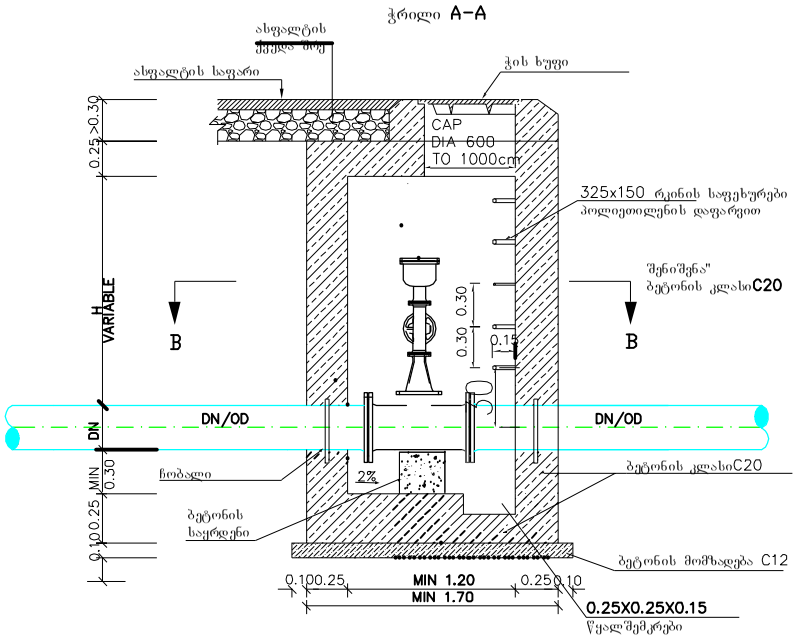

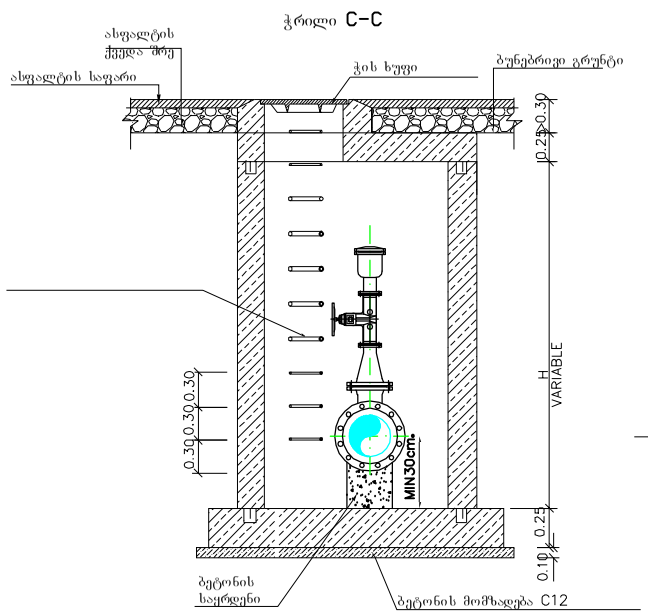

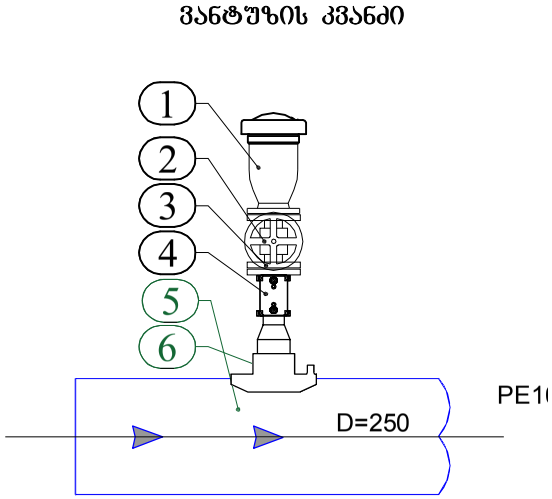

ვანტუზის სპეციფიკაცია:
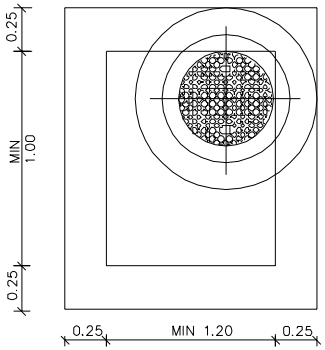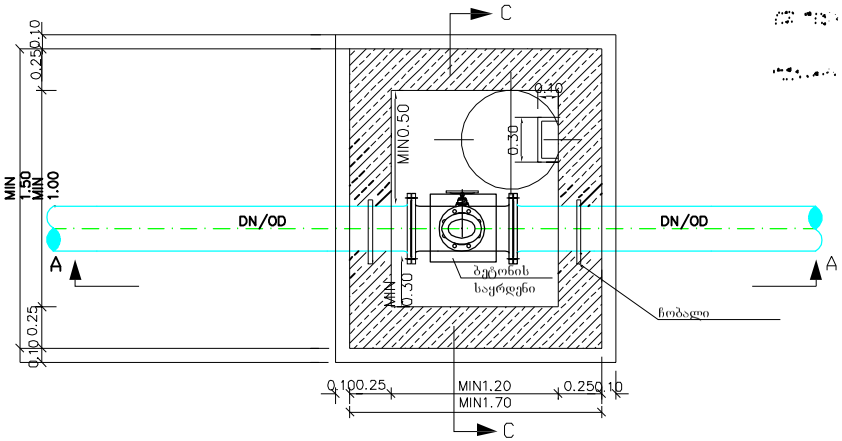
#	დასახელება	დიამეტრი
1	2	3
1	ორმხრივი მოქმედების ვანტუზი	50
2	ურდული	50
3	მილტუზი.	50
4	ელ. ფუზიური ქურო ადაპტორი	63
5	PE პოლიეთილენის მილი	250
6	PE ელ.ფუზიური უნაგირა	250/63