ზუგდიდის მუნიციპალიტეტის კორცხელის ადმინისტრაციულ ერთეულში ჭაბურღილის მოწყობა-დაქსელვის მუშა პროექტი

ზუგდიდის 2015 წ.

dizain d

ნ ა ხ ა ზ ე ბ ი ს ნ უ ს ხ ა

1. ნახაზების ნუსხა
2. აერო გადაღება
3. გეგმა

4-18. გეგმა

19. სათვალთვალო და წყლის რეგულირების ჭის ფრაგმენტი

20-23. კვანძები

24. კვანძები; წყალსადენის მილის ტრანშეის განივი ჭრილი
25. ყინვაგამძლე პლასტმასის წყალმზომი კვანძის და ჭის მასალათა სპეციფიკაცია
26. სახანძრო ჰიდრატი
27. მომხმარებელთან მიერთებები და წყალმზომების მონტაჟი; მასალათა სპეციფიკაცია
28. ჭაბურღილი; მასალათა სპეციფიკაცია
29. ლითონის კოშკურის გეგმა
30. წყალსაწნეო კოშკის კონსტრუქცია
31. წყალსაწნეო კოშკის კონსტრუქცია, დამატებითი სიხისტე
32. წყალსაწნეო კოშკის კონსტრუქცია, დამატებითი სიხისტე

32ᵃ. ავზის შიდა გამაგრების კონსტრუქცია

33. წყალსაწნეო კოშკის კვანძები
34. წყალსაწნეო ავზის საძირკვლის გეგმა
35. საძირკვლის სპეციფიკაცია
36. ბაკის დათბუნება, სპეციფიკაცია
37. ღობის გეგმა
38. ჭაბურღილის ელ. მომარაგების გეგმა
39. კალენდარული გრაფიკი

ფორმატი	პროექტი
A 3	№

შენიშვნა:

დირექტორი	ირაკლი ფეფილაშვილი	დასკვნა	დავალება	ჯილიანი ლაზარეთელი

რევიზია	თარიღი

პროექტის ნაწილი
მუშა პროექტი

ობიექტის სახელწოდება
ჭაბურღილის მოწყობა-დაქსელვა

დამკვეთი
გუგლიდის მუნიციპალიტეტის გამგეობა

ობიექტის მისამართი
სოფ. კორცხელი

ფურცლის სახელი
ნახაზების ნუსხა

მასშტაბი 1:100

dizain d

ფურცელი	ფურცლები
1	39

აერო გადაღება

ფორმატი	პროექტი
A 3	№

შენიშვნა:

დირექტორი	ირაკლი ბერიძე	დავალებულ	ბაბა ქორელი	ბიბილო ბურდული
			ბაბა ქორელი	

რევიზია	თარიღი

პროექტის ნაწილი

მუშა პროექტი

ობიექტის სახელწოდება

ჭაბურდილის მოწყობა-დაქსელვა

დამკვეთი

გუგლიდის მუნიციპალიტეტის გამგეობა

ობიექტის მისამართი

სოფ. კორცხელი

ფურცლის სახელი

აერო გადაღება

მასშტაბი 1:100

dizain d

ფურცელი	ფურცლები
2	39

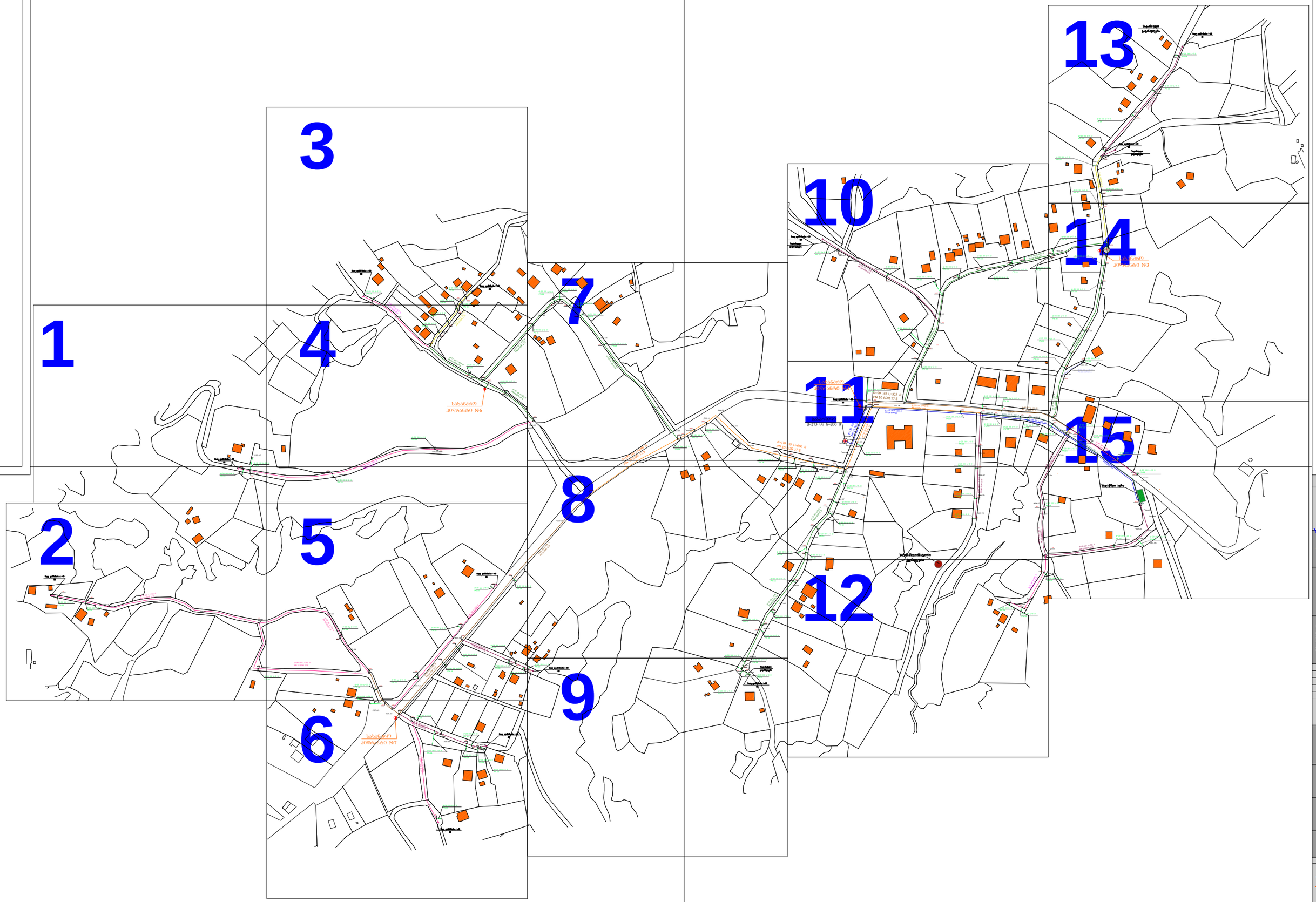

ფორმატი A 3	ანაწერის №

შენიშვნა:

ინჟინერ-ტექნიკური	ხელმოწერა	სახელი, გვარი	თარიღი
დამკვეთი			
ინჟინერ-კონსულტანტი			
ინჟინერ-კონსულტანტი			
ინჟინერ-კონსულტანტი			

ტიპობრივი	ინდივიდუალური

პროექტის დასახელება

ბუჩა ავრეშები

ბაბა ბარიშვილის მიწისქვეშა-ჩამტარებლობა
ტაბლიანი
ბეთლემის ეკლესიის მიმდებარე
სოფ. ავრეშები
ეტაპი
ფაზა

dizain d

ფურცელი	ფურცლების
3	39

1

სოფ. კორცხელის
წყალმომარაგების გეგმა მ.1-1000

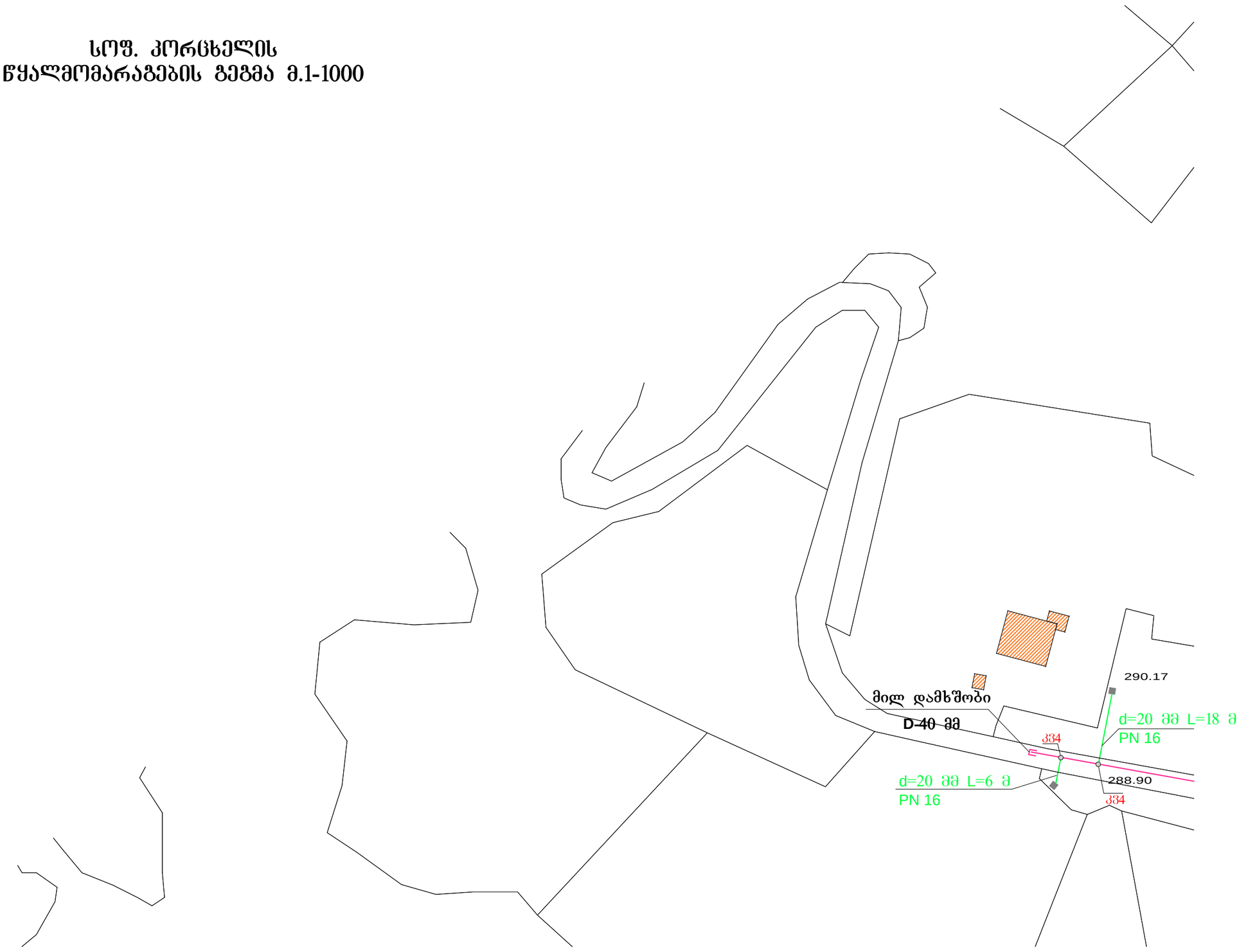

ფორმატი	პროექტი
A 3	№

შენიშვნა:

დირექტორი	ბესიკი ფოფოლაძე		
არქიტექტორი	დავით ციცინაძე		
დამფუძნებელი	ბესა ქირია		
დამფუძნებელი	ბესა კიკვიძარიშვილი		
ჰიდროგეოლოგი	ირაკლი წერეთელი		

რევიზია	თარიღი

პროექტის ნაწილი
მუშა პროექტი

ობიექტის სახელწოდება
ჭაბურღილის მოწყობა-დაჭერვა

დამკვეთი
გუგლიის მუნიციპალიტეტის გამგეობა

ობიექტის მისამართი
სოფ. კორცხელი

ფურცლის სახელი
გეგმა

მასშტაბი 1:1000

dizain d

ფურცელი	ფურცლები
4	39

2

სოფ. კორცხელის წყალმომარაგების გეგმა მ.1-1000

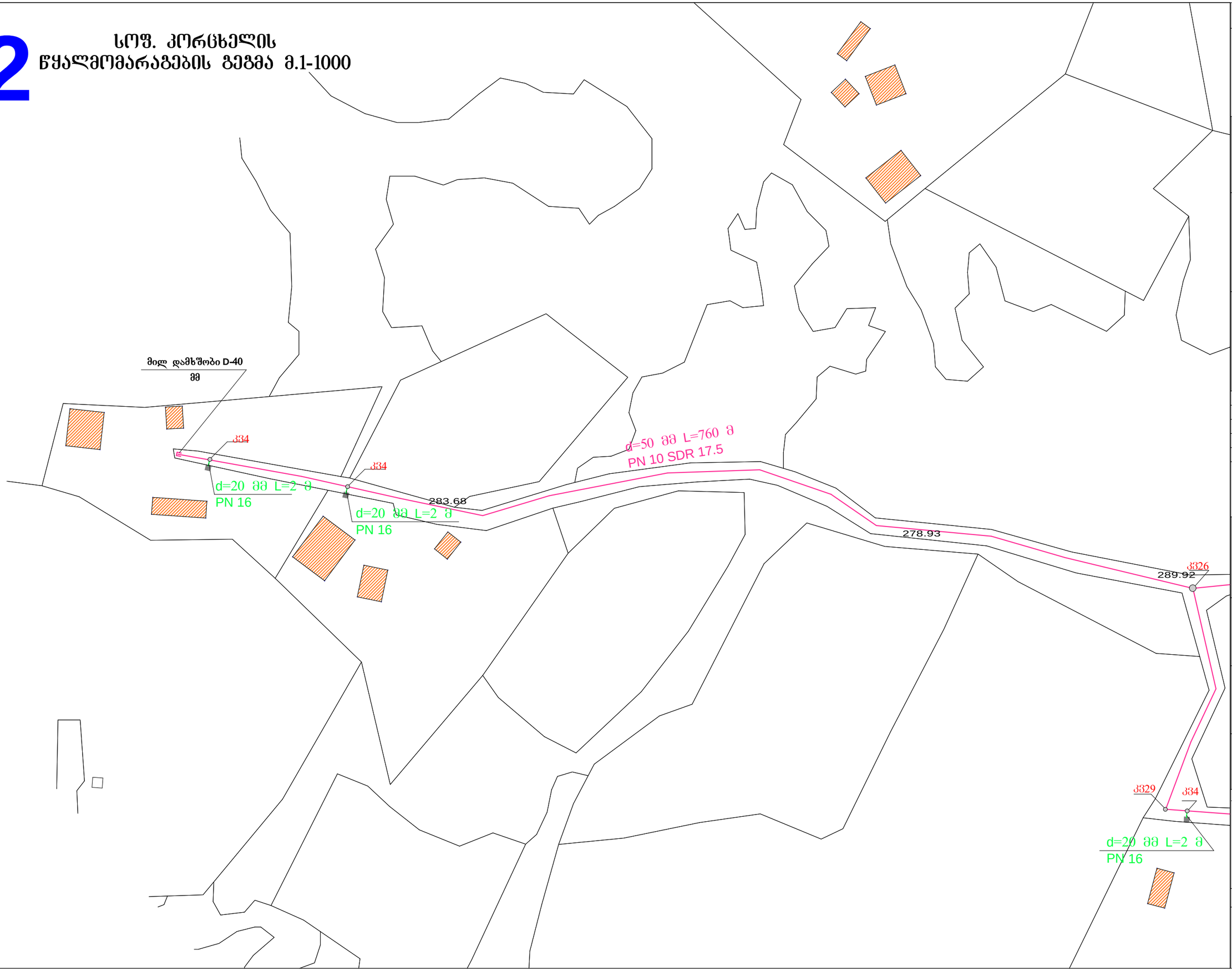

ფორმატი	პროექტი
A 3	№

შენიშვნა:

ტერიტორი	არქიტექტორი	დასტურმა	დასტურმა
ჯილრეფეელიანი	ირაკლი წულუკიძე	ბაჩა ადამაშვილი	ბაჩა ადამაშვილი
		ბაჩა ქურსა	ბაჩა ქურსა
		ლაშა ავთანდილი	ლაშა ავთანდილი
		ბესიკ ფოფხაძე	ბესიკ ფოფხაძე

რევიზია	თარიღი

პროექტის ნაწილი
მუშა პროექტი

ობიექტის სახელწოდება
ჭაბურდილის მოწყობა-დაჭერვა

დამკვეთი
გუგლიდის მუნიციპალიტეტის გამგეობა

ობიექტის მისამართი
სოფ. კორცხელი

ფურცლის სახელი
გეგმა

მასშტაბი 1:100

dizain d

ფურცელი	ფურცლები
5	39

3

სოფ. კორცხელის
წყალმომარაგების გეგმა მ.1-1000

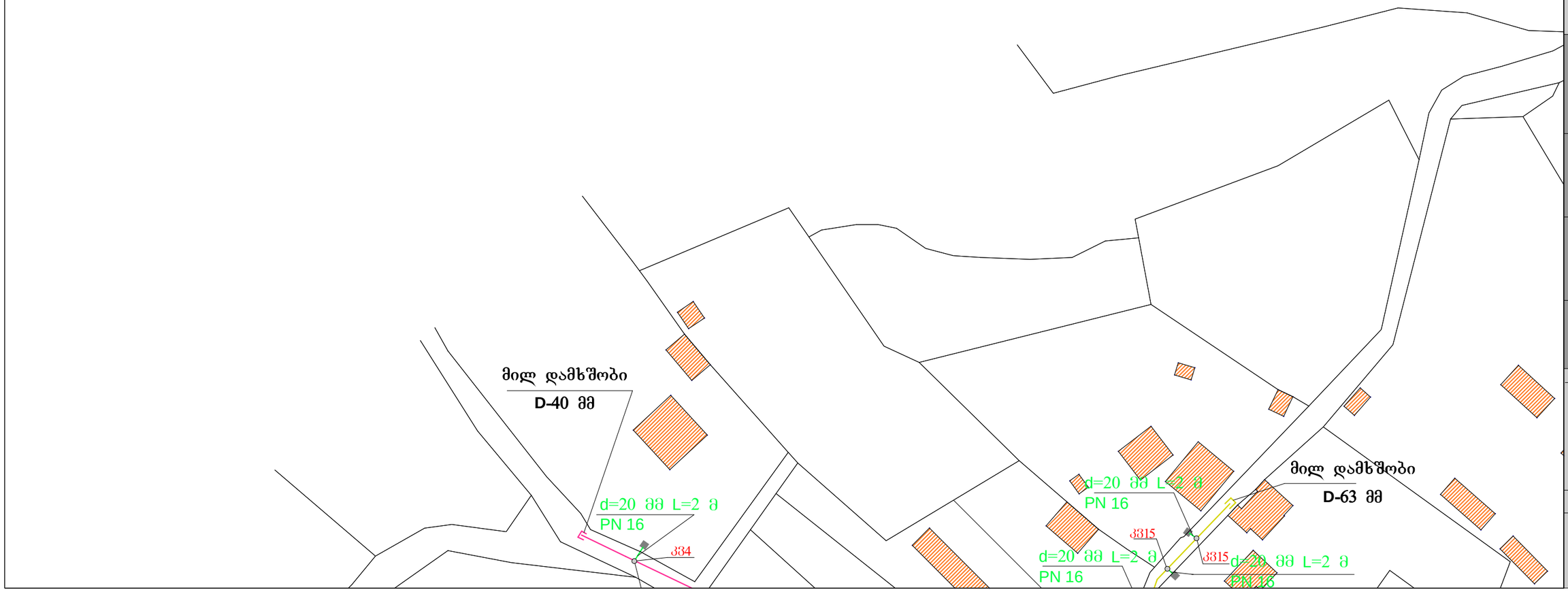

ფორმატი	პროექტი
A 3	№

შენიშვნა:

ლინეარული	ბესიკ ალფაიძე	ბესიკ ალფაიძე	
ტექნიკური	ალექსანდრ ბერიძე	ბესიკ ალფაიძე	
ტექნიკური	ნიკოლოზ ბერიძე	ირაკლი წიბერაძე	
ჯგუფის უფროსი	ნიკოლოზ ბერიძე	ირაკლი წიბერაძე	

რევიზია	თარიღი

პროექტის ნაწილი
მუშა პროექტი

ობიექტის სახელწოდება
ჭაბურღილის მოწყობა-დაჭერვა

დამკვეთი
გუგდიდის მუნიციპალიტეტის გამგეობა

ობიექტის მისამართი
სოფ. კორცხელი

ფურცლის სახელი
გეგმა

მასშტაბი 1:100

dizain d

ფურცელი	ფურცლები
6	39

4

სოფ. კორცხელის წყალმომარაგების გეგმა მ.1-1000

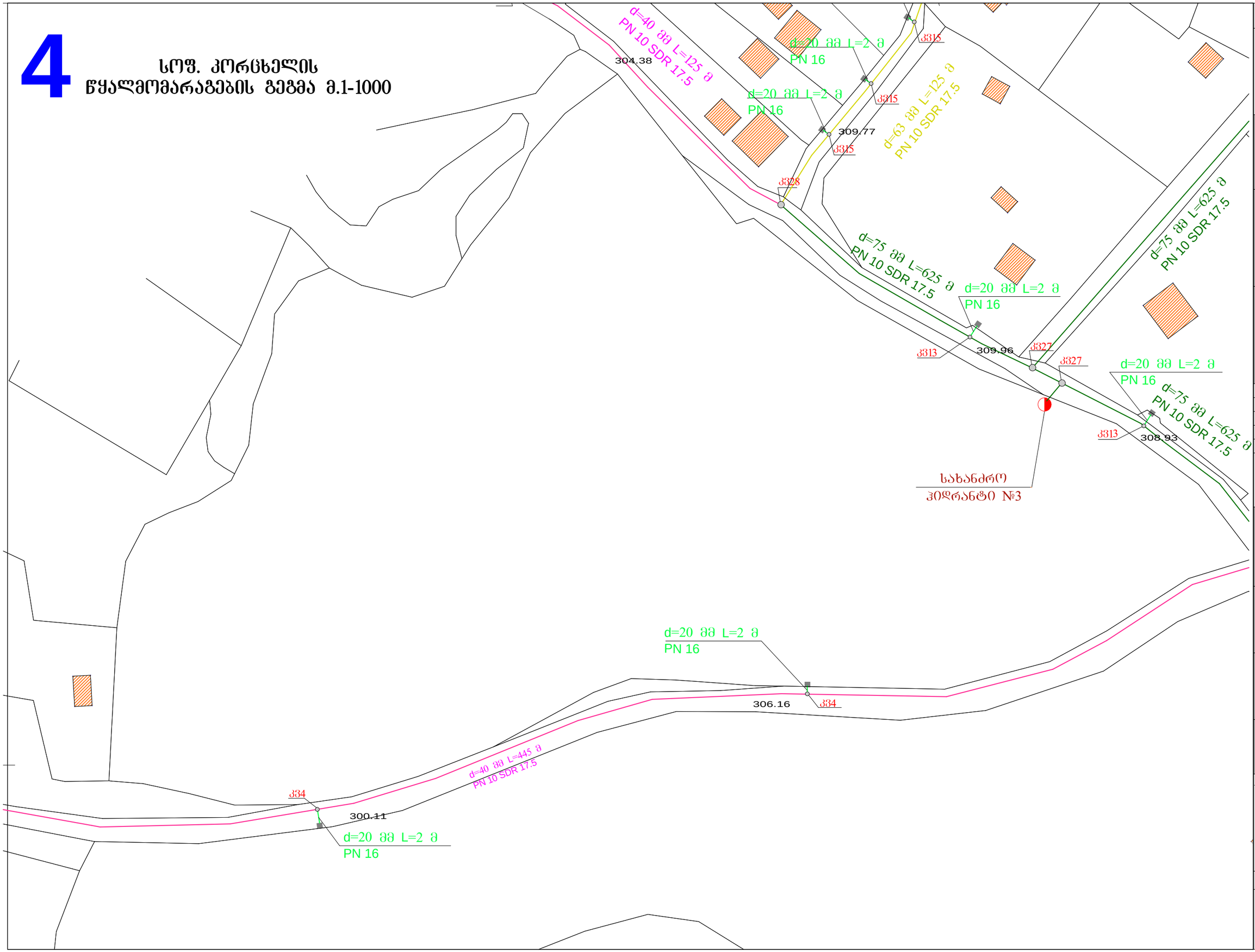

ფორმატი	პროექტი
A 3	№

შენიშვნა:

მმართველი	ლაშა ავალიანი	ბაჩა ადამიანი	ბაჩა ადამიანი	ირაკლი წულუკიძე
დირექტორი	არქიტექტორი	დასმენა	დასმენა	ჰიდროგეოლოგი

რევიზია	თარიღი

პროექტის ნაწილი

მუშა პროექტი

ობიექტის სახელწოდება

ჭაბურღილის მოწყობა-დაქსელვა

დამკვეთი

გუგდიდის მუნიციპალიტეტის გამგეობა

ობიექტის მისამართი

სოფ. კორცხელი

ფურცლის სახელი

გეგმა

მასშტაბი 1:100

dizain d

ფურცელი	ფურცლები
7	39

5

სოფ. კორცხელის წყალმომარაგების გეგმა მ.1-1000

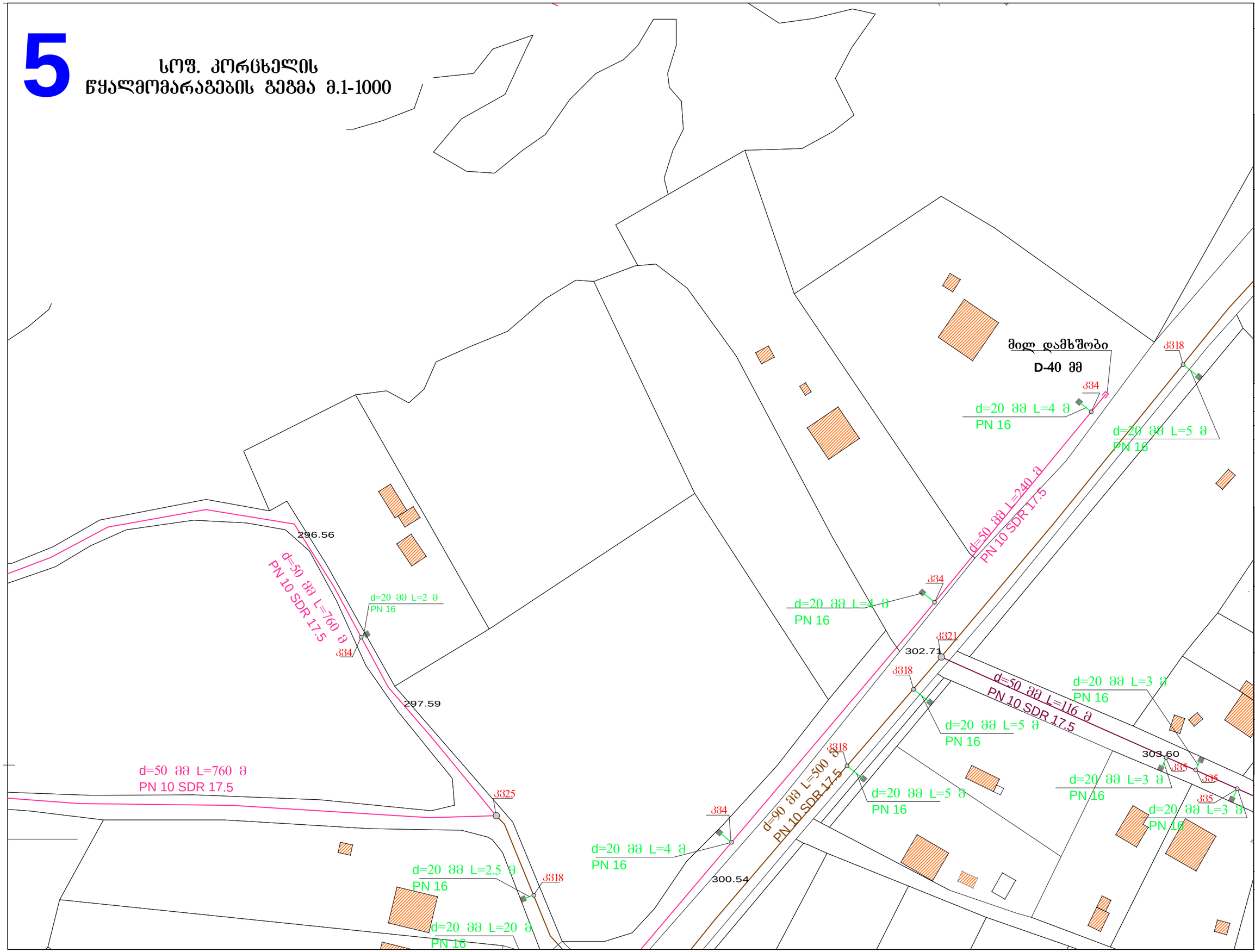

ფორმატი	პროექტი
A 3	№

შენიშვნა:

დირექტორი	**არქიტექტორი**	**დამკვეთმა**	**დამკვეთმა**	**ჰიდროგეოლოგმა**
მ.ბერიძე	დავით ანთაძე	ბეჟან ადრეა	ბეჟან ადრეიშვილი	ირაკლი წულუკიძე

რევიზია	თარიღი

პროექტის ნაწილი

მუშა პროექტი

ობიექტის სახელწოდება

ჭაბურღილის მოწყობა-დაჭერა

დამკვეთი

გუგდიდის მუნიციპალიტეტის გამგეობა

ობიექტის მისამართი

სოფ. კორცხელი

ფურცლის სახელი

გეგმა

მასშტაბი 1:100

dizain d

ფურცელი	ფურცლები
8	39

6

სოფ. კორცხელის
წყალმომარაგების გეგმა მ.1-1000

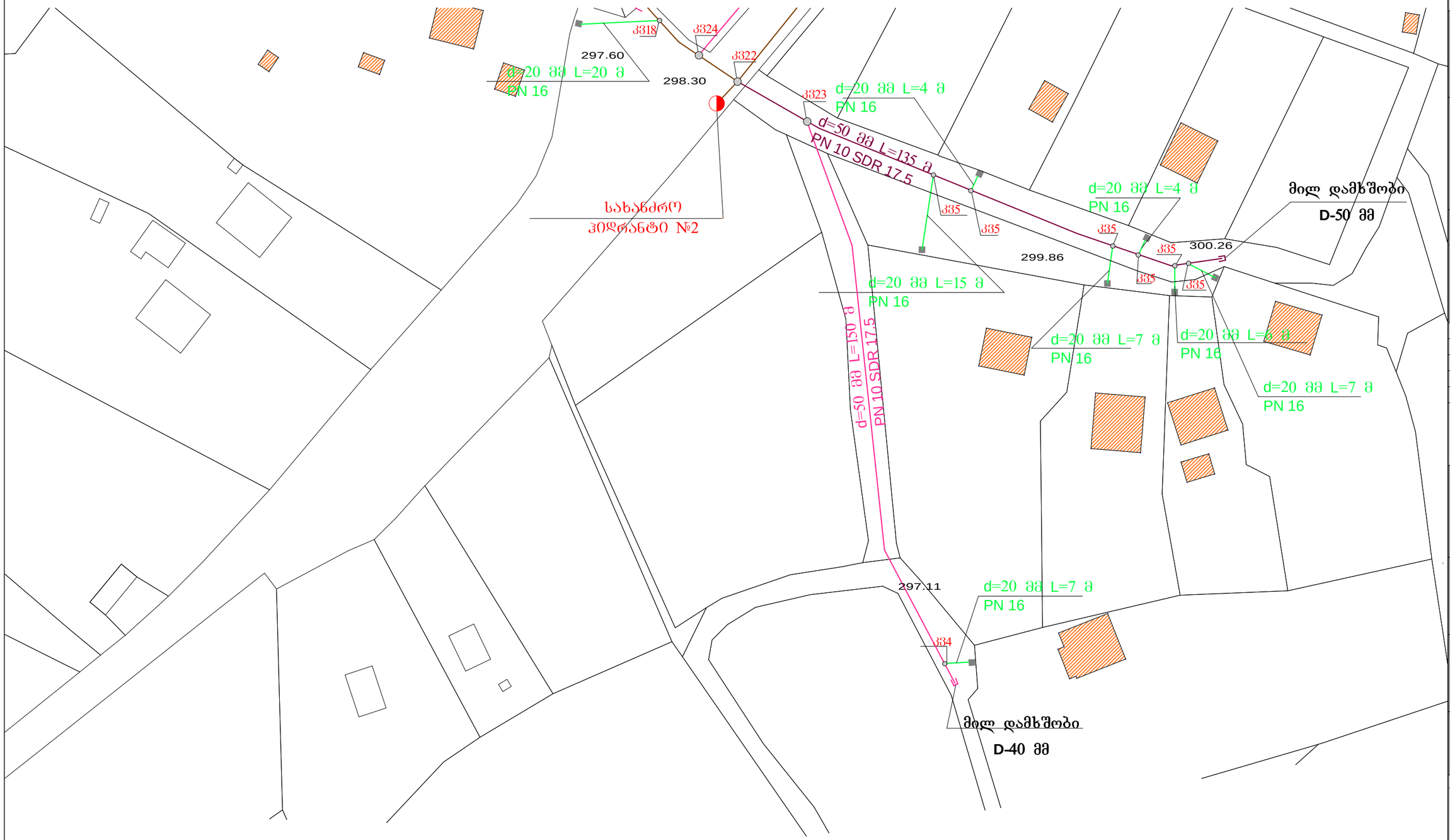

ფორმატი	პროექტი
A 3	№

შენიშვნა:

ტერიტორიული	არქიტექტორი	დაბმული	ბაზა	პერსონალი
			ბაზა კოორდინატებში	

რევიზია	თარიღი

პროექტის ნაწილი

მუშა პროექტი

ობიექტის სახელწოდება

ჭაბურღილის მოწყობა-დაქსელვა

დამკვეთი

გუდღილის მუნიციპალიტეტის გამგეობა

ობიექტის მისამართი

სოფ. კორცხელი

ფურცლის სახელი

გეგმა

მასშტაბი 1:100

dizain d

ფურცელი	ფურცლები
9	39

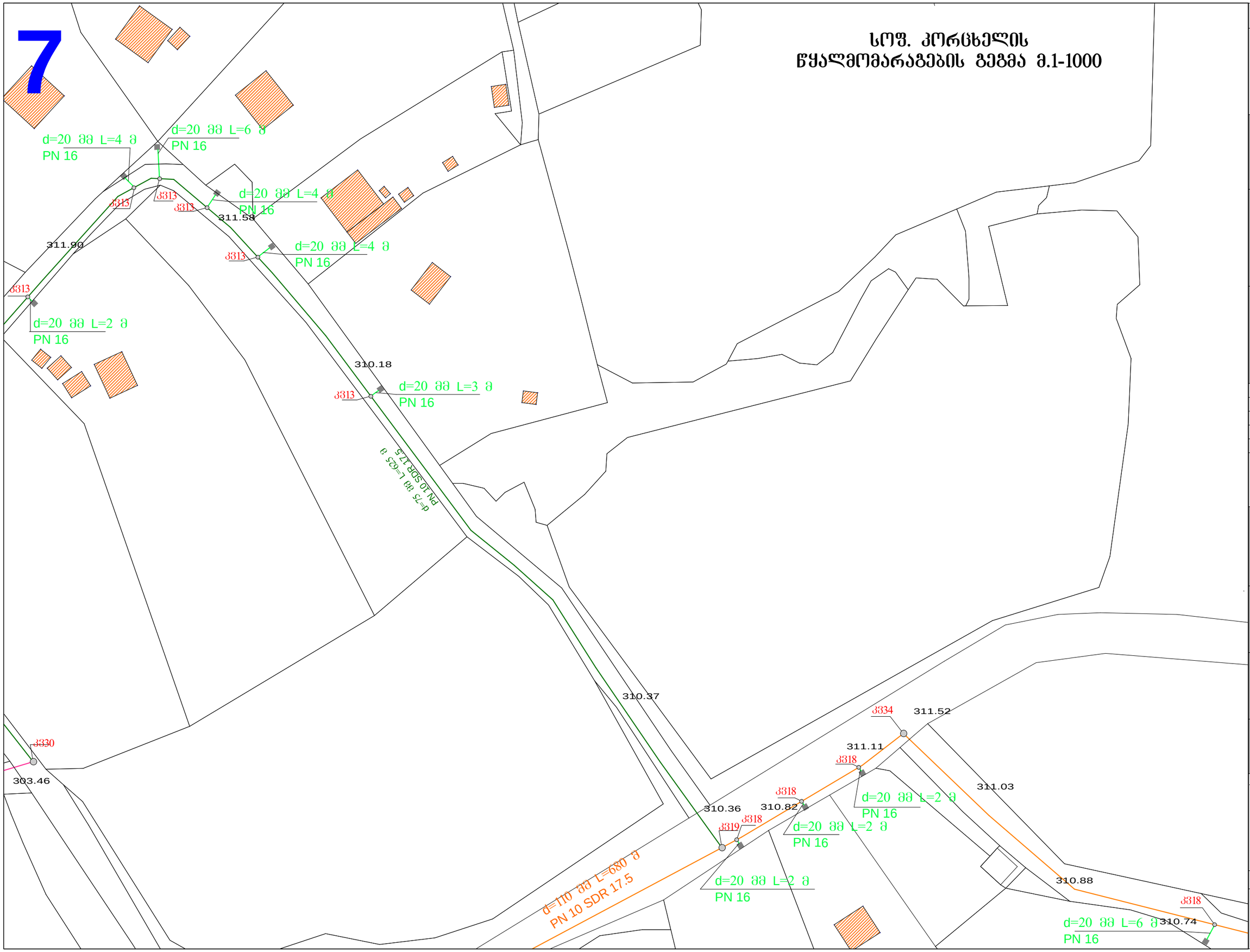

სოფ. კორცხელის
წყალმომარაგების გეგმა მ.1-1000

ფორმატი	პროექტი
A 3	№

შენიშვნა:

ტირეტორი	არქიტექტორი	დაპროექტება	დაპროექტებულია	ჰიდროტექნიკოსი
ბესიკ ფირცხალავა	დავით კუბლაშვილი	ბესიკ ფირცხალავა	ბესიკ ფირცხალავა	ირაკლი წულუკიძე

რევიზია	თარიღი

პროექტის ნაწილი

მუშა პროექტი

ობიექტის სახელწოდება

ჭაბურღილის მოწყობა-დაქსელვა

დამკვეთი

ზუგდიდის მუნიციპალიტეტის გამგეობა

ობიექტის მისამართი

სოფ. კორცხელი

ფურცლის სახელი

გეგმა

მასშტაბი 1:100

dizain d

ფურცელი	ფურცლები
10	39

სოფ. კორცხელის
წყალმომარაგების გეგმა მ.1-1000

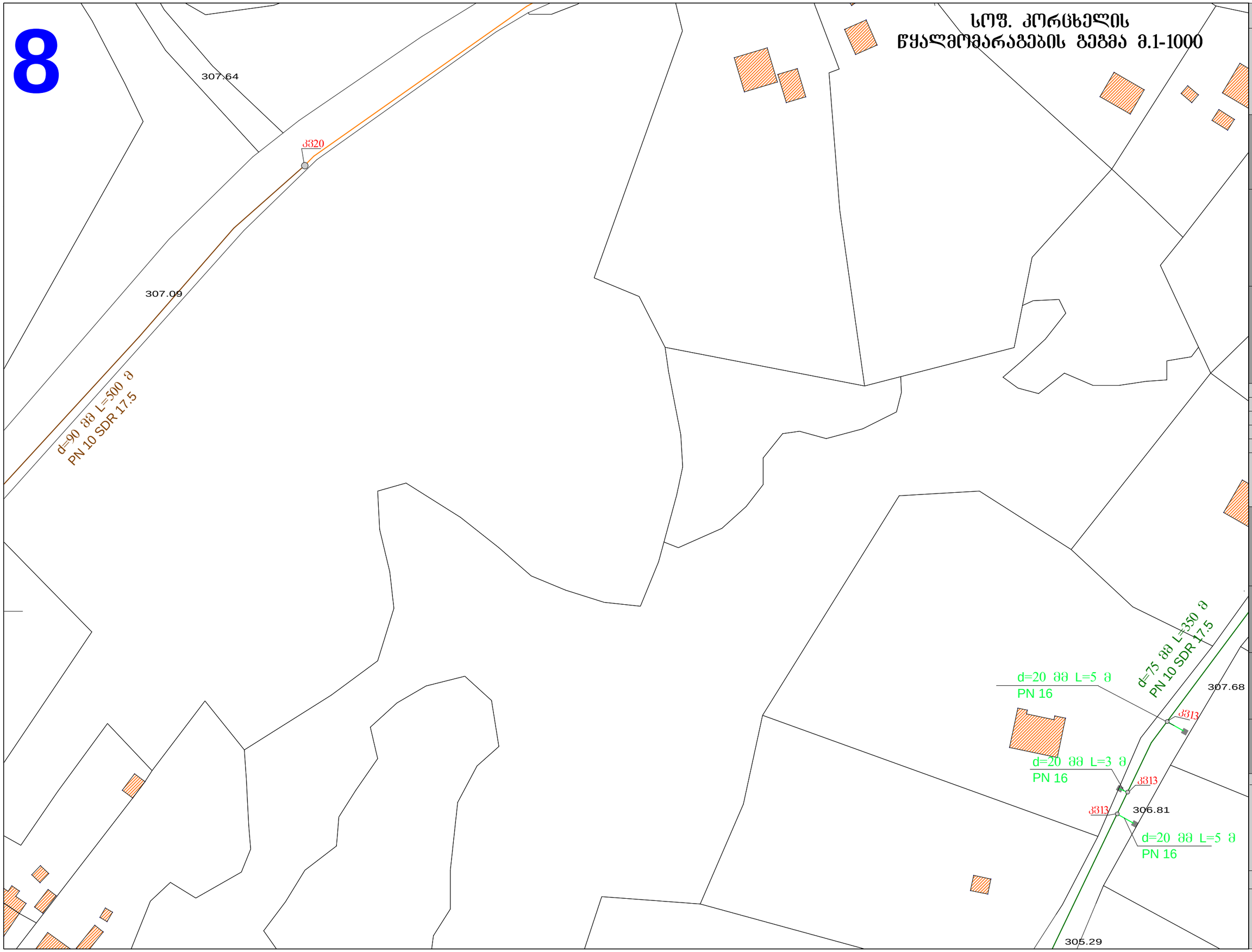

ფორმატი	პროექტი
A 3	№

შენიშვნა:

ტირაჟირება	ბეჭდვა	ბეჭდვა ელექტრონულად	ბეჭდვა ელექტრონულად	ბეჭდვა	
დირექტორი	არქიტექტორი	დაპროექტება	დამზადება	ჰიდროტექნიკოსი	

რევიზია	თარიღი

პროექტის ნაწილი

მუშა პროექტი

ობიექტის სახელწოდება

ჭაბურღილის მოწყობა-დაქსელვა

დამკვეთი

გუგდიდის მუნიციპალიტეტის გამგეობა

ობიექტის მისამართი

სოფ. კორცხელი

ფურცლის სახელი

გეგმა

მასშტაბი 1:100

dizain d

ფურცელი	ფურცლები
11	39

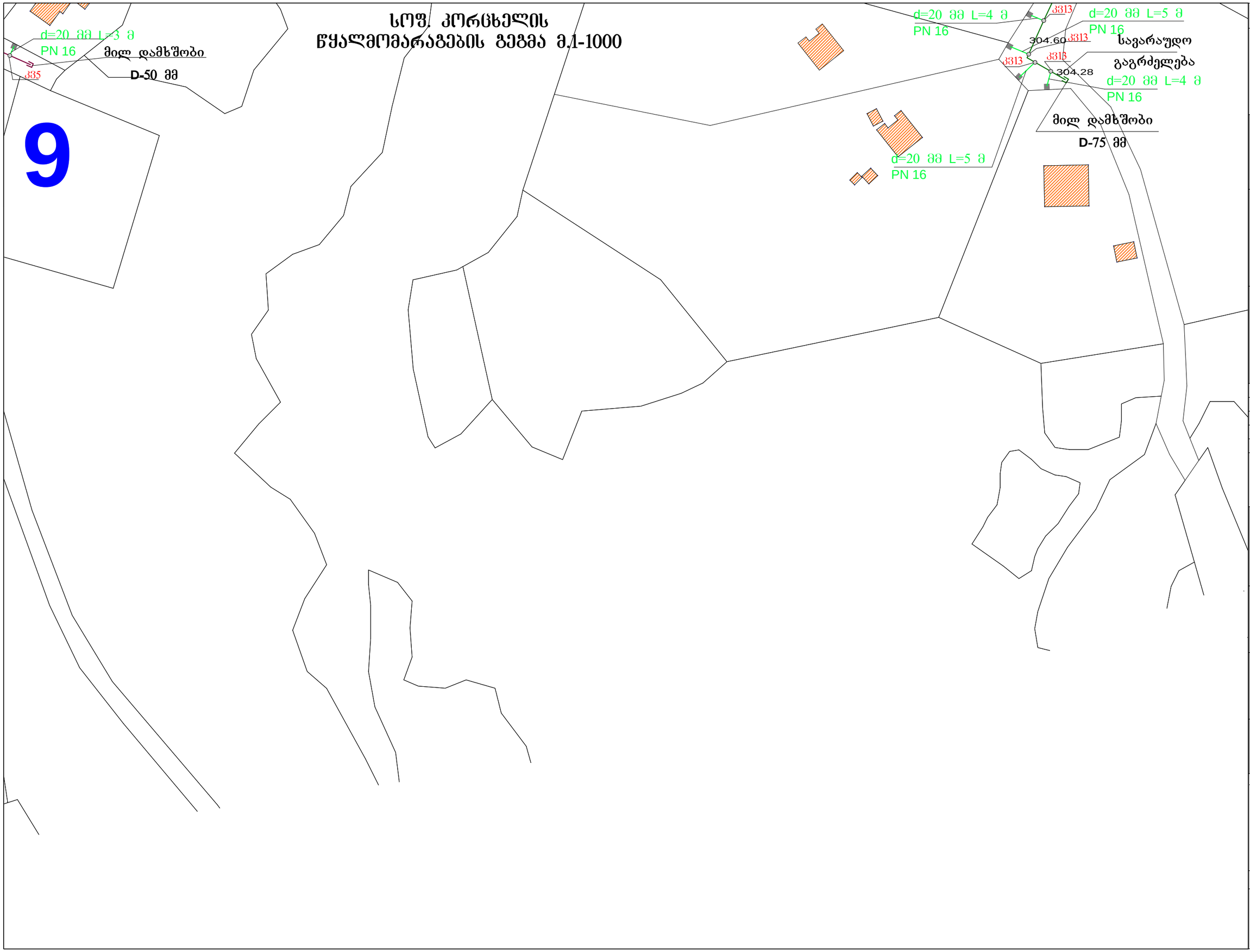

ფორმატი	პროექტი
A 3	№

შენიშვნა:

10

სოფ. კორცხელის
წყალმომარაგების გეგმა მ.1-1000

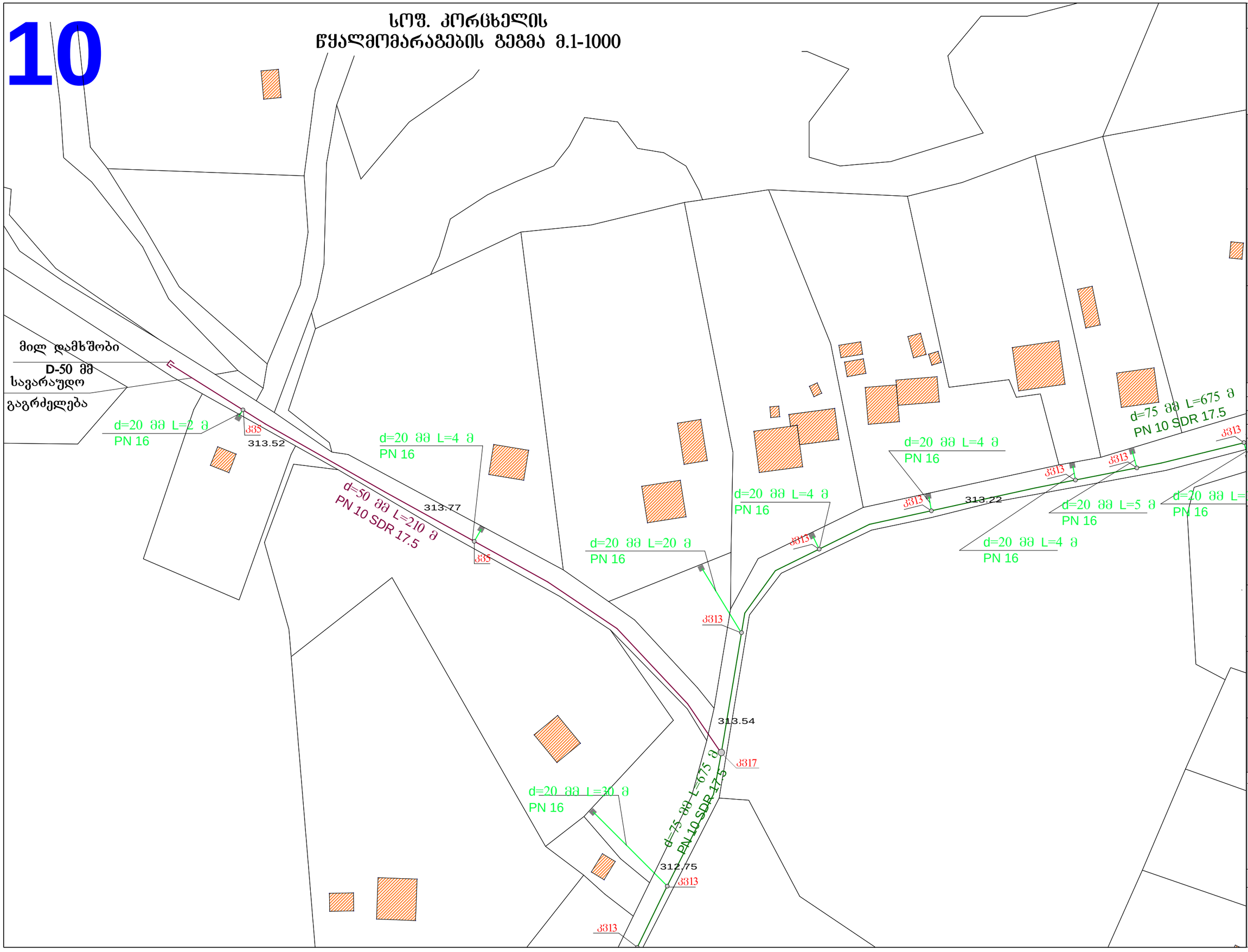

ფორმატი	პროექტი
A 3	№

შენიშვნა:

ინჟინერ ტექნიკოსი	ლევან ბერიძე	ბაჩა ადამია	ბაჩა ადამიაშვილი	ირაკლი წიბერელა

დირექტორი	
არქიტექტორი	
დამფუძნებელი	
ინჟინერ-ტექნიკოსი	

რევიზია	თარიღი

პროექტის ნაწილი

მუშა პროექტი

ობიექტის სახელწოდება

ჭაბურდილის მოწყობა-დაქსელვა

დამკვეთი

გუგლიდის მუნიციპალიტეტის გამგეობა

ობიექტის მისამართი

სოფ. კორცხელი

ფურცლის სახელი

გეგმა

მასშტაბი 1:100

dizain d

ფურცელი	ფურცლების
13	39

11

სოფ. კორცხელის წყალმომარაგების გეგმა მ.1-1000

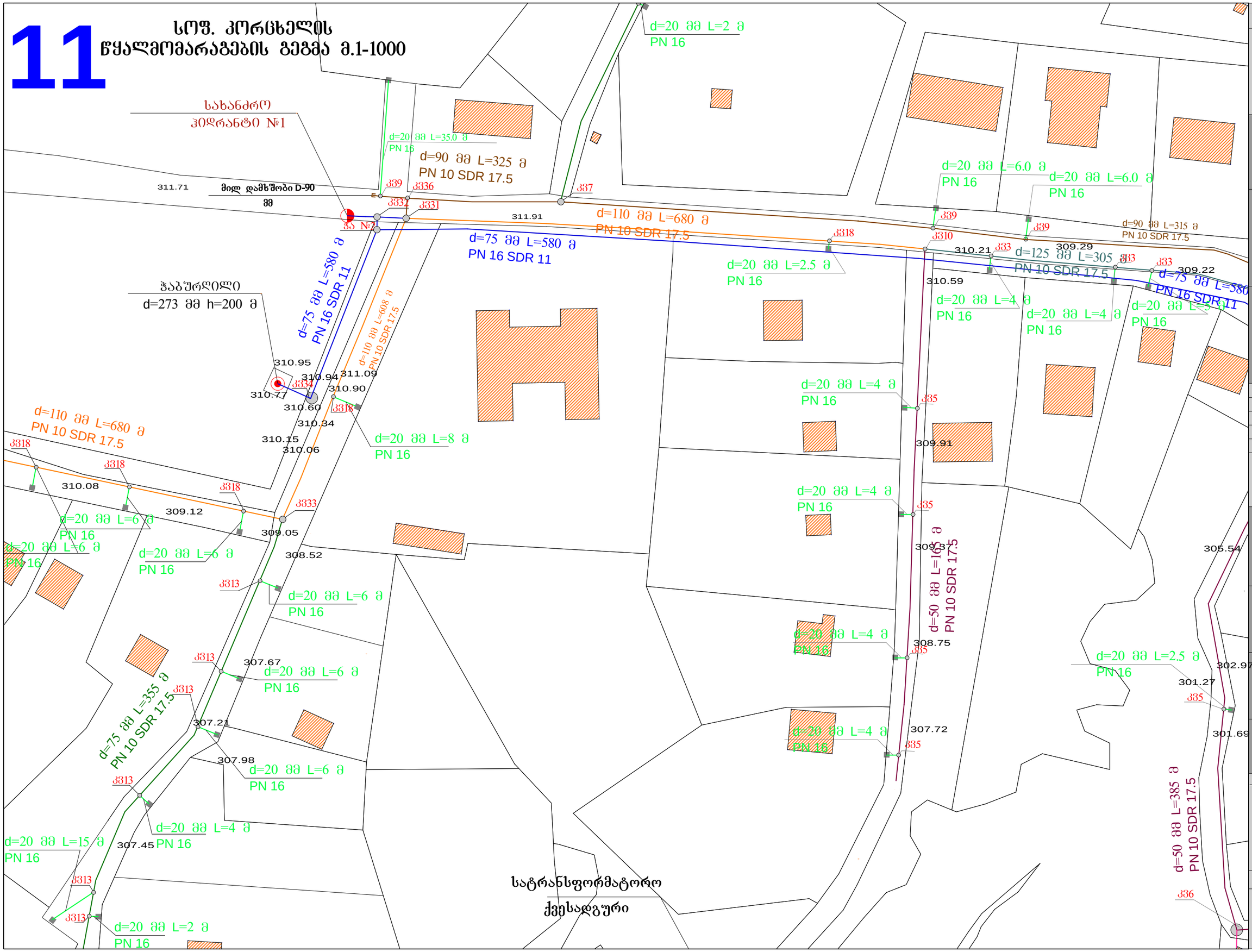

ფორმატი	პროექტი
A 3	№

შენიშვნა:

სოფ. კორცხელის წყალმომარაგების გეგმა მ.1-1000

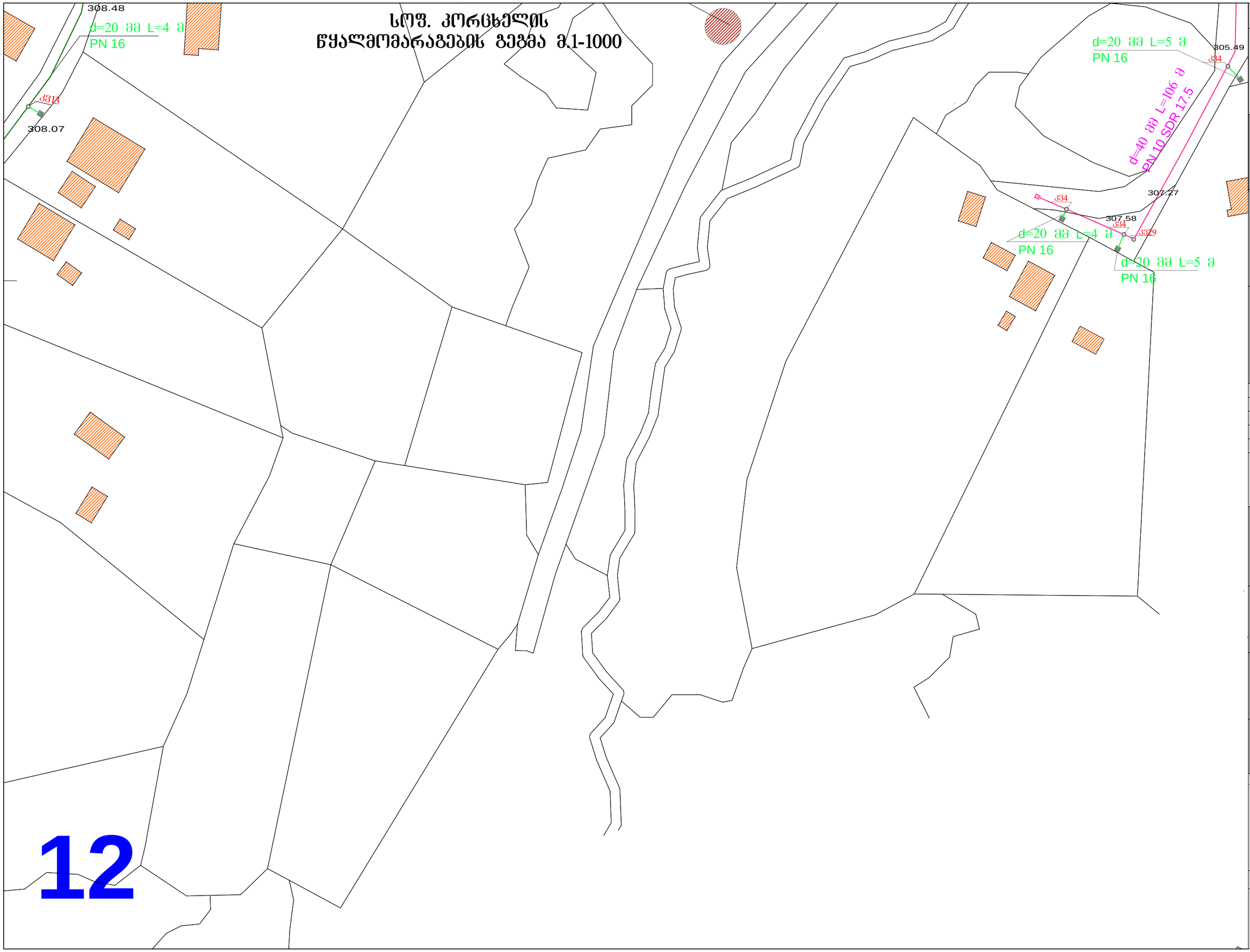

ფორმატი	პროექტი
A 3	№

შენიშვნა:

ტერიტორი	არქიტექტორი	დასტურება	დასტურება	პლანრეგულირება	

რევიზია	თარიღი

პროექტის ნაწილი

მუშა პროექტი

ობიექტის სახელწოდება

ჭაბურღილის მოწყობა-დაქსელვა

დამკვეთი

გუგდიდის მუნიციპალიტეტის გამგეობა

ობიექტის მისამართი

სოფ. კორცხელი

ფურცლის სახელი

გეგმა

მასშტაბი 1:100

dizain d

ფურცელი	ფურცლები
15	39

სოფ. კორცხელის
წყალმომარაგების გეგმა მ.1-1000

13

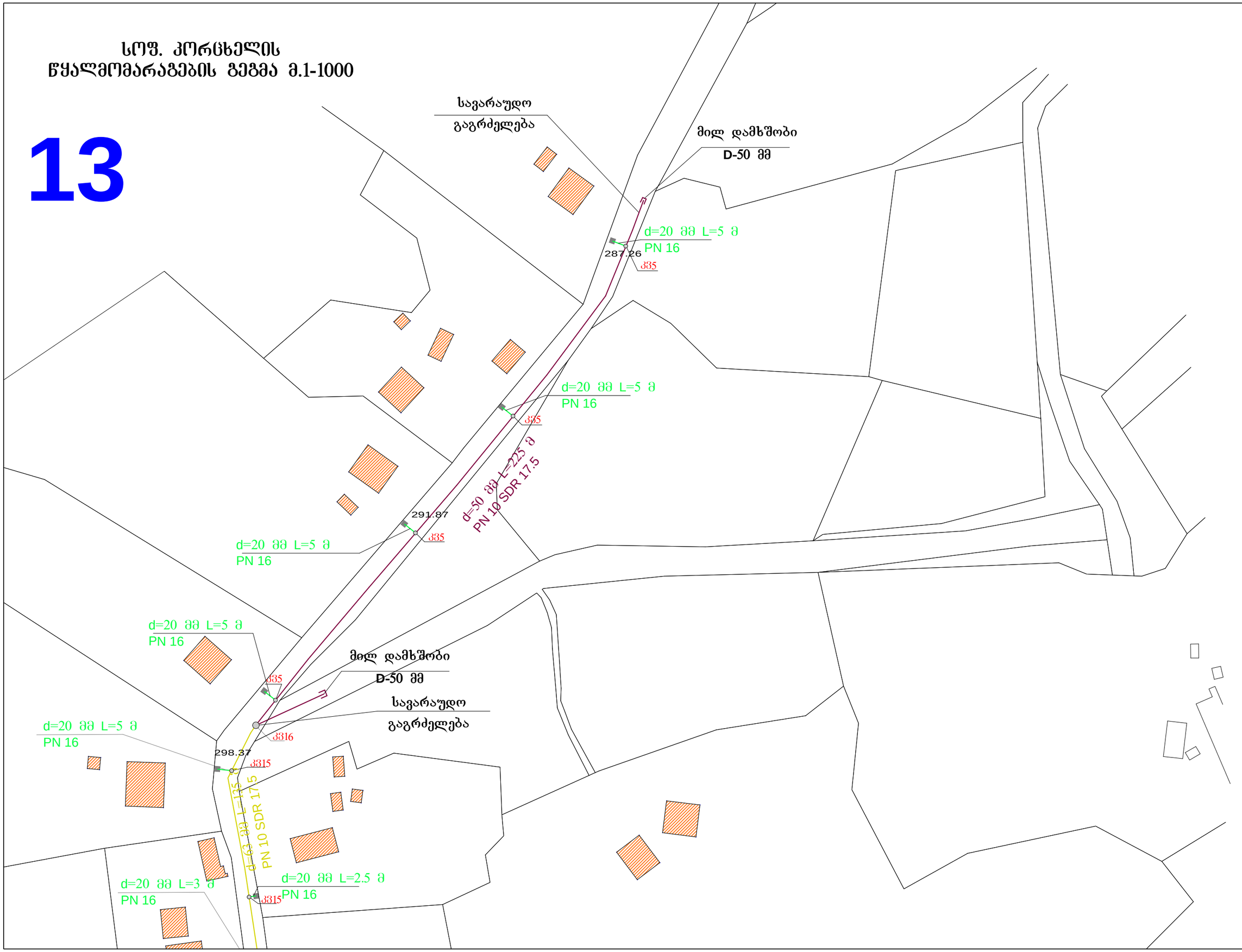

ფორმატი	პროექტი
A 3	№

შენიშვნა:

305.49

მმიძინა ფოფოლავა	დავით ავთანდილი	ბაჩა ქორსი	ბაჩა კობულიშვილი	ირაკლი წულუკიძე
დირექტორი	არქიტექტორი	დაპროექტება	დაპროექტება	ჰიდროტექნიკოსი

რევიზია	თარიღი

პროექტის ნაწილი
მუშა პროექტი

ობიექტის სახელწოდება
ჭაბურღილის მოწყობა-დაქსელვა

დამკვეთი
გუდღილის მუნიციპალიტეტის გამგეობა

ობიექტის მისამართი
სოფ. კორცხელი

ფურცლის სახელი
გეგმა

მასშტაბი 1:100

dizain d

ფურცელი	ფურცლები
16	39

სოფ. კორცხელის
წყალმომარაგების გეგმა მ.1-1000

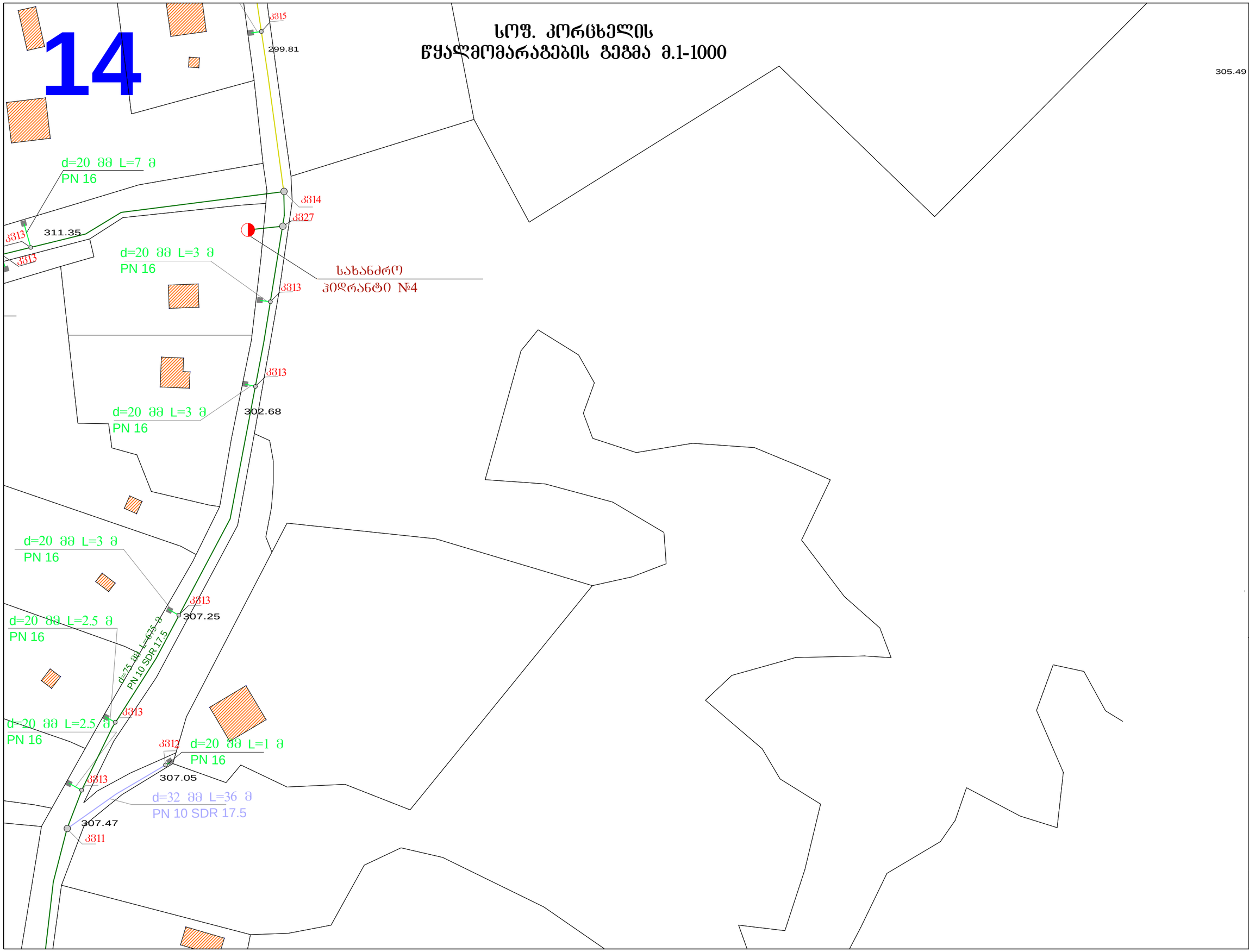

ფორმატი	პროექტი
A 3	№

შენიშვნა:

ბმიძნა ფუძელავა	დავით ბერიძელი	ბეჭა ალანია	ბეჭა ალანიაბერიძელი	ირაკლი წიბერეშვილი
დირექტორი	**არქიტექტორი**	**დაპროექტება**	**დაპროექტება**	**ჰიდროგეოლოგიდან**

რევიზია	თარიღი

პროექტის ნაწილი

მუშა პროექტი

ობიექტის სახელწოდება

ჭაბურღილის მოწყობა-დაქსელვა

დამკვეთი

გუგდიდის მუნიციპალიტეტის გამგეობა

ობიექტის მისამართი

სოფ. კორცხელი

ფურცლის სახელი

გეგმა

მასშტაბი 1:100

dizain d

ფურცელი	ფურცლები
17	39

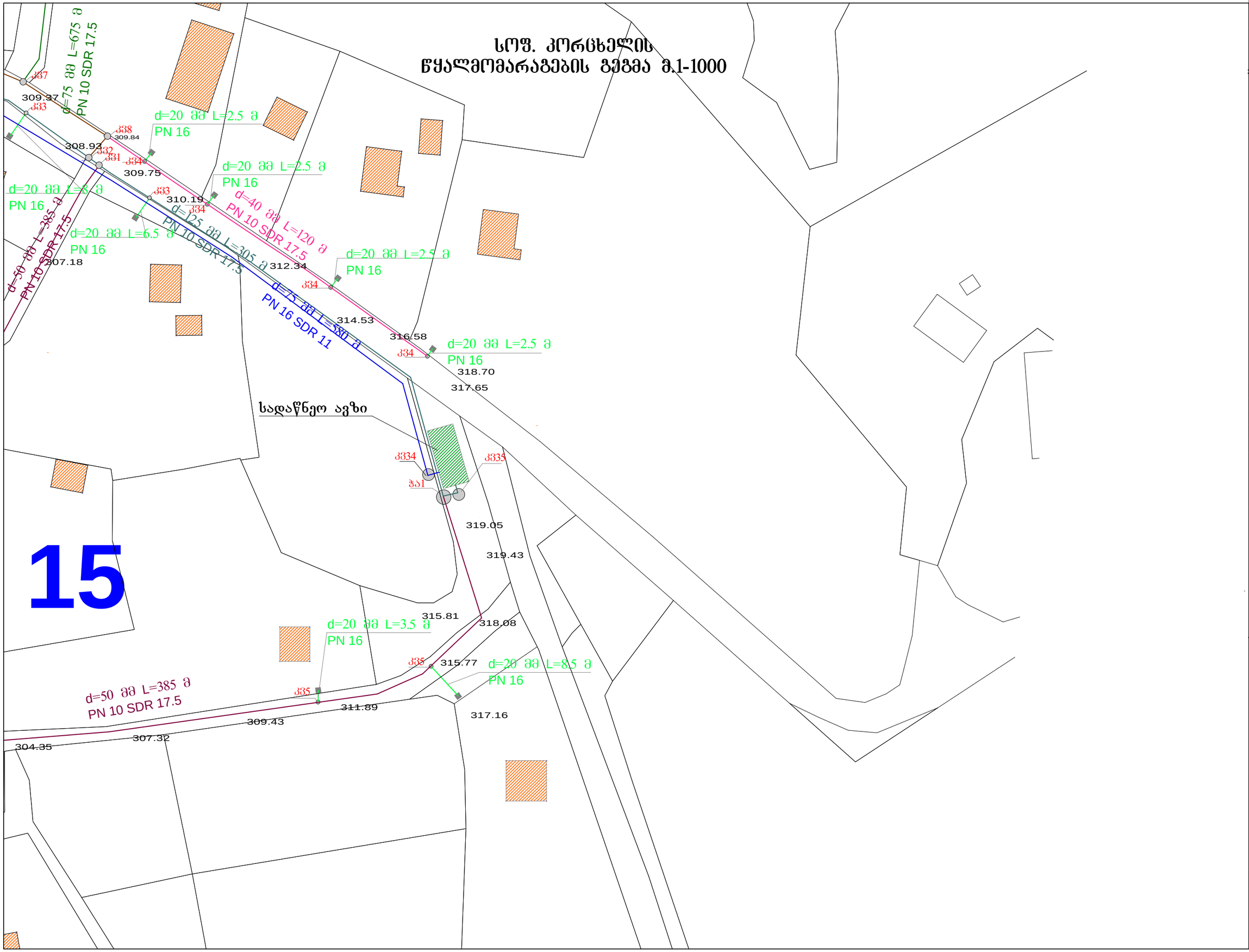

ფორმატი	პროექტი
A 3	№

შენიშვნა:

დირექტორი	**არქიტექტორი**	**დამპროექტებელი**	**დამპროექტებელი**	**პროექტის ხელმძღვანელი**
ამირან ფუტკარაძე	დავით ჯიშკარიანი	ბაჩანა ქურსა	ბაჩანა ყიფიანი	ირაკლი წულუკიძე

რევიზია	თარიღი

პროექტის ნაწილი

მუშა პროექტი

ობიექტის სახელწოდება

ჭაბურღილის მოწყობა-დაქსელვა

დამკვეთი

ზუგდიდის მუნიციპალიტეტის გამგეობა

ობიექტის მისამართი

სოფ. კორცხელი

ფურცლის სახელი

გეგმა

მასშტაბი 1:100

dizain d

ფურცელი	ფურცლები
18	39

სათვალთვალო და წყლის რეგულირების ჭის ფრაგმენტები

რკინაბეტონის ჭის ფრაგმენტი d=1.0 მ h=1.5 მ

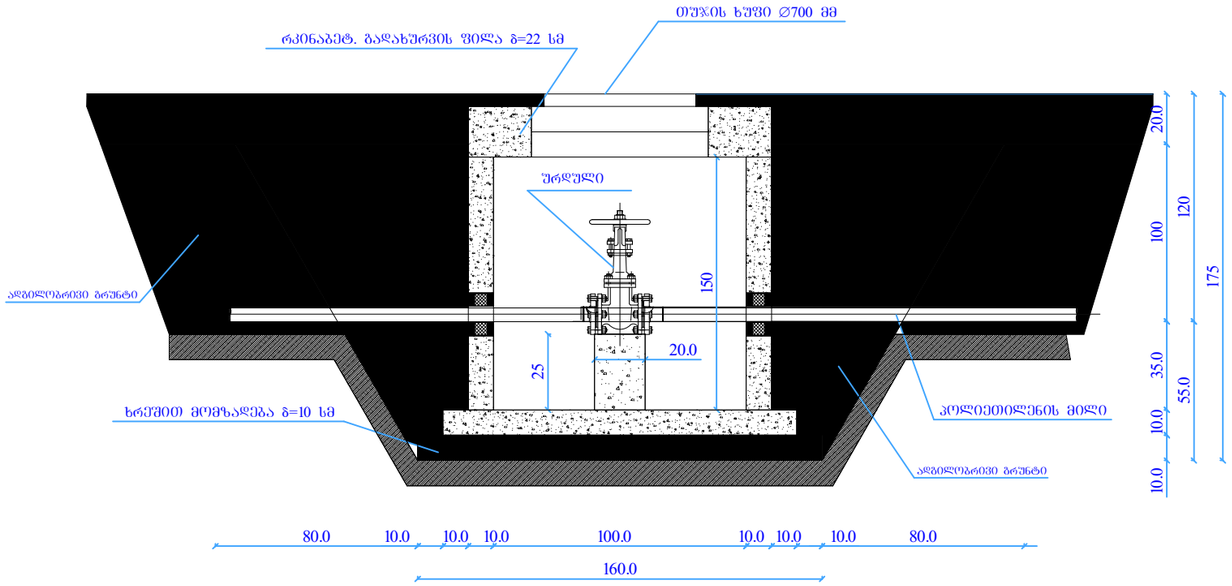

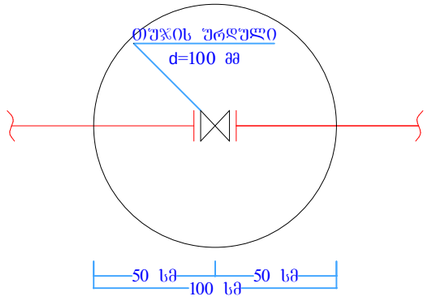

სპეციფიკაცია

1. მილყელი d=110 მმ 2 ცალი
2. მილტუჩი d=110 მმ 2 ცალი
4. ელ. შედუღების ძურო d=110 მმ 2 ცალი
5. თუჯის ურდული d=100 მმ 1 ცალი

სათვალთვალო და წყლის რეგულირების ჭის ფრაგმენტები

რკინაბეტონის ჭის ფრაგმენტი d=1.5 მ h=1.5 მ

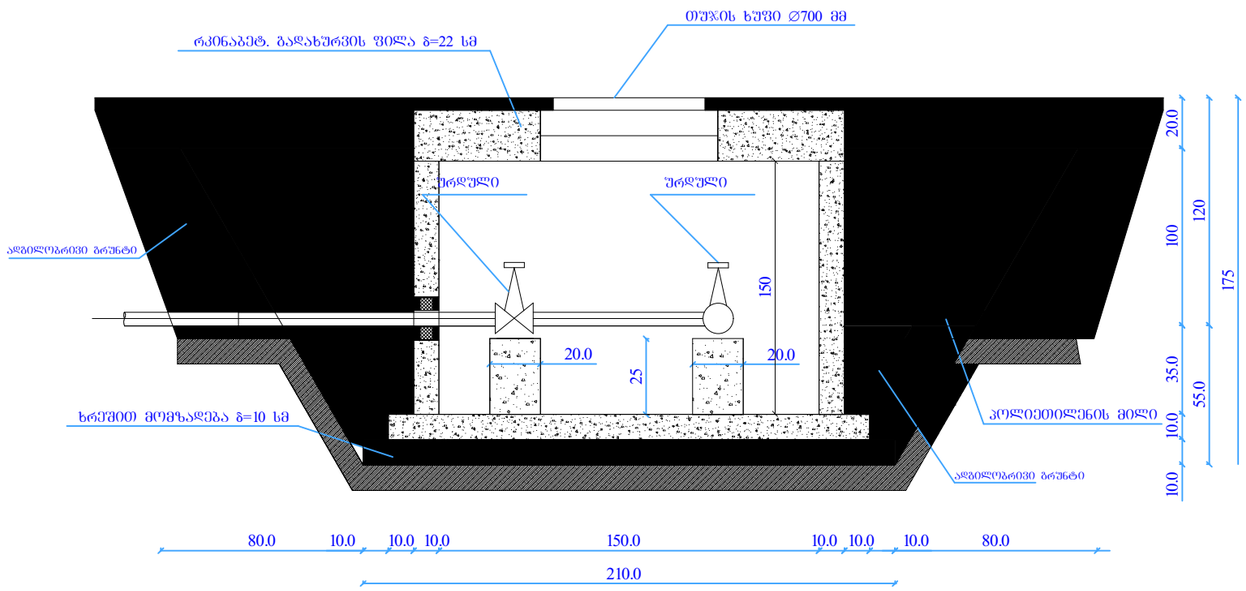

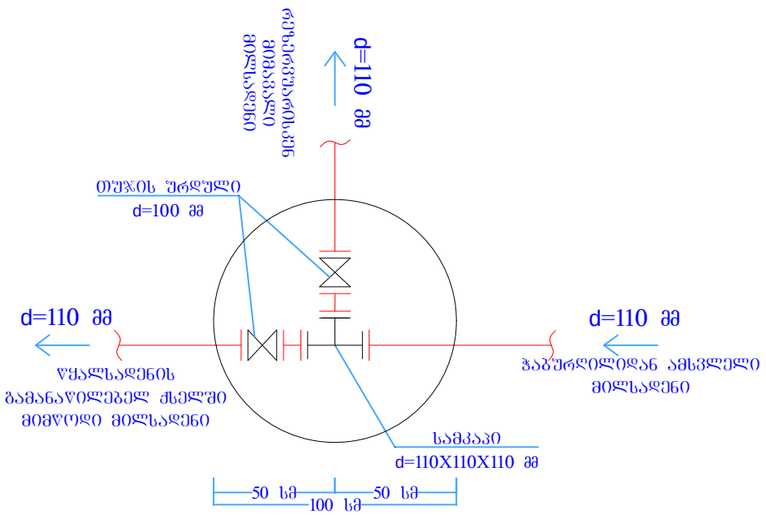

სპეციფიკაცია

1. სამკაპი d=110X110X110 მმ 3 ცალი
2. მილყელი d=110 მმ 4 ცალი
3. მილტუჩი d=110 მმ 4 ცალი
4. ელ. შედუღების ძურო d=110 მმ 5 ცალი
5. თუჯის ურდული d=100 მმ 2 ცალი

ფორმატი	პროექტი
A 3	№

შენიშვნა:

დირექტორი	პროექტმენეჯერი	დამკვეთი	დამკვეთის	ბმიანის ფრონტალის

რევიზია	თარიღი

პროექტის ნაწილი

მუშა პროექტი

ობიექტის სახელწოდება

ჭაბურღილის მოწყობა-დაქსელვა

დამკვეთი

გუგლიდის მუნიციპალიტეტის გამგეობა

ობიექტის მისამართი

სოფ. კორცხელი

ფურცლის სახელი

სათვალთვალო და წყლის რეგულირების ჭის ფრაგმენტი

მასშტაბი 1:100

dizain d

ფურცელი	ფურცლები
19	39

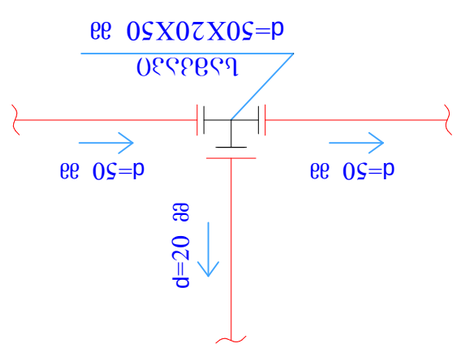

ცხრილი 33.№5
22 ცალი

1. ხსნადი d=50X20X50 მმ 1 ცალი

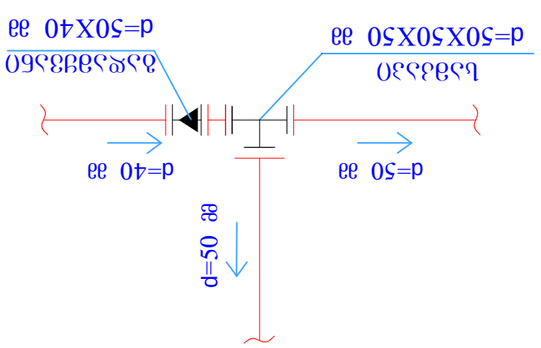

ცხრილი 33.№6
1 ცალი

1. ხსნადი d=50X50X50 მმ 1 ცალი
2. ბაზისური d=50X40 მმ 1 ცალი

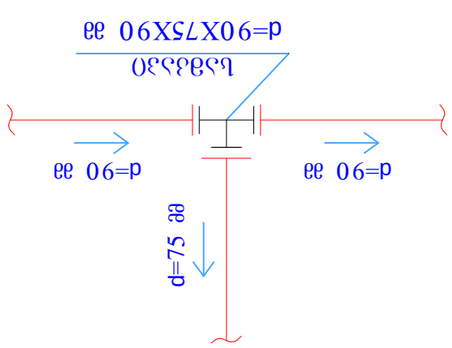

ცხრილი 33.№7
2 ცალი

1. ხსნადი d=90X75X90 მმ 1 ცალი

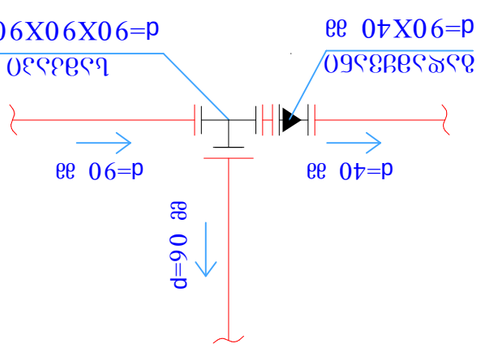

ცხრილი 33.№8
1 ცალი

1. ხსნადი d=90X90X90 მმ 1 ცალი
2. ბაზისური d=90X40 მმ 1 ცალი

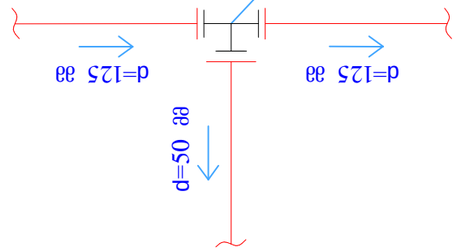

ცხრილი 33.№1
1 ცალი

1. ხსნადი d=125X50X125 მმ 1 ცალი

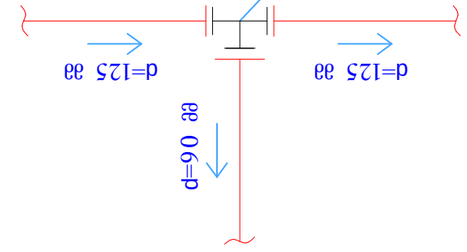

ცხრილი 33.№2
1 ცალი

1. ხსნადი d=125X90X125 მმ 1 ცალი

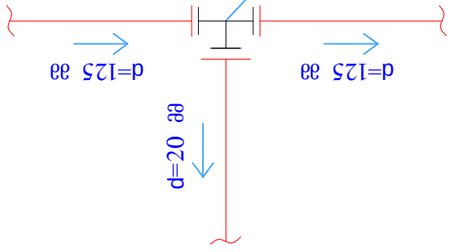

ცხრილი 33.№3
5 ცალი

1. ხსნადი d=125X20X125 მმ 1 ცალი

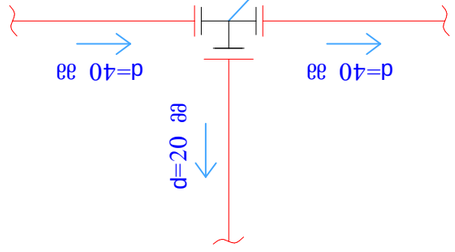

ცხრილი 33.№4
20 ცალი

1. ხსნადი d=40X20X40 მმ 1 ცალი

ამოცანა №9
2 ცალი

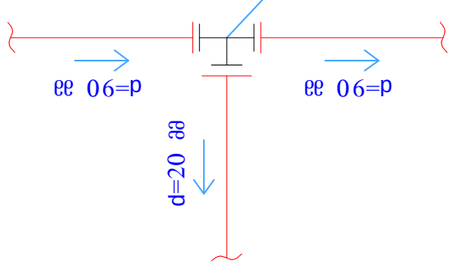

სპეციფიკაცია

1. სამაჯილა d=90X20X90 მმ	1 ცალი	

ამოცანა №10
1 ცალი

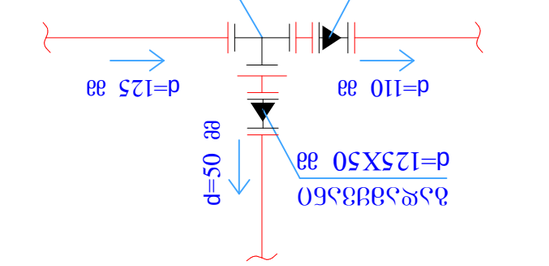

სპეციფიკაცია

1. სამაჯილა d=125X125X125 მმ	1 ცალი	
2. ბაკაბანდი d=125X110 მმ	1 ცალი	
3. ბაკაბანდი d=125X50 მმ	1 ცალი	

ამოცანა №11
1 ცალი

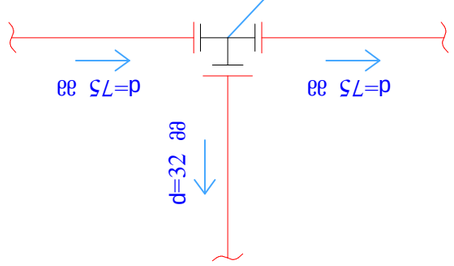

სპეციფიკაცია

1. სამაჯილა d=75X32X75 მმ	1 ცალი	

ამოცანა №12
1 ცალი

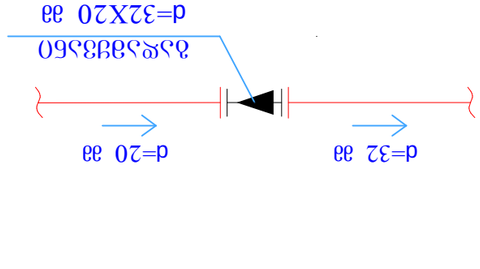

სპეციფიკაცია

1. ბაკაბანდი d=32X20 მმ	1 ცალი	

ამოცანა №13
37 ცალი

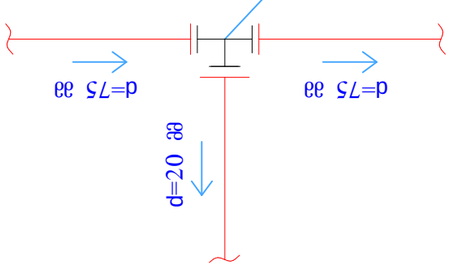

სპეციფიკაცია

1. სამაჯილა d=75X20X75 მმ	1 ცალი	

ამოცანა №14
1 ცალი

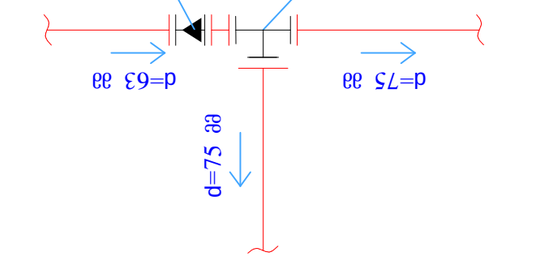

სპეციფიკაცია

1. სამაჯილა d=75X75X75 მმ	1 ცალი	
2. ბაკაბანდი d=75X63 მმ	1 ცალი	

ამოცანა №15
8 ცალი

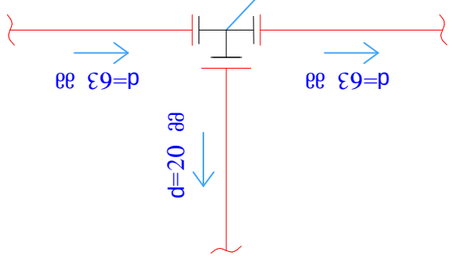

სპეციფიკაცია

1. სამაჯილა d=63X20X63 მმ	1 ცალი	

ამოცანა №16
2 ცალი

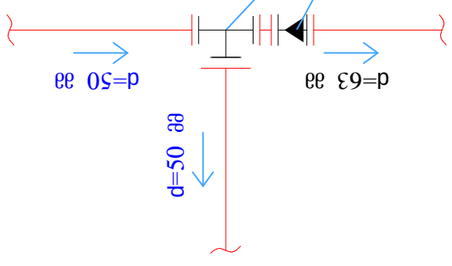

სპეციფიკაცია

1. სამაჯილა d=50X50X50 მმ	1 ცალი	
1. ბაკაბანდი d=63X50 მმ	1 ცალი	

ამოცანა №17
1 ცალი

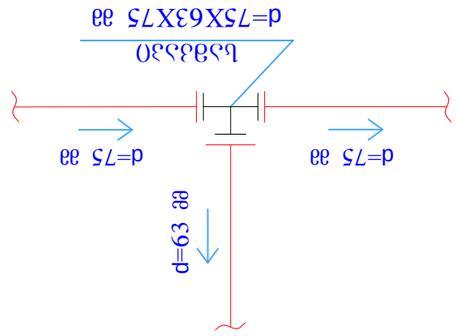

1. ხსნამალი d=75X63X75 მმ 1 ცალი

ცვლილებების ჩამონათვალი

ამოცანა №18
14 ცალი

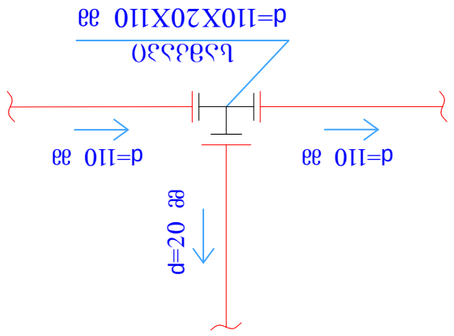

1. ხსნამალი d=110X20X110 მმ 1 ცალი

ცვლილებების ჩამონათვალი

ამოცანა №19
1 ცალი

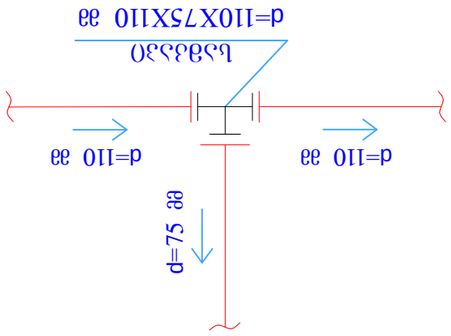

1. ხსნამალი d=110X75X110 მმ 1 ცალი

ცვლილებების ჩამონათვალი

ამოცანა №20
1 ცალი

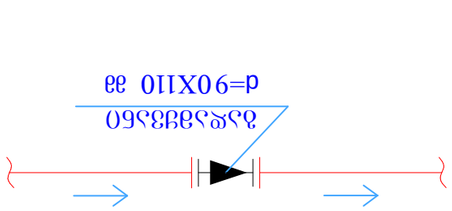

1. ბაღლინჯოები d=90X110 მმ 1 ცალი

ცვლილებების ჩამონათვალი

ამოცანა №21
1 ცალი

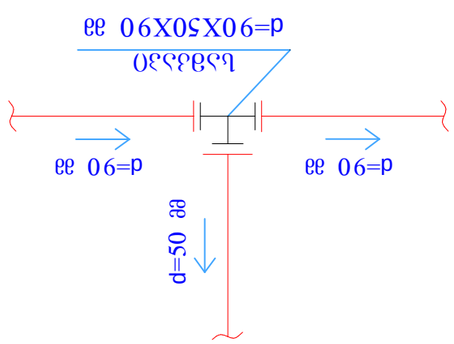

1. ხსნამალი d=90X50X90 მმ 1 ცალი

ცვლილებების ჩამონათვალი

ამოცანა №22
1 ცალი

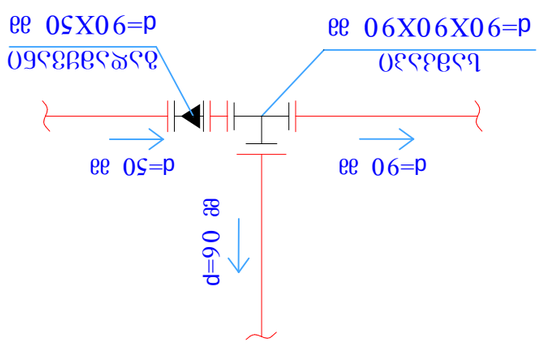

1. ხსნამალი d=90X90X90 მმ 1 ცალი
1. ბაღლინჯოები d=90X50 მმ 1 ცალი

ცვლილებების ჩამონათვალი

ამოცანა №23
1 ცალი

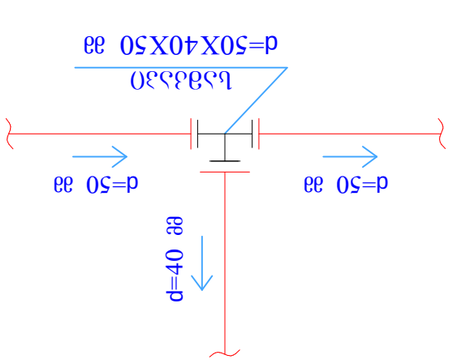

1. ხსნამალი d=50X40X50 მმ 1 ცალი

ცვლილებების ჩამონათვალი

ამოცანა №24
1 ცალი

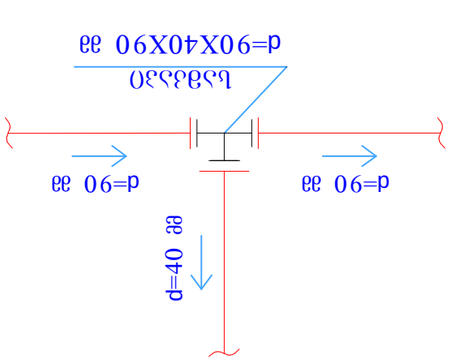

1. ხსნამალი d=90X40X90 მმ 1 ცალი

ცვლილებების ჩამონათვალი

ფორმატი	ზონა	პოზიცია	აღნიშვნა	დასახელება	რაოდენობა	შენიშვნა	

ამოცანა 25

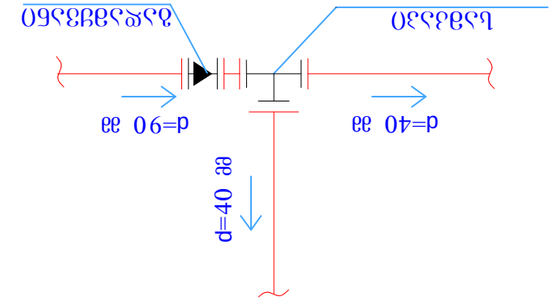

1. ბაფერული d=40X40 ომ 1 ცალი
2. ბაფერული d=40X90 ომ 1 ცალი

ამოცანა 26

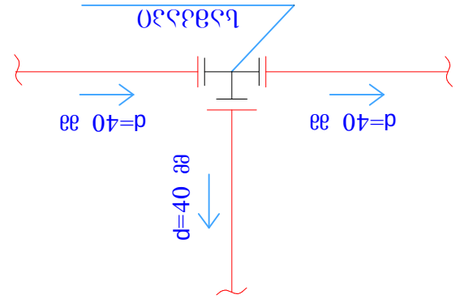

1. ბაფერული d=40X40X40 ომ 1 ცალი

ამოცანა 27

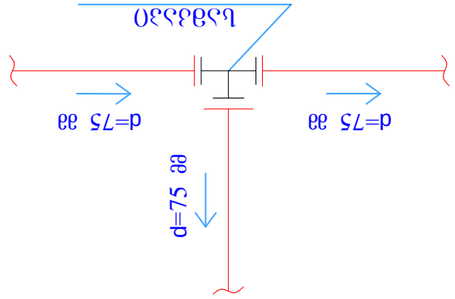

1. ბაფერული d=75X75X75 ომ 1 ცალი

ამოცანა 28

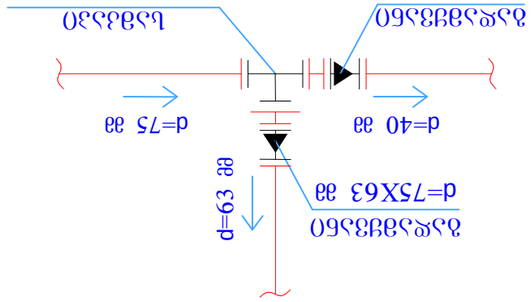

1. ბაფერული d=75X75X75 ომ 1 ცალი
1. ბაფერული d=75X63 ომ 1 ცალი
1. ბაფერული d=75X40 ომ 1 ცალი

ამოცანა 29

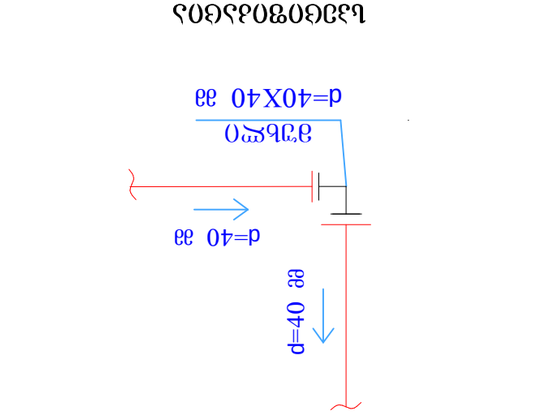

1. ბეჭდური d=40X40 ომ 1 ცალი

ამოცანა 30

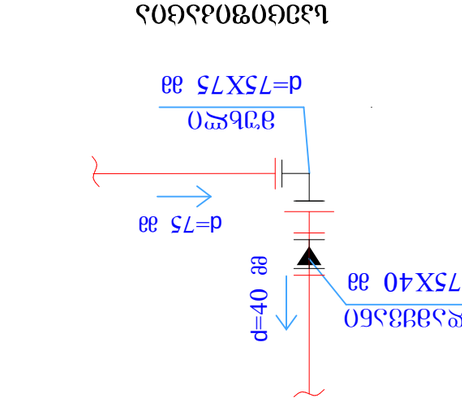

1. ბეჭდური d=75X75 1 ცალი
1. ბაფერული d=75X40 ომ 1 ცალი

ამოცანა 31

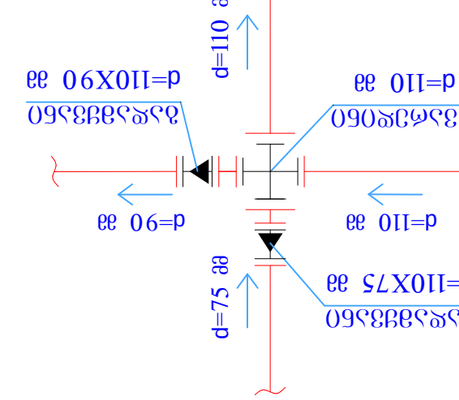

1. ჯამური d=110 ომ 1 ცალი
2. ბაფერული d=110X90 ომ 1 ცალი
3. ბაფერული d=110X75 ომ 1 ცალი

ამოცანა 32

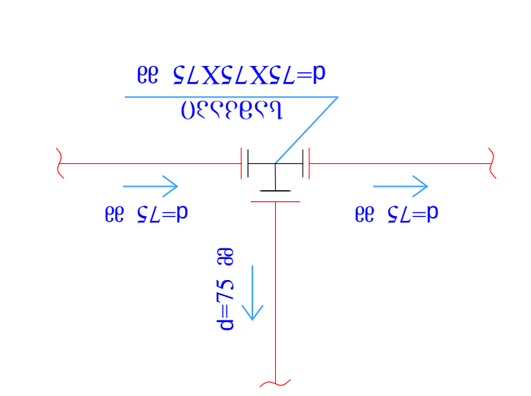

1. ბაფერული d=75X75X75 ომ 1 ცალი

ფორმატი	ფორმატების რაოდენობა	ფორმატის ზომა	ფორმატის აღნიშვნა	ლიტერა	ფურცლების რაოდენობა	ფურცელი	
A3							

კვ.№33
1 ცალი

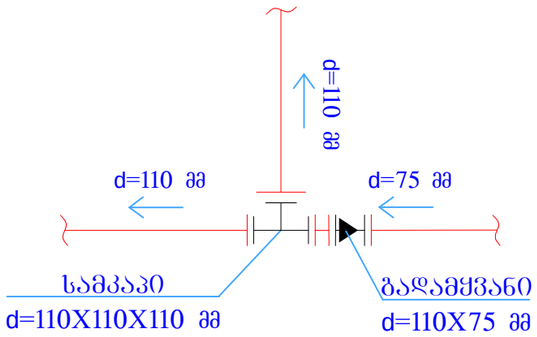

სპეციფიკაცია

1. სამკაპი d=110X110X110 მმ 1 ცალი
2. გადამყვანი d=110X75 მმ 1 ცალი

კვ.№34
2 ცალი

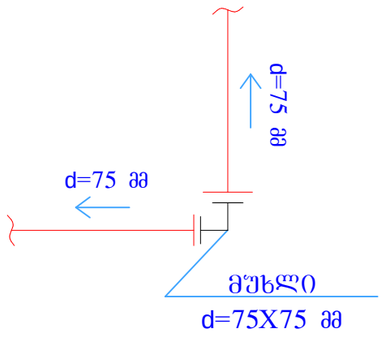

სპეციფიკაცია

1. მუხლი d=75X75 მმ 1 ცალი

კვ.№35
2 ცალი

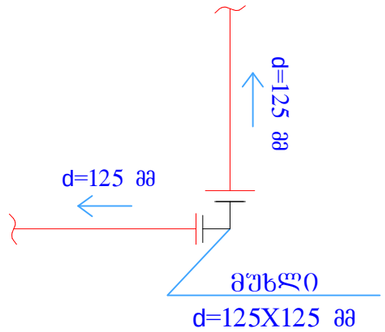

სპეციფიკაცია

1. მუხლი d=125X125 მმ 1 ცალი

კვ.№36
1 ცალი

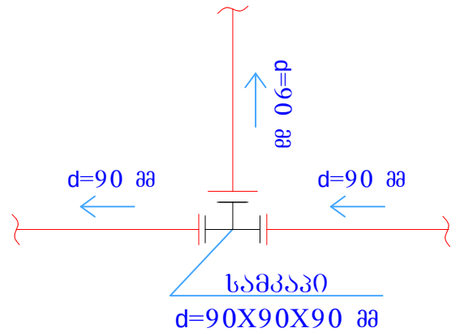

სპეციფიკაცია

1. სამკაპი d=90X90X90 მმ 1 ცალი

წყალსადენის მილის ტრანშეის განივი ჭრილი d=32-125 მმ

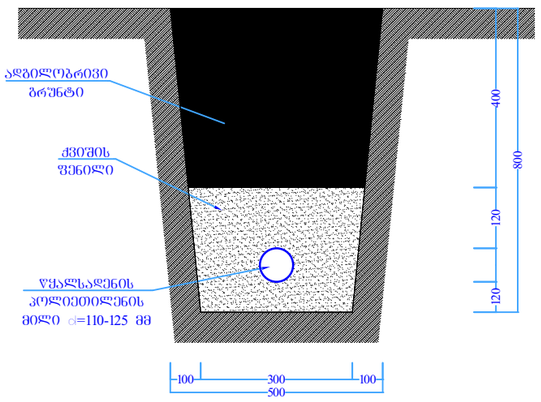

შენიშვნა

მშენებლობის პროცესში განხორციელდეს ტრანშეის ზომების კონტროლი მოცულობების დაცვის და მილის ჩაღმავების მიზნით

1. ჭაში წყალმზომის კვანძი შეიშუთოს თბოსაიზოლაციო მასალით.
2. საპროექტო პოლიეტილენის მილის მოხვევა უნდა განხორციელდეს წყალმზომი კვანძიდან 20 სმ დაცილებით.
3. ტრანშეის თხრილის დამუშავებისას დაცული იქნას უსაფრთხოების წესები.
4. ბრუნტი დაიტკეპნოს სატკეპნით 15-20 სმ სისქის შესაბამისად, ისე რომ ბრუნტის ჩონჩხის მოცულობითი წონა იყოს 1.8 ტ/მ³.

ფორმატი	პროექტი
A 3	№

შენიშვნა:

ყინვაგამძლე პლასტმასის წყალმზომი კვანძის და ჭის მასალათა სპეციფიკაცია

№	დასახელება	განზ.	რ-ბა	პირობითი აღნიშვნა
	წ ყ ა ლ მ ზ ო მ ი			
1	წყალმზომი	ცალი	113	
	პ ო ლ ი ე თ ი ლ ე ნ ი ს მ ი ლ ი			
1	**მილი d 20** (PE-100 SDR 11 PN 16)	ბრძ.მ	495	
2	**მილი d 32** (PE-100 SDR 17 PN 10)	ბრძ.მ	36	
3	**მილი d 40** (PE-100 SDR 17 PN 10)	ბრძ.მ	1946	
4	**მილი d 50** (PE-100 SDR 17 PN 10)	ბრძ.მ	1236	
5	**მილი d 63** (PE-100 SDR 17 PN 10)	ბრძ.მ	260	
6	**მილი d 75** (PE-100 SDR 17 PN 10)	ბრძ.მ	1650	
7	**მილი d 90** (PE-100 SDR 17 PN 10)	ბრძ.მ	825	
8	**მილი d 110** (PE-100 SDR 17 PN 10)	ბრძ.მ	680	
9	**მილი d 75** (PE-100 SDR 11 PN 16)	ბრძ.მ	580	
10	**მილი d 125** (PE-100 SDR 17 PN 10)	ბრძ.მ	305	
	ჯ ვ ა რ ე დ ი ნ ი			
1	110X110X110X110	ცალი	1	
	ს ა მ კ ა პ ი			
1	125X125X125	ცალი	1	
2	125X90X125	ცალი	1	
3	125X50X125	ცალი	1	
4	125X20X125	ცალი	5	
5	110X110X110	ცალი	1	
6	110X75X110	ცალი	1	
7	110X20X110	ცალი	14	
8	90X90X90	ცალი	3	
9	90X75X90	ცალი	2	
10	90X50X90	ცალი	1	
11	90X40X90	ცალი	1	

	ს ა მ კ ა პ ი			
12	90X20X90	ცალი	3	
13	75X75X75	ცალი	5	
14	75X63X75	ცალი	1	
15	75X32X75	ცალი	1	
16	75X20X75	ცალი	37	
17	63X20X63	ცალი	8	
18	50X50X50	ცალი	3	
19	50X40X50	ცალი	1	
20	50X20X50	ცალი	22	
21	40X40X40	ცალი	2	
22	40X20X40	ცალი	20	
	მ უ ხ ლ ი			
1	125X125	ცალი	2	
2	75X75	ცალი	3	
3	40X40	ცალი	2	
	გ ა დ ა მ ყ ვ ა ნ ი			
1	125X110	ცალი	1	
2	125X50	ცალი	1	
3	110X90	ცალი	2	
4	110X75	ცალი	2	
5	90X50	ცალი	1	
6	90X40	ცალი	2	
7	75X63	ცალი	2	
8	75X40	ცალი	2	
9	63X50	ცალი	2	
10	50X40	ცალი	1	
11	32X20	ცალი	1	

	მ ი ლ დ ა მ ხ შ ო ბ ი			
1	**d 90**	ცალი	1	
1	**d 75**	ცალი	1	
3	**d 63**	ცალი	1	
3	**d 50**	ცალი	5	
4	**d 40**	ცალი	6	

ფორმატი A 3	პროექტი №

შენიშვნა:

დირექტორი	**არქიტექტორი**	**დამკვეთი**	**დამკვეთი**	**ინჟინერ-კონსულტანტი**
ბიძინა ბერიაშვილი	ლევან ფირცხალავა	ბაჩა ციცაგი	ვაჟა ფიფიტაშვილი	ლევან ფირცხალავა

რევიზია	თარიღი

პროექტის ნაწილი

მუშა პროექტი

ობიექტის სახელწოდება

ჭაბურღილის მოწყობა-დაქსელვა

დამკვეთი

გუგლიდის მუნიციპალიტეტის გამგეობა

ობიექტის მისამართი

სოფ. კორცხელი

ფურცლის სახელი

ყინვაგამძლე პლასტმასის წყალმზომი კვანძის და ჭის მასალათა სპეციფიკაცია

მასშტაბი 1:100

dizain d

ფურცელი	ფურცლები
25	39

სახანძრო ჰიდრანტი

ჭრილი I - I

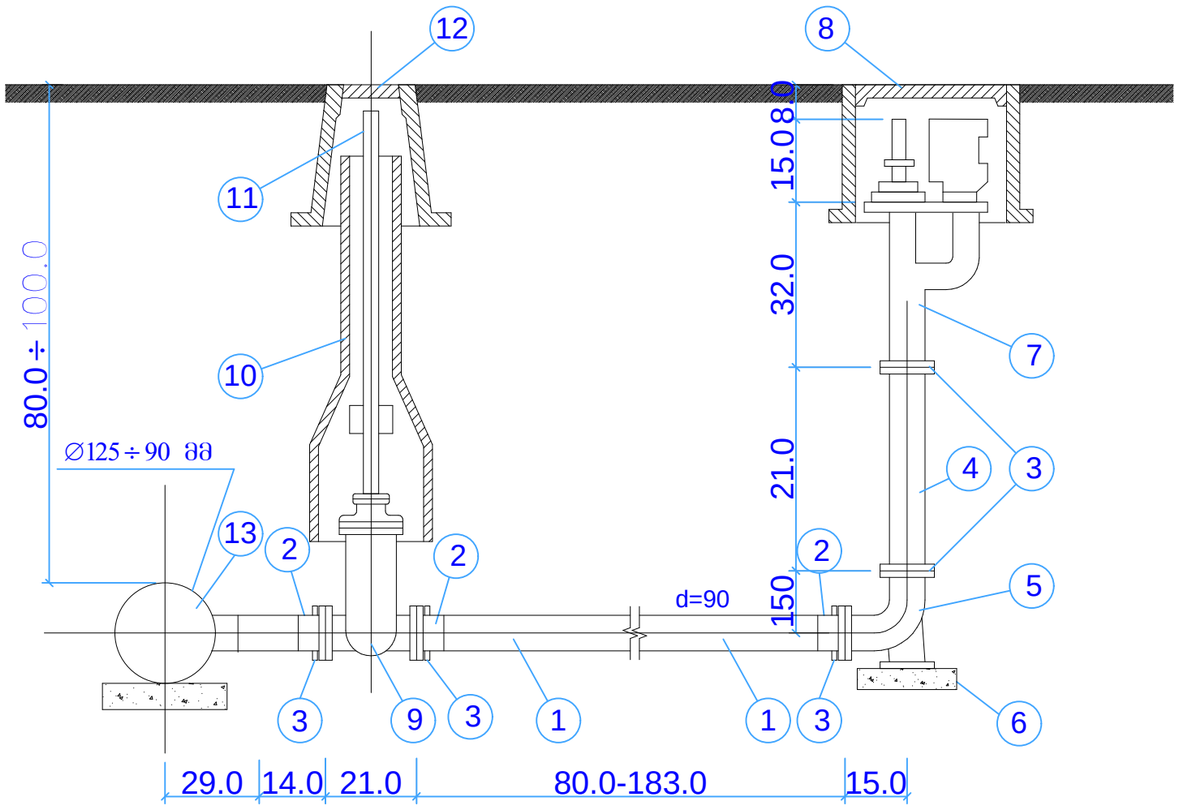

ერთი სახანძრო ჰიდრანტის მასალათა სპეციფიკაცია

№	დასახელება	ტიპი სახ. სტ.	ზომა	განზ.	რ-ბა	ფონა, კგ		შენიშვნა
						ერთ.	სულ	
1	ფოლადის მილი	10704-76	89 / 5	გრძ.მ	18,8	10,36	194,77	
2	მილყელი d=90 მმ	-	90	ცალი	3	-	-	
3	მილტუჩი (ფლანეცი)	1255-67	100	ცალი	3	3,19	9,57	
4	ფოლადის ჰიდრანტის მილი მილტუჩით (ფლანეცი)	8437-73	89 / 5	ცალი	1	17,2	17,2	
5	მუხლი 90° ჭვესადგამით	ფოლადი	-	ცალი	1	-	-	
6	ბეტონის ჭვესაგები ზომით 30X30X10 სმ	-	-	მ³	0,01	-	-	
7	სახანძრო ჰიდრანტი	-	80	ცალი	1	-	-	
8	სახანძრო ჰიდრანტის ხუფი	-	-	ცალი	1	-	-	
9	ურდული d=100 მმ	-	100	ცალი	1	-	-	
10	ურდულის გარსაცმი	-	-	ცალი	1	-	-	
11	შპინდელის ღერო	-	-	ცალი	1	-	-	
12	ურდულის ხუფი თუჯის	-	-	ცალი	1	-	-	
13	სამკაპი	-	125X90X125 110X90X110	ცალი	1	-	-	
14	ელ. შედუღების ძურო d=90 მმ	-	90	ცალი	1	-	-	

სახანძრო ჰიდრანტი გეგმა

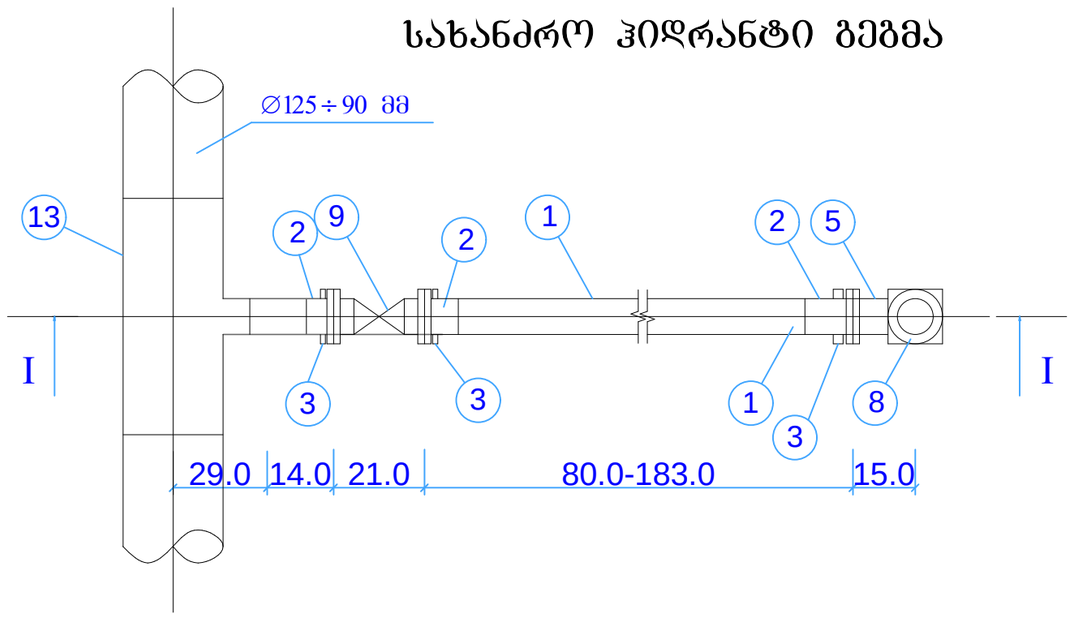

მიწისზედა გეგმა

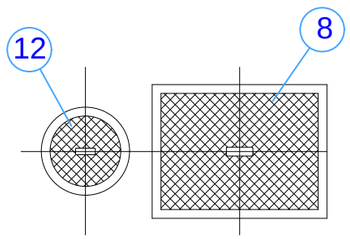

შენიშვნა

სახანძრო ჰიდრანტები განთავსდეს სავალ ნაწილთან ახლოს (ტროტუარზე ან გზის პირას)

ფორმატი	პროექტი
A 3	№

შენიშვნა:

მამაცა ეკიდლაძე	ლაშა ფანცულაია	ბაჩა ძიძიგურაშვილი	ალეკო წულუკიძე
დირექტორი	არქიტექტორი	დამფუძნებელი	ჰიდროტექნიკოსი

რევიზია	თარიღი

პროექტის ნაწილი

მუშა პროექტი

ობიექტის სახელწოდება

ჭაბურღილის მოწყობა-დაქსელვა

დამკვეთი

გუგლიდის მუნიციპალიტეტის გამგეობა

ობიექტის მისამართი

სოფ. კორცხელი

ფურცლის სახელი

სახანძრო ჰიდრანტი

dizain d

ფურცელი	ფურცლები
26	39

მომხმარებელთან მიერთებები და წყალმზომების მონტაჟი

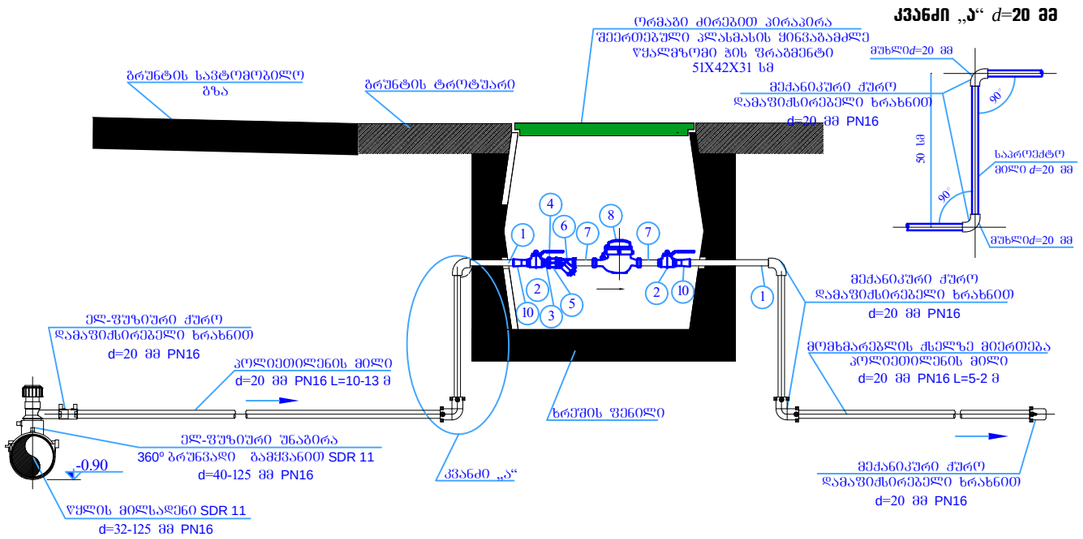

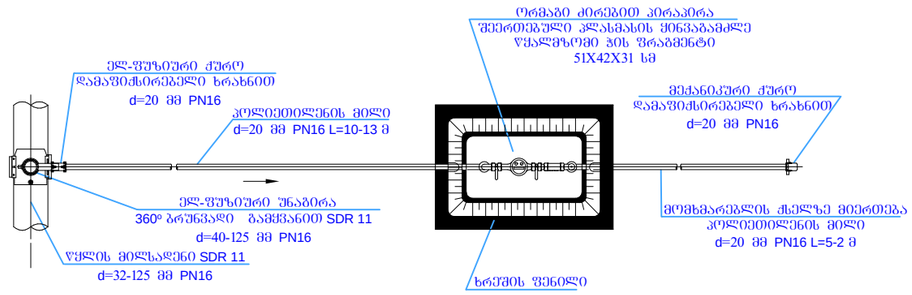

ყინვაგამძლე პლასმასის წყალმზომი კვანძის და ჭის მასალათა სპეციფიკაცია

№	დასახელება	განზ.	რ-ბა	შენიშვნა
1	წყალმზომი ჭის კონსტრუქცია	ცალი	113	
2	პოლ. მილსადენი d=20 მმ	გრძ.მ	495	
3	ვენტილი d=15 მმ	ცალი	113	
4	ჭახნაბი (სბრონი) d=15 მმ	ცალი	226	
5	კონტრქანჩი d=15 მმ	ცალი	113	
6	ძური d=15 მმ	ცალი	226	
7	ფილტრი d=15 მმ	ცალი	113	
8	მუხლი 90° d=20 მმ	ცალი	452	
9	მოძრავი ქანჩი d=15 მმ	ცალი	113	
10	წყალმზომი d=15 მმ	ცალი	113	
11	მილყელი d=15 მმ	ცალი	226	
12	მექ. გადამყვანი d=15X20 მმ	ცალი	113	

შ ე ნ ი შ ვ ნ ე ბ ი

1. ჭაში წყალმზომის კვანძი შეიფუთოს თბოსაიზოლაციო მასალით.
2. საპროექტო პოლიეტილენის მილის მოხვევა უნდა განხორციელდეს წყალმზომი კვანძიდან 20 სმ დაცილებით.
3. ტრანშეის თხრილის დამუშავებისას დაცული იქნას უსაფრთხოების წესები.
4. ბრუნტი დაიტკეპნოს სატკეპნით 15-20 სმ სისქის შესაბამისად, ისე რომ ბრუნტის ჩონჩხის მოცულობითი წონა იყოს 1.8 ტ/მ³.

ფორმატი	პროექტი
A 3	№

შენიშვნა:

ბმიორა ფუფალაძე	დავით ფალავანდიშვილი	ბესო ქერეი	ბესო ქერეი	ოთარი წულაია
დირექტორი	არქიტექტორი	დამფუძნებელი	დამფუძნებელი	ჰიდროტექნიკოსი

რევიზია	თარიღი

პროექტის ნაწილი

მუშა პროექტი

ობიექტის სახელწოდება

ჭაბურღილის მოწყობა-დაქსელვა

დამკვეთი

გუგლიის მუნიციპალიტეტის გამგეობა

ობიექტის მისამართი

სოფ. კორცხელი

ფურცლის სახელი

მომხმარებელთან მიერთებები და წყალმზომების მონტაჟი; მასალათა სპეციფიკაცია

dizain d

ფურცელი	ფურცლები
27	39

ჭაბურღილის მოწყობის სქემატური ნახაზი
ჭრილი I-I

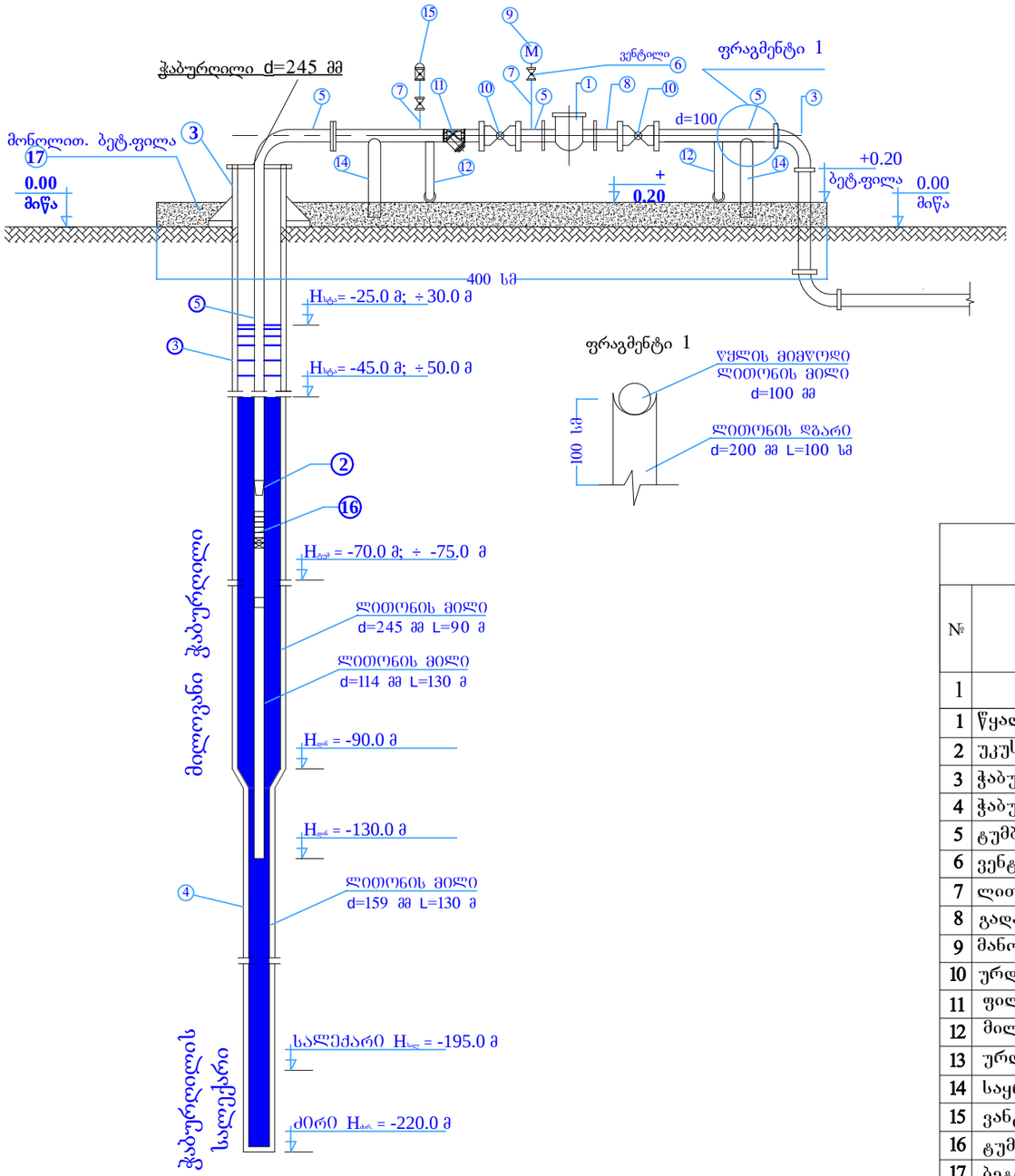

ჭაბურღილის გეგმა

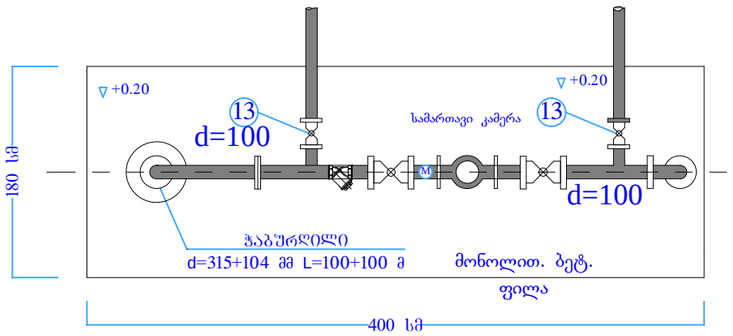

სპეციფიკაცია

№	დასახელება	ზომა	განზ.	რაოდენობა	შენიშვნა
1	2	3	4	5	8
1	წყალმზომი	100	კომპლექტი	1	
2	უკუსარქველი	100	ცალი	1	
3	ჭაბურღილის ლითონის მილი	245	გრძ.მ	90	
4	ჭაბურღილის ლითონის მილი	159	გრძ.მ	130	
5	ტუმბოს ლითონის მილი	114	გრძ.მ	130	
6	ვენტილი	15	ცალი	2	
7	ლითონის მილი	15	გრძ.მ	2	
8	გადასახსნელი ფოლადის (ქურო)	100	ცალი	10	
9	მანომეტრი	15	კომპლექტი	1	
10	ურდული ფოლადის PN=16	100	კომპლექტი	2	
11	ფილტრი	100	კომპლექტი	1	
12	მილი ფოლადის საღრენაჟო, გადამღვრელი	50	გრძ.მ	20	დამცლელი
13	ურდული ფოლადის PN=16	50	ცალი	2	
14	საყრდენი მილი მონაჭერით d=200; L=0.5	200	ცალი	2	
15	ვანტუზი ვენტილით	50	კომპლექტი	1	
16	ტუმბო		ცალი	1	
17	ბეტონის ფილა 1.8X4.0X0.2 მ W=1.44 მ³		ცალი	1	

ფორმატი A 3 | პროექტი №

შენიშვნა:

მმობა ბუბელავა	დავით ელიავა	ბესო ბერია	ბელა ძიძიგურაშვილი	ოთარი წულაია
დირექტორი	არქიტექტორი	დამფუძნებელი	დამფუძნებელი	ჰიდროტექნიკოსი

რევიზია	თარიღი

პროექტის ნაწილი: **მუშა პროექტი**

ობიექტის სახელწოდება: **ჭაბურღილის მოწყობა-დაქსელვა**

დამკვეთი: **გუგლიის მუნიციპალიტეტის გამგეობა**

ობიექტის მისამართი: **სოფ. კორცხელი**

ფურცლის სახელი: **ჭაბურღილი; მასალათა სპეციფიკაცია**

dizain d

ფურცელი	ფურცლები
28	39

ლითონის კოშკურა რეზერვუარის გვერდხედი

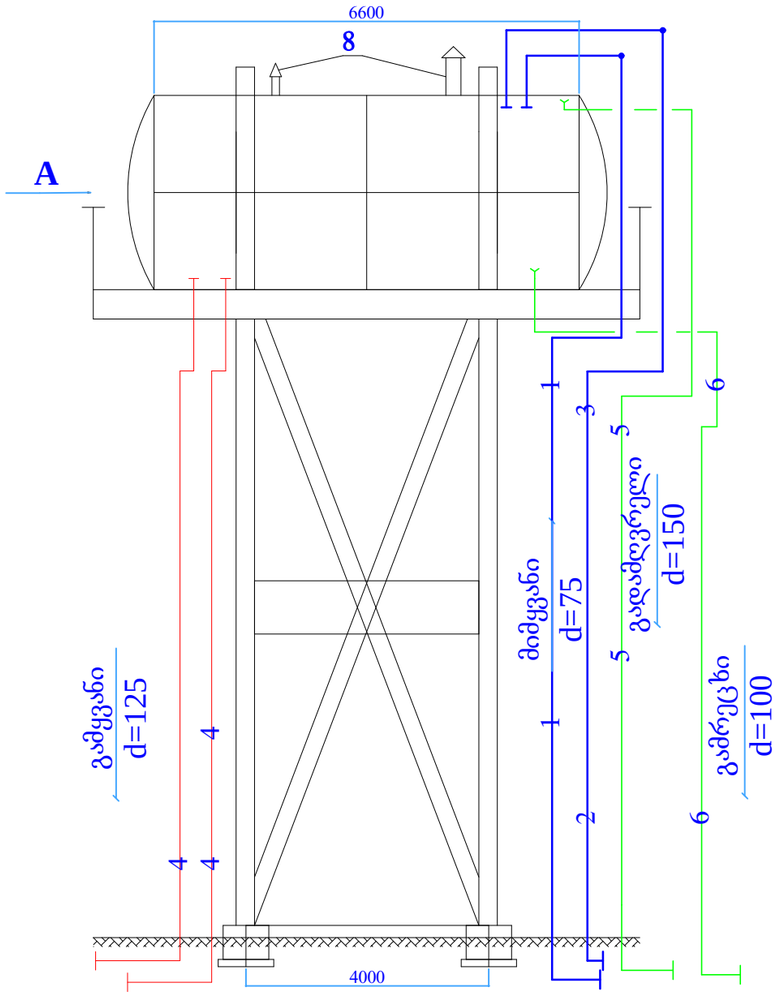

გეგმა

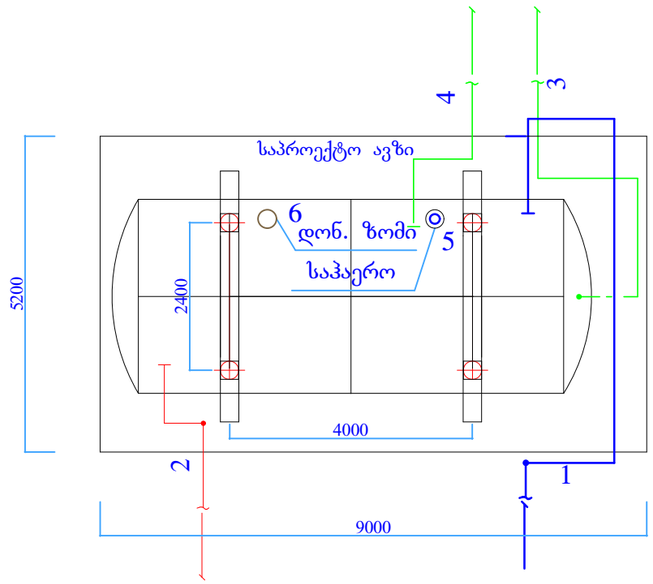

წყალმზომის კვანძის ექსპლიკაცია

-1- მიმწოდებელი №1 ჭაბურღილიდან

-2- დამხარჯი მილი d=125

-3- გადამღვრელი

-4- გამრეცხი

-5- საჰაერო

-6- დონ მზომი

ფორმატი	პროექტი
A 3	№

შენიშვნა:

ბმობის ფურცლის	დავით ფარცხალაძე	ბაჩა ძიძიგურაშვილი	ბაჩა ძიძიგურაშვილი	ოთარი წულაია
დირექტორი	არქიტექტორი	დამამუშავა	დამამუშავა	ჰიდროტექნიკი

რევიზია	თარიღი

პროექტის ნაწილი

მუშა პროექტი

ობიექტის სახელწოდება

ჭაბურღილის მოწყობა-დაქსელვა

დამკვეთი

გუგლიდის მუნიციპალიტეტის გამგეობა

ობიექტის მისამართი

სოფ. კორცხელი

ფურცლის სახელი

ლითონის კოშკურის გეგმა

dizain d

ფურცელი	ფურცლები
29	39

წყალსაწნეო კოშკის კონსტრუქცია

გვერდხედი

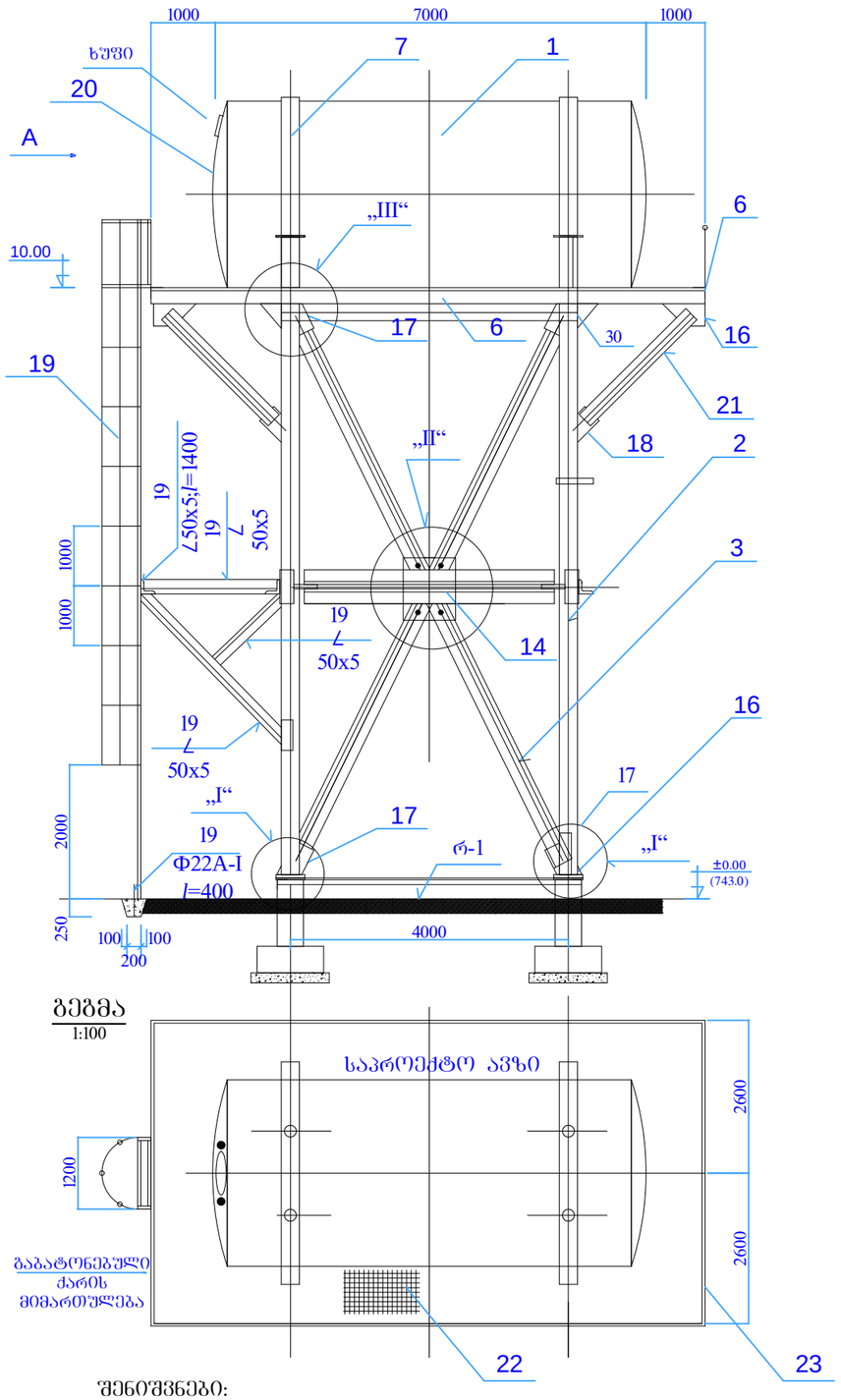

„ A“

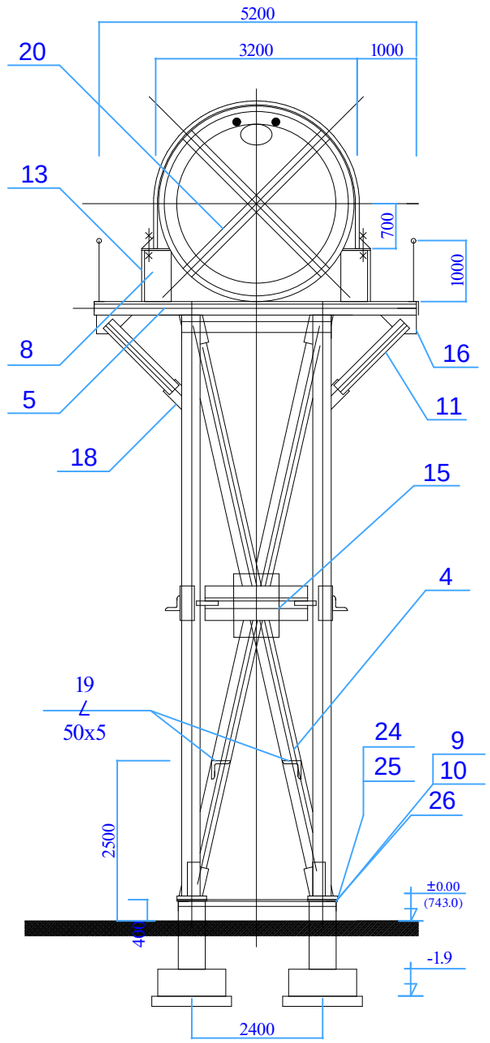

გეგმა
1:100

სპეციფიკაცია ერთ სადაწნეო კოშკზე

28	ფურცელი δ=12 70x70	ფოლ.	20	0.5	10	
27	ფურცელი δ=12 220x70	ფოლ.	10	1.5	15	
26	საყელური ∅45 მმ δ=5	ფოლ.	16	0,04	0.65	
25	ქანჩი მ-24	ფოლ.	16	0,01	1.8	
24	ორიბანა 140x70 δ=8	ფოლ.	8	0,62	6.1	
23	მოაჯირი l=19.4	ფოლ.	1	147.2	147.1	
22	გისოსიანი გადის იატაკი კუთხოვანას ჩარჩოთი	ფოლ.	1	1152	1152	F=62.8
21	∠ 70x7 l=2500	ფოლ.	4	18.4	74	
20	სალტე 120x7 l=3200	ფოლ.	4	21.1	84.4	
19	კიბე h=10 მ	ფოლ.	1	450.0	450.0	
18	ფურცელი δ=10 200x200	ფოლ.	2	3.1	6.6	
17	∠100x10 l=200	ფოლ.	8	1.6	12.8	
16	ფურცელი δ=10 50x150	ფოლ.	8	0,6	4.8	
15	საკვ. ფურც. δ=10 300x500	ფოლ.	2	11.7	23.4	
14	საკვ. ფურც. δ=10 300x600	ფოლ.	2	14.5	29	
13	ფურცელი δ=14 150x150	ფოლ.	8	2.3	18.4	
12	ფურცელი δ=10 150x150	ფოლ.	12	1.9	22.8	
11	∠ 75x6 l=1500	ფოლ.	4	10.3	42.4	
10	ფურცელი δ=6 450x450	ფოლ.	4	22.5	190	
9	ფურცელი δ=16 500x500	ფოლ.	4	31.4	125.6	
8	ფურცელი δ=12 1400x900	ფოლ.	4	118.4	473.8	
7	სალტე ზოლოვანა 140x10 l=6580	ფოლ.	2	71.8	143.6	
6	∠ 75x6 l=28,4 მ კონტური	ფოლ.	1	196	196	
5	I №24 l=5100	ფოლ.	2		278.4	
4	∠ 80x6 l=4800	ფოლ.	8	35.3	282.4	
3	∠ 80x6 l=5100	ფოლ.	8	37.5	300.0	ГОСТ 80509-86
2	მილი $∅_0$=159 δ=8 l=9830 Σl=39.4 მ	ფოლ.	4	292.8	1171.2	
1	რეზერვუარი ∅3200 l=7000	ფოლ.	1	6,2 ტნ	6.2ტნ	მზა პროდ.
პოზ	დასახელება	მასალა	რაოდ.	1 ც. / ზონა, კგ	სულ / ზონა, კგ	შენიშვნა

საერთო ზონა
G.11466 კგ
რეზერვუარის გარეშე - 5266 კგ

შენიშვნები:

1. გამქვანი მილი უნდა იძნას შექვანილი რეზერვუარში h=8 სმ ნალექის მიტაცების ასაცილებლად;
2. ნალექის დაბროვების δ=6 სმ შემდეგ რეზერვუარი უნდა გაიზომინდოს;
4. ქანჩი დამაბრდეს ჭანჭიკზე ზერტილოვანი შედუღებით.

ფორმატი	პროექტი
A 3	№

შენიშვნა:

დირექტორი	პროექტორი	დამფუძნ.	დამფუძნ.	ჟურნალი ბ.ბერიძე

რევიზია	თარიღი

პროექტის ნაწილი
მუშა პროექტი

ობიექტის სახელწოდება
ჭაბურღილის მოწყობა-დაქსელვა

დამკვეთი
ბუგდიდის მუნიციპალიტეტის გამგეობა

ობიექტის მისამართი
სოფ. კორცხელი

ფურცლის სახელი
წყალსაწნეო კოშკის კონსტრუქცია

dizain d

ფურცელი	ფურცლები
30	39

წყალსაწნეო კოშკის კონსტრუქცია
დამატებითი სიხისტე

„A - A“

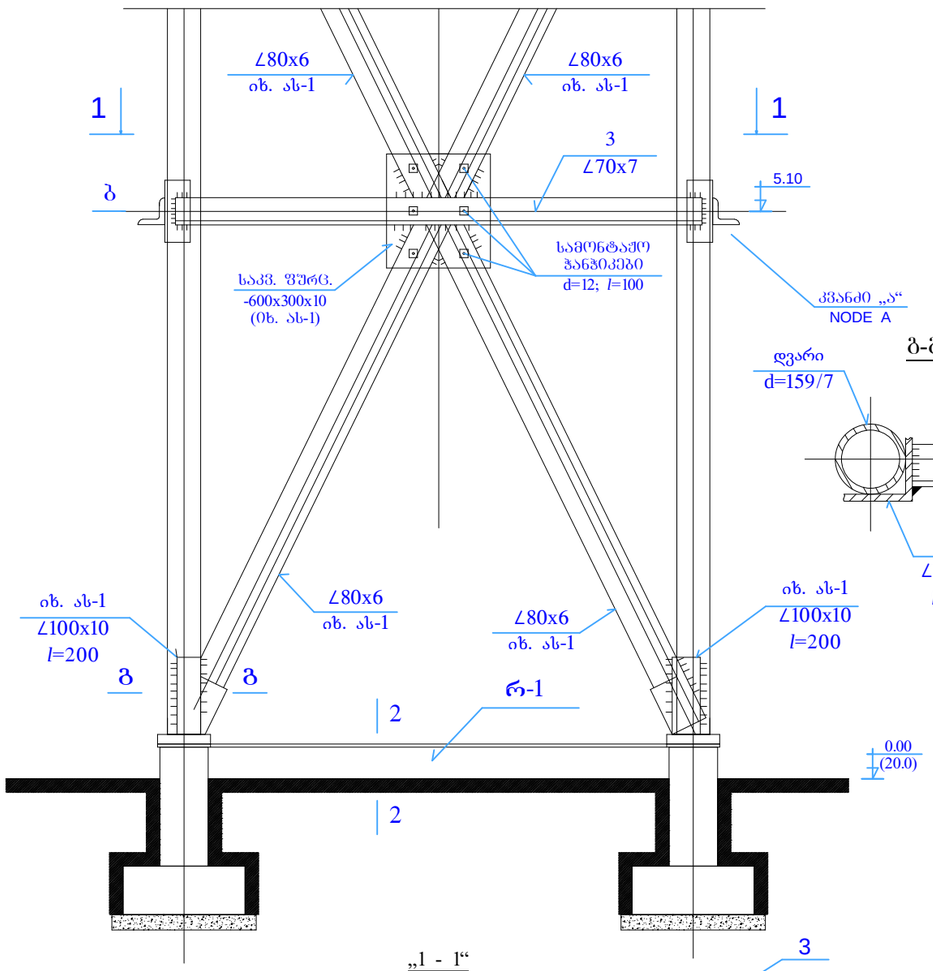

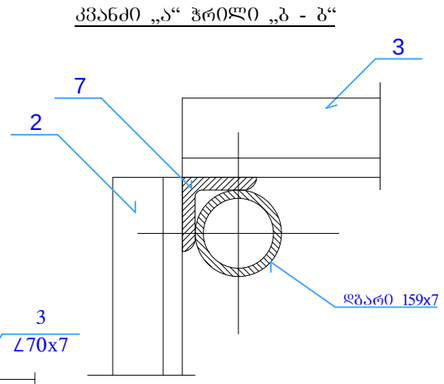

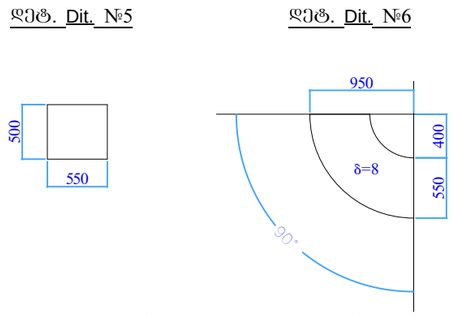

საერთო წონა G≈194 კგ

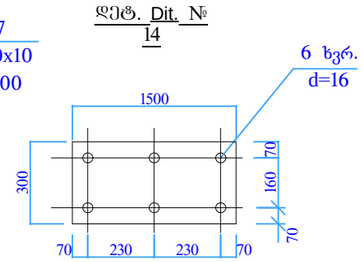

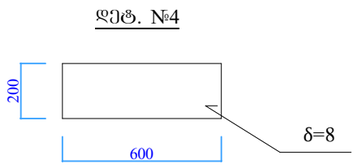

7	∠ 100x100x10 l=150	ფოლ.	4	2,3	9,2	
6	საკვანძო შურგ. 190x8 l=190	ფოლ.	4	2,8	11,4	
5	საკვანძო შურგ. 100x8 l=110	ფოლ.	8	0,77	6,2	
4	საკვანძო შურგ. 200x8 l=600	ფოლ.	1	7,5	7,5	
3	∠ 70x7 l=4160	ფოლ.	2	30,7	61,4	
2	∠ 70x7 l=2160	ფოლ.	2	15,9	31,8	
1	∠ 70x7 l=4000	ფოლ.	2	34,0	68,0	
პოზ	დასახელება	მასალა	რაოდ.	1 ც.	სულ	შენიშვნა
				წონა, კგ		

„1 - 1“

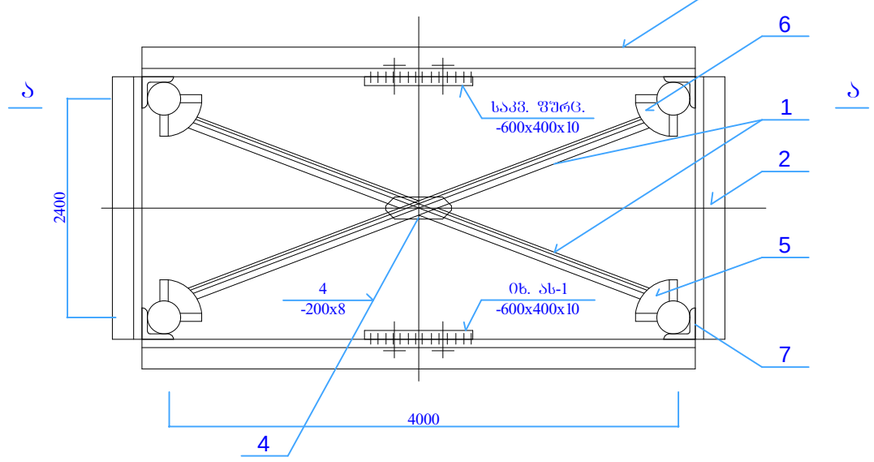

2-2

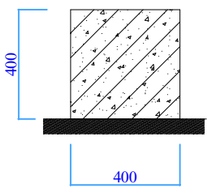

შენიშვნები:

- V=50მ³ მოცულობის წყალსაწნეო კოშკი
- ქანჩი დამაბრდეს ჭანჭიკზე წერტილოვანი შედუღებით.
- ტექნოლოგიური და ელექტროტექნიკური სამშაოები შესრულდება სამშენებლო სამუშაოების დამთავრების შემდეგ.
- ტექნოლოგიური ხვრელების განთავსება იხილეთ ელექტრო და ტექნოლოგიურ ნახაზებში.

ფორმატი	პროექტი
A 3	№

შენიშვნა:

ბმობა ფოდოლავა	დავით ტორდაძე	ბაჩა ძიძიგურაშვილი	ბაჩა ძიძიგურაშვილი	ბაჩა ბერიძე
დირექტორი	არქიტექტორი	დამფუძნებელი	დამფუძნებელი	ჰიდროტექნიკოსი

რევიზია	თარიღი

პროექტის ნაწილი
მუშა პროექტი

ობიექტის სახელწოდება
ჭაბურდილის მოწყობა-დაქსელვა

დამკვეთი
გუგლიდის მუნიციპალიტეტის გამგეობა

ობიექტის მისამართი
სოფ. კორცხელი

შურფის სახელი
წყალსაწნეო კოშკის კონსტრუქცია; დამატებითი სიხისტე

dizain d

შურცელი	შურცლები
31	39

წყალსაწნეო კოშკის კონსტრუქცია
დამატებითი სიხისტე

კვანძი „I“

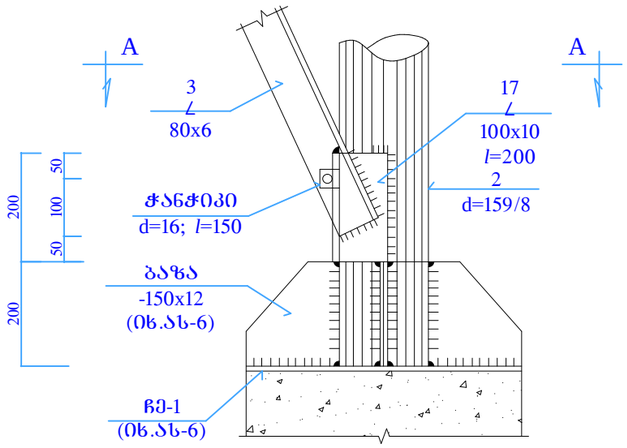

A - A

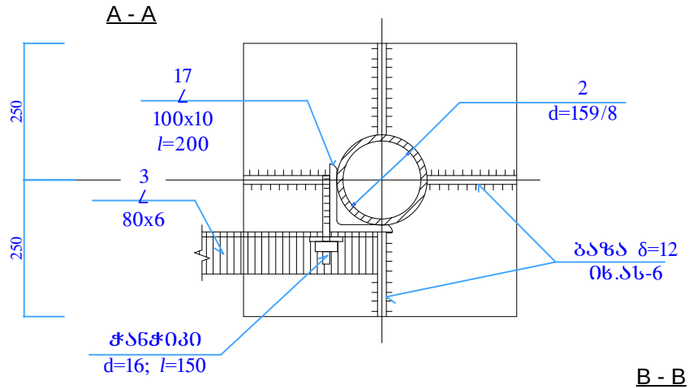

კვანძი „II“

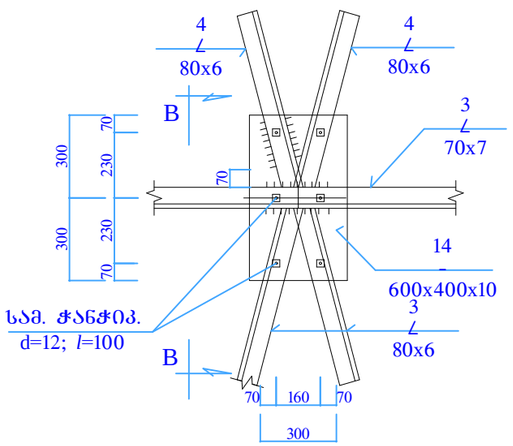

B - B

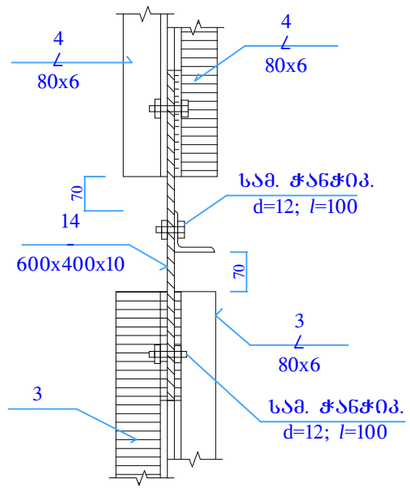

კვანძი „III“

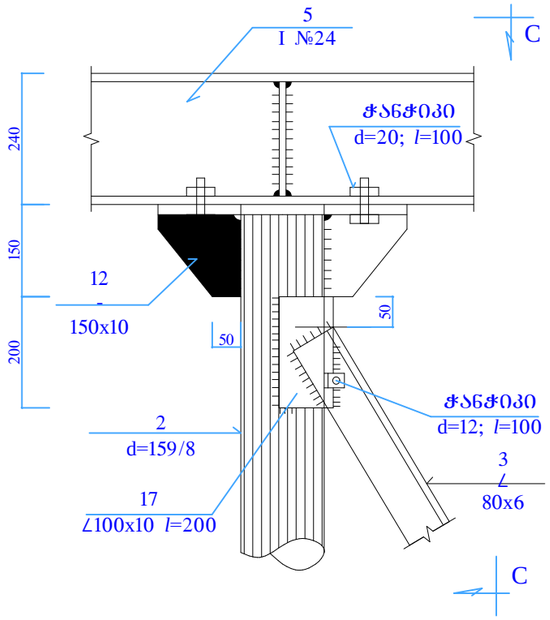

C-C

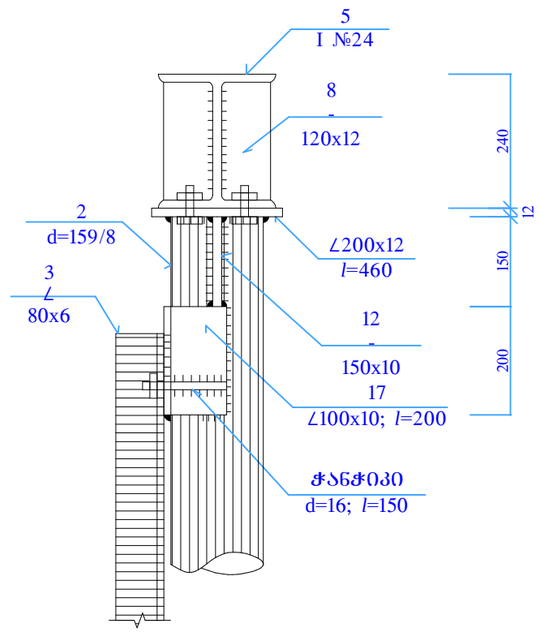

შენიშვნები:

1. შედუღებისათვის გამოყენ. ელექტროდი Э-42; მუშა ნაკერის სიმაღლე $h^{ნ}$=8მმ; კონსტრუქციულის $h^{ნ}$=6მმ;
2. ლითონკონსტრუქციები დაიფაროს ანტიკოროზიული ლაქით.

ფორმატი	პროექტი
A 3	№

შენიშვნა:

მამაცა ფუფალაძე	დავით ტორნაოსის ძე	ბაჩა ტრეტი	ბაჩა ტრეტი	ნიკოლოზ ბურჭულაძე
დარეგისტრირებ.	არქიტექტორი	დამფუძნებ.	დამფუძნებ.	ჯეიერტეხნიკერი

რევიზია	თარიღი

პროექტის ნაწილი

მუშა პროექტი

ობიექტის სახელწოდება

ჭაბურღილის მოწყობა-დაქსელვა

დამკვეთი

გუგლიდის მუნიციპალიტეტის გამგეობა

ობიექტის მისამართი

სოფ. კორცხელი

ფურცლის სახელი

წყალსაწნეო კოშკის კონსტრუქცია

dizain d

ფურცელი	ფურცლები
32	39

ავზის შიდა გამაგრების კონსტრუქცია

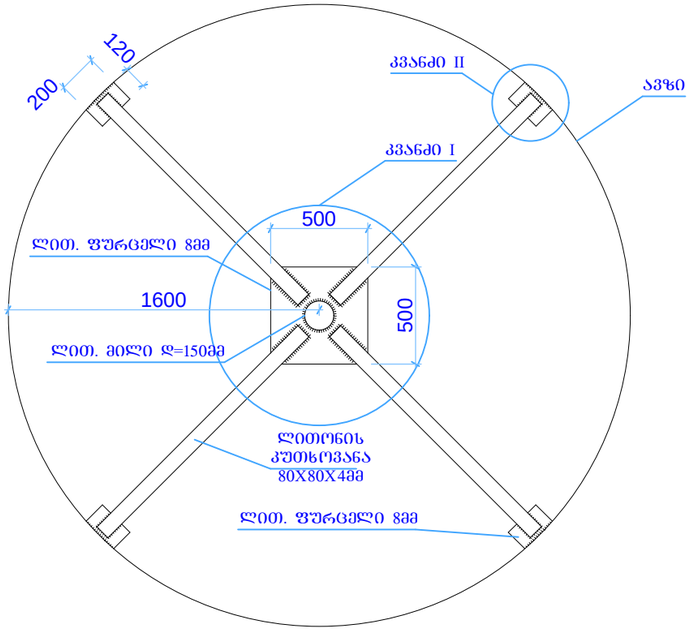

კვანძი I

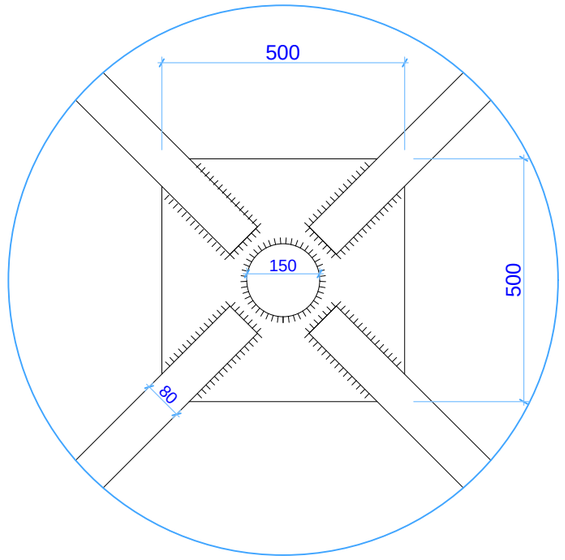

კვანძი II

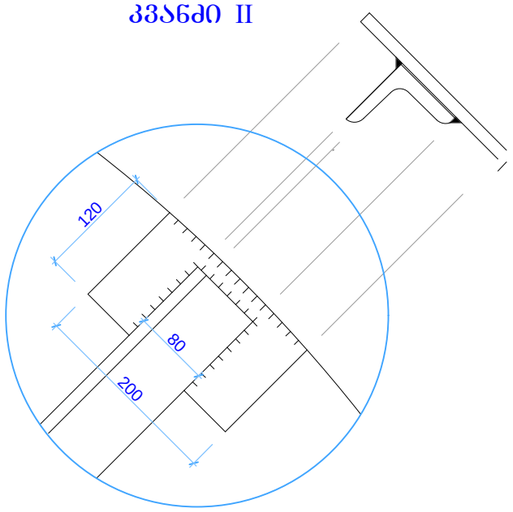

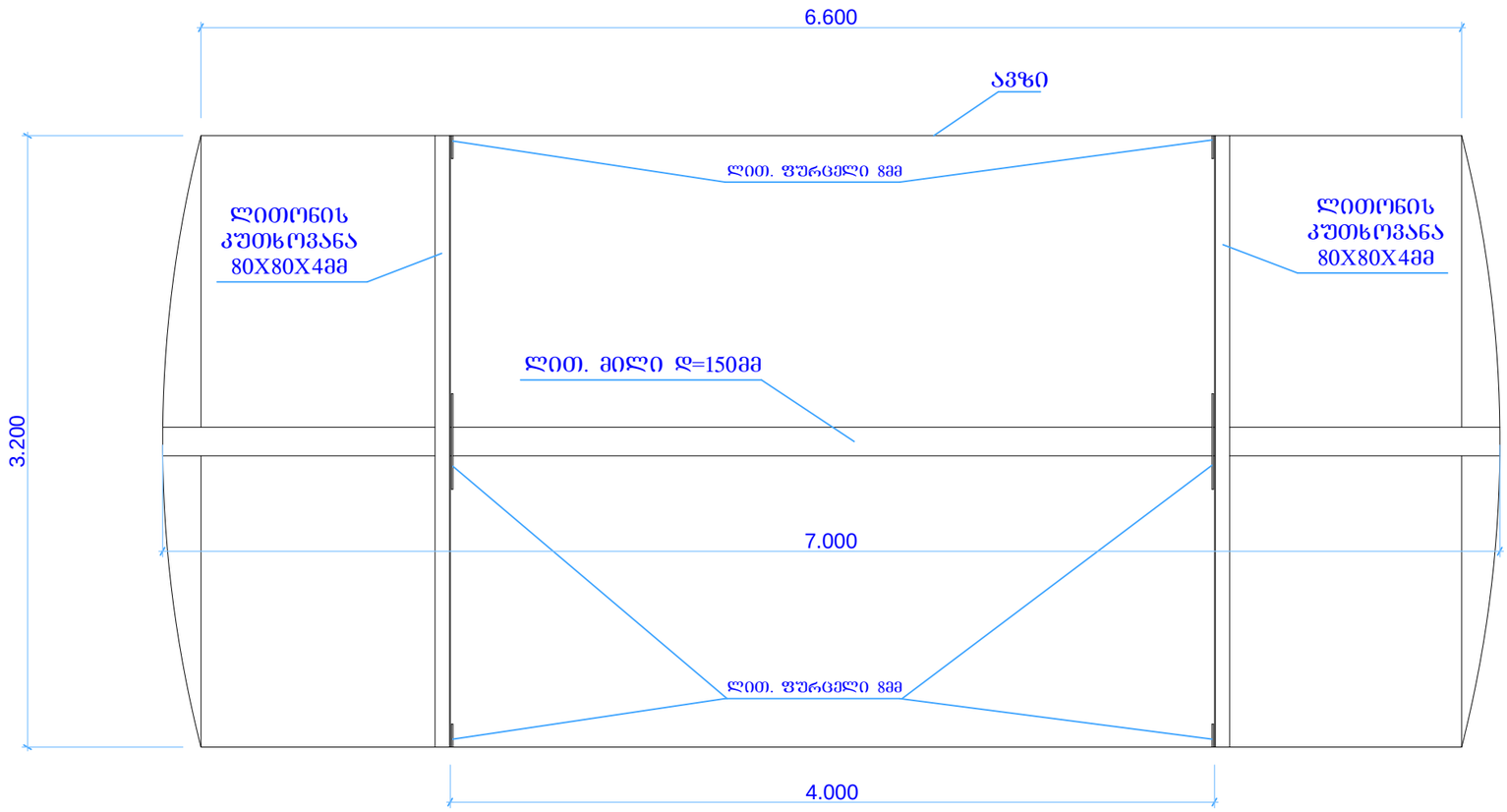

ფორმატი	პროექტი
A 3	№

შენიშვნა:

დირექტორი	არქიტექტორი	დამფუძნებელი	დამფუძნებელი	ჰიდროტექნიკოსი
ამირან ფოფოლაძე	დავით ალფასიძე	ბესო ალრეი	ავზის ძირითადსაფუძველი	ტრაკული წარმოება

რევიზია	თარიღი

პროექტის ნაწილი

მუშა პროექტი

ობიექტის სახელწოდება

ჭაბურდილის მოწყობა-დაჭერა

დამკვეთი

გუგლიდის მუნიციპალიტეტის გამგეობა

ობიექტის მისამართი

სოფ. კორცხელი

ფურცლის სახელი

ავზის შიდა გამაგრების კონსტრუქცია

dizain d

ფურცელი	ფურცლები
32ა	39

წყალსაწნეო კოშკის კვანძები

ასასვლელი კიბე

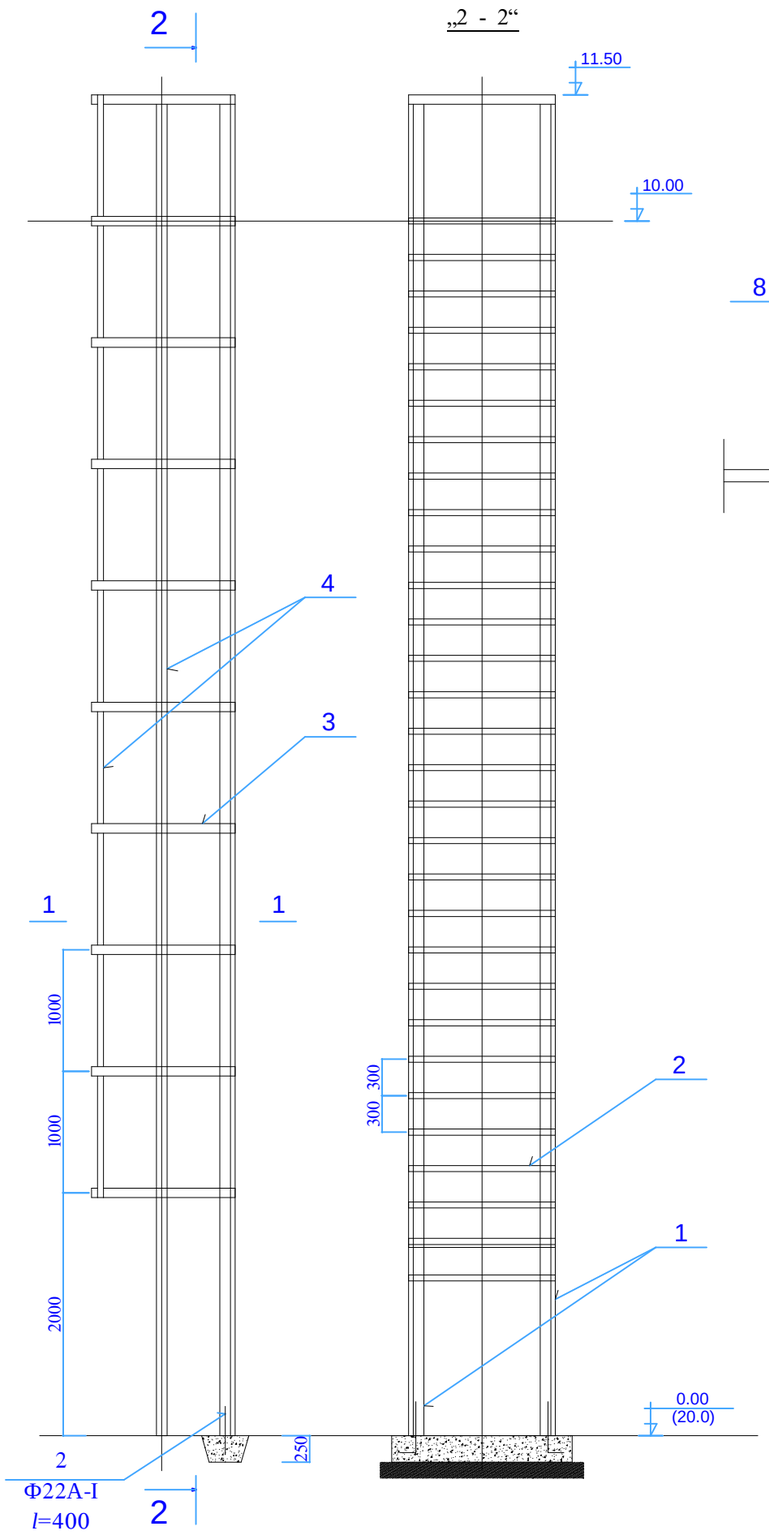

მოაჯირის ფრაგმენტი

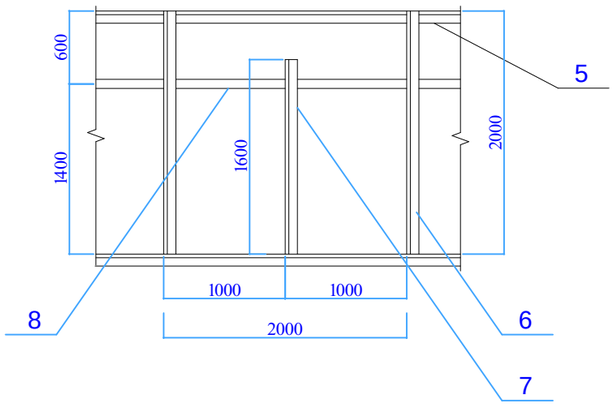

ბ - ბ
B - B

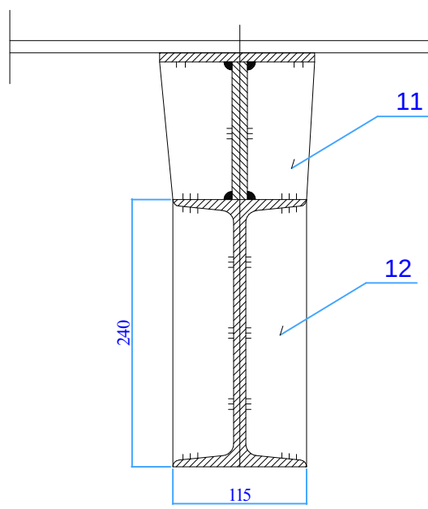

„1 - 1“

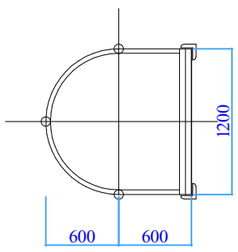

„A - A“

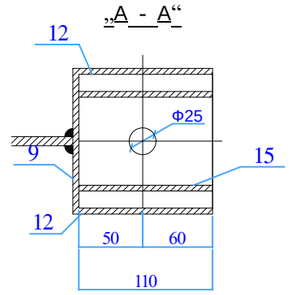

ჭრილი I - I

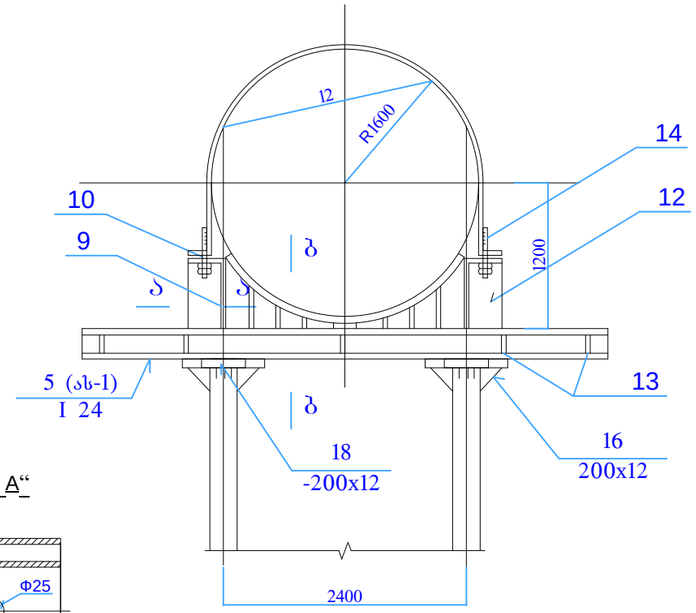

G=832.2

16	ფურც. 150x12 l=150	ფოლ.	8	2.2	17.6	
15	ზოლოვანი 100x12 l=220	ფოლ.	18	2.1	37.4	
14	ქანჩი M24	ფოლ.	4	0,12	0,5	
13	ფურ. 52x220 δ=10	ფოლ.	20	0,89	17,8	
12	ზოლოვანა. 120x12 l=220	ფოლ.	8	2,5	20	
11	ფურც. 60x400 δ=12	ფოლ.	24	2,3	55,2	
10	ფურც. 120x120 δ=12	ფოლ.	4	1,36	5.45	
9	ფურც. 150x850 δ=12	ფოლ.	8	12.8	102.5	
8	ზოლოვანა 40x4 l=27 მ	ფოლ.	1	34,0	34,0	
7	L 40x4 l=0,8 მ	ფოლ.	28	1,94	54.3	
6	L 40x4 l=1,0 მ	ფოლ.	28	2,42	67.8	
5	L 63x6 l=27 მ	ფოლ.	1	154,4	154,4	
4	ზოლოვანა 40x4 l=9,5	ფოლ.	3	11,9	35,6	
3	ზოლოვანა 40x4 l=3,1	ფოლ.	10	3,9	39	
2	∅22 l=1150	ფოლ.	30	3,45	103,5	
1	L 50x5 l=11500	ფოლ.	2	43,4	86,8	
პოზ	დასახელება	მასალა	რაოდ.	1 ც.	სულ	შენიშვნა
				წონა, კგ		

ფორმატი	A 3
პროექტი	№
შენიშვნა:	
მპობა ფუფოლაკა	
დაპროექტებულია	
ბაბა ძიბლიძეებულ	
ოთარი წულაია	
დირექტორი	
არქიტექტორი	
დაბმეშვა	
დაბმეშვა	
ჰიდროტექნიკი	
რევიზია	თარიღი
პროექტის ნაწილი	მუშა პროექტი
ობიექტის სახელწოდება	ჭაბურღილის მოწყობა-დაქსელვა
დამკვეთი	გუგლიდის მუნიციპალიტეტის გამგეობა
ობიექტის მისამართი	სოფ. კორცხელი
ფურცლის სახელი	წყალსაწნეო კოშკის კვანძები
dizain d	
ფურცელი	33
ფურცლები	39

წყალსაწნეო ავზი V=50მ³ საძირკვლის გეგმა
ჭრილი 1-1

საძირკვლის გეგმა

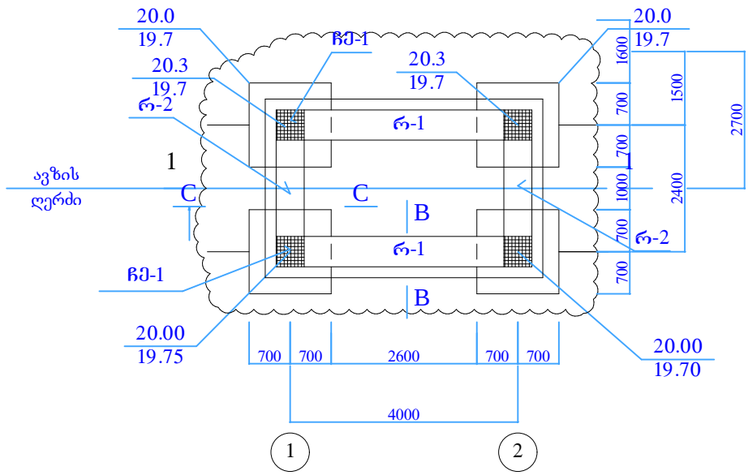

ს პ ე ც ი ფ ი კ ა ც ი ა

მარკა	აღნიშვნა	დასახელება	რ-ბა ც.	შენიშვნა
ფ-1	ას/AS-2	საყრდენი ს-1	4	
ჩე-1	ას/AS-2	ჩე-1 (4 ცალი)		
		შემკრავი		
რ-1	ას-4	რიგელი რ-1	4	0,6 მ³
რ-2	ას-4	რიგელი რ-2	4	0,4 მ³

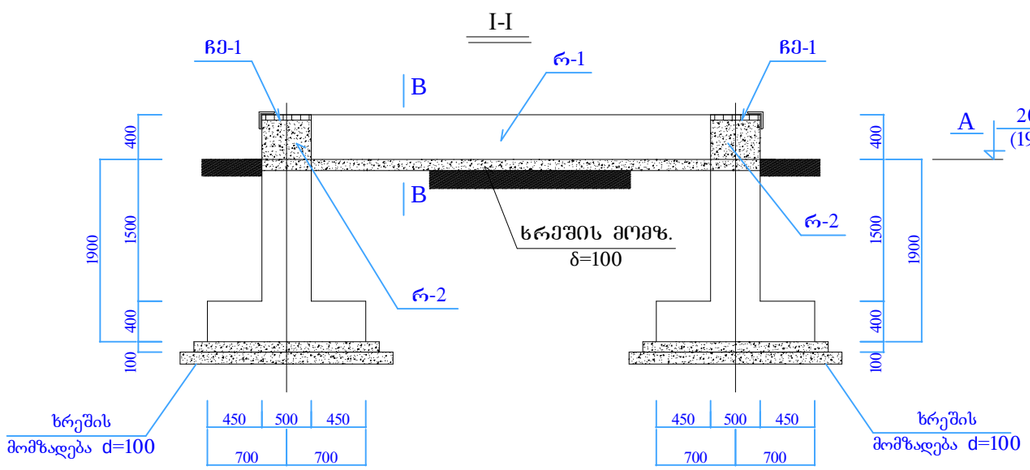

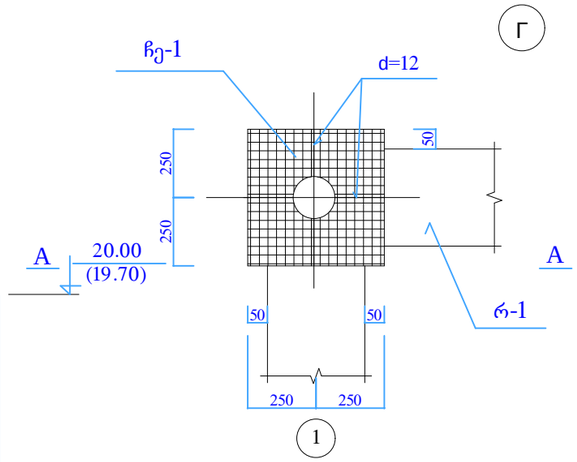

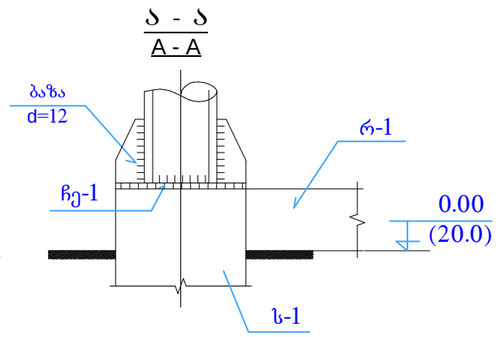

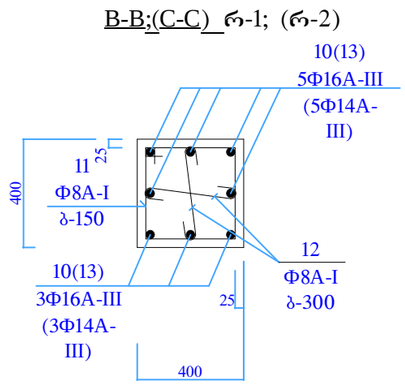

სამშენებლო ტერიტორიაზე საინჟინრო-გეოლოგიური სამუშაოები არ ჩატარებულა. ვიზუალური დათვალიერების შედეგად. საძირკვლის საყრდენ ფუძედ მიღებულია ქვიშიანი თიხები ქვიშაქვებით, კონგლომერატებით, რიყნარით, ქვიშებით.

ქვაბულის გახსნისას გამოძახებული იქნეს გეოლოგი ქვაბულის მისაღებად და სათანადო აქტის შესადგენად.

ფორმატი	პროექტი
A 3	№

შენიშვნა:

დირექტორი	**არქიტექტორი**	**დამფუძნებელი**	**ინჟინერ-ტექნოლოგი**
ბ.ბოსა ფეიქრიანი	**ლ.ყიფიანი**	**ბ.ბოსა ფეიქრიანი**	**ბ.ბოსა ფეიქრიანი**

რევიზია	თარიღი

პროექტის ნაწილი: **მუშა პროექტი**

ობიექტის სახელწოდება: **ჭაბურღილის მოწყობა-დაქსელვა**

დამკვეთი: **გუგლიდის მუნიციპალიტეტის გამგეობა**

ობიექტის მისამართი: **სოფ. კორცხელი**

ფურცლის სახელი: **წყალსაწნეო ავზის საძირკვლის გეგმა**

dizain d

ფურცელი	ფურცლები
34	39

ს-1

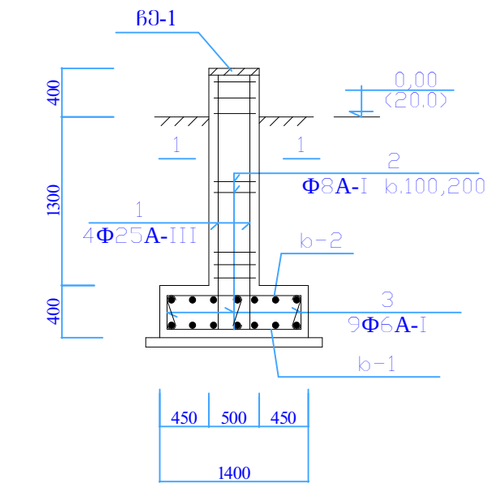

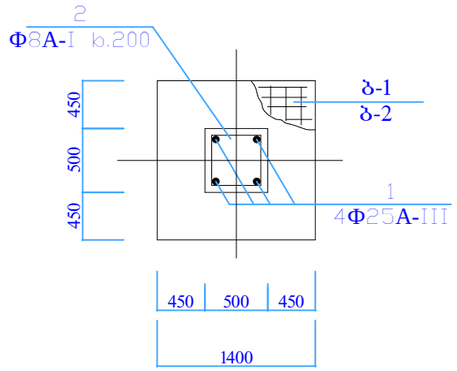

ჩე-1

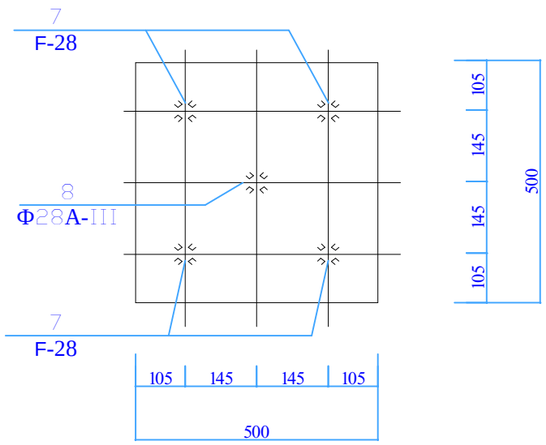

ს პ ე ც ი ფ ი კ ა ც ი ა

ფორმა	ზონა	პოზ.	აღნიშვნა	დასახელება	რ-ბა ც.	შენიშვნა
				ს-1 (4 ცალი)		4×43
		1	სახ. სტ. 5781-82ᵇ	Φ 25A-III l=2350	4	36.2
		2	—— ` ——	Φ 8A-I l=1920	9	6.8
				ბ-1 (4 ცალი)		88
		4	—— ` ——	Φ 14A-III l=1300	14	22
				ბ-2 (4 ცალი)		
		5	—— ` ——	Φ 12A-III l=1300	14	65.0 კგ
		3	—— ` ——	Φ 6A-I l=550	9	4×1.1
				B20 კლასის ბეტონი		8x1.25
				ჩე-1 (4 ცალი)		4×33.1
		6	სახ. სტ. 19903.86	-500x6 l=500	1	11.8
		7	სახ. სტ.	F-28 l=842	4	16.4
		8	—— ` ——	Φ28A-III l=700	1	3.4
		9	სახ. სტ. 19903.86	-80x6 l=80	5	1.5
				რიგელი რ-1 (4ც)		
		10	სახ. სტ. 5781-82ᵇ	Φ16A-III l=4400	8	4×55.6 კგ
		11	—— ` ——	Φ8A-I l=1560	22	4×13.7 კგ
		12	—— ` ——	Φ8A-I l=460	24	4×4.4 კგ
				სულ არმ-რა		4×73.7 კგ
				B-20 კლასის ბეტონი		4×0.6 მ³
				რიგელი რ-2 (4ც)		
		11	სახ. სტ. 5781-82ᵇ	Φ14A-III l=2800	8	4×27.1 კგ
		12	—— ` ——	Φ8A-I l=1560	19	4×11.8 კგ
		13	—— ` ——	Φ8A-I l=460	18	4×3.3 კგ
				სულ არმ-რა		4×42.2 კგ
				B-20 კლასის ბეტონი		4×0.4 მ³

საძირკვლის ბეტონირება მოხდეს ვიბრატორის გამოყენებით

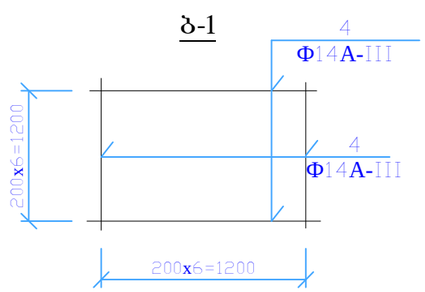

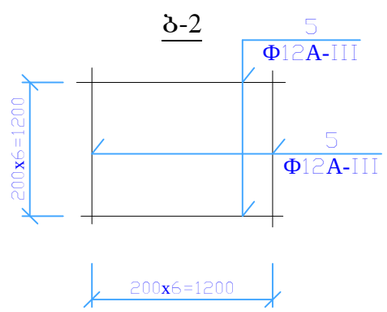

დეტალების უწყისი

პოზ.	ესკიზი
1	150 1950 150
2	450 550 450 550
3	470
10 13	360 420 780
12	50 360 50

2-2

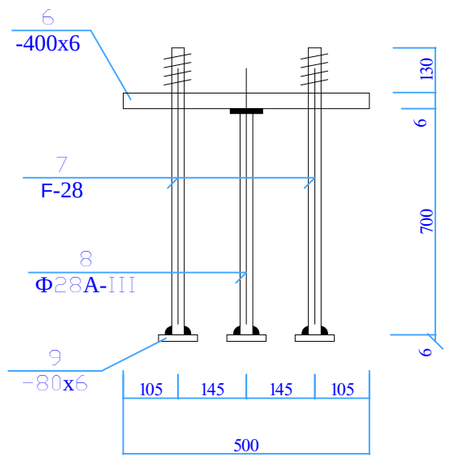

ფორმატი	პროექტი
A 3	№

შენიშვნა:

მპობა ფუფალაძე	დავით ელიავა (ფალავანდიშვილი)	ბაჩა ძიძიგურაშვილი	ოთარი ბაბალიანი	
დირექტორი	არქიტექტორი	დამფუძნებელი	დამფუძნებელი	ჯეირანბეგოლოგი

რევიზია	თარიღი

პროექტის ნაწილი

მუშა პროექტი

ობიექტის სახელწოდება

ჭაბურღილის მოწყობა-დაჭერა

დამკვეთი

გუგლიდის მუნიციპალიტეტის გამგეობა

ობიექტის მისამართი

სოფ. კორცხელი

ფურცლის სახელი

საძირკვლის სპეციფიკაცია

dizain d

ფურცელი	ფურცლები
35	39

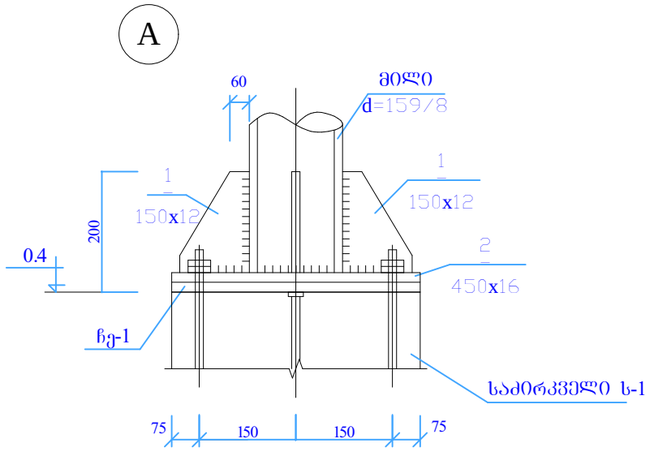

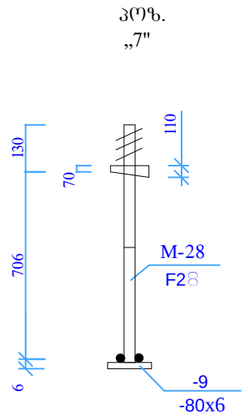

სპეციფიკაცია

მარკა	აღნიშვნა	დასახელება	რ-ბა (ც)	შენიშვნა
		კვანძი „A" (4 ცალი)		4x18.3
1	სახ.სტ. 19903-86	-150x12 *l*=200	4	11.3
2	სახ.სტ. 19903-86	-450x16 *l*=450	1	7.0
		დათბუნების დეტალი		
4	სახ.სტ. 19903-86	-50x4 *l*=დაიჭრას ადგილზე		96 გრ.მ
3		ტალღოვანი ფურცელი d=1.0მმ		95 $მ^2$
	სახ.სტ. 19903-86	მინერალური ბამბა 60 მმ		93 $მ^2$

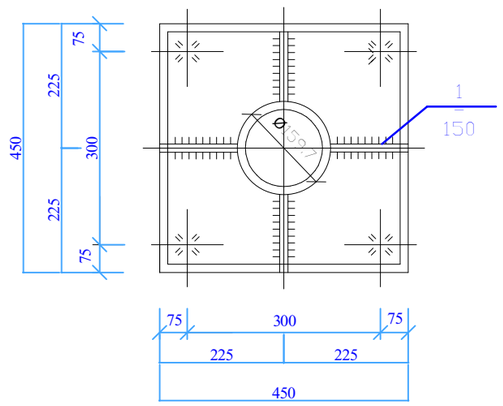

II მ. 1:10

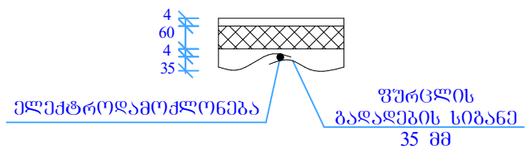

III მ. 1:10

ბაკის დათბუნების დეტალი

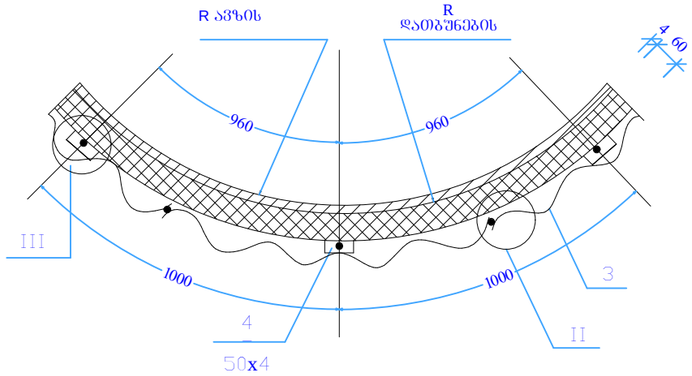

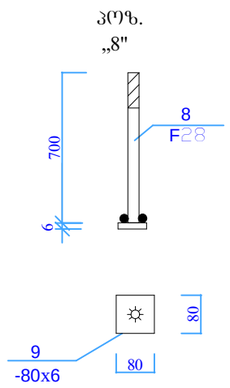

შედუღებითი სამუშაოები შესრულდეს Э-42A ტიპის ელექტროდის გამოყენებით. ნაკერის სისქე h=8მმ. დათბუნება ხდება მინერალური ბამბის ფილებით. მარკა „ПМ" სახ.სტ. 9573-86
ავზი იმოსება ტალღოვანი ფურცლით h=35მმ d=1მმ ფურცლის დამაბრება ხდება ელექტროდამოძლომებით, ვანური შედუღებით.

ფორმატი	პროექტი
A 3	№

შენიშვნა:

ᲛᲝᲜᲐᲪᲔᲗᲐ ᲓᲐᲪᲕᲘᲡ ᲡᲘᲛᲑᲝᲚᲝᲜᲘᲗ

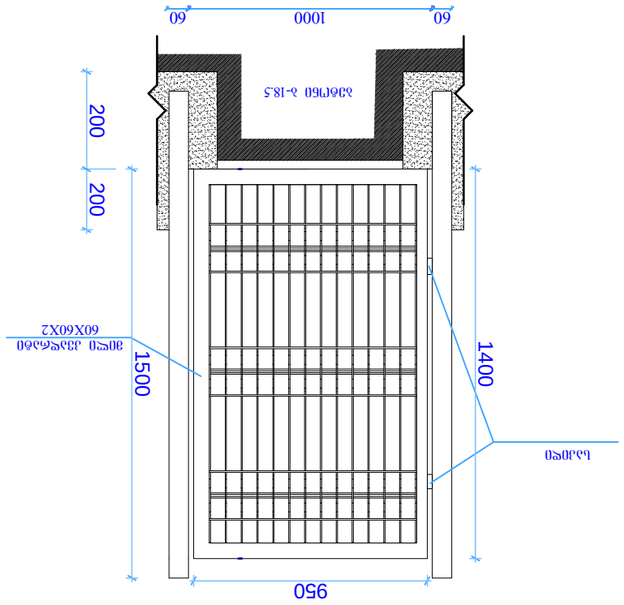

ᲛᲝᲜᲐᲪᲔᲗᲐ I-I

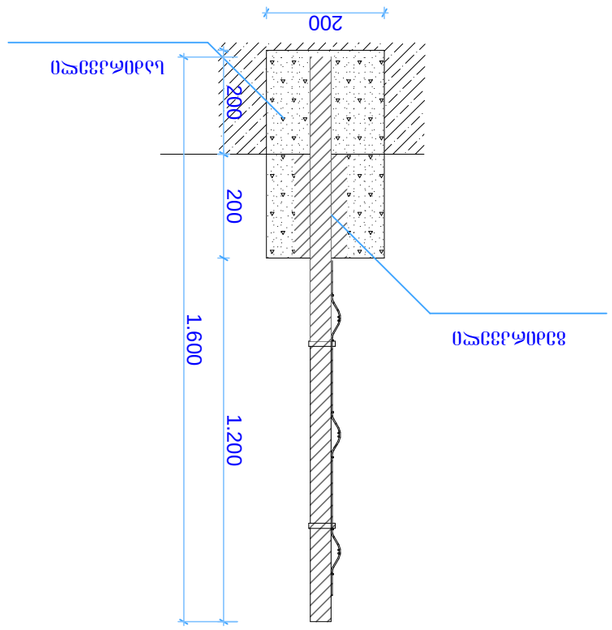

ᲛᲝᲜᲐᲪᲔᲗᲐ ᲓᲐᲪᲕᲘᲡ ᲡᲘᲛᲑᲝᲚᲝᲜᲘ

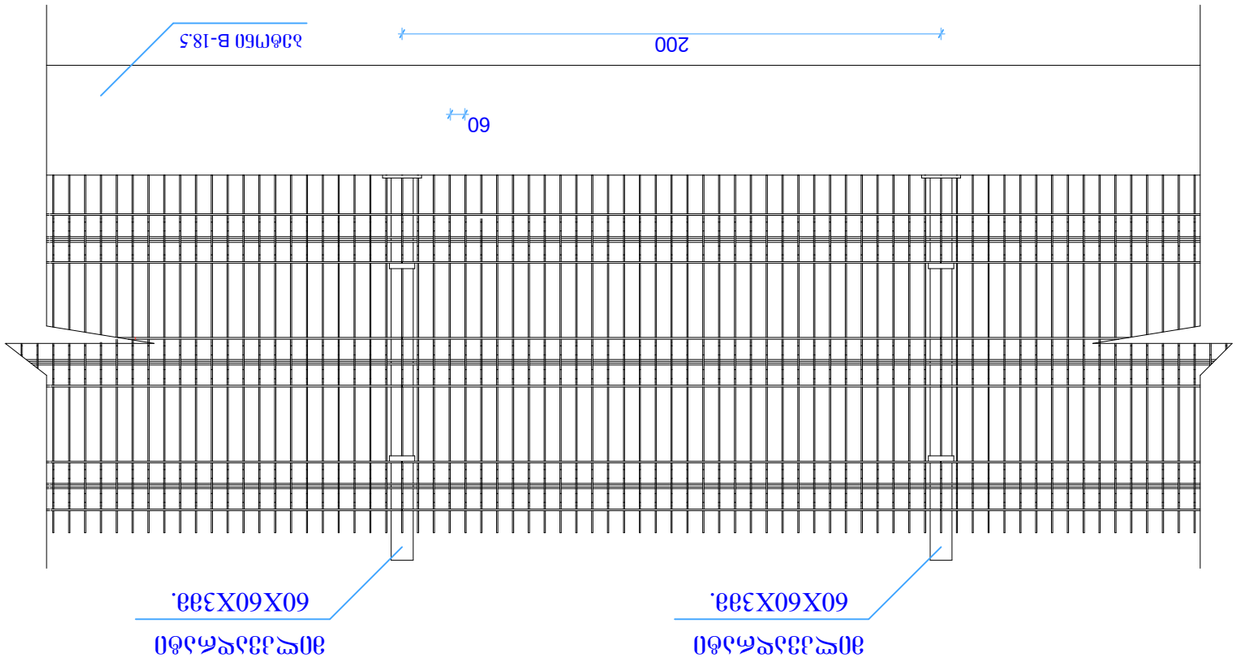

ᲛᲝᲜᲐᲪᲔᲗᲐ 2

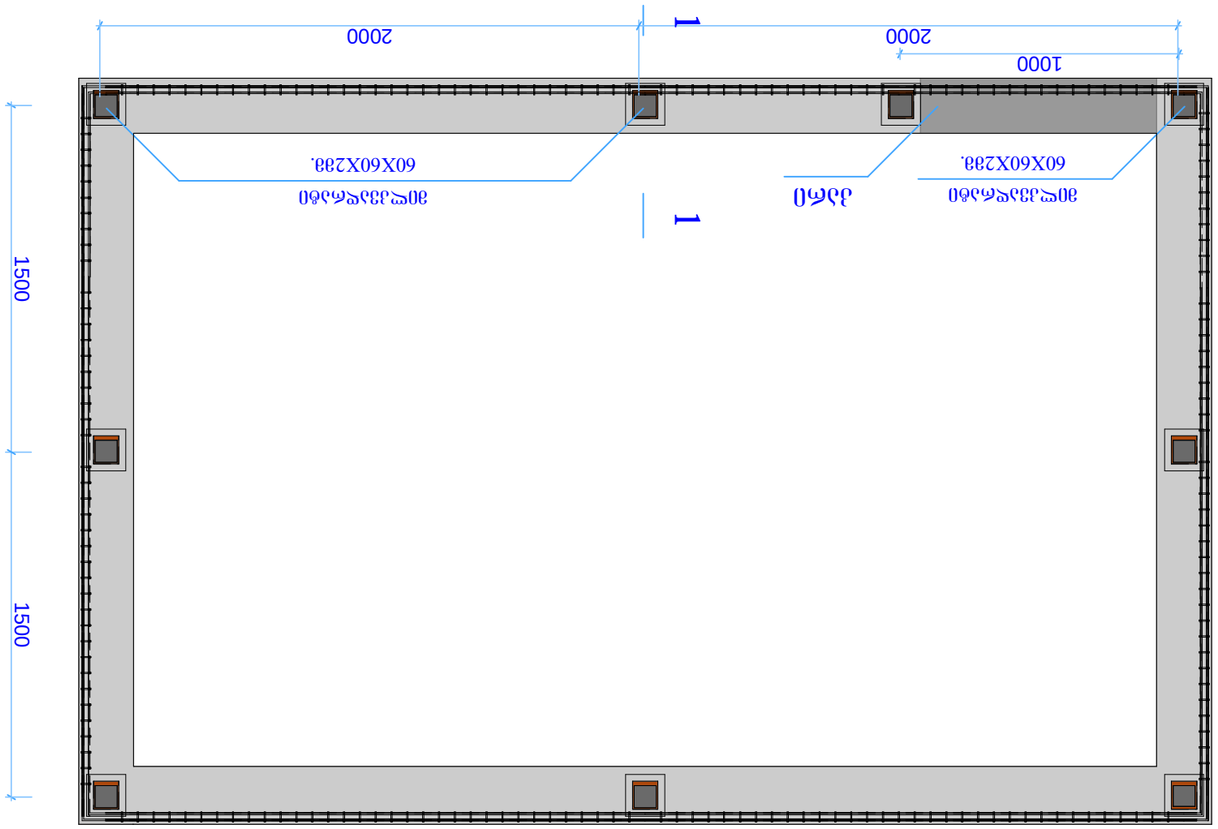

ᲒᲠᲐᲤᲘᲙᲣᲚᲘ ᲜᲐᲬᲘᲚᲘ	ᲨᲔᲜᲘᲨᲕᲜᲐ
d izain	37 39

ᲛᲝᲜᲐᲪᲔᲗᲐ ᲓᲐᲪᲕᲘᲡ ᲡᲘᲛᲑᲝᲚᲝᲜᲘᲗ ᲛᲝᲜᲐᲪᲔᲗᲐ ᲐᲠᲛᲐᲢᲣᲠᲘᲡ ᲓᲐᲛᲐᲒᲠᲔᲑᲐ ᲓᲐ ᲐᲠᲛᲐᲢᲣᲠᲘᲡ ᲒᲐᲜᲚᲐᲒᲔᲑᲘᲡ ᲞᲠᲝᲔᲥᲢᲘ

ჭაბურღილის ელ. მომარაგების გეგმა
მ 1:1000

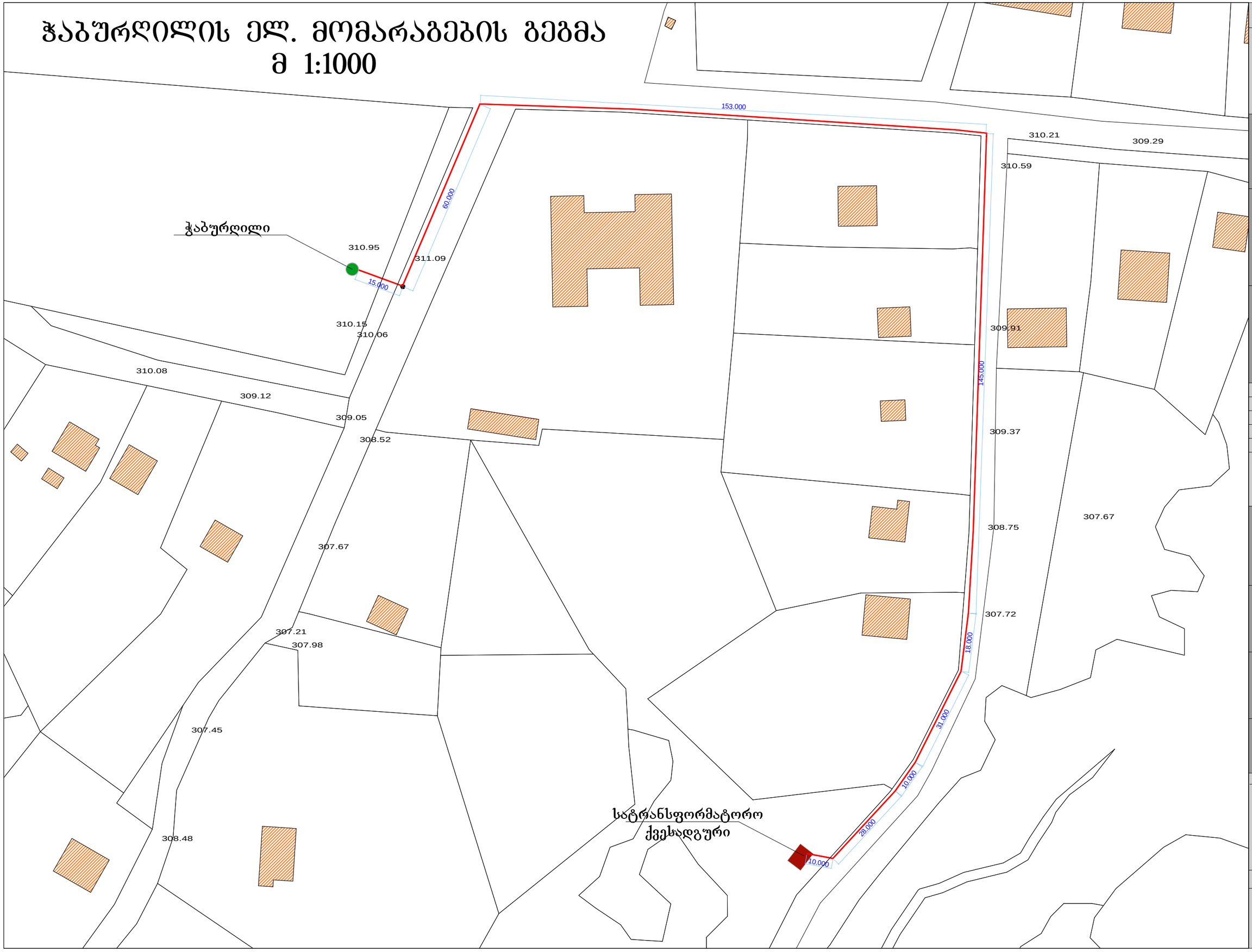

ფორმატი	პროექტი
A 3	№

შენიშვნა:

ბმიმნა ფოფოლავა	დავით ბერიაშვილი	ბელა ქორანა	ბელა ალფოსტოფოლი	ნინარა წულუკიძე
დირექტორი	არქიტექტორი	დამფუძნებელი	დამფუძნებელი	ჰიდროგეოლოგი

რევიზია	თარიღი

პროექტის ნაწილი

მუშა პროექტი

ობიექტის სახელწოდება

ჭაბურღილი მოწყობა-დაქსელვა

დამკვეთი

გუგლიდის მუნიციპალიტეტის გამგეობა

ობიექტის მისამართი

სოფ. კორცხელი

ფურცლის სახელი

ჭაბურღილის ელ. მომარაგების გეგმა

მასშტაბი 1:1000

dizain d

ფურცელი	ფურცლები
38	39

ᲛᲝᲜᲐᲪᲔᲗᲘᲡ ᲓᲐᲛᲝᲛᲬᲛᲔᲑᲚᲘᲡ ᲓᲐᲛᲤᲣᲫᲜᲔᲑᲘᲡ ᲓᲐᲛᲝᲛᲬᲛᲔᲚᲘ ᲞᲘᲠᲘᲡ ᲛᲘᲛᲐᲠᲗᲔᲑᲘᲗ ᲓᲐᲛᲤᲣᲫᲜᲔᲑᲘᲡ ᲓᲐᲛᲝᲛᲬᲛᲔᲚᲘ ᲞᲘᲠᲘᲡ ᲛᲘᲛᲐᲠᲗᲔᲑᲘᲗ ᲓᲐᲛᲤᲣᲫᲜᲔᲑᲘᲡ ᲓᲐᲛᲝᲛᲬᲛᲔᲚᲘ ᲞᲘᲠᲘᲡ ᲛᲘᲛᲐᲠᲗᲔᲑᲘᲗ

№	დასახელება	საზომი ერთეული	რაოდენობა	10	20	30	10	20	30	10	20	30
1	ᲒᲐᲜᲘᲐᲠᲔᲑᲐ ᲛᲝᲜᲐᲪᲔᲗᲘᲡ ᲛᲝᲛᲖᲐᲓᲔᲑᲐ ᲛᲝᲜᲐᲪᲔᲗᲘᲡ ᲒᲐᲜᲗᲐᲕᲡᲔᲑᲐ	მონაკვეთი	200									
2	ᲒᲐᲜᲗᲐᲕᲡᲔᲑᲘᲡ ᲬᲘᲜᲐᲡწᲠᲘ ᲛᲝᲛᲖᲐᲓᲔᲑᲘᲡ ᲬᲘᲜᲐᲡწᲠᲘ ᲛᲝᲛᲖᲐᲓᲔᲑᲘᲡ ᲒᲐᲜᲗᲐᲕᲡᲔᲑᲘᲡ ᲬᲘᲜᲐᲡწᲠᲘ ᲛᲝᲛᲖᲐᲓᲔᲑᲐ (ᲒᲐᲜᲗᲐᲕᲡᲔᲑᲐ)	ᲞᲠᲝᲪᲔᲜᲢᲘ	2								
3	ᲒᲐᲜᲗᲐᲕᲡᲔᲑᲘᲡ ᲛᲝᲛᲖᲐᲓᲔᲑᲘᲡ ᲬᲘᲜᲐᲡწᲠᲘ ᲛᲝᲛᲖᲐᲓᲔᲑᲐ ᲛᲝᲛᲖᲐᲓᲔᲑᲘᲡ ᲒᲐᲜᲗᲐᲕᲡᲔᲑᲘᲡ ᲬᲘᲜᲐᲡწᲠᲘ ᲛᲝᲛᲖᲐᲓᲔᲑᲐ	კგ	16								
4	ᲠᲔᲠᲘᲛᲐᲠᲗᲕᲐ	ᲪᲐᲚᲘ/ᲗᲕᲔ	14									
5	ᲠᲔᲠᲘᲛᲐᲠᲗᲕᲘᲡ ᲛᲝᲛᲖᲐᲓᲔᲑᲘᲡ ᲞᲠᲝᲪᲔᲡᲘ	ᲞᲠᲝᲪ.	1									
6	ᲠᲘᲛᲤᲣᲫᲜᲘᲡ ᲨᲘᲜᲐ ᲛᲝᲛᲖᲐᲓᲔᲑᲐ 203ᲛᲛ	ᲪᲐᲚᲘ	1									
7	50 ᲛᲛ ᲡᲘᲒᲠᲫᲔᲡᲘᲡ ᲛᲝᲛᲖᲐᲓᲔᲑᲘᲡ ᲛᲝᲛᲖᲐᲓᲔᲑᲐ ᲡᲘᲒᲠᲫᲔᲡᲘᲡ ᲛᲝᲛᲖᲐᲓᲔᲑᲐ	ᲪᲐᲚᲘ	1									
8	ᲛᲝᲜᲐᲪᲔᲗᲘᲡ ᲨᲔᲛᲤᲣᲫᲜᲔᲑᲘᲡ ᲛᲝᲛᲖᲐᲓᲔᲑᲘᲡ ᲛᲝᲛᲖᲐᲓᲔᲑᲐ	ᲛᲝᲜᲐᲪᲔᲗᲘᲡ ᲛᲘᲜᲐᲡწᲠᲘ	8049									
9	ᲛᲝᲜᲐᲪᲔᲗᲘᲡ ᲛᲘᲛᲐᲠᲗᲔᲑᲘᲡ ᲛᲝᲛᲖᲐᲓᲔᲑᲐ ᲛᲝᲜᲐᲪᲔᲗᲘᲡ ᲒᲐᲜᲗᲐᲕᲡᲔᲑᲘᲡ ᲬᲘᲜᲐᲡწᲠᲘ ᲛᲝᲛᲖᲐᲓᲔᲑᲐ	ᲛᲝᲜᲐᲪᲔᲗᲘᲡ ᲛᲘᲜᲐᲡწᲠᲘ	8049									
10	ᲛᲝᲜᲐᲪᲔᲗᲘᲡ ᲛᲘᲛᲐᲠᲗᲔᲑᲘᲡ ᲛᲝᲛᲖᲐᲓᲔᲑᲐ ᲛᲝᲜᲐᲪᲔᲗᲘᲡ ᲒᲐᲜᲗᲐᲕᲡᲔᲑᲘᲡ ᲬᲘᲜᲐᲡწᲠᲘ ᲛᲝᲛᲖᲐᲓᲔᲑᲐ	ᲛᲝᲜᲐᲪᲔᲗᲘᲡ ᲛᲘᲜᲐᲡწᲠᲘ	8049									

ᲠᲔᲐᲥᲢᲘᲣᲚᲘ ᲛᲝᲛᲖᲐᲓᲔᲑᲘᲡ ᲞᲠᲝᲪᲔᲜᲢᲘ 95 ᲛᲐᲥᲡᲘᲛᲐᲚᲣᲠᲘ ᲛᲝᲛᲖᲐᲓᲔᲑᲘᲡ ᲓᲐᲛᲐᲯᲐᲛᲔᲑᲚᲘᲗ

ᲨᲔᲛᲙᲘᲗᲮᲣᲚᲘ:			
ᲓᲐᲛᲝᲛᲬᲛᲔᲚᲘ ᲞᲘᲠᲘ:	ᲓᲐᲛᲤᲣᲫᲜᲔᲑᲘᲡ ᲓᲐᲛᲝᲛᲬᲛᲔᲚᲘ ᲞᲘᲠᲘ:	ᲨᲔᲛᲯᲐᲛᲔᲑᲚᲘ:	ᲨᲔᲛᲝᲬᲛᲔᲑᲣᲚᲘ:
ᲒᲘᲝᲠ�გᲘ ᲯᲘᲯᲘᲒᲐᲨᲕᲘᲚᲘ	ᲒᲘᲝᲠ�გᲘ ᲯᲘᲯᲘᲒᲐᲨᲕᲘᲚᲘ	ᲒᲘᲝᲠᲗᲐ ᲯᲘᲯᲘᲒᲐᲨᲕᲘᲚᲘ	ᲒᲘᲝᲠᲗᲐ ᲯᲘᲯᲘᲒᲐᲨᲕᲘᲚᲘ
ᲓᲐᲛᲝᲛᲬᲛᲔᲚᲘ ᲒᲘᲝᲠᲗᲐ ᲯᲘᲯᲘᲒᲐᲨᲕᲘᲚᲘ	ᲓᲐᲛᲝᲛᲬᲛᲔᲚᲘ ᲒᲘᲝᲠᲗᲐ ᲯᲘᲯᲘᲒᲐᲨᲕᲘᲚᲘ	ᲓᲐᲛᲝᲛᲬᲛᲔᲚᲘ ᲒᲘᲝᲠᲗᲐ ᲯᲘᲯᲘᲒᲐᲨᲕᲘᲚᲘ	ᲓᲐᲛᲝᲛᲬᲛᲔᲚᲘ ᲒᲘᲝᲠᲗᲐ ᲯᲘᲯᲘᲒᲐᲨᲕᲘᲚᲘ
ᲓᲐᲛᲤᲣᲫᲜᲔᲑᲘᲡ ᲓᲐᲛᲝᲛᲬᲛᲔᲚᲘ ᲞᲘᲠᲘ:			
ᲒᲘᲝᲠᲗᲐ ᲯᲘᲯᲘᲒᲐᲨᲕᲘᲚᲘ			
ᲓᲐᲛᲝᲛᲬᲛᲔᲚᲘ ᲒᲘᲝᲠᲗᲐ ᲯᲘᲯᲘᲒᲐᲨᲕᲘᲚᲘ			

ᲒᲐᲛᲝᲛᲬᲛᲔᲑᲚᲘᲡ ᲜᲝᲛᲔᲠᲘ	ᲒᲐᲛᲝᲛᲬᲛᲔᲚᲘᲡ ᲡᲐᲮᲔᲚᲘ
A 3	

39 39

dizain d