საგზაო სამოსის კონსტრუქცია
ტიპი I

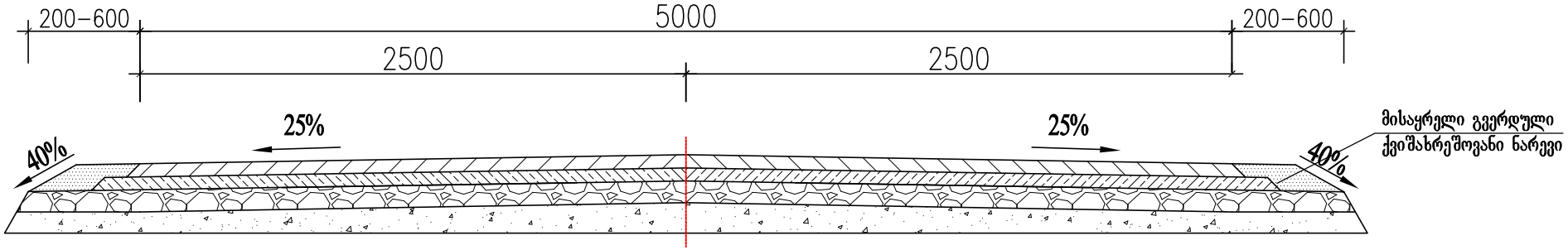

საფარი-წვრილმარცვლოვანი მკვრივი ღორღოვანი ასფალტობეტონის
ცხელი ნარევი, ტიპი ,მარკა II, სისქით 3 სმ OCT-9128-84
საფარი-მსხვილმარცვლოვანი მკვრივი ღორღოვანი ასფალტობეტონის
ცხელი ნარევი, ტიპი ,მარკა II, სისქით 5 სმ OCT-9128-84
ღორღი წვრილი ფაქცია სისქით 10 სმ
არსებული ქვიშა-ხრეშოვანი საფუძველი

მომხმარებელი Customer	ბაღდათის მუნიციპალიტეტის საკრებულო	პროექტის დასახელება Project Name	ბაღდათის მუნიციპალიტეტი, სოფ. დიმი, მეორე საჯარო სკოლასთან მისასვლელი გზის ასფალტობეტონის საფარის რეაბილიტაციის მუშა პროექტი	კონსულტანტი Consultant	შ.პ.ს. "ჯეომეპი" L.T.D. "GEOMAP"	I . 215149177 ქ. სოხუმი, ოზურგეთის ქუჩა166 ტელ: 591 16 30 16, 790 99 19 29 ელ. ფოსტა: gogakv@caucasus.net Rustaveli Str. #166, Senaki, Georgia Tel: 591 16 30 16, 790 99 19 29 Email: gogakv@caucasus.net	დირექტორი Manager	რ. ქვარაცხელია D. Kvaratskhelia	დამტკიცებულია Approved		
							პროექტის მენეჯერი Pr. Manager	ზ. არახამია Z. Arakhamia			
							დაპროექტებულია				

სათაური Title	საგზაო საფარის კონსტრუქცია The construction of the road surface	ნახაზის ორიგინალური ზომა (Original Drawing Size A3(420x297))
		მასშტაბი Scale H=1:1000 V=1:200
		თარიღი Date 2013
		ნახაზის № LS-001