3 მეტრიანი რკ/ბეტონის ცხაური
მ. 1:25

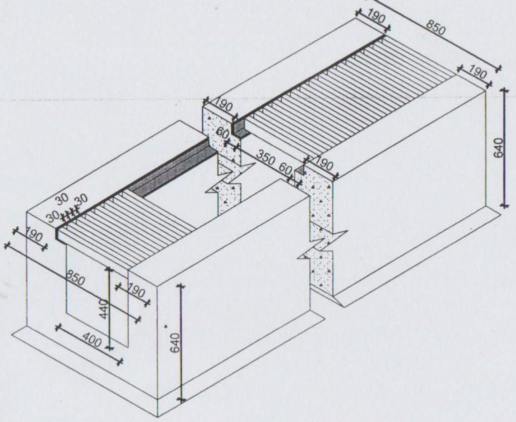

კვეთი 1-1 მ. 1:25

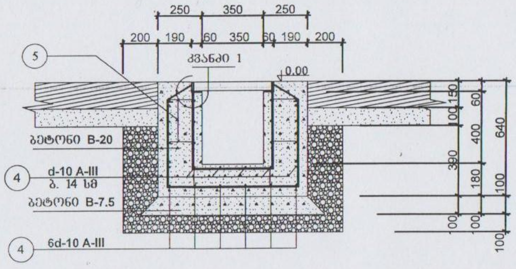

ძირითადი სამშენებლო მასალების სპეციფიკაცია და ამონაკრები 3 მეტრიანი ცხაურის მოწყობაზე

	პოზიც	ესკიზი	კვეთი d მმ	სიგრძე მმ	რაოდენ. ც	საერთო სიგრძე	1 გ/მ წონა კგ	სულ წონა	სულ მასალა სიგრძე	სულ მასალა წონა კგ
რკ/ბ არხი	1	530 700	10 A-III	1900	24	45.6	0.62	28.3	150.4	93.2
	2	400 470	10 A-III	1130	24	27.1	0.62	16.8	—	—
	3									
	4	3000	10 A-III	3000	24	72	0.62	44.6	—	—
	5	200 50	8 A-I	300	100	30	0.4	12	30	12
	6	160	10 A-III	220	26	5.7	0.62	3.5	—	—
ცხაური	7	1000	60*60*5	1000	6	6	4.57	27.4	6	27.4
	8	50 50	50*50*5	1000	6	6	3.77	22.6	6	22.6
	9	440	30*50*3	440	50	22	3.76	82.5	22	82.5

საჭირო მასალები 3 მ-ანი ცხაურის მოწყობაზე

არმატურა A-I - 12 კგ.
არმატურა A-III - 93.2 კგ
ბეტონი B-7.5 - 0.27 კბ.მ
ბეტონი B-20 - 1.15 კბ.მ
ხრეში - 2.1 კბ.მ

დამკვეთი	ბაღდათის მუნიციპალიტეტის გამგეობა	ინდ. მეწარმე "ამირან ქოჩიაშვილი"			
პროექტის დასახელება	ბაღდათის მუნიციპალიტეტში ბიუჯეტის სახსრებით 2016 წლის სოფლის პროგრამის ფარგლებში განსახორციელებელი სამუშაოები	3 მ-ანი რკ/ბეტონის ცხაურის მოწყობა			
ხელშეკრულება თარიღი	№57 31.05.2016წ	ხელმძღვანელი		ა. ქოჩიაშვილი	2016 წ.

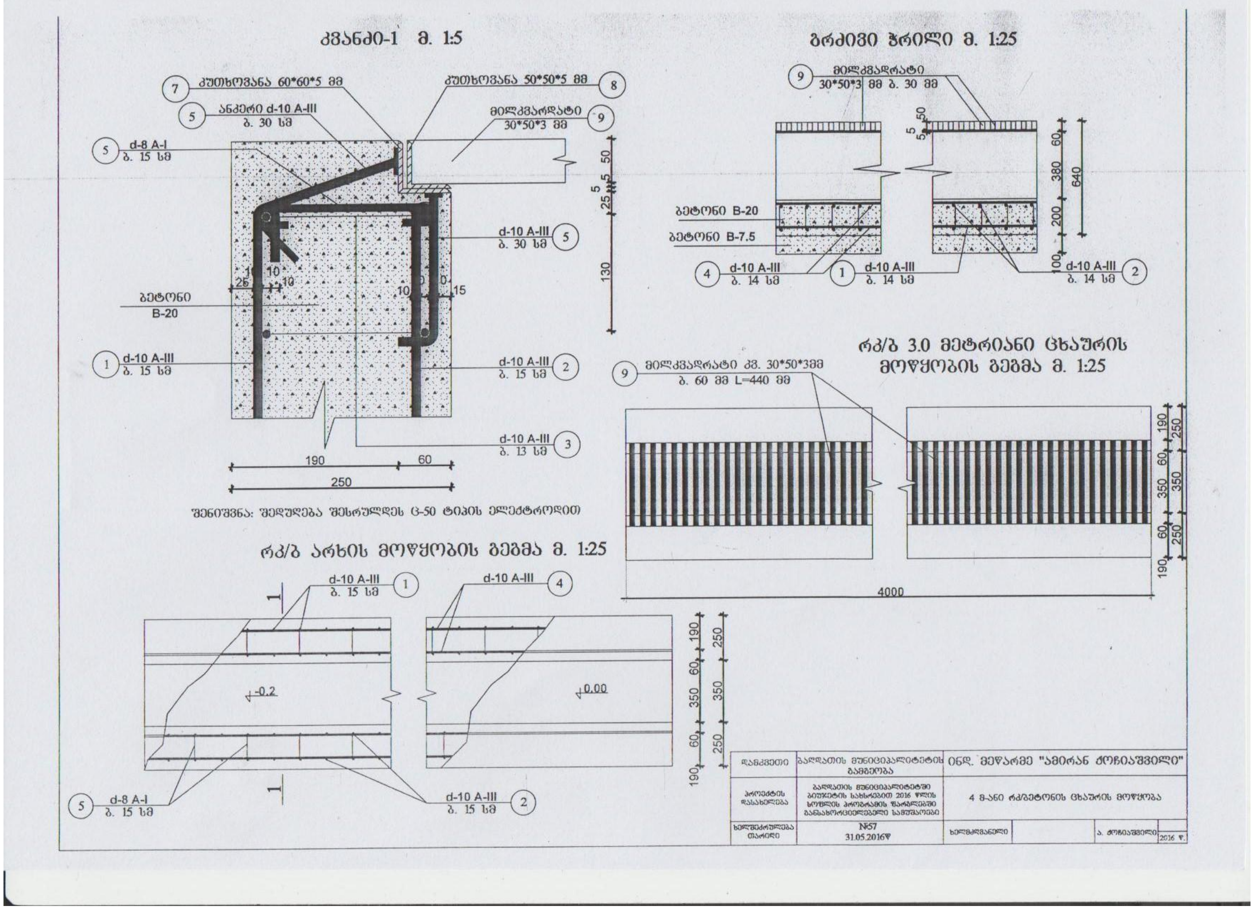

დამკვეთი	ბაღდათის მუნიციპალიტეტის გამგეობა	ინდ. მეწარმე "ამირან ქოჩიაშვილი"		
პროექტის დასახელება	ბაღდათის მუნიციპალიტეტში ბიუჯეტის სახსრებით 2016 წლის სოფლის პროგრამის ფარგლებში განსახორციელებელი სამუშაოები	4 მ-ანი რკ/ბეტონის ცხაურის მოწყობა		
ხელშეკრულება თარიღი	№57 31.05.2016წ	ხელმძღვანელი		ა. ქოჩიაშვილი 2016 წ.

4 მეტრიანი რკ/ბეტონის ცხაური
მ. 1:25

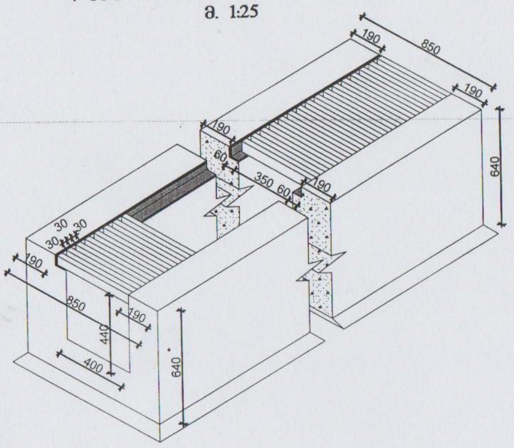

კვეთი 1-1 მ. 1:25

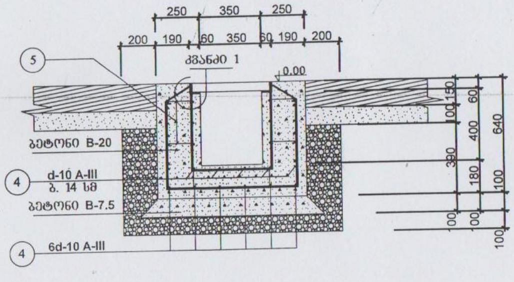

ძირითადი სამშენებლო მასალების სპეციფიკაცია და ამონაკრები 4 მეტრიანი ცხაურის მოწყობაზე

	პოზიც	ესკიზი	კვეთი d მმ	სიგრძე მმ	რაოდენ. ც	საერთო სიგრძე	1 გ/მ წონა კგ	სულ წონა	სულ მასალა სიგრძე	სულ მასალა წონა კგ
რკ/ბ არხი	1		10 A-III	1900	32	60.8	0.62	37.7	200.6	124.3
	2		10 A-III	1130	32	36.2	0.62	22.4	—	—
	3									
	4	3000	10 A-III	3000	32	96	0.62	59.5	—	—
	5		8 A-I	300	133	40	0.4	16	40	16
	6		10 A-III	220	34	7.6	0.62	4.7	—	—
ცხაური	7		60*60*5	1000	8	8	4.57	36.5	8	36.5
	8		50*50*5	1000	8	8	3.77	30.1	8	30.1
	9		30*50*3	440	66	29.3	3.76	110	29.3	110

საჭირო მასალები 4 მ-ანი ცხაურის მოწყობაზე

არმატურა A-I - 16 კგ.
არმატურა A-III - 124.3 კგ
ბეტონი B-7.5 - 0.36 კბ.მ
ბეტონი B-20 - 1.53 კბ.მ
ხრეში - 2.8 კბ.მ

დამკვეთი	ბაღდათის მუნიციპალიტეტის გამგეობა	ინდ. მეწარმე "ამირან ძოჩიაშვილი"			
პროექტის დასახელება	ბაღდათის მუნიციპალიტეტში ბიუჯეტის სახსრებით 2016 წლის სოფლის პროგრამის ფარგლებში განსახორციელებელი სამუშაოები	4 მ-ანი რკ/ბეტონის ცხაურის მოწყობა			
ხელშეკრულება თარიღი	№57 31.05.2016წ	ხელმძღვანელი		ა. ძოჩიაშვილი	2016 წ.

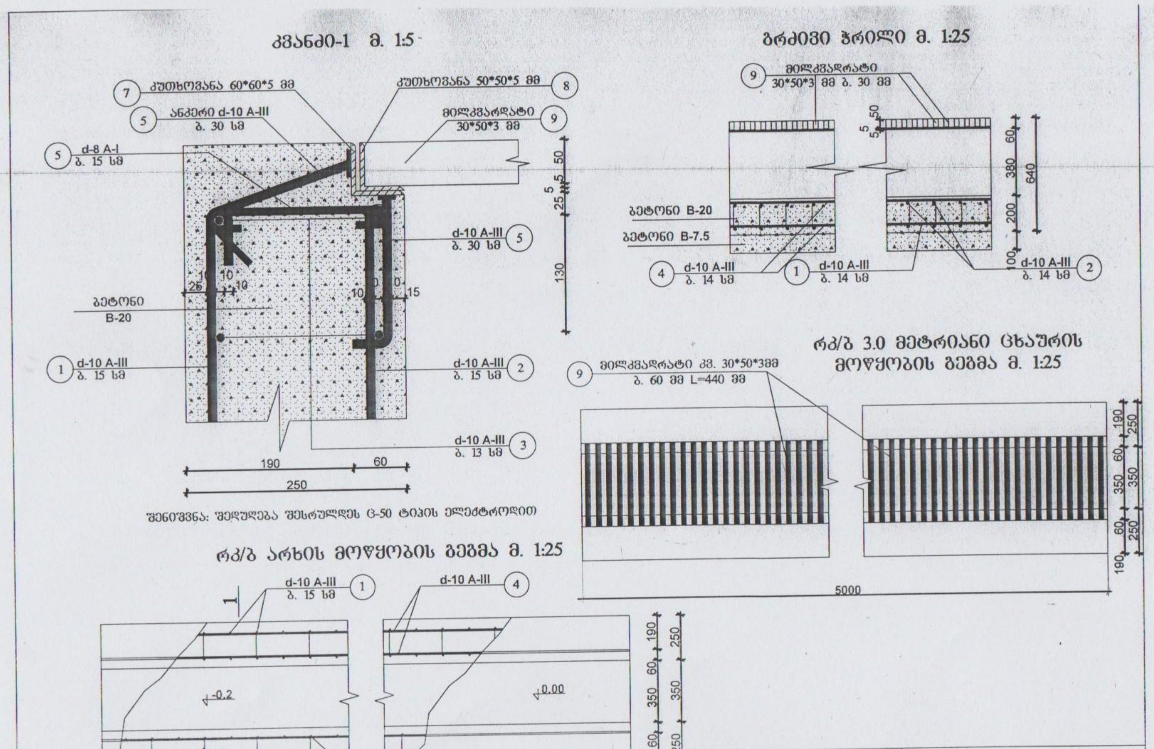

დამკვეთი	ბაღდათის მუნიციპალიტეტის გამგეობა	ინდ. მეწარმე "ამირან ძოწიაშვილი"
პროექტის დასახელება	ბაღდათის მუნიციპალიტეტში ბიუჯეტის სახსრებით 2016 წლის სოფლის პროგრამის ფარგლებში განსახორციელებელი სამუშაოები	5 მ-ანი რკ/ბეტონის ცხაურის მოწყობა
ხელშეკრულება თარიღი	№57 31.05.2016წ	ხელმძღვანელი ა. ძოწიაშვილი 2016 წ.

5 მეტრიანი რკ/ბეტონის ცხაური
მ. 1:25

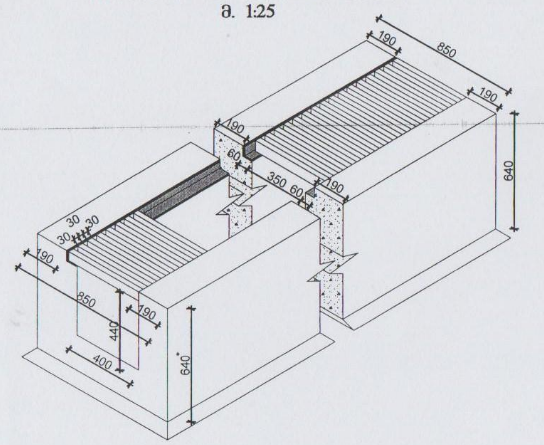

კვეთი 1-1 მ. 1:25

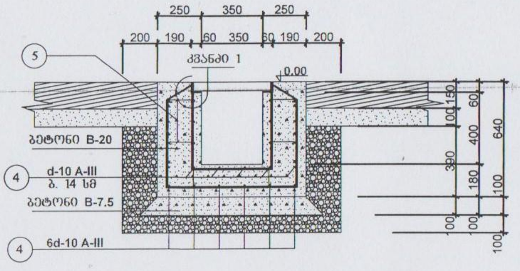

ძირითადი სამშენებლო მასალების სპეციფიკაცია და ამონაკრები 5 მეტრიანი ცხაურის მოწყობაზე

	პოზიც	ესკიზი	კვეთი d მმ	სიგრძე მმ	რაოდენ. ც	საერთო სიგრძე	1 გ/მ წონა კგ	სულ წონა	სულ მასალა	
									სიგრძე	წონა კგ
რკ/ბ არხი	1	530 700	10 A-III	1900	40	76	0.62	47.1	250.6	155.3
	2	400 470	10 A-III	1130	40	45.1	0.62	28	—	—
	3									
	4	3000	10 A-III	3000	40	120	0.62	74.4	—	—
	5	200	8 A-I	300	166	50	0.4	20	50	20
	6	160	10 A-III	220	43	9.5	0.62	5.89	—	—
ცხაური	7	1000	60*60*5	1000	10	10	4.57	45.7	10	45.7
	8	50 50	50*50*5	1000	10	10	3.77	37.7	10	37.7
	9	440	30*50*3	440	83	36.6	3.76	137.6	83	36.6

საჭირო მასალები 5 მ-ანი
ცხაურის მოწყობაზე

არმატურა A-I - 20 კგ.
არმატურა A-III - 155.3 კგ
ბეტონი B-7.5 - 0.45 კბ.მ
ბეტონი B-20 - 1.92 კბ.მ
ხრეში - 3.5 კბ.მ

დამკვეთი	ბაღდათის მუნიციპალიტეტის გამგეობა	ინდ. მეწარმე "ამირან ქოჩიაშვილი"			
პროექტის დასახელება	ბაღდათის მუნიციპალიტეტში ბიუჯეტის სახსრებით 2016 წლის სოფლის პროგრამის ფარგლებში განსახორციელებელი სამუშაოები	5 მ-ანი რკ/ბეტონის ცხაურის მოწყობა			
ხელშეკრულება თარიღი	№57 31.05.2016წ	ხელმძღვანელი		ა. ქოჩიაშვილი	2016 წ.

კვანძი-1 მ. 1:5

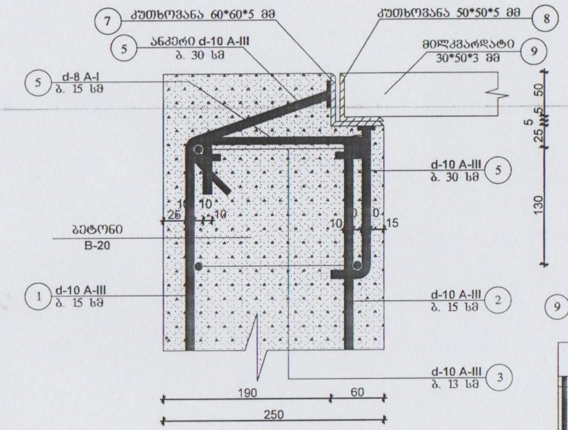

შენიშვნა: შედუღება შესრულდეს Э-50 ტიპის ელექტროდით

გრძივი ჭრილი მ. 1:25

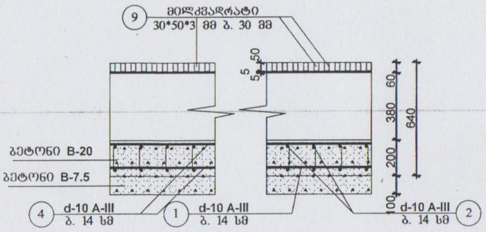

რკ/ბ 3.0 მეტრიანი ცხაურის მოწყობის გეგმა მ. 1:25

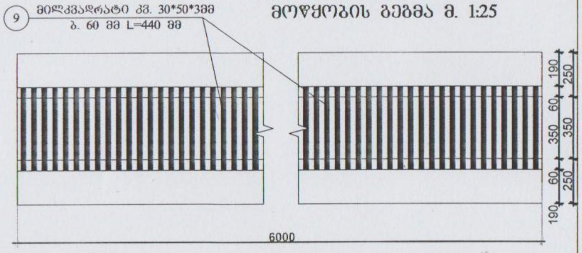

რკ/ბ არხის მოწყობის გეგმა მ. 1:25

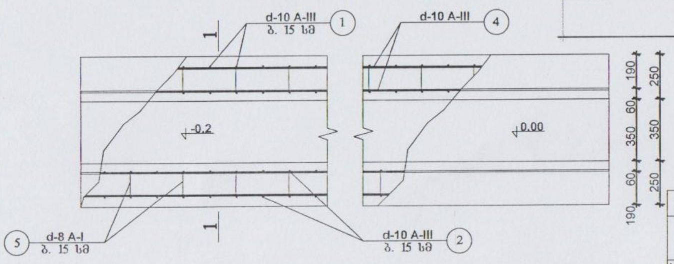

დამკვეთი	ბაღდათის მუნიციპალიტეტის გამგეობა	ინდ. მეწარმე "ამირან ქოჩიაშვილი"			
პროექტის დასახელება	ბაღდათის მუნიციპალიტეტში ბიუჯეტის სახსრებით 2016 წლის სოფლის პროგრამის ფარგლებში განსახორციელებელი სამუშაოები	6 მ-ანი რკ/ბეტონის ცხაურის მოწყობა			
ხელშეკრულება თარიღი	№57 31.05.2016წ	ხელმძღვანელი		ა. ქოჩიაშვილი	2016 წ.

6 მეტრიანი რკ/ბეტონის ცხაური
მ. 1:25

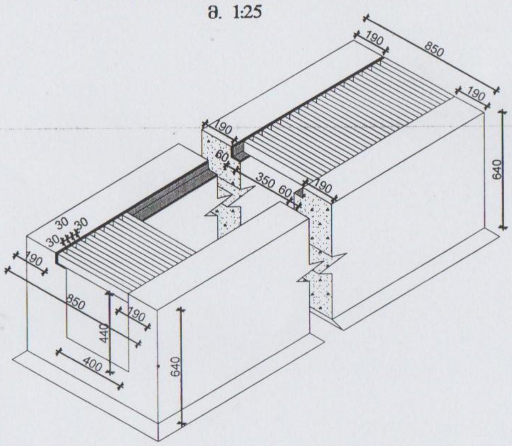

კვეთი 1-1 მ. 1:25

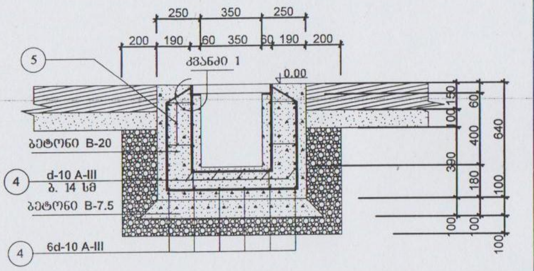

ძირითადი სამშენებლო მასალების სპეციფიკაცია და ამონაკრები 6 მეტრიანი ცხაურის მოწყობაზე

	პოზიც	ესკიზი	კვეთი d მმ	სიგრძე მმ	რაოდენ. ც	საერთო სიგრძე	1 გ/მ წონა კგ	სულ წონა	სულ მასალა სიგრძე	სულ მასალა წონა კგ
რკ/ბ არხი	1	530 700 R	10 A-III	1900	48	91.2	0.62	56.6	300.8	186.4
	2	400 R 470	10 A-III	1130	48	54.2	0.62	33.6	—	—
	3									
	4	3000	10 A-III	3000	48	144	0.62	89.2	—	—
	5	200 50	8 A-I	300	200	60	0.4	24	60	24
	6	160 60	10 A-III	220	52	11.4	0.62	7	—	—
ცხაური	7	1000 60 60	60*60*5	1000	12	12	4.57	54.8	12	54.8
	8	50 50	50*50*5	1000	12	12	3.77	45.2	12	45.2
	9	50 30 440	30*50*3	440	100	44	3.76	165	44	165

საჭირო მასალები 6 მ-ანი ცხაურის მოწყობაზე

არმატურა A-I - 24 კგ.
არმატურა A-III - 186.4 კგ
ბეტონი B-7.5 - 0.54 კბ.მ
ბეტონი B-20 - 2.3 კბ.მ
ხრეში - 4.2 კბ.მ

დამკვეთი	ბაღდათის მუნიციპალიტეტის გამგეობა	ინდ. მეწარმე "ამირან ქოჩიაშვილი"		
პროექტის დასახელება	ბაღდათის მუნიციპალიტეტში ბიუჯეტის სახსრებით 2016 წლის სოფლის პროგრამის ფარგლებში განსახორციელებელი სამუშაოები	6 მ-ანი რკ/ბეტონის ცხაურის მოწყობა		
ხელშეკრულება თარიღი	№57 31.05.2016წ	ხელმძღვანელი	ა. ქოჩიაშვილი	2016 წ.

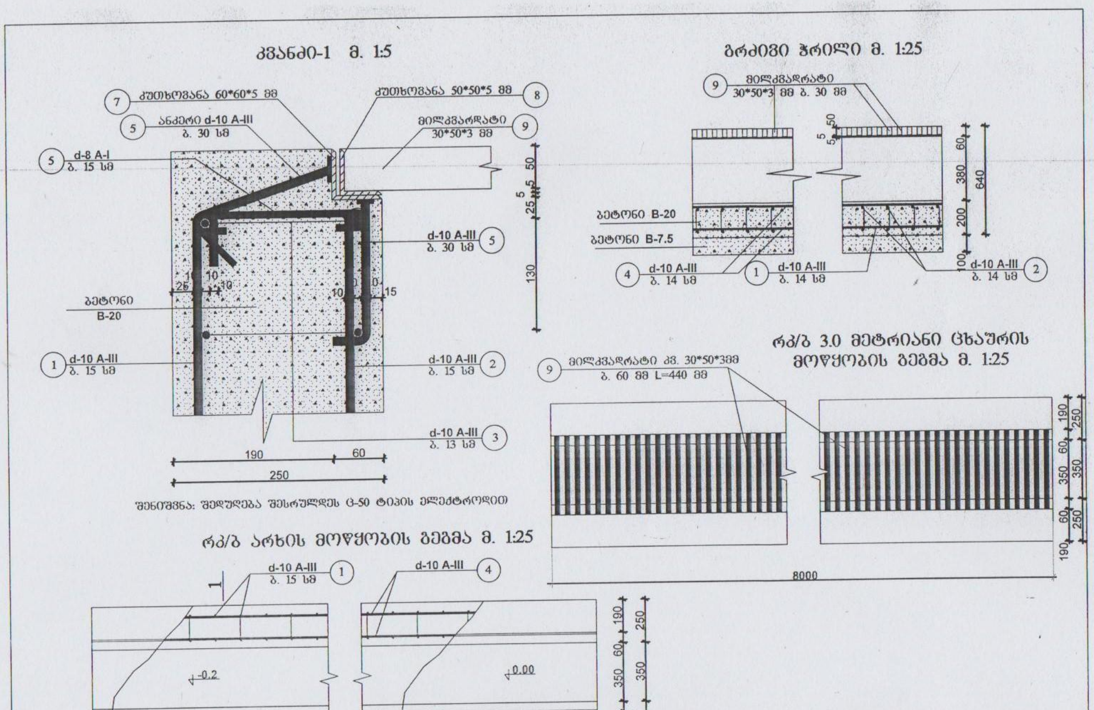

დამკვეთი	ბაღდათის მუნიციპალიტეტის გამგეობა	ინდ. მეწარმე "ამირან ქოჩიაშვილი"		
პროექტის დასახელება	ბაღდათის მუნიციპალიტეტში ბიუჯეტის სახსრებით 2016 წლის სოფლის პროგრამის ფარგლებში განსახორციელებელი სამუშაოები	8 მ-ანი რკ/ბეტონის ცხაურის მოწყობა		
ხელშეკრულება თარიღი	№57 31.05.2016წ	ხელმძღვანელი		ა. ქოჩიაშვილი 2016 წ.

8 მეტრიანი რკ/ბეტონის ცხაური
მ. 1:25

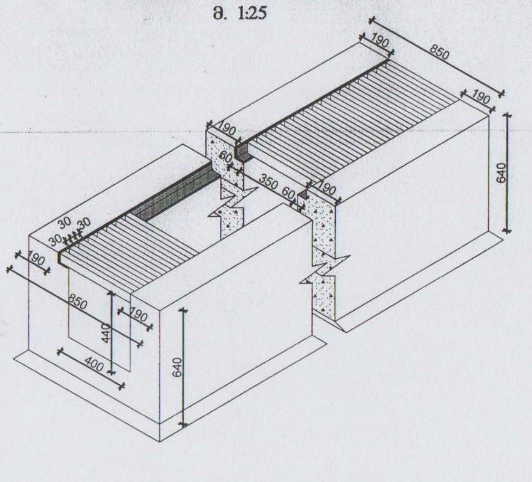

კვეთი 1-1 მ. 1:25

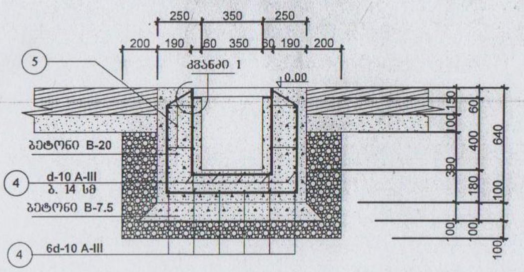

ძირითადი სამშენებლო მასალების სპეციფიკაცია და ამონაკრები 8 მეტრიანი ცხაურის მოწყობაზე

	პოზიც	ესკიზი	კვეთი d მმ	სიგრძე მმ	რაოდენ. ც	საერთო სიგრძე	1 გ/მ წონა კგ	სულ წონა	სულ მასალა სიგრძე	სულ მასალა წონა კგ
რკ/ბ არხი	1		10 A-III	1900	64	121.6	0.62	75.4	401.2	248.3
	2		10 A-III	1130	64	72.4	0.62	44.8	—	—
	3									
	4		10 A-III	3000	64	192	0.62	119	—	—
	5		8 A-I	300	266	80	0.4	32	80	32
	6		10 A-III	220	68	15.2	0.62	9.4	—	—
ცხაური	7		60*60*5	1000	16	16	4.57	73	16	73
	8		50*50*5	1000	16	16	3.77	60.2	16	60.2
	9		30*50*3	440	132	58.6	3.76	220	58.6	220

საჭირო მასალები 8 მ-ანი ცხაურის მოწყობაზე

არმატურა A-I - 32 კგ.
არმატურა A-III - 248.3 კგ
ბეტონი B-7.5 - 0.72 კბ.მ
ბეტონი B-20 - 3.06 კბ.მ
ხრეში - 5.6 კბ.მ

დამკვეთი	ბაღდათის მუნიციპალიტეტის გამგეობა	ინდ. მეწარმე "ამირან ქოჩიაშვილი"			
პროექტის დასახელება	ბაღდათის მუნიციპალიტეტში ბიუჯეტის სახსრებით 2016 წლის სოფლის პროგრამის ფარგლებში განსახორციელებელი სამუშაოები	8 მ-ანი რკ/ბეტონის ცხაურის მოწყობა			
ხელშეკრულება თარიღი	№57 31.05.2016წ	ხელმძღვანელი		ა. ქოჩიაშვილი	2016 წ.

სოფ. დიმში ნერგაძეების საუბნო გზის 120 მ. მონაკვეთზე 420 კვ.მ ცემენტო ბეტონის საფარის მოწყობაზე განით - 3 მ.

პოზიცია	მასალების დასახელება	ბეტონი B-22.5 კბ.მ	არმატურის ბადე გლინულა d-6 მმ	ფრაქციული ღორღი 5-10 მმ კბ.მ	ხრეში ფრაქცია 0-70 მმ კბ.მ	შენიშვნა
1	ბეტონის საფარი სისქით 15 სმ	64.26				B-22.5
2	არმატურის ბადე უჯრით 200*200 მმ		420			
3	დატკეპნილი ღორღი სისქით 50 მმ კ=1.25			21		ს.ნ. და წ. IV 2.82 ცხრ 27-40
4	ქვესაგები დატკეპნილი ქვიშა-ხრეშოვანი ნარევი სისქით 5-10 სმ კ=1.26				27	ს.ნ. და წ. IV 2.82 ცხრ 27-40
5	გვერდულები კ-1.22		.		24	

კვეთი 1-1
მ. 1:50

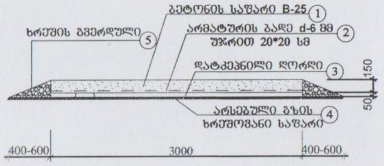

ტექნიკური მახასიათებლები

გზის სიგრძე - 120 მ.
გზის განი - 3 მ.
ფართი - 420 კვ.მ
სისქე - 15 სმ

დამკვეთი	ბაღდათის მუნიციპალიტეტის გამგეობა	ინდ. მეწარმე "ამირან ქოჩიაშვილი"			
პროექტის დასახელება	ბაღდათის მუნიციპალიტეტში ბიუჯეტის სახსრებით 2016 წლის სოფლის პროგრამის ფარგლებში განსახორციელებელი სამუშაოები	სოფ. დიმში ნერგაძეების საუბნო გზის ცემენტო ბეტონის საფარის მოწყობა			
ხელშეკრულება თარიღი	№57 31.05.2016წ	ხელმძღვანელი		ა. ქოჩიაშვილი	2016 წ.

სოფ. დიმში ფატუას გორაზე ასასვლელი გზის 50 მ. მონაკვეთზე 125 კვ.მ ცემენტო ბეტონის საფარის მოწყობაზე განით - 2.5 მ.

პოზიცია	მასალების დასახელება	ბეტონი B-22.5 კბ.მ	არმატურის ბადე გლინულა d-6 მმ	ფრაქციული ღორღი 5-10 მმ კბ.მ	ხრეში ფრაქცია 0-70 მმ კბ.მ	შენიშვნა
1	ბეტონის საფარი სისქით 15 სმ	19.12				B-22.5
2	არმატურის ბადე უჯრით 200*200 მმ		125			
3	დატკეპნილი ღორღი სისქით 50 მმ k=1.25			6.25		ს.ნ. და წ. IV 2.82 ცხრ 27-40
4	ქვესაგები დატკეპნილი ქვიშა-ხრეშოვანი ნარევი სისქით 5-10 სმ k=1.26				8.25	ს.ნ. და წ. IV 2.82 ცხრ 27-40
5	გვერდულები k-1.22				10	

კვეთი 1-1
მ. 1:50

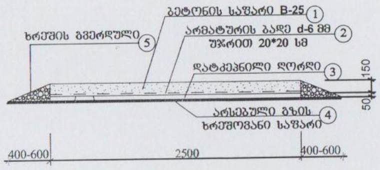

ტექნიკური მახასიათებლები

გზის სიგრძე - 50 მ.
გზის განი - 2.5 მ.
ფართი - 125 კვ.მ
სისქე - 15 სმ

დამკვეთი	ბაღდათის მუნიციპალიტეტის გამგეობა	ინდ. მეწარმე "ამირან ქონიაშვილი"
პროექტის დასახელება	ბაღდათის მუნიციპალიტეტში ბიუჯეტის სახსრებით 2016 წლის სოფლის პროგრამის ფარგლებში განსახორციელებელი სამუშაოები	სოფ. დიმში ფატუას გორაზე ასასვლელი გზის ცემენტო ბეტონის საფარის მოწყობა
ხელშეკრულება თარიღი	№57 31.05.2016წ	ხელმძღვანელი · ა. ქონიაშვილი · 2016 წ.

სოფ. დიმში ჩიქვინიძეების საუბნო გზის 40 მ. მონაკვეთზე 100 კვ.მ ცემენტო ბეტონის საფარის მოწყობაზე განით - 2.5 მ.

პოზიცია	მასალების დასახელება	ბეტონი B-22.5 კბ.მ	არმატურის ბადე გლინულა d-6 მმ	ფრაქციული ღორღი 5-10 მმ კბ.მ	ხრეში ფრაქცია 0-70 მმ კბ.მ	შენიშვნა
1	ბეტონის საფარი სისქით 15 სმ	15.3				B-22.5
2	არმატურის ბადე უჯრით 200*200 მმ		100			
3	დატკეპნილი ღორღი სისქით 50 მმ k=1.25			5		ს.ნ. და წ. IV 2.82 ცხრ 27-40
4	ქვესაგები დატკეპნილი ქვიშა-ხრეშოვანი ნარევი სისქით 5-10 სმ k=1.26				6.6	ს.ნ. და წ. IV 2.82 ცხრ 27-40
5	გვერდულები k-1.22				8	

კვეთი 1-1
მ. 1:50

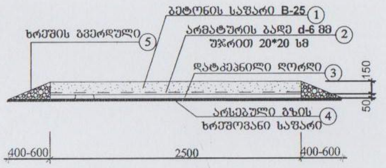

ტექნიკური მახასიათებლები

გზის სიგრძე - 40 მ.
გზის განი - 2.5 მ.
ფართი - 100 კვ.მ
სისქე - 15 სმ

დამკვეთი	ბაღდათის მუნიციპალიტეტის გამგეობა	ინდ. მეწარმე "ამირან ქოჩიაშვილი"			
პროექტის დასახელება	ბაღდათის მუნიციპალიტეტში ბიუჯეტის სახსრებით 2016 წლის სოფლის პროგრამის ფარგლებში განსახორციელებელი სამუშაოები	სოფ. დიმში ჩიქვინიძეების საუბნო გზის ცემენტო ბეტონის საფარის მოწყობა			
ხელშეკრულება თარიღი	№57 31.05.2016წ	ხელმძღვანელი		ა. ქოჩიაშვილი	2016 წ.

სოფ. დიმში ეგიაზაროვის სახლთან გზის 29.6 მ. მონაკვეთზე 74 კვ.მ ცემენტო ბეტონის საფარის მოწყობაზე განით - 2.5 მ.

პოზიცია	მასალების დასახელება	ბეტონი B-22.5 კბ.მ	არმატურის ბადე გლინულა d-6 მმ	ფრაქციული ღორღი 5-10 მმ კბ.მ	ხრეში ფრაქცია 0-70 მმ კბ.მ	შენიშვნა
1	ბეტონის საფარი სისქით 15 სმ	11.32				B-22.5
2	არმატურის ბადე უჯრით 200*200 მმ		74			
3	დატკეპნილი ღორღი სისქით 50 მმ კ=1.25			3.7		ს.ნ. და წ. IV 2.82 ცხრ 27-40
4	ქვესაგები დატკეპნილი ქვიშა-ხრეშოვანი ნარევი სისქით 5-10 სმ კ=1.26				4.88	ს.ნ. და წ. IV 2.82 ცხრ 27-40
5	გვერდულები კ-1.22				5.9	

კვეთი 1-1
მ. 1:50

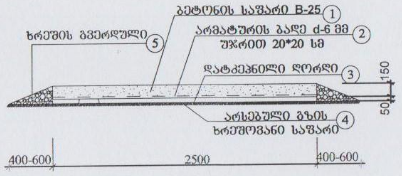

ტექნიკური მახასიათებლები

გზის სიგრძე - 29.6 მ.
გზის განი - 2.5 მ.
ფართი - 74 კვ.მ
სისქე - 15 სმ

დამკვეთი	ბაღდათის მუნიციპალიტეტის გამგეობა	ინდ. მეწარმე "ამირან ქოჩიაშვილი"			
პროექტის დასახელება	ბაღდათის მუნიციპალიტეტში ბიუჯეტის სახსრებით 2016 წლის სოფლის პროგრამის ფარგლებში განსახორციელებელი სამუშაოები	სოფ. დიმში ეგიაზაროვის სახლთან გზის ცემენტო ბეტონის საფარის მოწყობა			
ხელშეკრულება თარიღი	№57 31.05.2016წ	ხელმძღვანელი		ა. ქოჩიაშვილი	2016 წ.

სოფ. დიმში ჭუბკაძეების და ნერგაძეების უბანში სასმელი წყლის სათავის მოწყობა

აუზის მოწყობის განივი ჭრილი
მ. 1:20

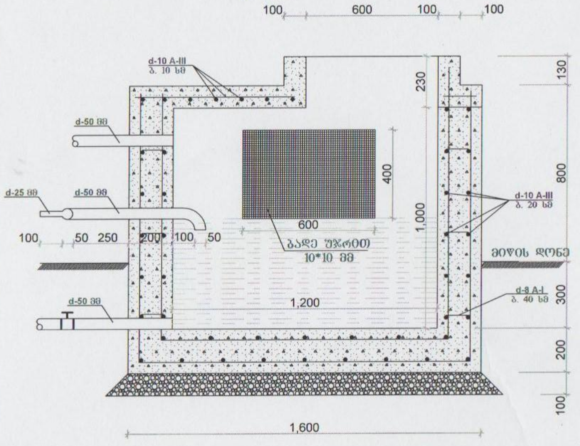

გეგმა მ. 1:20

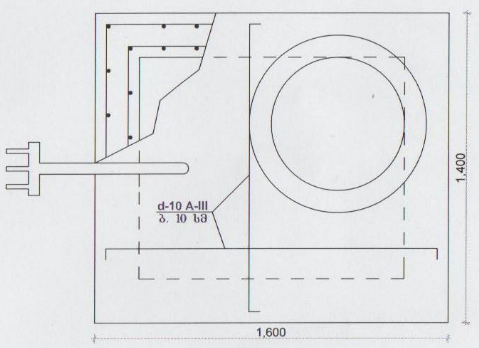

საჭირო მასალები

არმატურა დ-10 ა-3 - 170 მ - 105 კგ
არმატურა დ-6 ა-1 - 50 მ - 11 კგ
ბეტონი ბ-22.5 - 1.7 კბ.მ
ლითონის მილი დ-50 - 2.5 მ
მოხრილი დ-50 - 1ც
ვენტილი დ-50 - 1ც
ლითონის მილი დ-25 - 0.5 მ
ბადე რაბიცა უჯრით 10*10 მმ - 0.2 კვ.მ
ჭის ხუფი დ-600 მმ - 1ც

დამკვეთი	ბაღდათის მუნიციპალიტეტის გამგეობა	ინდ. მეწარმე "ამირან ქოჩიაშვილი"			
პროექტის დასახელება	ბაღდათის მუნიციპალიტეტში ბიუჯეტის სახსრებით 2016 წლის სოფლის პროგრამის ფარგლებში განსახორციელებელი სამუშაოები	სოფ. დიმში ჭუმკაძეების და ნერგაძეების უბანში სასმელი წყლის სათავის მოწყობა			
ხელშეკრულება თარიღი	№57 31.05.2016წ	ხელმძღვანელი		ა. ქოჩიაშვილი	2016 წ.

ლითონის ცხაური
მ. 1:10

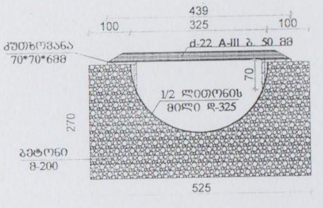

საჭირო მასალები 3 მეტრიანი ცხაურის მოწყობაზე

1/2 ლითონის მილი დ-325 მმ - 3 მ (არსებული)
კუთხოვანა 70*70*6 მმ - 6 მ - 38.3 კგ
არმატურა დ-22 ა-3 - 0.42*60 - 25.2 მ - 75 კგ
ბეტონი ბ-22.5 -0.11 კბ.მ

საჭირო მასალები 3ც 3 მეტრიანი ცხაურის მოწყობაზე

1/2 ლითონის მილი დ-325 მმ - ადგილზეა - 181 კგ
კუთხოვანა 70*70*6 მმ - 18 მ - 115 კგ
არმატურა დ-22 ა-3 - 75.6 მ - 225 კგ
ბეტონი ბ-22.5 - 0.33 კბ.მ

დამკვეთი	ბაღდათის მუნიციპალიტეტის გამგეობა	ინდ. მეწარმე "ამირან ქოჩიაშვილი"			
პროექტის დასახელება	ბაღდათის მუნიციპალიტეტში ბიუჯეტის სახსრებით 2016 წლის სოფლის პროგრამის ფარგლებში განსახორციელებელი სამუშაოები	სოფ. საქრაულაში წყალსაწრეტი ცხაურის მოწყობაზე			
ხელშეკრულება თარიღი	№57 31.05.2016წ	ხელმძღვანელი		ა. ქოჩიაშვილი	2016 წ.

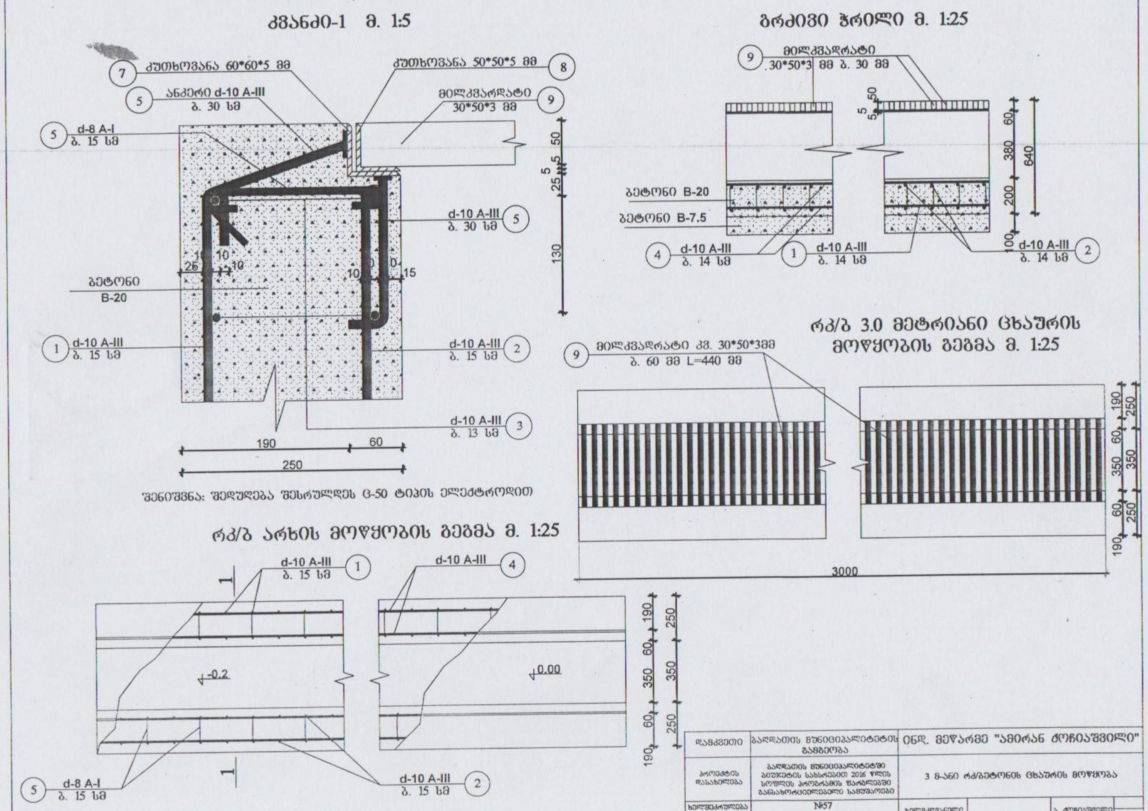

დამკვეთი	ბაღდათის მუნიციპალიტეტის გამგეობა	ინდ. მეწარმე "ამირან ქოჩიაშვილი"			
პროექტის დასახელება	ბაღდათის მუნიციპალიტეტში ბიუჯეტის სახსრებით 2016 წლის სოფლის პროგრამის ფარგლებში განსახორციელებელი სამუშაოები	3 მ-ანი რკ/ბეტონის ცხაურის მოწყობა			
ხელშეკრულება თარიღი	№57 31.05.2016წ	ხელმძღვანელი		ა. ქოჩიაშვილი	2016 წ.