ՍՁՍԱՀԹ ՍՁԸՍԵԲԸԳՔՊԹԱԷ

ՅՄԵԱՁՄՆԵՄ ԳՄԵՆԵՄՆԵՄ, ԼՄՊ. ՊՀՀՄ.
ԼՀՀԷՄՆԵՄ (50 ԻՀՁՍ ԱՄՔԸԷՀԻԹ)

ԼՀՀԷՄՆԵՄ ԳՄԵՀԵՄՆԵՄ:

Հ.Հ.Ե. "ՄԻՍՄՁԱՀՁՀՁՄԻԹԱՆ"

ՅԷՄՆԵՄԵԼ ՅՄԼՀ. ԼԷՄԵՄՆԵՄԷՄ:

ՄՁՀՁՍԸԳԸԳ ԹՀԵՀՁ

ՅԷՄՆԵՄԵԼ ՅՄԼՀ. ՅՄԵԼԵՄՆԵՄԷՄ:

ՄԼՀՆԵ ՅՄՀՅՄՅՄՅԷԲ

ՍՄՁՍԵԲԸԳՔՊԹԱԷ ԹՀՁՍ ՄԼՀՆԵ ՄՄՀՅՄՅՄՅԷԲ

ՍՄՁՍԵԲԸԳՔՊԹԱԷ 2015 ԹՀՁՍ

№ რიგზე	ნახაზების დასახელება	№ ფურცლის
1	ნახაზების უწყისი; განმარტებითი ბარათი	კ-1
2	საძირკვლის გეგმა; მონ. საძირკველი სმ-1	კ-2
3	მონოლითური გადახურვის გეგმანიშნ. -0.10 და 3.20; კვეთი 1-1 და 2-2	კ-3
4	მონოლითური გადახურვის გეგმა;ნიშნ. -0.10 და 3.20; კვეთი 3-3, 7-7	კ-4
5	მონ. რიგელი რმ-1; რმ-2 და რმ-3	კ-5
6	მონ. რიგელი რმ-4 და რმ-5	კ-6
7	მონ. რიგელი რმ-6 და რმ-7	კ-7
8	მონ. რიგელი რმ-8; მონ. კოჭი კმ-1; კმ-2 და კმ-3	კ-8
9	მონ. სვეტი სმ-1	კ-9
10	ნივნივების განლაგების გეგმა	კ-10
11	ნივნივების განლაგება;ფრაგმენტი ფრ-1--9	კ-11
12	კედელი კედ-1 – კედ-3	კ-12
13	კედელი კედ-4	კ-13
14	კედელი კედ-5 და კედ-6	კ-14

კონსტრუქციული ნაწილის განმარტებითი ბარათი

კონსტრუქციული ნაწილის მუშა პროექტი დამუშავებულია არქიტექტურული ნახაზების მიხედვით.
- ობიექტის დასახელება: მრავალბინიანი საცხოვრებელი სახლის პროექტი
- ობიექტის მისამართი: მესტიის მუნიციპალიტეტი, სოფ. ფარი.
- შენობებისა და ნაგებობების პასუხისმგებლობის დონე ГОСТ 27751-88 მიხედვით: --II(ნორმალური);
- სეისმიური დარაიონებიოს მიხედვით სამშენებლო მოედნის სეისმიურობა -- 9 ბალი;
- შენობის სართულიანობა და გეომეტრიული ზომები: შენობა გეგმაში სწორკუთხა მოხაზულობისაა. იგი ერთსართულიანია, სარდაფის სართულით.
- მზიდი კონსტრუქციები: შენობის ძირითად მზიდ ელემენტს წარმოადგენს რკინაბეტონის კარკასი. სართულშუა გადახურვები მონოლითური რკინაბეტონის 20 სმ-იანი ფილით.
- შენობის სახურავი ორქანობიანია ხის ნივნივებზე, მეტალოკრამიტის ბურვილით.
- საძირკვლის ფუძეს წარმოადგენს თხელშრეებრივი ქვიშაქვები ნაკლებად გამოფიტული, საანგარიშო წინაღობით 3.50 კგ/სმ2.
- კედლის კონსტრუქციების ამოსაყვანად გამოყენებულია წვრილი სამშენებლო ბლოკის წყობა ქვიშა-ცემენტის ხსნარზე.
- პირობითი საპროექტო ნიშნული 0.00 -- არის პირველი სართულის იატაკის დონე.
- სამშენებლო კლიმატოლოგია (ᲡᲜ 01.05-08)

ქარის წნევა (ნორმატიული) 23 კგ/მ2
თოვლი (ნორმატიული) 145 კგ/მ2

- მშენებლობის დროს ყველა ცვლილება, რომელიც შევა პროექტში, აუცილებლად შეთანხმებული უნდა იქნას საპროექტო ორგანიზაციასთან (პროექტის ავტორთან).
- სამშენებლო მასალებისა და სამუშაოების წარმოების ხარისხის კონტროლი:

სამშენებლო მოედანზე აუცილებელია განხორციელდეს სამშენებლო მასალების სისტემეტური კონტროლი მათი ვარგისიანობის შესახებ. შემოწმდეს შემოზიდული მასალების ხარისხის დამადასტურებელი საბუთები და სერთიფიკატები.
- ხის მასალა აუცილებელია იყოს გამომშრალი და დამუშავებული ხანძარსაწინააღმდეგო და ანტისეპტიკური ხსნარებით.

ბეტონის სამუშაოების შესრულებისას მშრალი და ცხელი კლიმატის პირობებში, როდესაც ტემპერატურა აღემატება 25 გრადუსს ცელსიუსით და ფარდობითი ტენიანობა ნაკლებია 50%-ზე, საჭიროა გამოყენებული იქნას ცემენტი, რომლის სამარკო სიმტკიცე არანაკლებ 20%-ით სჭარბობს ბეტონის საპროექტო მარკას.

ახლად ჩაწყობილი ბეტონი დაცული უნდა იქნას მექანიკური დაზიანებებისაგან, მზის სხივების პირდაპირი მოხვედრისაგან, ყინვისაგან, ქარისგან. პროექტში მითითებული სიმტკიცის 75%-ის მიღწევამდე ბეტონის სტრუქტურა ადვილად იმსხვრევა. აქედან გამომდინარე აღნიშნული სიმტკიცის აკრეფამდე აუცილებელია მკაცრად დაცული იქნას ტემპერატურისა და ტენიანობის რეჟიმი.
- ანტიკოროზიული და ხანძარსაწინააღმდეგო დაცვა განხორციელდეს მოქმედი სამშენებლო ნორმებისა და წესების შესაბამისად.
- უსაფრთხოება: მშენებლობის პროცესი წარიმართოს სამშენებლო ნორმებისა და წესების მოთხოვნების შესაბამისად და მკაცრად იქნას დაცული უსაფრთხოების წესები.

1. თხელშრეებრივი ქვიშაქვები ნაკლებად გამოფიტული (ფენა 4).

პროქტის კონსტრუქტორი: თ. ქვრივიშვილი

შ.პ.ს."თბილქალაქპროექტი"			მესტიის მუნიციპალიტეტი, სოფ. ფარი საბავშვო ბაღი(50 ბავშვზე)	
დირექტორი	ი.კვარაცხელია			
მთ. არქიტექტ.	ლ.ხუხაშვილი		კონსტრუქციული ნაწილი	–
მთ. კონსტრუქტ.	თ. ქვრივიშვილი			2015 წ.
შესრულა	თ. ქვრივიშვილი		ნახაზების უწყისი განმარტებითი ბარათი	ფ. / ფურ.
				კ-1 / 14

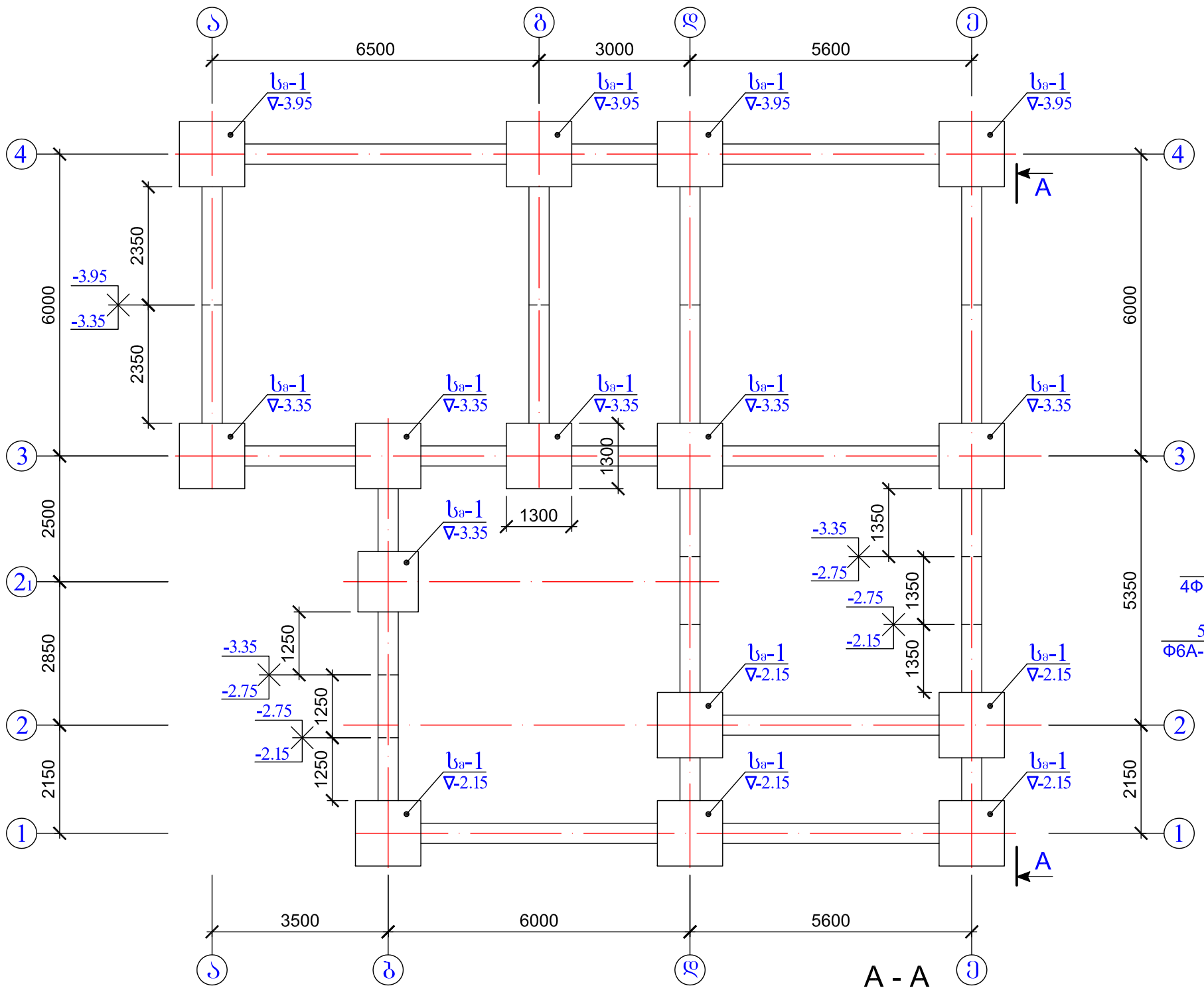

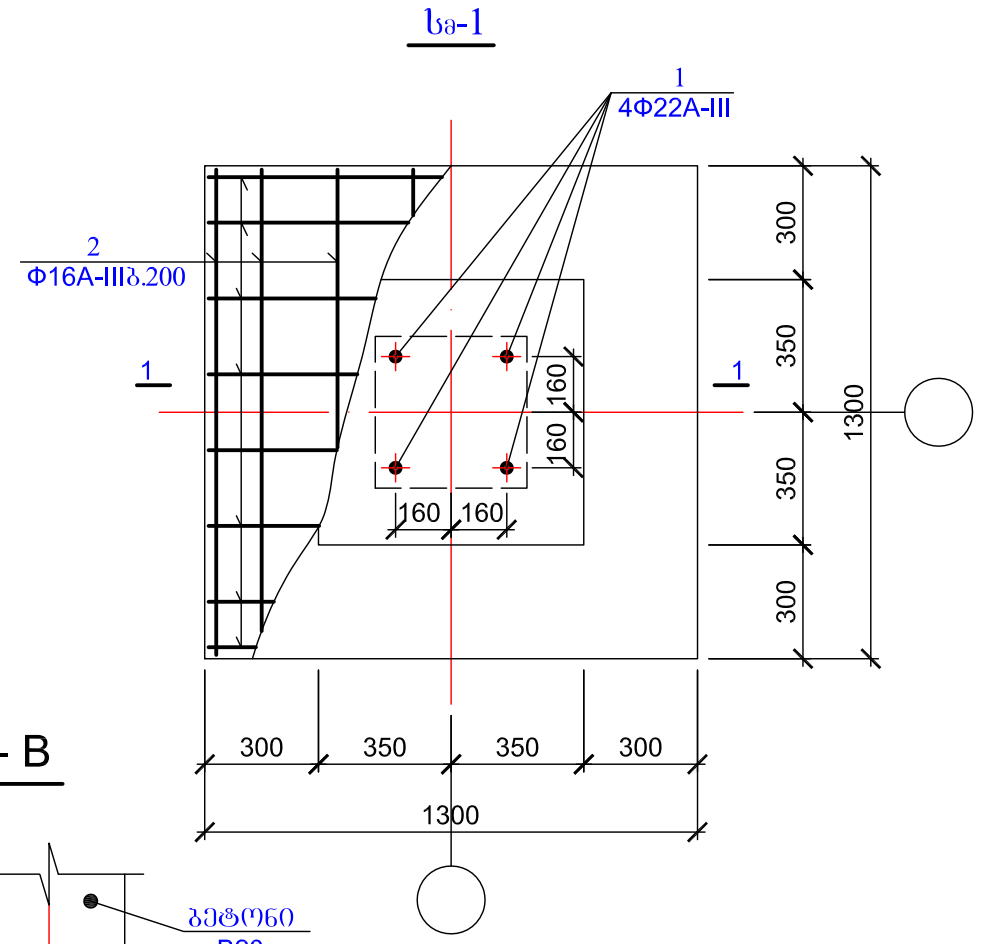

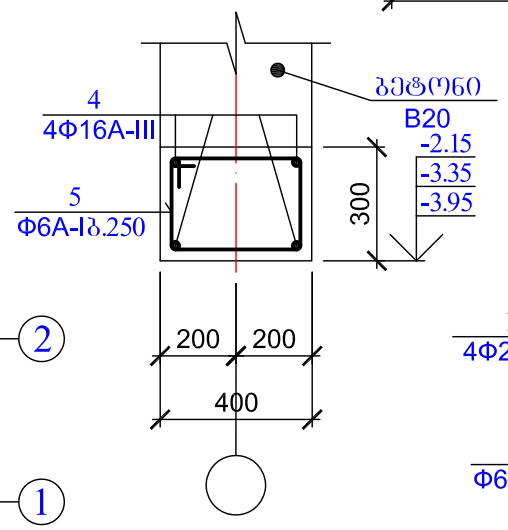

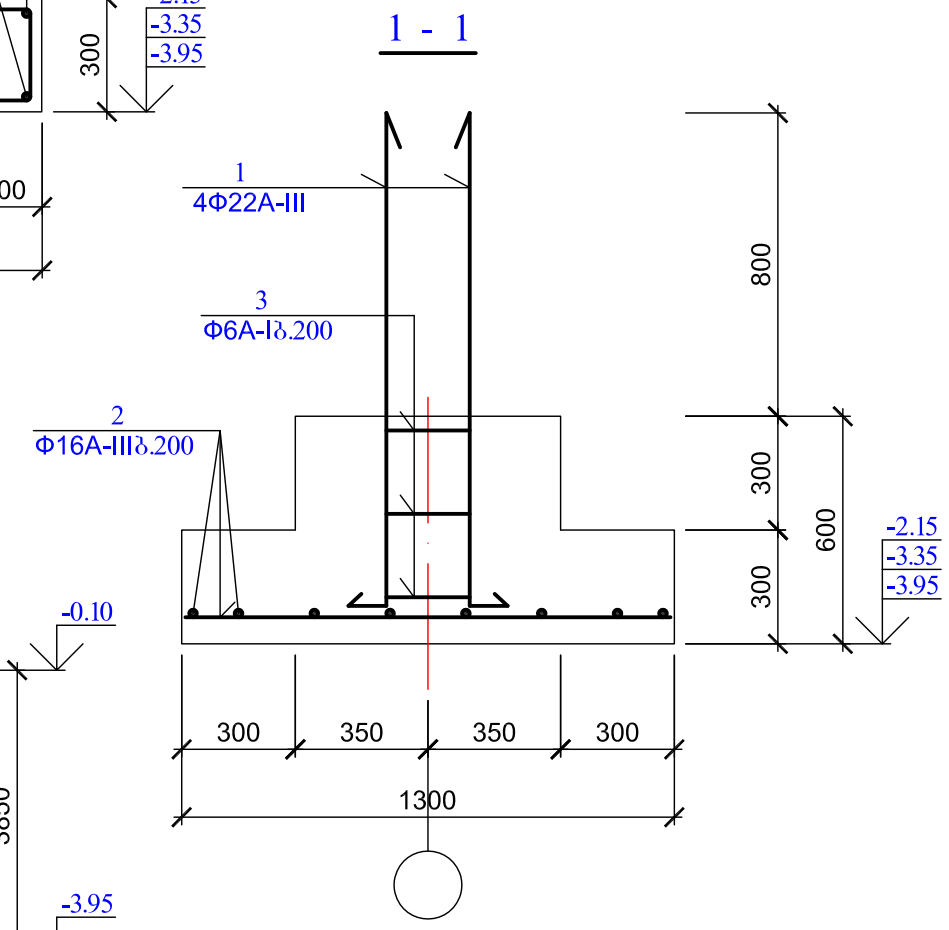

არმატურის სპეციფიკაცია ერთ კონსტრუქციაზე													
კონსტრ. წარმან.	№ პოზ.	ზომები	Φ მმ	სიმაღლე მმ	რაოდ. ცალი	საერთო სიმაღლე მ	Φ მმ	საერთო სიმაღლე მ	ბეტონი B25 A-III	ბეტონი B25 A-I	ხელ.		
მონაკვეთ. სგ-1 (15 ცალი)	1	1300 / 100	22A-III	1400	4	5.60	22A-III	5.60	16.71	—	—		
	2	1280	16A-III	1280	16	20.48	16A-III	20.48	32.32	—	—		
	3	360 360 80	6A-I	1600	3	4.80	6A-I	4.80	—	1.07	—		
							ჯამში		49.03	1.07	50.10		
							ბეტონი B25		$V_{ბ}$=0.66 მ3				
ჯვრედ. B-B (L=104.0 მ)	4	1000	16A-III	1000	4	4.00	16A-III	4.00	6.31	—	—		
	5	260 360 80	6A-I	1200	4	4.80	6A-I	4.80	—	1.07	—		
							ჯამში		6.31	1.07	7.38		
							ბეტონი B25		$V_{ბ}$=0.12 მ3				

შ.პ.ს."ობილქალაქპროექტი"		
დირექტორი	ი.კვარაცხელია	
მთ. არქიტექტ.	ლ.ხუხაშვილი	
მთ. კონსტრუქტ.	თ. ქვრივიშვილი	
შესრულა	თ. ქვრივიშვილი	

მესტიის მუნიციპალიტეტი, სოფ. ფარი
საბავშვო ბაღი(50 ბავშვზე)

კონსტრუქციული ნაწილი

საძირკვლის გეგმა
მონ. საძირკველი სგ-1

მ.1:100 1:20	
2015 წ.	
შ.	შურ.
ა-2	14

მონოლითური გადახურვისს გეგმა ნიშნ. -0.10 და 3.20

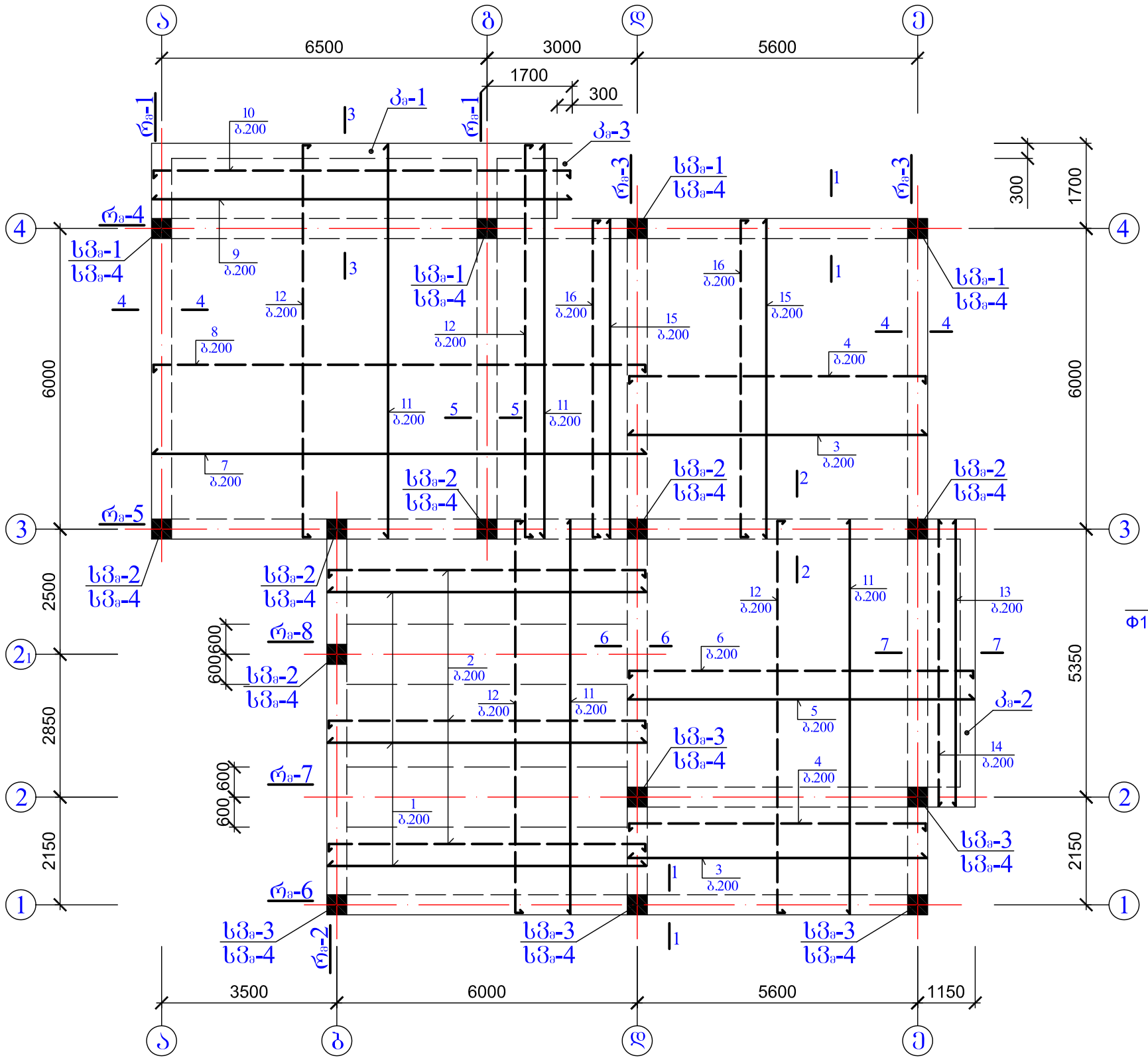

1 - 1

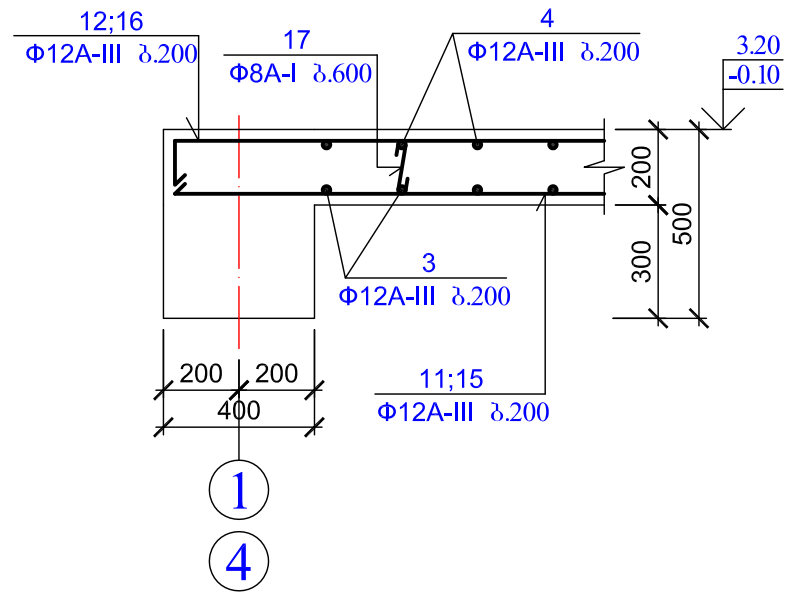

2 - 2

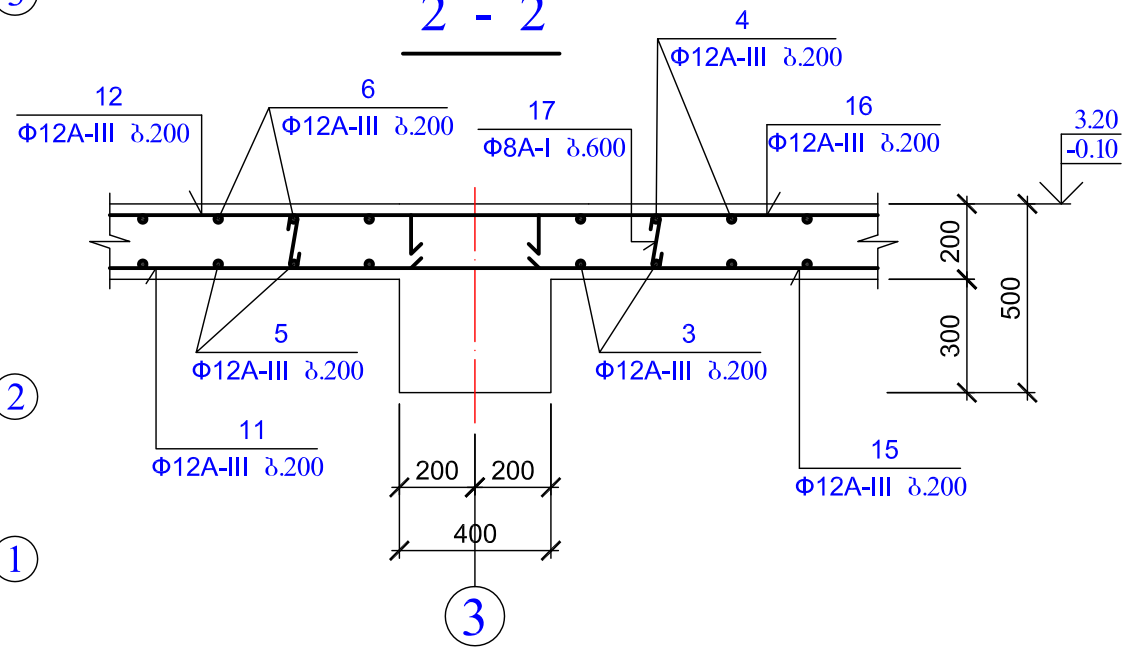

შენიშვნები

1. ნახაზზე, სვეტების მარკირებისას, ხაზის ზემოთ მოცემული აღნიშვნა განეკუთვნება -0.10 ნიშნულის, ხოლო ხაზის ქვემოთ —— 3.20 ნიშნულის ქვემოთ განთავსებულ სვეტებს.
2.მოცემული ნახაზი განხილული იყოს ფურცელ კ-4 ერთად.

შ.პ.ს."თბილქალაქპროექტი"			მესტიის მუნიციპალიტეტი, სოფ. ფარი საბავშვო ბაღი(50 ბავშვზე)
დირექტორი	ი.კვარაცხელია		
მთ. არქიტექტ.	ლ.ხუხაშვილი		კონსტრუქციული ნაწილი
მთ. კონსტრუქტ.	თ. ქვრივიშვილი		
შესრულა	თ. ქვრივიშვილი		მონოლითური გადახურვისს გეგმა ნიშნ. -0.10 და 3.20; კვეთი I-I და 2-2

მ.1:100 1:20	
2015 წ.	
ფ.	ფურ.
კ-3	14

3 - 3

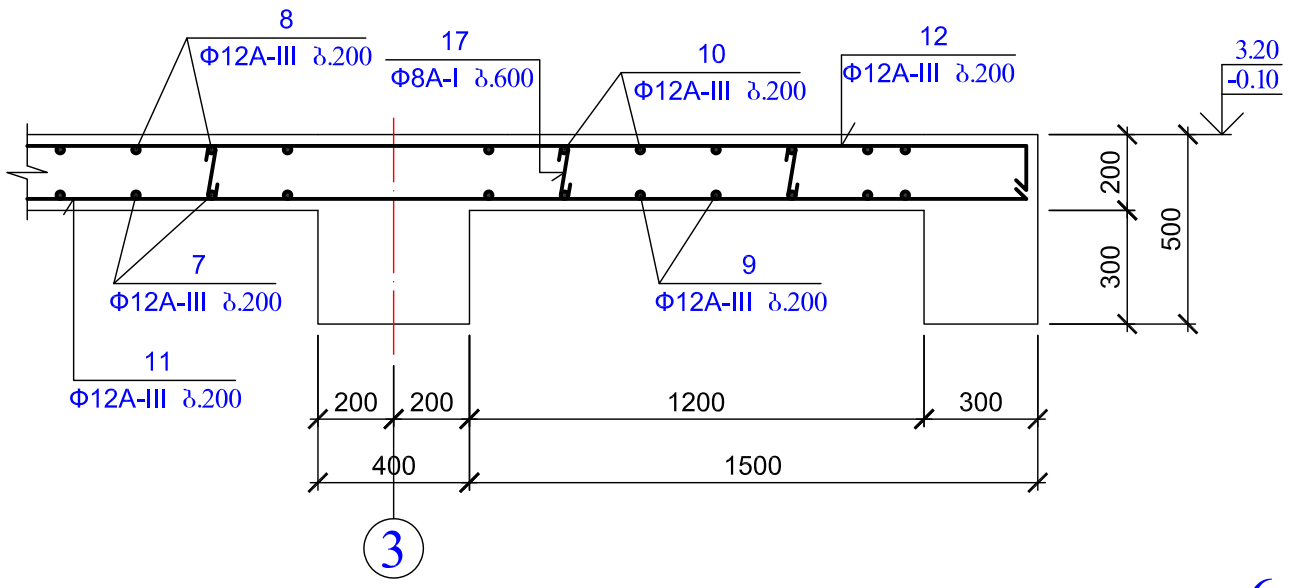

4 - 4

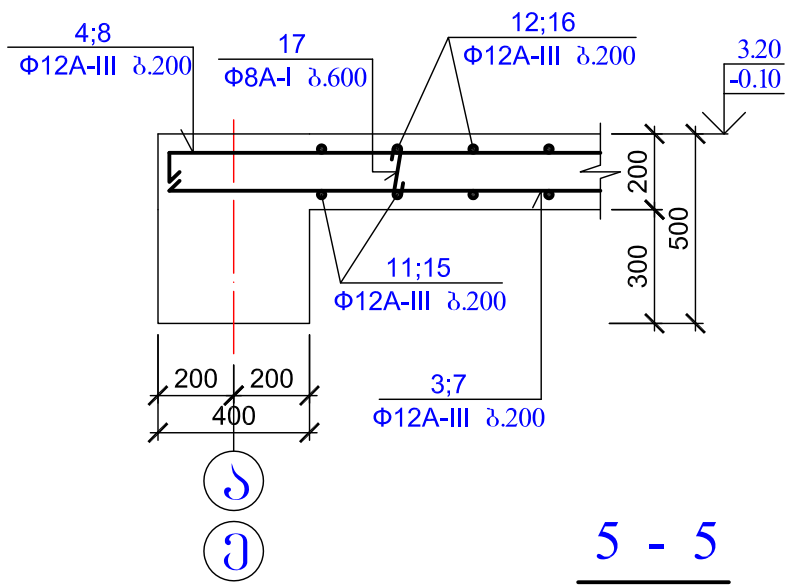

6 - 6

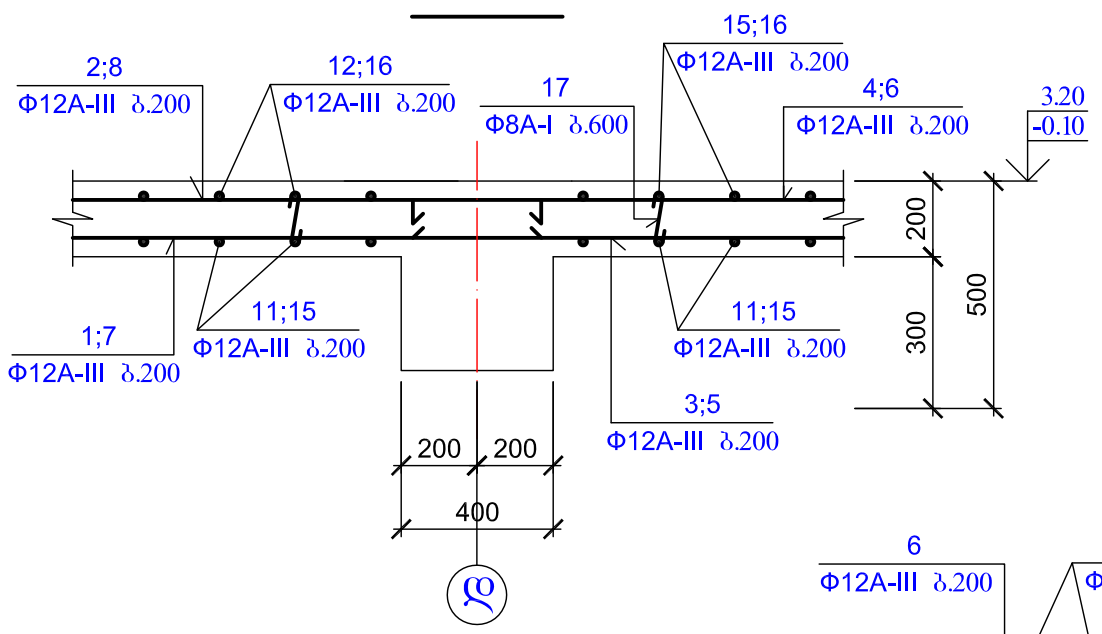

5 - 5

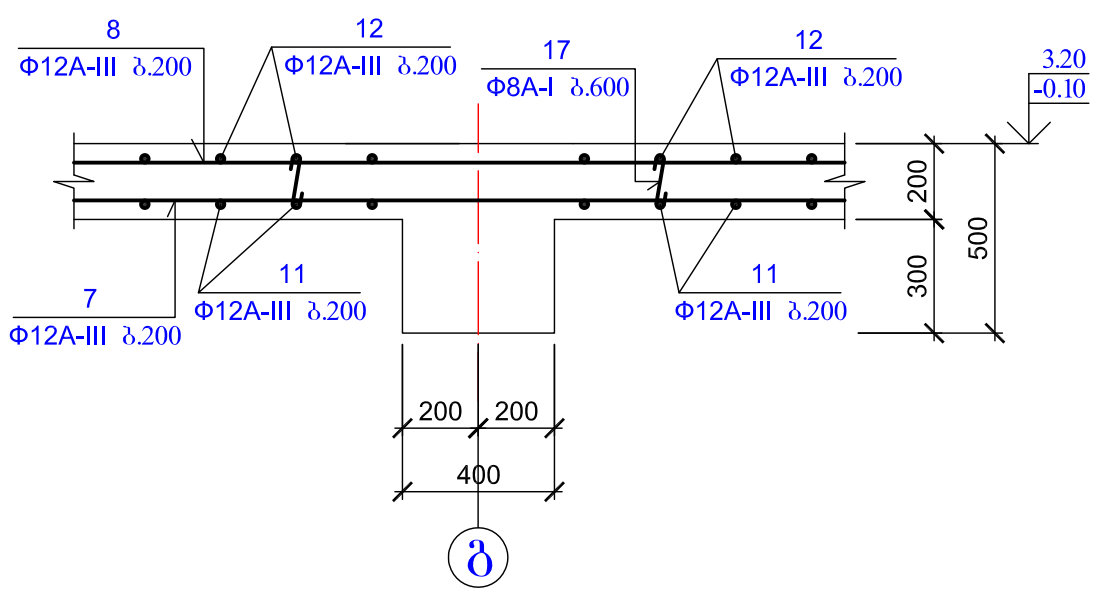

7 - 7

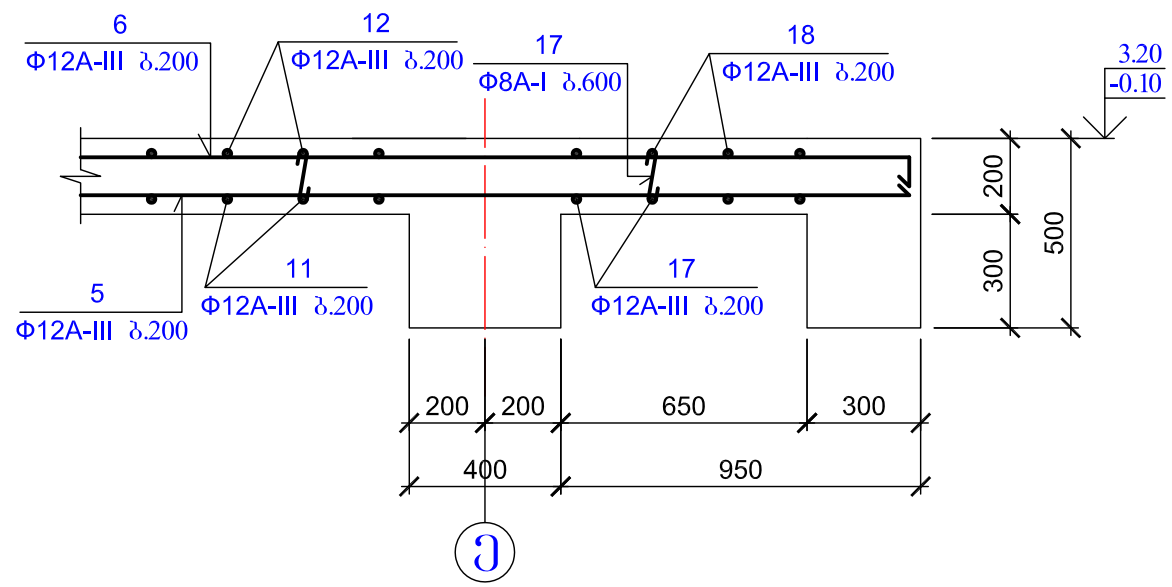

არმატურის სპეციფიკაცია ერთ კონსტრუქციაზე

კონსტრ. დასახ.	№ პოზ.	ჩასმული	Φ მმ	სიმაღლე მმ	რაოდ. ცალი	საერთო სიმაღლე მ
მონოლითური ფილა ნიშნ. -0.10 და 3.20	1	6380	12A-III	6380	25	159.50
	2	100 6340 100	12A-III	6540	25	163.50
	3	5980	12A-III	5980	39	233.22
	4	100 5940 100	12A-III	6140	39	239.46
	5	6930	12A-III	6930	26	180.18
	6	100 6890 100	12A-III	7090	26	184.34
	7	9880	12A-III	9880	29	286.52
	8	100 9840 100	12A-III	10040	29	291.16
	9	8380	12A-III	8380	7	58.66
	10	100 8340 100	12A-III	8540	7	59.78
	11	7880	12A-III	7880	90	709.20
	12	100 7840 100	12A-III	8040	90	723.60
	13	5730	12A-III	5730	4	22.92
	14	100 5690 100	12A-III	5890	4	23.56
	15	6380	12A-III	6380	34	216.92
	16	100 6380 100	12A-III	6580	34	223.72
	17	240	8A-I	320	420	134.40

არმატურის ამოკრება

Φ	სიგრძე სიმაღლე მ	მასა კგ. A-III	A-I	სულ
12A-III	3776.24	3353.30	—	—
8A-I	134.40	—	53.09	—
ჯამში		3353.30	53.09	3406.39

ბეტონი B 25 V_b=30.20 მ3

შენიშვნა

მოცემული ნახაზი განხილული იყოს ფურცელ კ-3 ერთად.

შ.პ.ს."თბილქალაქპროექტი"			მესტიის მუნიციპალიტეტი, სოფ. ფარი საბაჟვაო გაღი(50 ბაჟვეზე)	
დირექტორი	ი.კვარაცხელია		კონსტრუქციული ნაწილი	მ.1:20
მთ. არქიტექტ.	ლ.ხუხაშვილი			2015 წ.
მთ. კონსტრუქტ.	თ. ქერთვიშვილი		მონოლითური გადახურვის ფილა ნიშნ. -0.10 და 3.20; კვეთი 3-3–7-7	ფ. ფურ.
შესრულა	თ. ქერთვიშვილი			კ-4 14

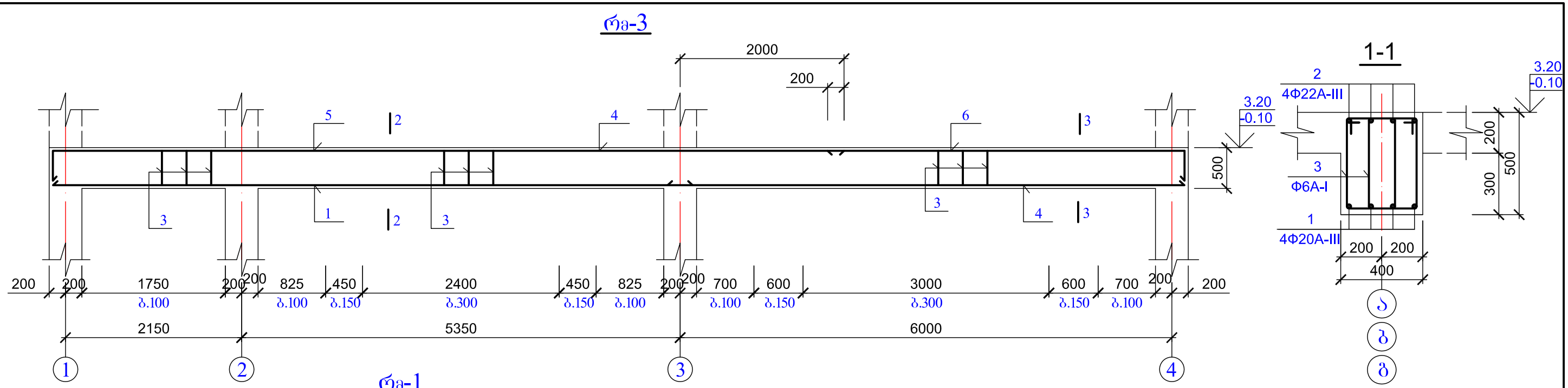

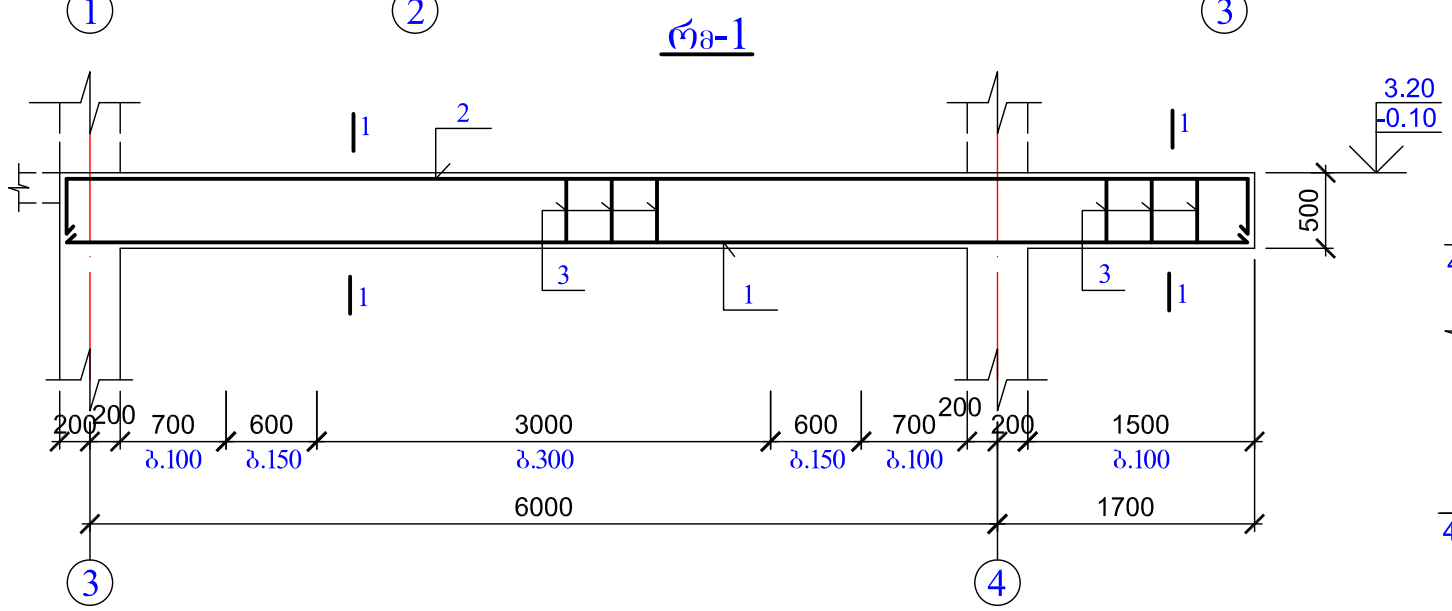

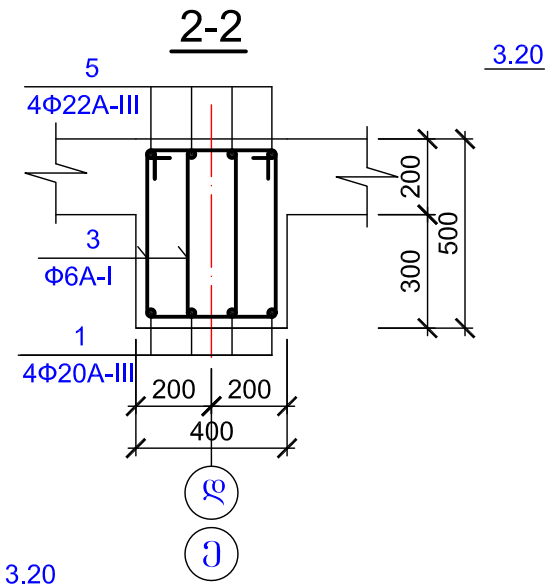

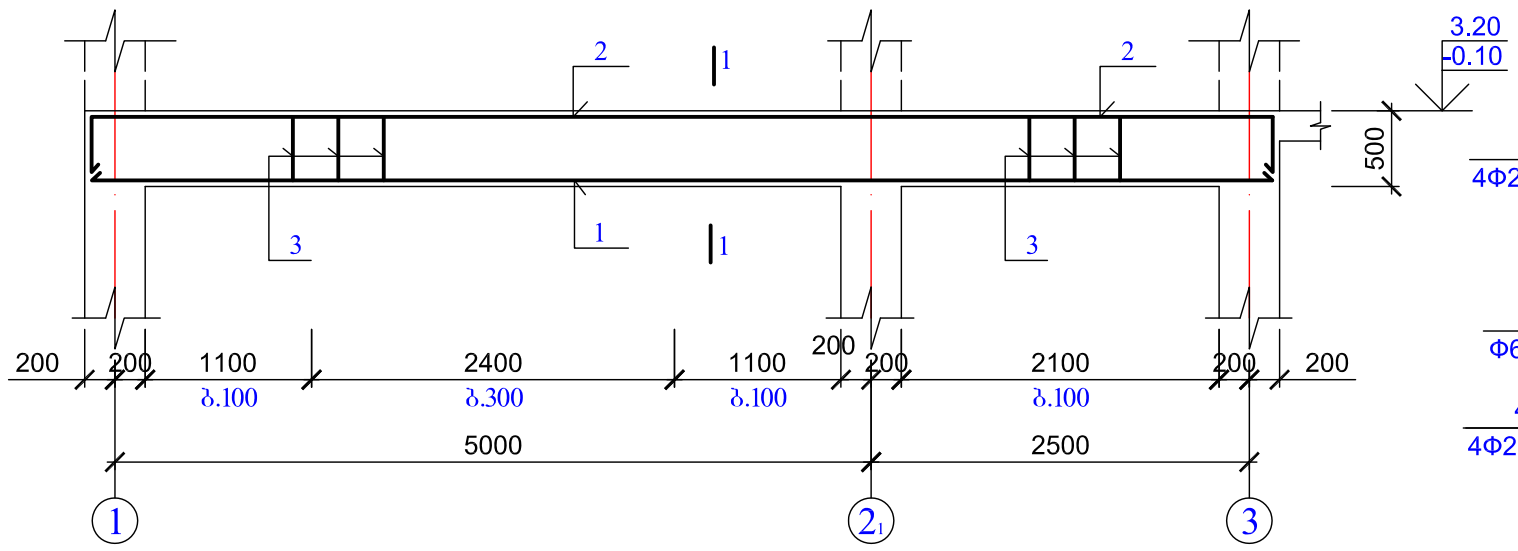

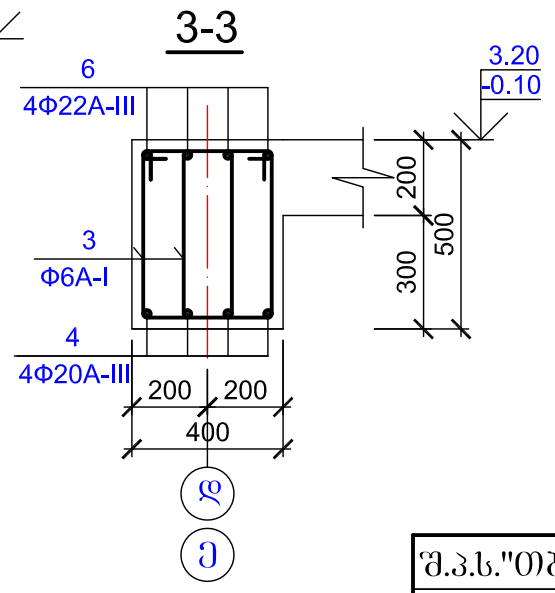

| არმატურის სპეციფიკაცია ერთ კონსტრუქციაზე | | |

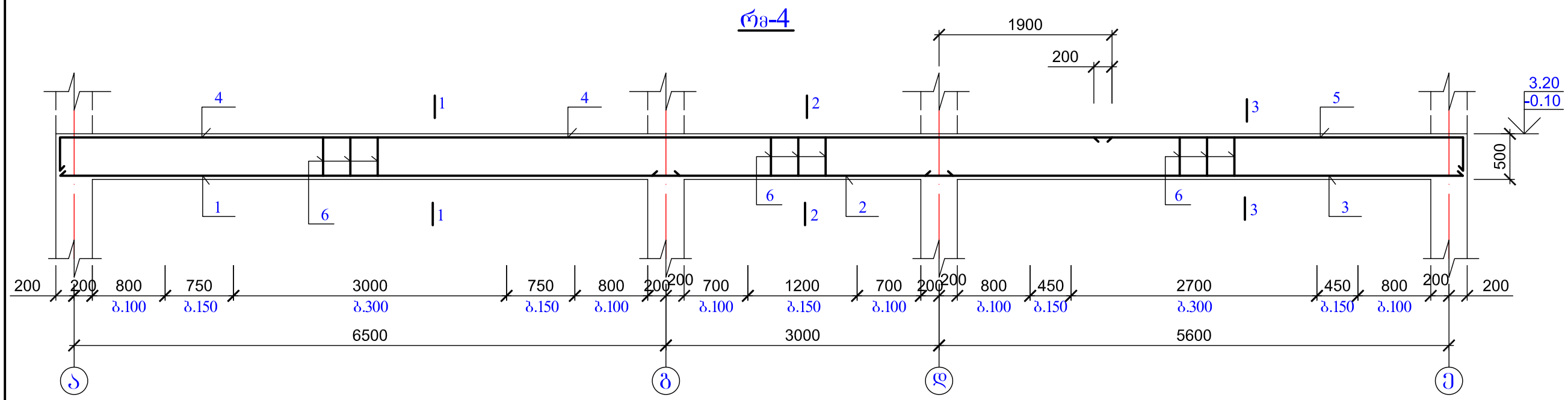

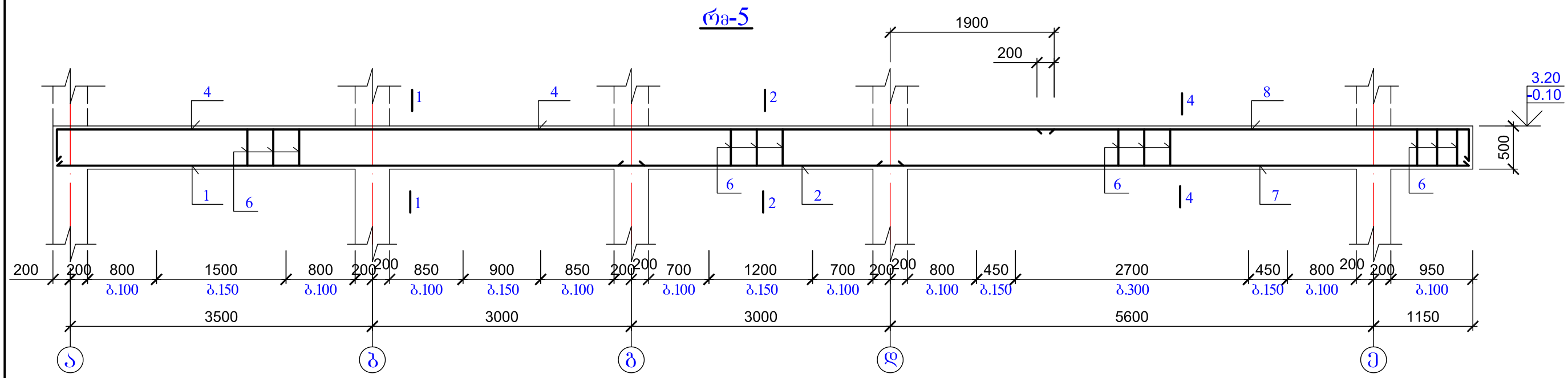

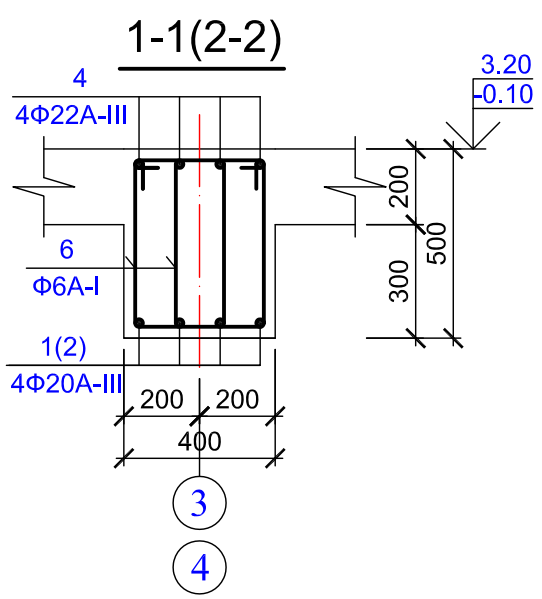

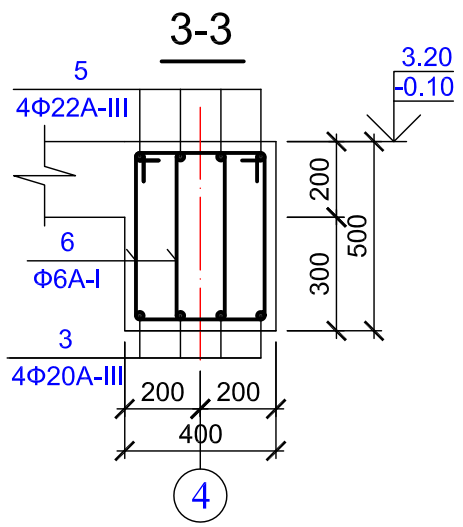

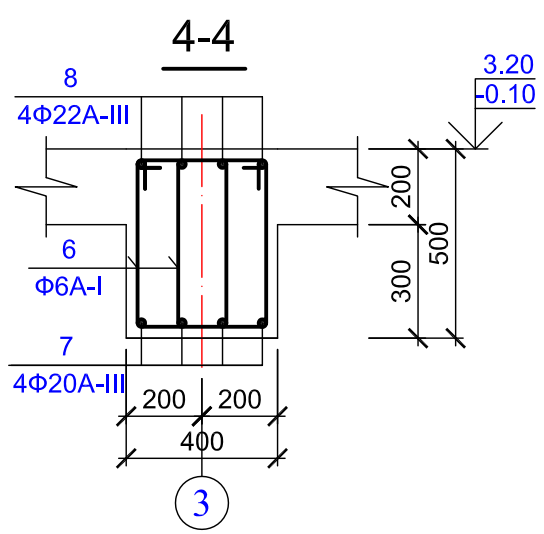

არმატურის სპეციფიკაცია ერთ კონსტრუქციაზე											
კონსტრ. წარმად.	№ პოზ.	ზომები	Φ მმ	სიმაღლე მმ	რაოდ. ცალი	საერთო სიმაღლე მ	Φ მმ	საერთო სიმაღლე მ	ბრტყ. ამ. A-III	ბრტყ. ამ. A-I	ხვრ.
მონ. რიგელი რგ-4 (2ცალი)	1	6880	20A-III	6880	4	27.52	22A-III	65.76	196.23	—	—
	2	3380	20A-III	3380	4	13.52	20A-III	64.96	160.19	—	—
	3	5980	20A-III	5980	4	23.92	6A-I	294.40	—	65.36	—
	4	400 11570	22A-III	11970	4	47.88	ჯამში		356.42	65.36	421.77
	5	4070 400	22A-III	4470	4	17.88	ბეტონი B 25		V_b=2.78 მ3		
	6	460 260 80	6A-I	1600	184	294.40					
მონ. რიგელი რგ-5 (2ცალი)	1	6880	20A-III	6880	4	27.52	22A-III	69.56	207.57	—	—
	2	3380	20A-III	3380	4	13.52	20A-III	68.76	169.56	—	—
	4	400 11570	22A-III	11970	4	47.88	6A-I	326.40	—	72.46	—
	6	460 260 80	6A-I	1600	204	326.40	ჯამში		377.13	72.46	449.59
	7	6930	20A-III	6930	4	27.72	ბეტონი B 25		V_b=2.97 მ3		
	8	5020 400	22A-III	5420	4	21.68					

შ.პ.ს."თბილქალაქპროექტი"		მესტიის მუნიციპალიტეტი, სოფ. ფარი ხაბაეშვილ ბაღი(50 ბაეშვზე)
დირექტორი	ი.კვარაცხელია	
მთ. არქიტექტ.	ლ.ხუხაშვილი	კონსტრუქციული ნაწილი
მთ. კონსტრუქტ.	თ. ქვრივიშვილი	
შესრულა	თ. ქვრივიშვილი	მონ. რიგელი რგ-4 და რგ-5

მ. 1:50 1:20	
2015 წ.	
ფ.	ფურ.
კ-6	14

რბ-6

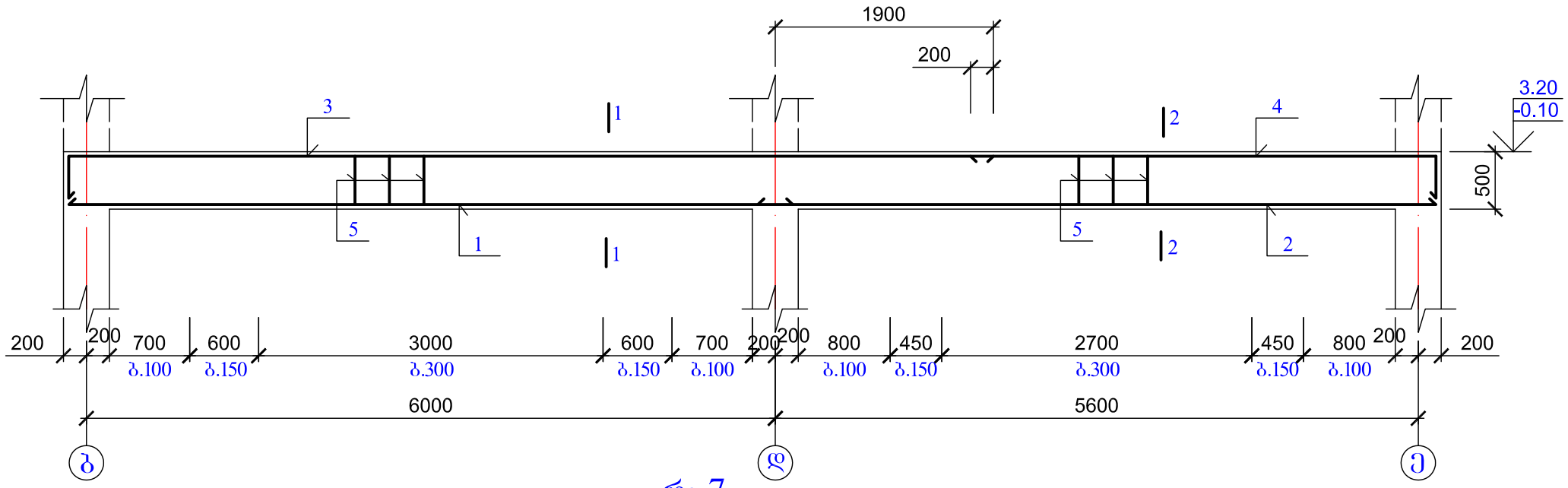

რბ-7

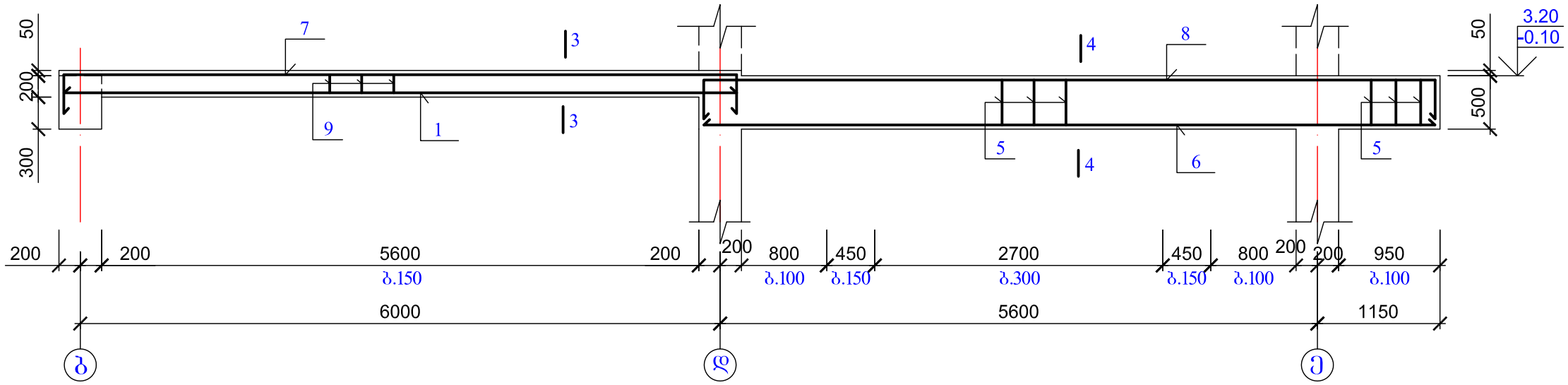

არმატურის სპეციფიკაცია ერთ კონსტრუქციაზე													
კონსტრ. დასახ.	№ პოზ.	ზომები	Φ მმ	სიმაღლე მმ	რაოდ. ცალი	საერთო სიგრძე მ	Φ მმ	საერთო სიგრძე მ	მასა კგ A-III	A-I	სულ		
მონ. რიგელი რბ-6 (ერთეული)	1	6380	20A-III	6380	4	25.52	22A-III	51.76	154.45	—	—		
	2	5980	20A-III	5980	4	23.92	20A-III	49.44	121.92	—	—		
	3	400 8070	22A-III	8470	4	33.88	6A-I	208.00	—	46.18	—		
	4	4070 400	22A-III	4470	4	17.88	ჯამში		276.37	46.18	322.55		
	5	460 260 80	6A-I	1600	130	208.00	ბეტონი B 25		V_b=2.16 მ3				
მონ. რიგელი რბ-7 (ერთეული)	1	6380	20A-III	6380	6	38.28	22A-III	73.60	219.62	—	—		
	5	460 260 80	6A-I	1600	84	134.40	20A-III	66.00	162.76	—	—		
	6	6930	20A-III	6930	4	27.72	6A-I	290.96	—	64.59	—		
	7	400 6340 400	22A-III	7140	6	42.84	ჯამში		382.38	64.59	446.97		
	8	400 6890 400	22A-III	7690	4	30.76	ბეტონი B 25		V_b=2.91 მ3				
	9	210 740 80	6A-I	2060	76	156.56							

4-4

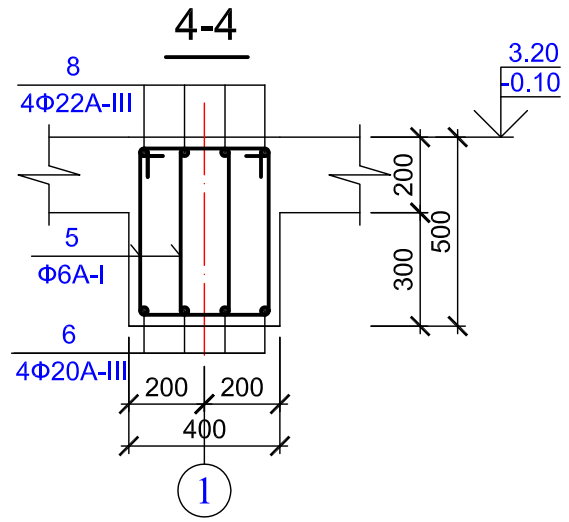

1-1

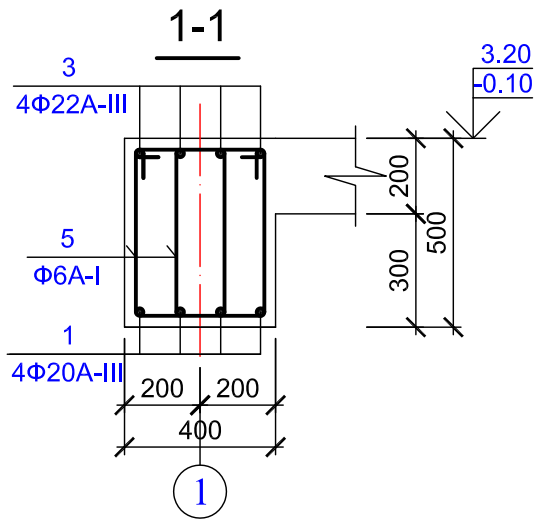

2-2

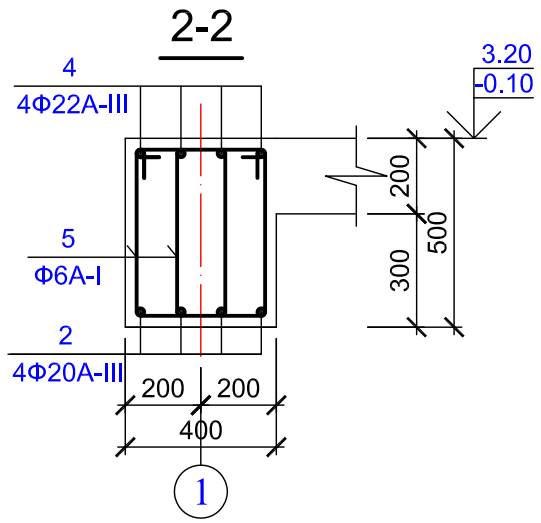

3-3

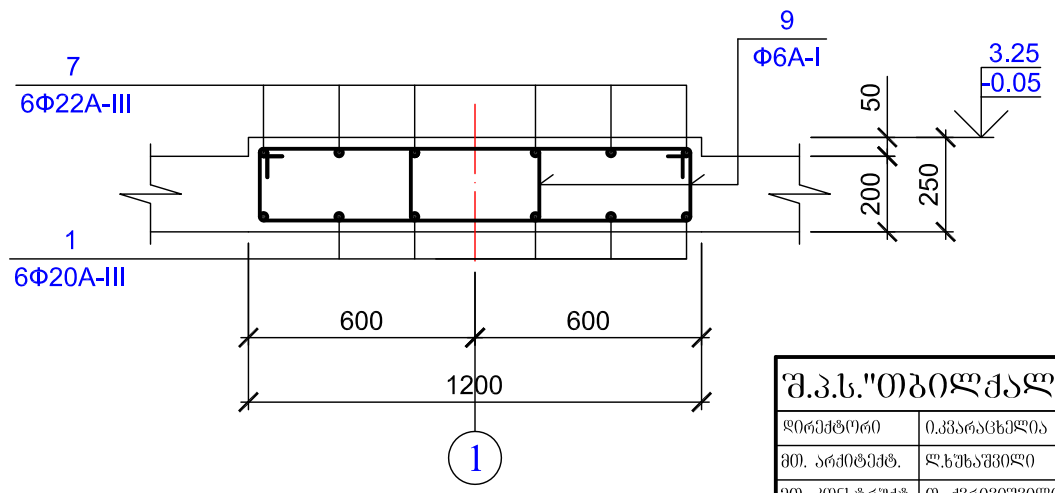

შ.პ.ს."ობილ ქალაქ პროექტი"		მესტიის მუნიციპალიტეტი, სოფ. ფარი ს.ბაკურიანის ბაღი(50 ბავშვზე)
დირექტორი	ი.კვარაცხელია	
მთ. არქიტექტ.	ლ.ხუხაშვილი	კონსტრუქციული ნაწილი
მთ. კონსტრუქტ.	თ. ქვრივიშვილი	
შესრულა	თ. ქვრივიშვილი	მონ. რიგელი რბ-6 და რბ-7

მ.1:50 1:20	
2015 წ.	
შ.	შურ.
კ-7	14

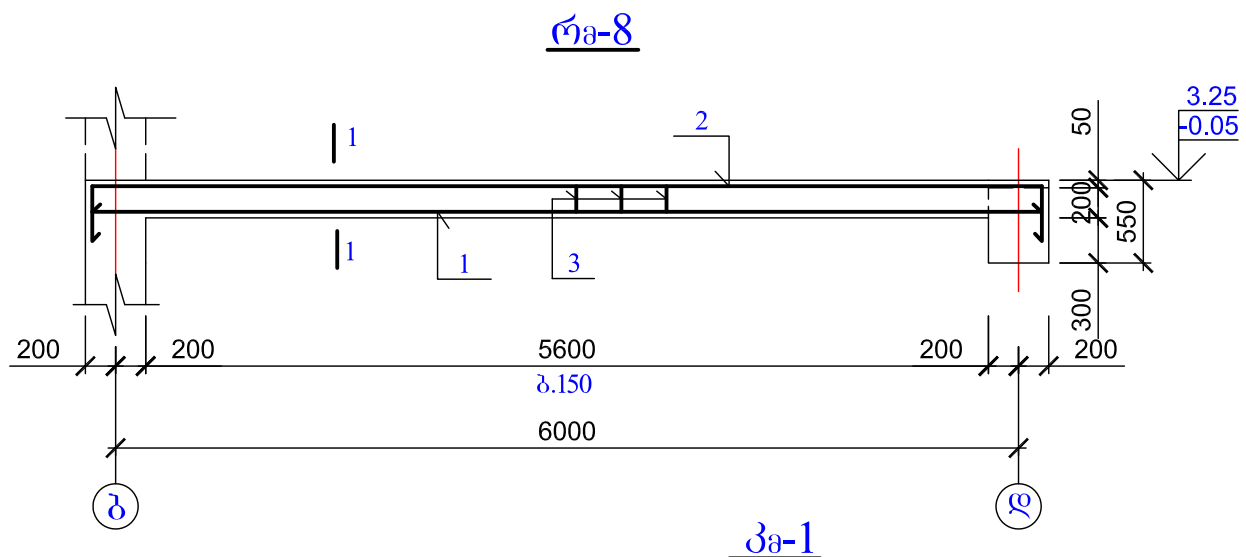

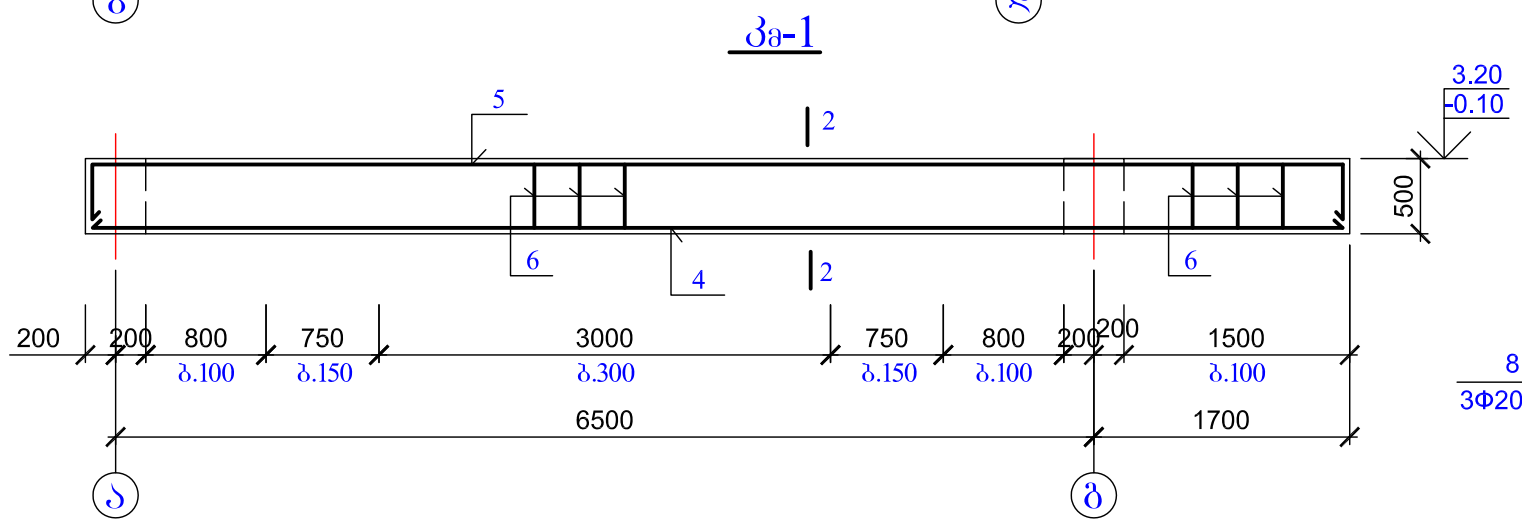

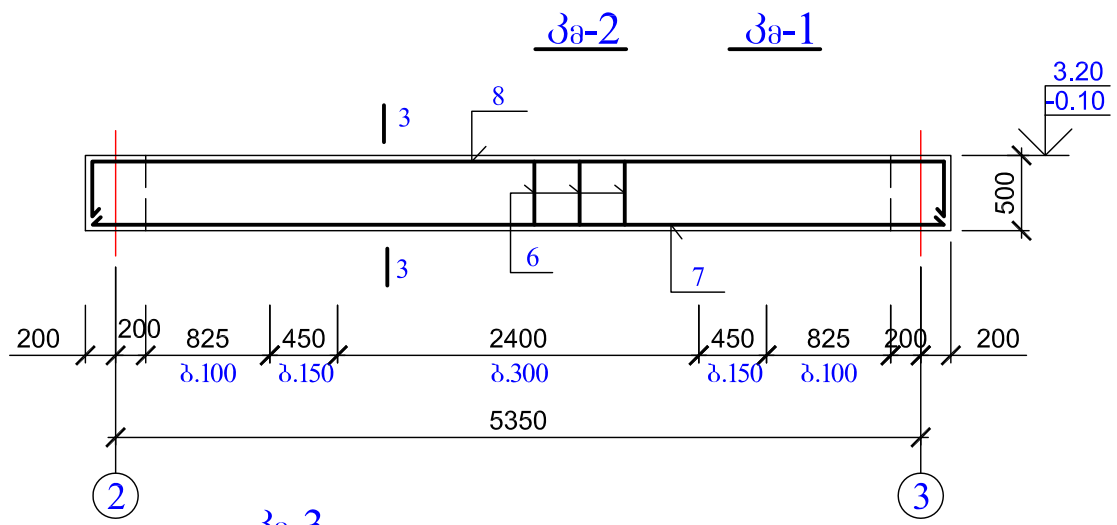

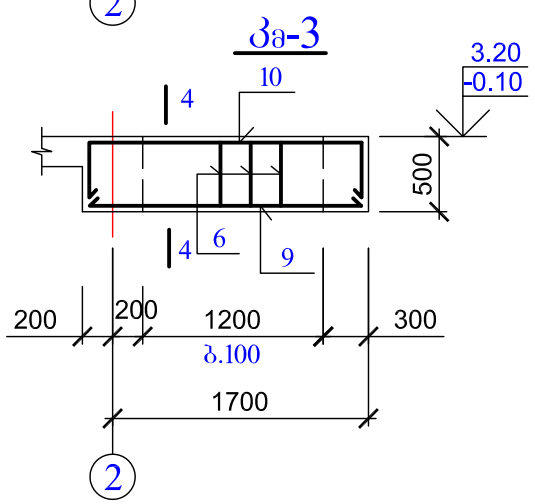

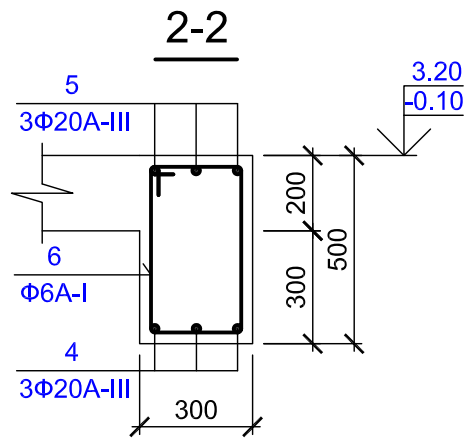

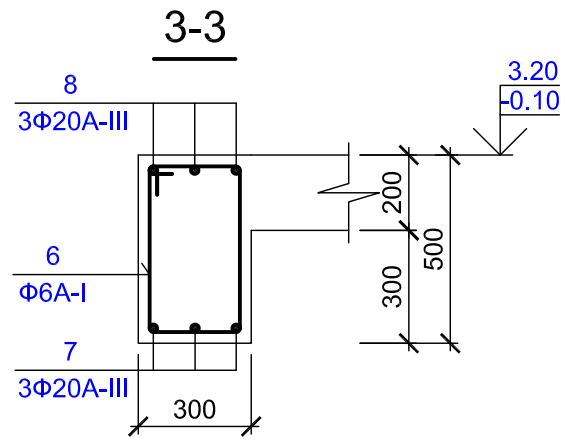

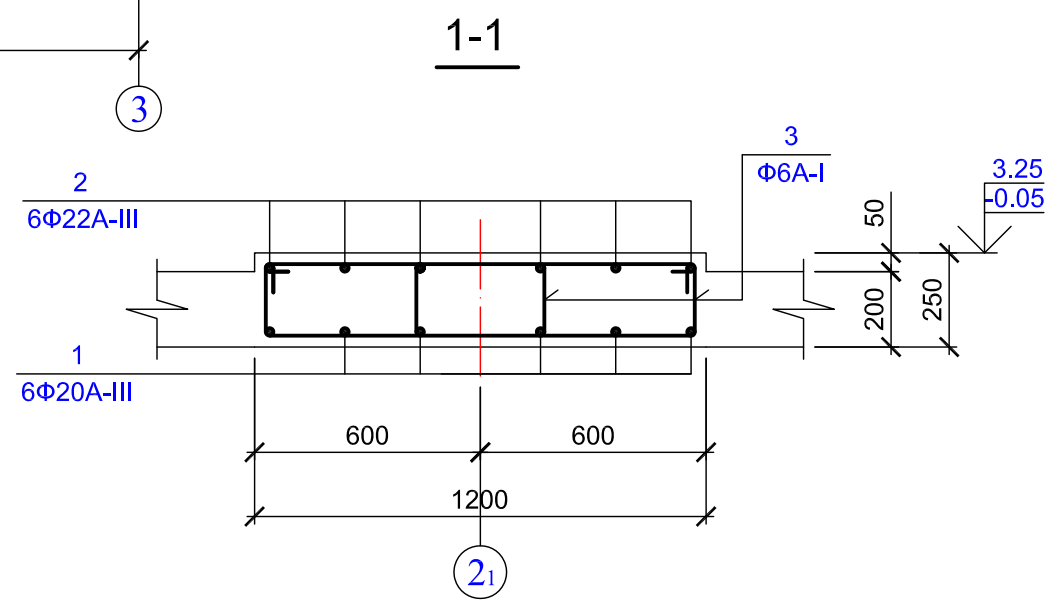

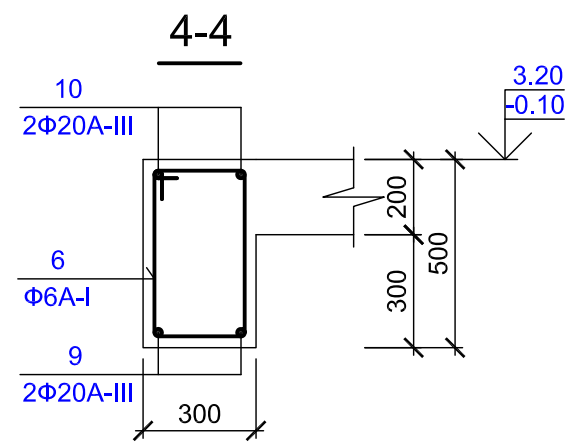

არმატურის სპეცფიკაცია ერთ კონსტრუქციაზე												
ელემენტის დასახ.	№ ეპიურ.	ფასონური	Φ	სიმაღლე მმ	რაოდ. ცალი	საერთო სიმაღლე მ	Φ	საერთო სიმაღლე მ	მავთ. კმ. A-III	A-I	სულ	
მონ. რიბელი რმ-8 (ორცალი)	1	6380	20A-III	6380	6	38.28	22A-III	42.84	127.83	—	—	
	2	400 6340 400	22A-III	7140	6	42.84	20A-III	38.28	94.40	—	—	
	3	210 740 80	6A-I	2060	76	156.56	6A-I	156.56	—	34.76	—	
							ჯამში		222.23	34.76	256.99	
							ბეტონი B 25		V_b=1.68 მ3			
მონ. კოჯი კმ-1 (ორცალი)	4	8380	20A-III	8380	3	25.14	20A-III	52.56	129.61	—	—	
	5	400 8340 400	20A-III	9140	3	27.42	6A-I	84.80	—	18.83	—	
	6	460 260 80	6A-I	1600	53	84.80	ჯამში		129.61	18.83	148.44	
							ბეტონი B 25		V_b=1.14 მ3			
მონ. კოჯი კმ-2 (ორცალი)	6	460 260 80	6A-I	1600	31	49.60	20A-III	36.66	90.40	—	—	
	7	5730	20A-III	5730	3	17.19	6A-I	49.60	—	11.01	—	
	8	400 5690 400	20A-III	6490	3	19.47	ჯამში		90.40	11.01	101.41	
							ბეტონი B 25		V_b=0.74 მ3			
მონ. კოჯი კმ-3 (ორცალი)	6	460 260 80	6A-I	1600	13	20.80	20A-III	9.04	22.29	—	—	
	9	1880	20A-III	1880	2	3.76	6A-I	20.80	—	4.62	—	
	10	400 1840 400	20A-III	2640	2	5.28	ჯამში		22.29	4.62	26.91	
							ბეტონი B 25		V_b=0.18 მ3			

შ.პ.ს."თბილქალაქპროექტი"		მესტიის მუნიციპალიტეტი, სოფ. ფარი ხაბაუთის ბალი(50 ბაუთზე)
დირექტორი	ი.კვარაცხელია	
მთ. არქიტექტ.	ლ.ხუხაშვილი	კონსტრუქციული ნაწილი
მთ. კონსტრუქტ.	თ. ქვრივიშვილი	
შესრულა	თ. ქვრივიშვილი	მონ. რიბელი რმ-8 მონ. კოჯი კმ-1; კმ-2 და კმ-3

მ.1:50 / 1:20	
2015 წ.	
ფ.	ფურ.
კ-8	14

სვმ-1

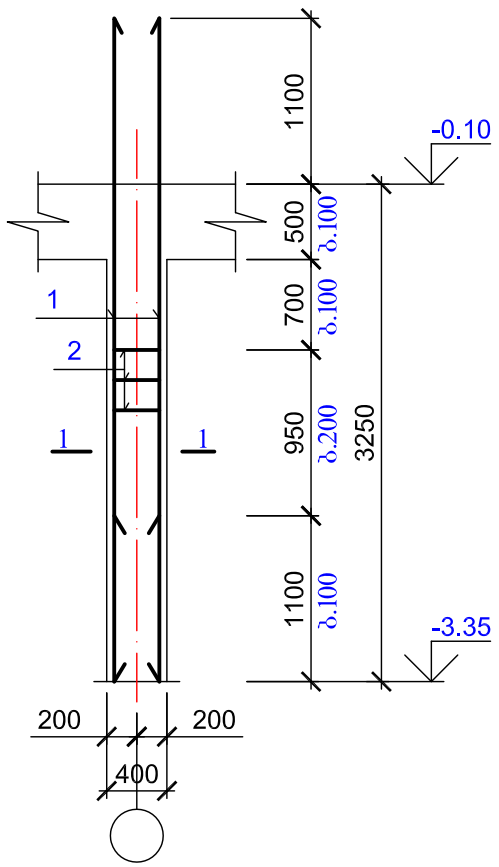

სვმ-4

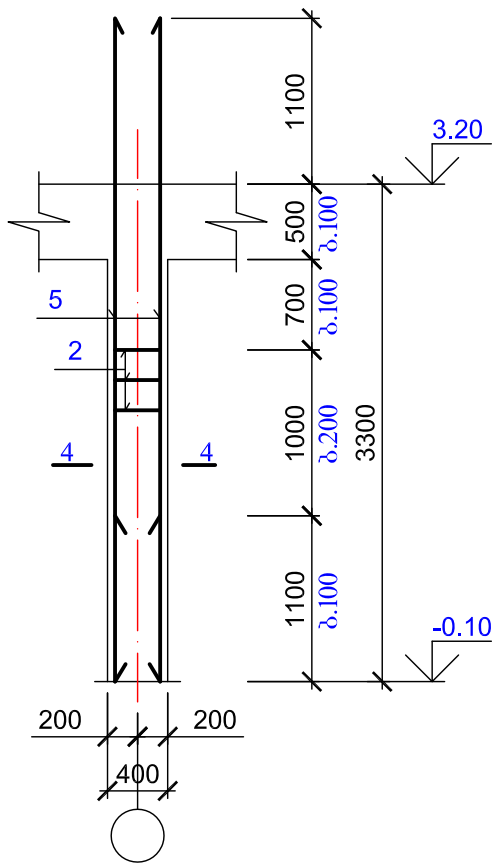

1-1

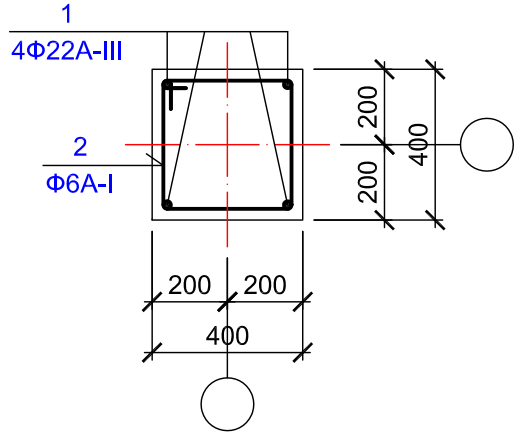

2-2

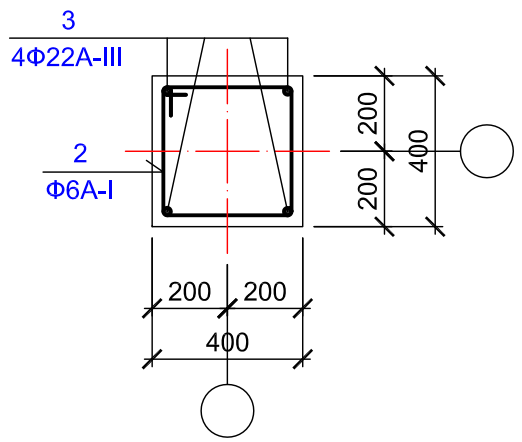

არმატურის სპეციფიკაცია ერთ კონსტრუქციაზე																							

ნივნივების განლაგების გეგმა

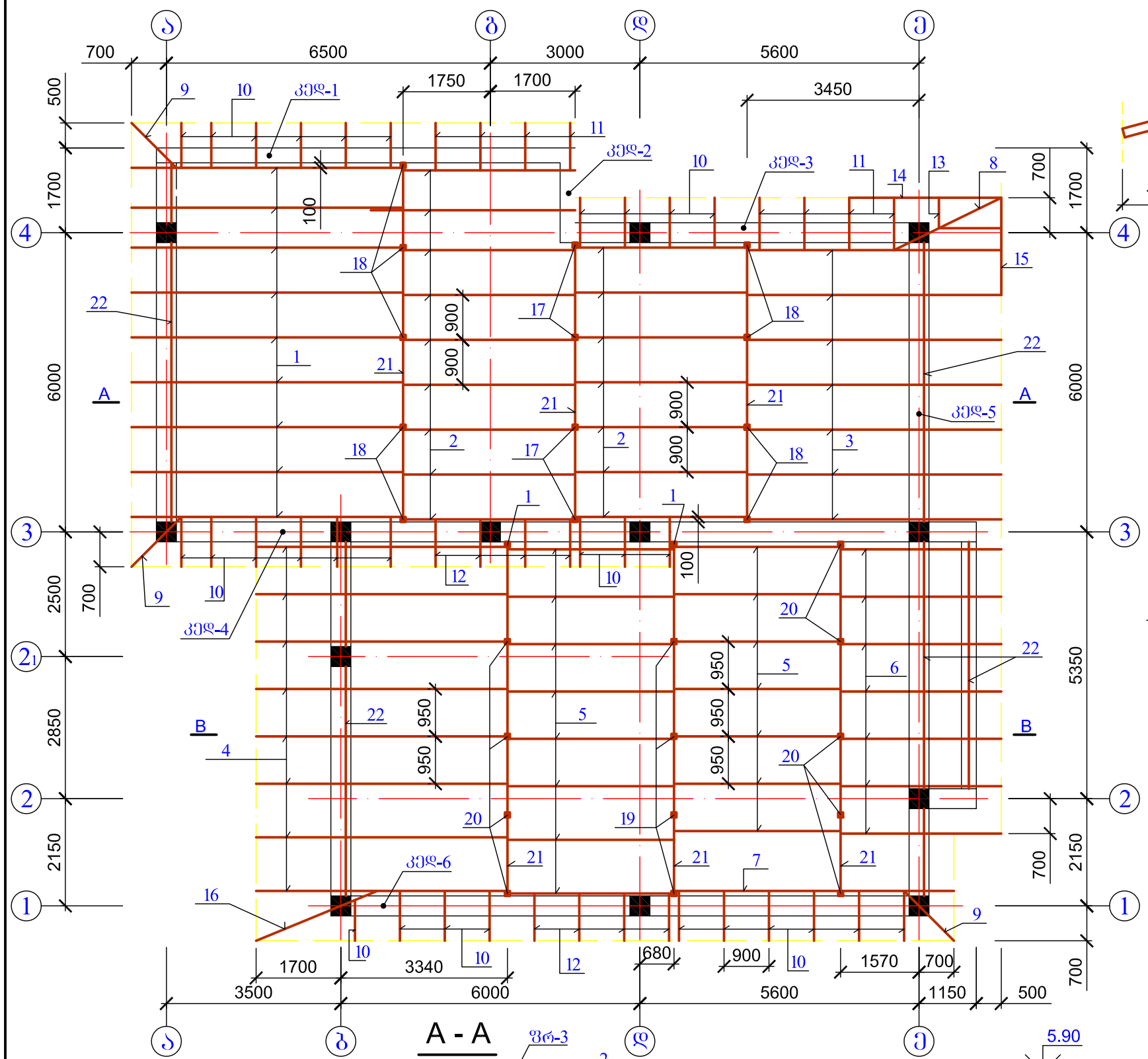

B - B

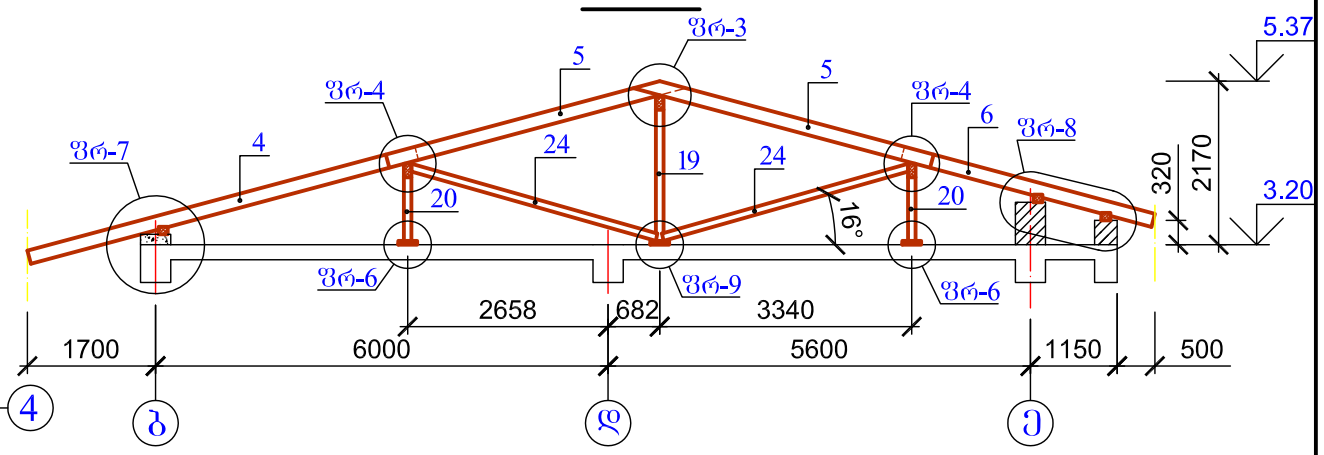

A - A

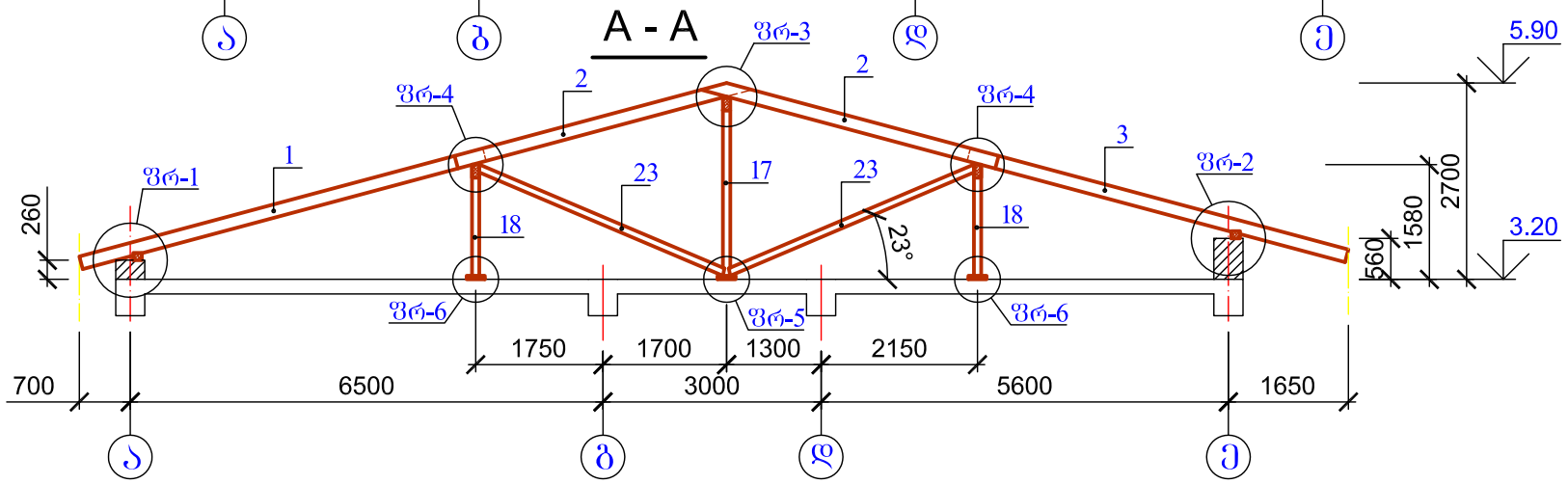

ლითონის სპეციფიკაცია ერთ კონსტრუქციაზე

კონსტრ. დასახ.	№ კოდ.	კვეთი მმ	სიმაღლე მმ	რაოდ. ცალი	საერთო სიმაღლე მ	მასა კგ კოდ.	მასა კგ ჯამ
სახურავი	26	Φ12A-I	500	50	25.00	22.20	38.81
	27	Φ12A-I	850	22	18.70	16.61	

ლითონის ჩანბალი

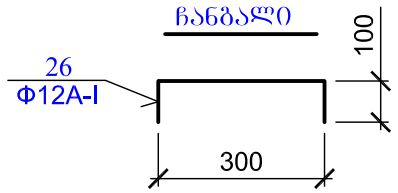

კოზ.27

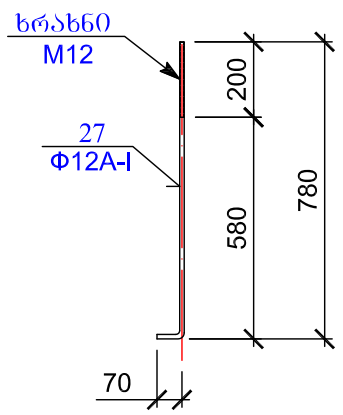

ხის მასალის სპეციფიკაცია

№ კოზ.	დასახელება	კვეთი მმ	სიმაღლე მმ	რაოდ. ცალი	საერთო სიმაღლე მ	მოცულობა მ3
1	ნაგებობა	80x180	5740	9	51.66	0.75
2	ნაგებობა	80x180	4180	16	66.88	0.96
3	ნაგებობა	80x180	5380	7	37.66	0.54
4	ნაგებობა	80x180	5320	8	42.56	0.61
5	ნაგებობა	80x180	4070	15	61.05	0.88
6	ნაგებობა	80x180	3440	7	24.08	0.35
7	ნაგებობა	80x180	6120	1	6.12	0.09
8	ნაგებობა	80x180	2500	1	2.50	0.04
9	ნაგებობა	80x180	1500	2	3.00	0.04
10	კოჭი	80x180	1000	29	29.00	0.42
11	კოჭი	80x180	1050	8	8.40	0.12
12	კოჭი	80x180	950	8	7.60	0.11
13	კოჭი	80x180	650	1	0.65	0.01
14	კოჭი	80x180	3150	1	3.15	0.05
15	კოჭი	80x180	2000	1	2.00	0.03
16	ნივნივა	80x180	2700	1	2.70	0.04
17	დგარი	100x100	2270	4	9.08	0.09
18	დგარი	100x100	1350	9	12.15	0.12
19	დგარი	100x100	1740	5	8.70	0.09
20	დგარი	100x100	840	10	8.40	0.08
21	კეხი	100x180	–	–	40.00	0.72
22	მაუერლატი	120x100	–	–	33.00	0.40
23	ირიბანა	100x100	3680	8	29.44	0.29
24	ირიბანა	100x100	3400	10	34.00	0.34
25	ძვესადები	50x250	–	–	40.00	0.50
–	შეფვიცვრა	b=30 მმ			–	6.00
	ჯამში					13.67

შენიშვნები

1. ხის მასალა უნდა იყოს გამომშრალი და დამუშავებული ანტისეპტიკური და ხანძარსაწინააღმდეგო ხსნარებით სათანადო სამშენებლო ნორმებისა დაწესების გათვალისწინებით.
2. მოცემული ნახაზი განხილული იყოს ფურცელ კ-11 ერთად.

შ.პ.ს."თბილქალაქპროექტი"		
დირექტორი	იკვარაცხელია	
მთ. არქიტექტ.	ლ.ხუხაშვილი	
მთ. კონსტრუქტ.	თ. ქვრივიშვილი	
შესასრულა	თ. ქვრივიშვილი	

მესტიის მუნიციპალიტეტი, სოფ. ფარი
საბაჟვრო ბაღი(50 ბაჟვრჯე)

კონსტრუქციული ნაწილი

ნივნივების განლაგების გეგმა

მ.1:100	
2015 წ.	
ფ.	ფურ.
კ-10	14

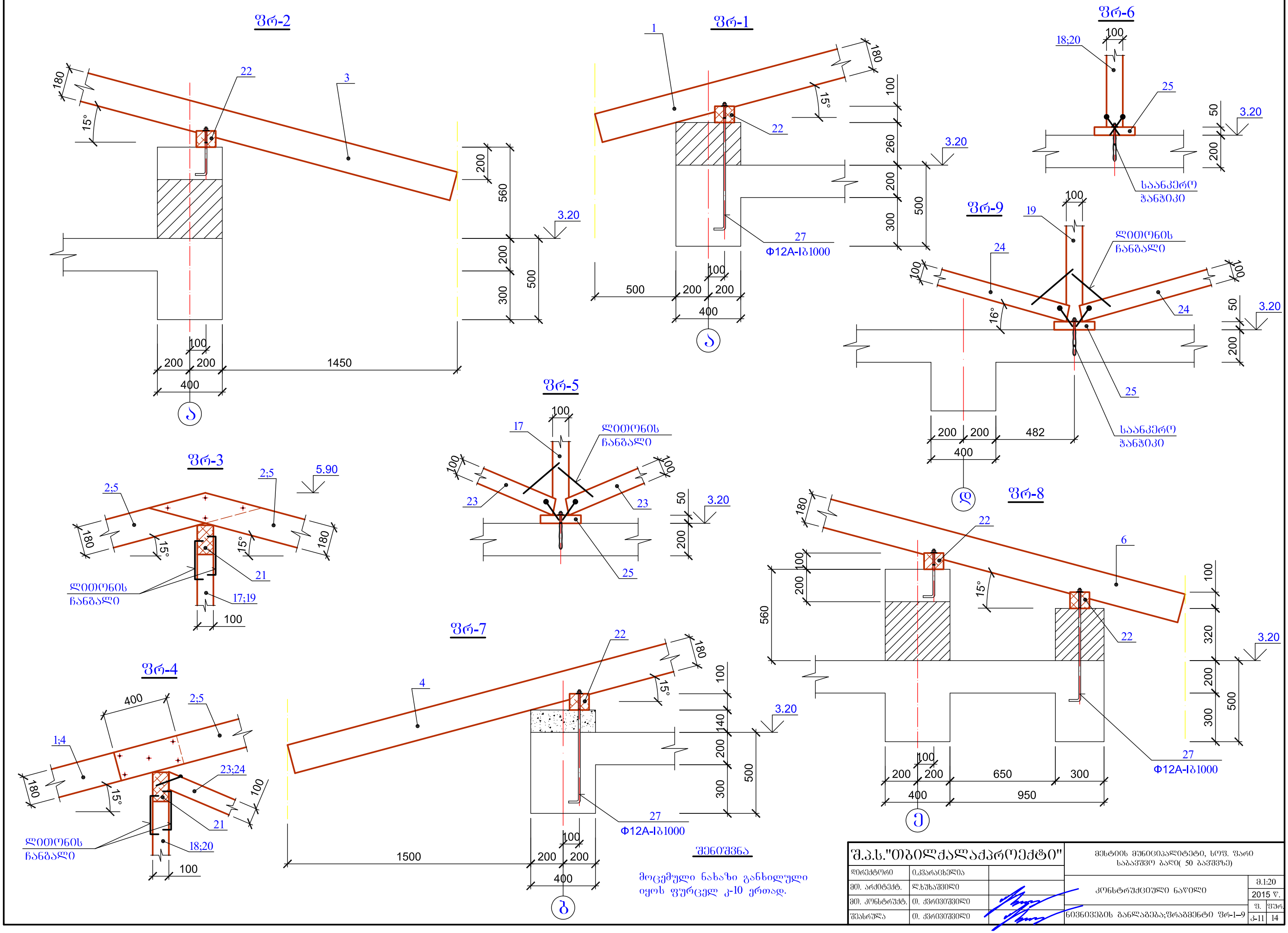
ფრ-2
ფრ-1
ფრ-6
ფრ-9
ფრ-5
ფრ-3
ფრ-8
ფრ-4
ფრ-7
22
3
1
27
Φ12A-Ib1000
25
ალუმინის ჩანგალი
ალუმინის ჩანგალი
ალუმინის ჩანგალი
21
17;19
18;20
23;24
4
6
3.20
5.90
15°
16°
180
1450
1500
650
950
482
ᲐᲚᲣᲛᲘᲜᲘᲡ ᲩᲐᲜᲒᲐᲚᲘ
ᲡᲐᲐᲜᲙᲔᲠᲝ ᲭᲐᲜᲭᲘᲙᲘ
ᲨᲔᲜᲘᲨᲕᲜᲐ
მოცემული ნახაზი განხილული იყოს ფურცელ კ-10 ერთად.
შ.პ.ს."თბილქალაქპროექტი"
ᲛᲔᲡᲢᲘᲘᲡ ᲛᲣᲜᲘᲪᲘ�პᲐᲚᲘᲢᲔᲢᲘ, ᲡᲝᲤ. ᲤᲐᲠᲘ
ᲡᲐᲑᲐᲭᲕᲘᲡ ᲑᲐᲦᲘ(50 ᲑᲐᲭᲕᲘᲡᲗᲕᲘᲡ)
ᲓᲘᲠᲔᲥᲢᲝᲠᲘ
ᲛᲗ. ᲐᲠᲥᲘᲢᲔᲥᲢ.
ᲛᲗ. ᲙᲝᲜᲡᲢᲠᲣᲥᲢ.
ᲨᲔᲡᲠᲣᲚᲐ
ᲙᲝᲜᲡᲢᲠᲣᲥᲪᲘᲣᲚᲘ ᲜᲐᲬᲘᲚᲘ
ᲜᲘᲕᲜᲘᲕᲔᲑᲘᲡ ᲑᲐᲜᲚᲐᲑᲔᲑᲐ;ᲤᲠᲐᲒᲛᲔᲜᲢᲘ ᲤᲠ-1–9
1:20
2015 Წ.
ᲤᲠ.
Კ-11
14

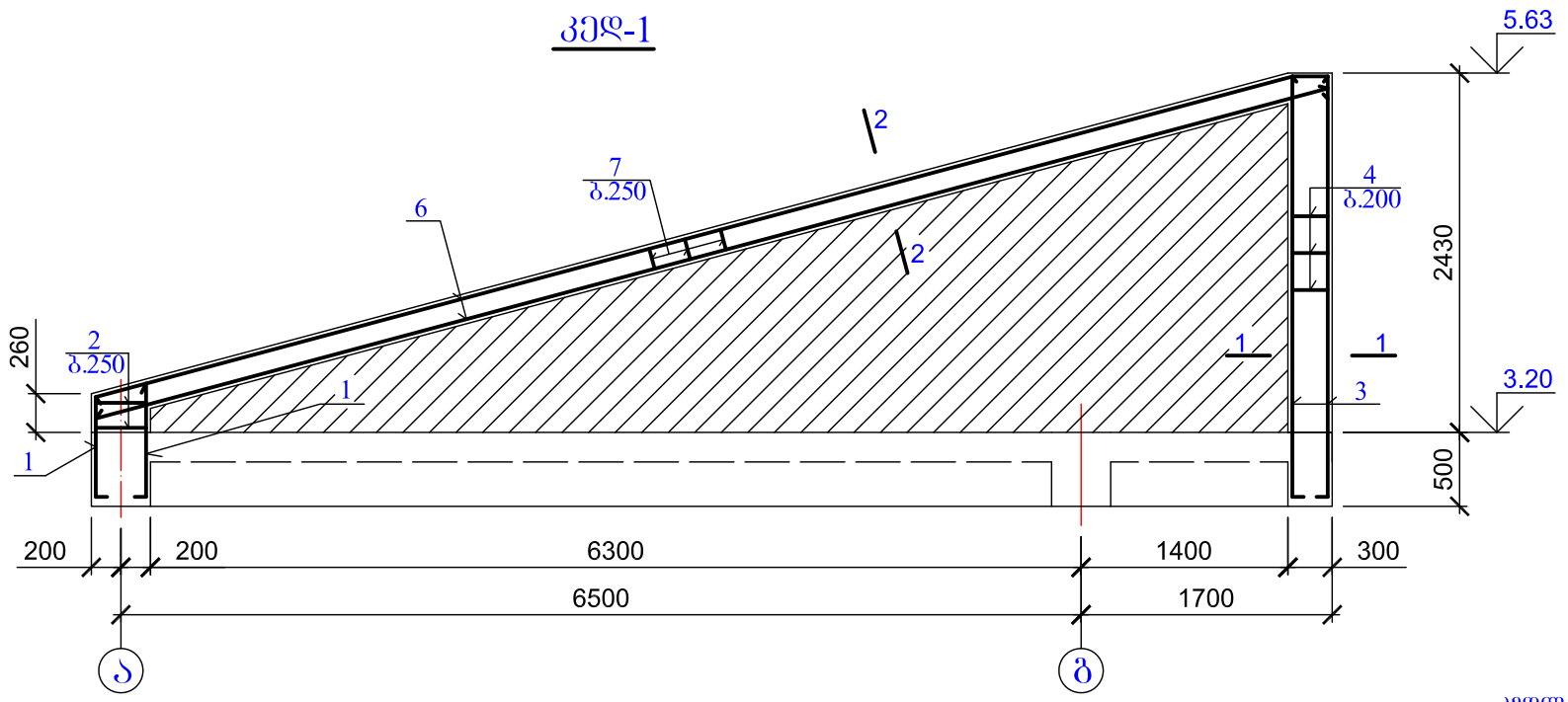

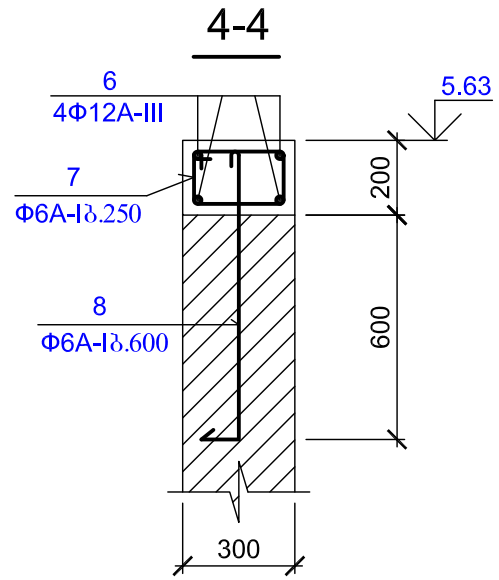

არმატურის სპეციფიკაცია ერთ კონსტრუქციაზე												
კონსტრ. წარმან.	№ პოზ.	შტამბი	Φ მმ	სიმტკიცე მმ	რაოდ. ცალი	საერთო სიგრძე მ	Φ მმ	საერთო სიგრძე მ	მასა კგ A-III	A-I	სულ	
კედელი კედ-1	1	100 770	16A-III	870	4	3.48	16A-III	15.48	24.43	—	—	
	2	260 360 80	6A-I	1400	4	5.60	12A-III	36.00	31.97	—	—	
	3	100 2900	16A-III	3000	4	12.00	6A-I	85.22	—	18.92	—	
	4	260 260 80	6A-I	1200	13	15.60	ჯამში		56.40	18.92	75.32	
	5	100 870	6A-I	1840	8	14.72	ბეტონი B 25		V_b=0.75 მ3			
	6	დაიჭრას ადგილზე	12A-III	–	–	36.00						
	7	160 260 80	6A-I	1000	36	36.00						
	8	100 770	6A-I	950	14	13.30						
კედელი კედ-2	2	260 360 80	6A-I	1400	13	18.20	16A-III	12.00	24.43	—	—	
	3	100 2900	16A-III	3000	4	12.00	12A-III	8.00	31.97	—	—	
	5	100 870	6A-I	1840	4	7.36	6A-I	42.57	—	9.45	—	
	6	დაიჭრას ადგილზე	12A-III	–	–	8.00	ჯამში		56.40	9.45	65.85	
	7	160 260 80	6A-I	1000	6	6.00	ბეტონი B 25		V_b=0.36 მ3			
	8	100 770	6A-I	950	3	2.85						
	9	100 970	6A-I	2040	4	8.16						
კედელი კედ-3	6	დაიჭრას ადგილზე	12A-III	–	–	37.00	16A-III	8.68	13.70	—	—	
	8	100 770	6A-I	950	13	12.35	12A-III	37.00	32.86	—	—	
	10	2170	16A-III	2170	4	8.68	6A-I	89.15	—	19.79	—	
	11	360 360 80	6A-I	1600	16	25.60	ჯამში		46.56	19.79	66.35	
	12	1600	6A-I	1600	8	12.80	ბეტონი B 25		V_b=1.00 მ3			
	13	160 360 80	6A-I	1200	32	38.40						

შენიშვნა

კედლების განლაგება ნახეთ ფურცელ კ-10.

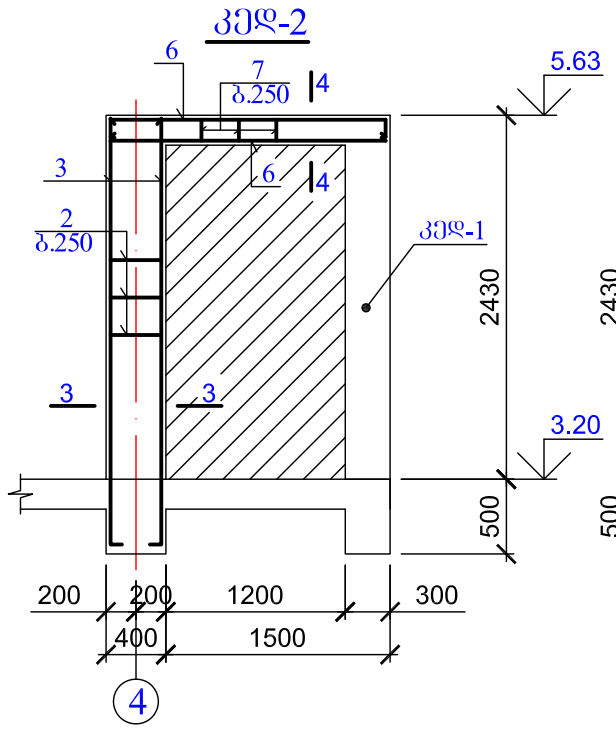

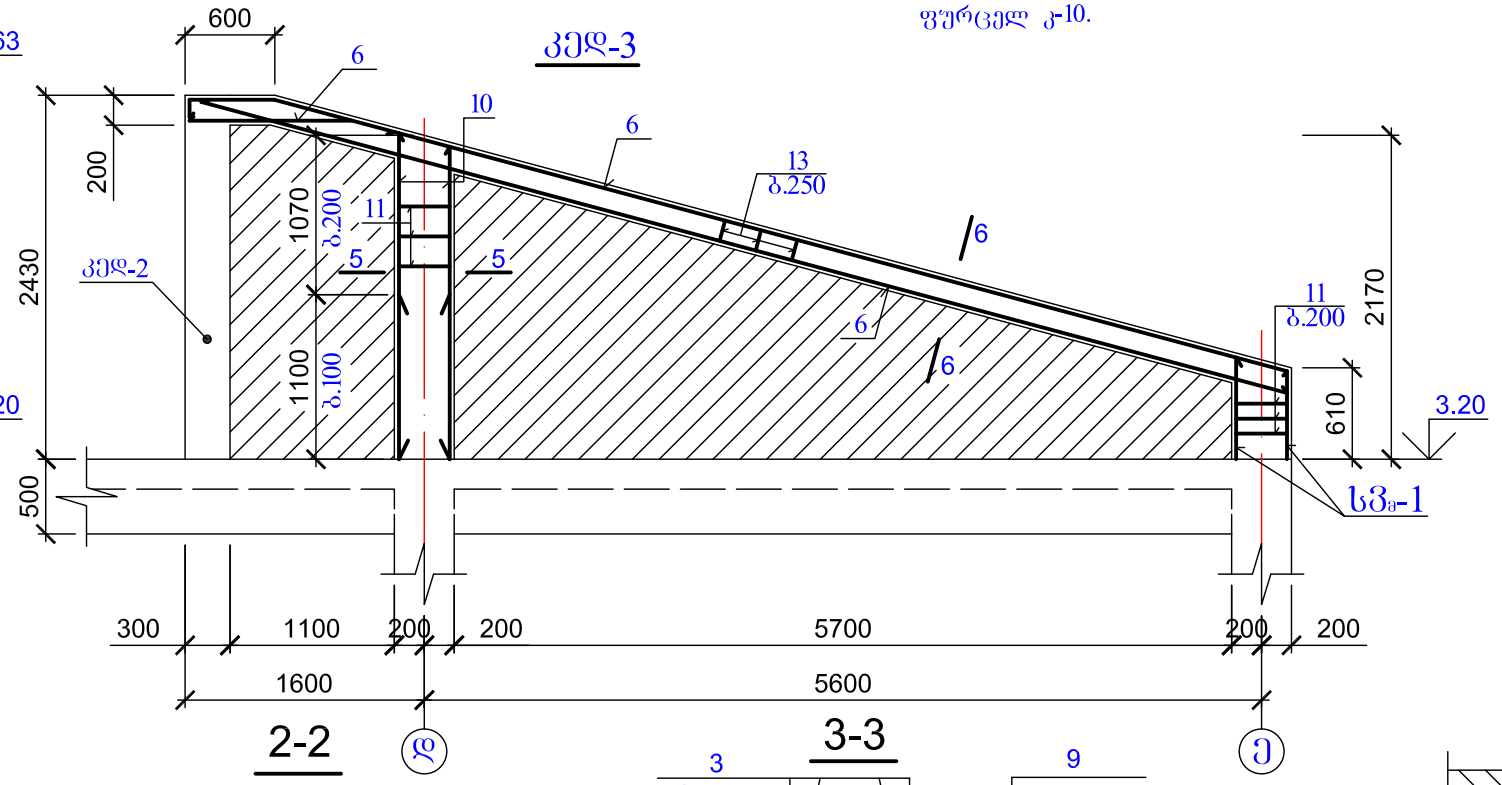

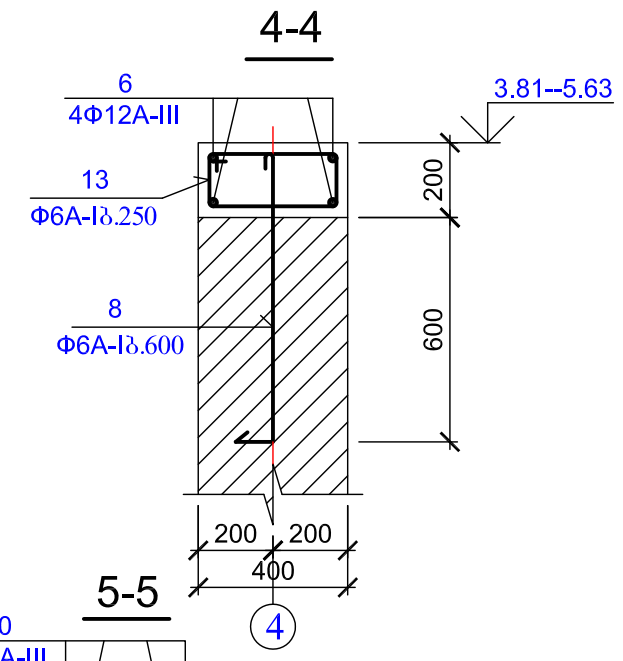

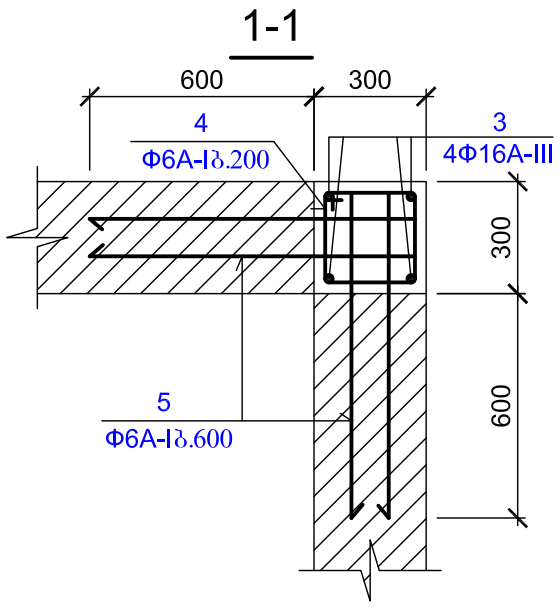

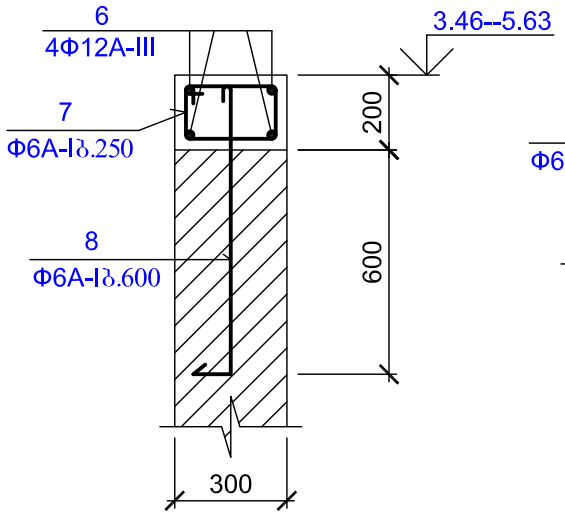

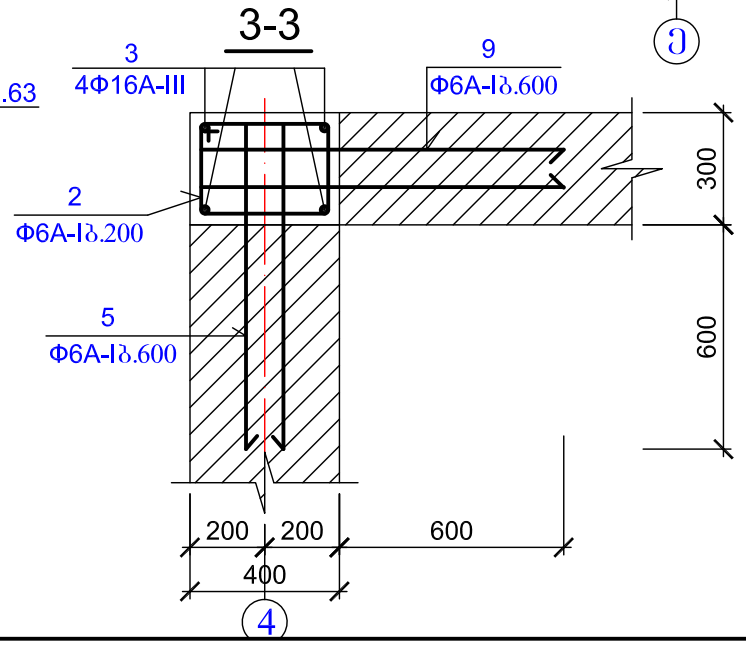

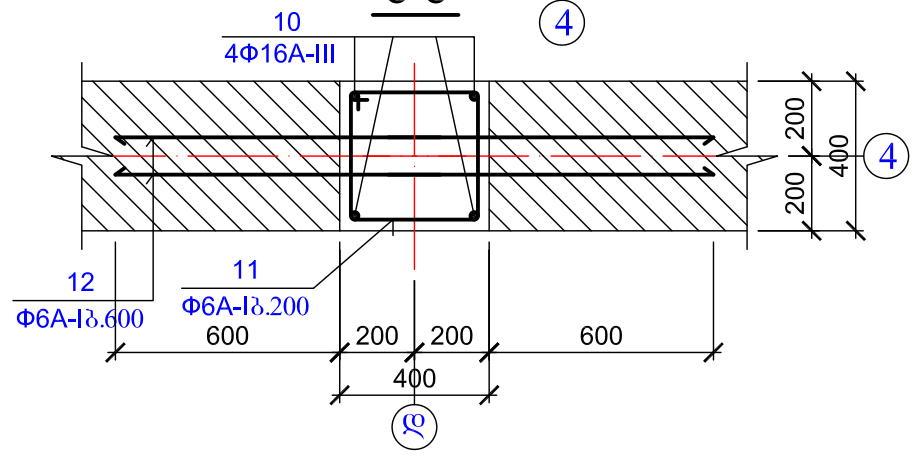

შ.პ.ს."ობილქალაქპროექტი"			მესტიის მუნიციპალიტეტი, სოფ. ფარი საბავშვო ბაღი(50 ბავშვზე)
დირექტორი	ი.კვარაცხელია		
მთ. არქიტექტ.	ლ.ხუხაშვილი		კონსტრუქციული ნაწილი
მთ. კონსტრუქტ.	თ. ქვრივიშვილი		
შესრულა	თ. ქვრივიშვილი		კედელი კედ-1 – კედ-3

მ.1:50 1:20	
2015 წ.	
ფ.	ფურ.
კ-12	14

კედ-4

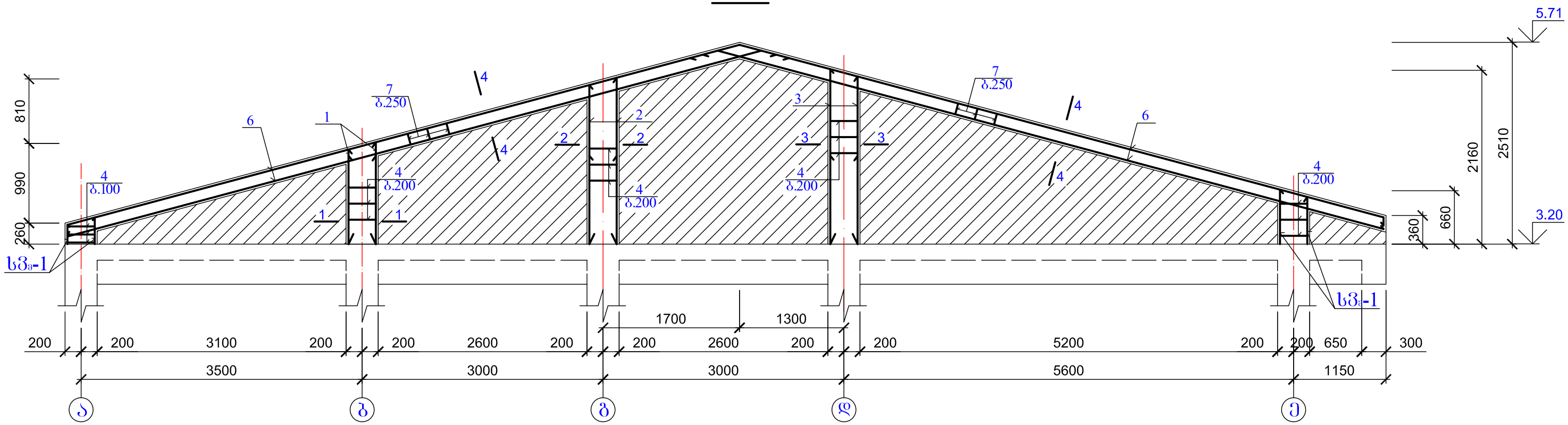

1-1

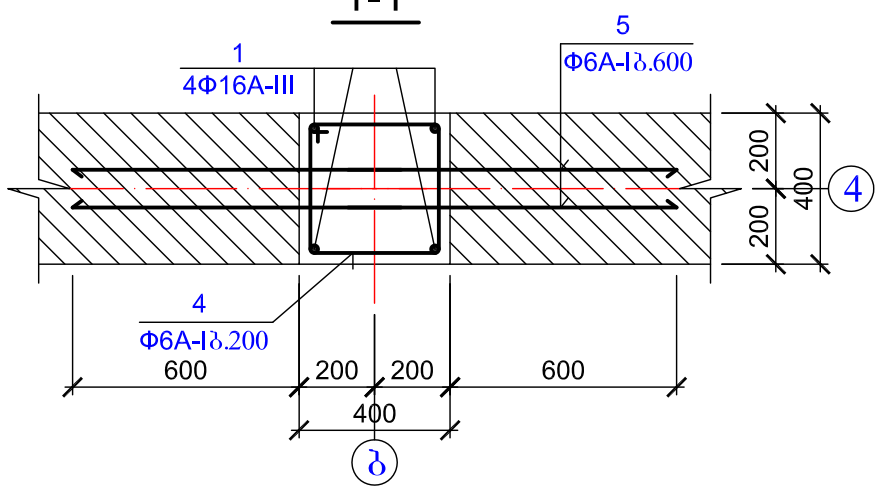

3-3

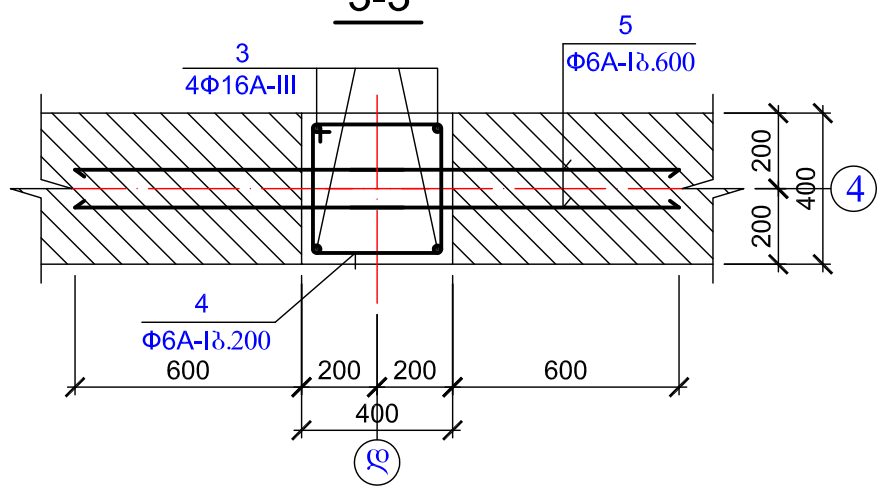

2-2

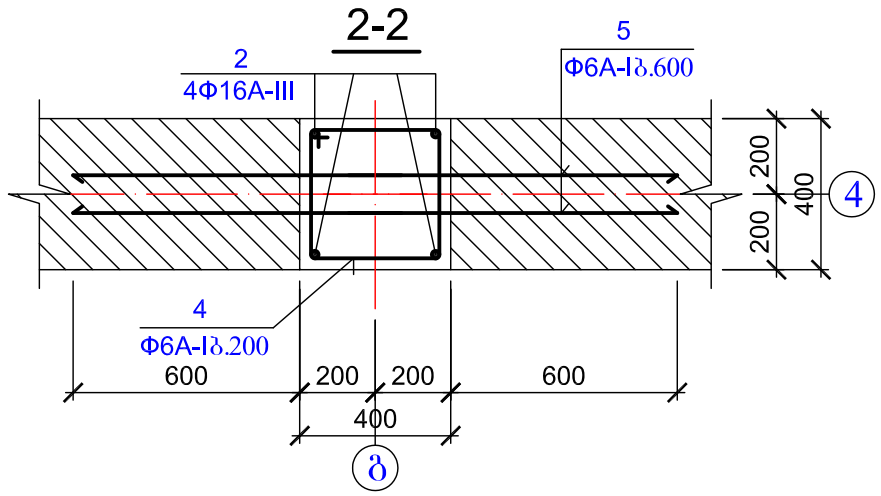

4-4

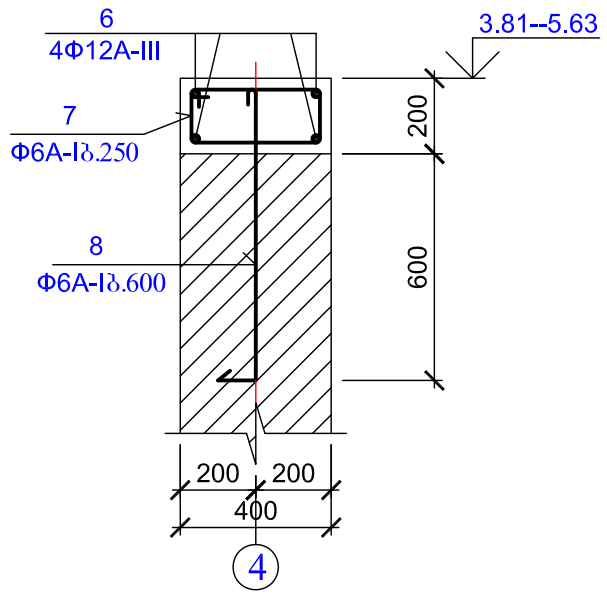

არმატურის სპეციფიკაცია ერთ კონსტრუქციაზე												
კონსტრ. წარმოებ.	№ პოზ.	ჩასხმული	Φ მმ	სიმაღლე მმ	რაოდ. ცალი	სიგრძე სიმაღლე მ	Φ მმ	სიგრძე სიმაღლე მ	მასა კგ. A-III	A-I	სულ	
კედელი კედ-4	1	1270	16A-III	1270	4	5.08	16A-III	22.08	34.84	—	—	
	2	2070	16A-III	2070	4	8.28	12A-III	76.00	67.49	—	—	
	3	2180	16A-III	2180	4	8.72	6A-I	214.10	—	47.53	—	
	4	360 360 80	6A-I	1600	37	59.20	ჯამში		102.33	47.53	149.86	
	5	1600	6A-I	1600	22	35.20	ბეტონი B 25		V_b=2.14 მ3			
	6	წაიბრეს ადგილზე	12A-III	–	–	76.00						
	7	160 360 80	6A-I	1200	72	91.20						
	8	770 100 80	6A-I	950	30	28.50						

შენიშვნა

კედლების განლაგება ნახეთ ფურცელ კ-10.

შ.პ.ს."თბილქალაქპროექტი"		მესტიის მუნიციპალიტეტი, სოფ. ფარი საბაჟვო ბაღი(50 ბავშვზე)
დირექტორი	იკვარაცხელია	
მთ. არქიტექტ.	ლ.ხუხაშვილი	კონსტრუქციული ნაწილი
მთ. კონსტრუქტ.	თ. ქვრივიშვილი	
შესრულა	თ. ქვრივიშვილი	კედელი კედ-4

მ.1:50 1:20	
2015 წ.	
წ.	ფურ.
კ-13	14

კედ-5

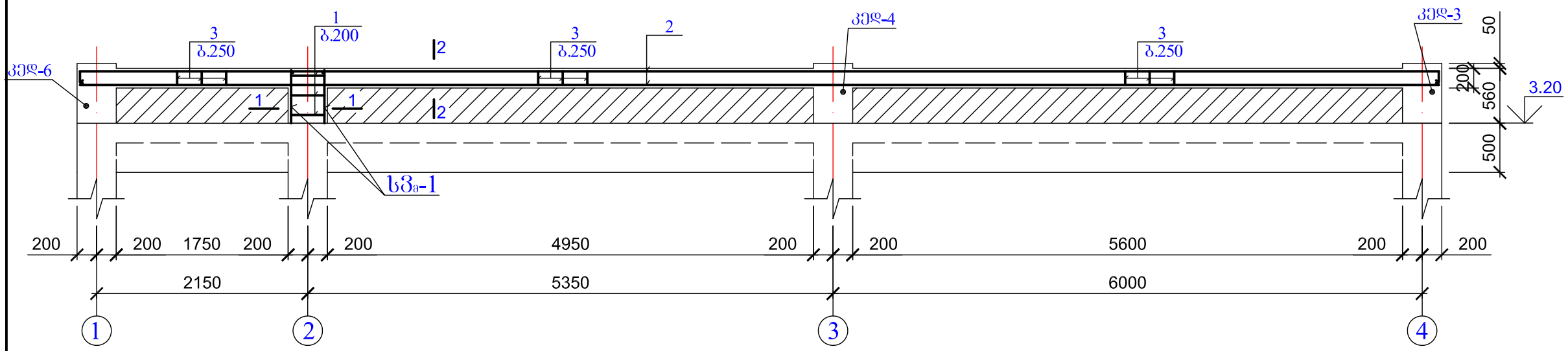

ᲨᲔᲜᲘᲨᲕᲜᲐ

კედლების განლაგება ნახეთ ფურცელ კ-10.

კედ-6

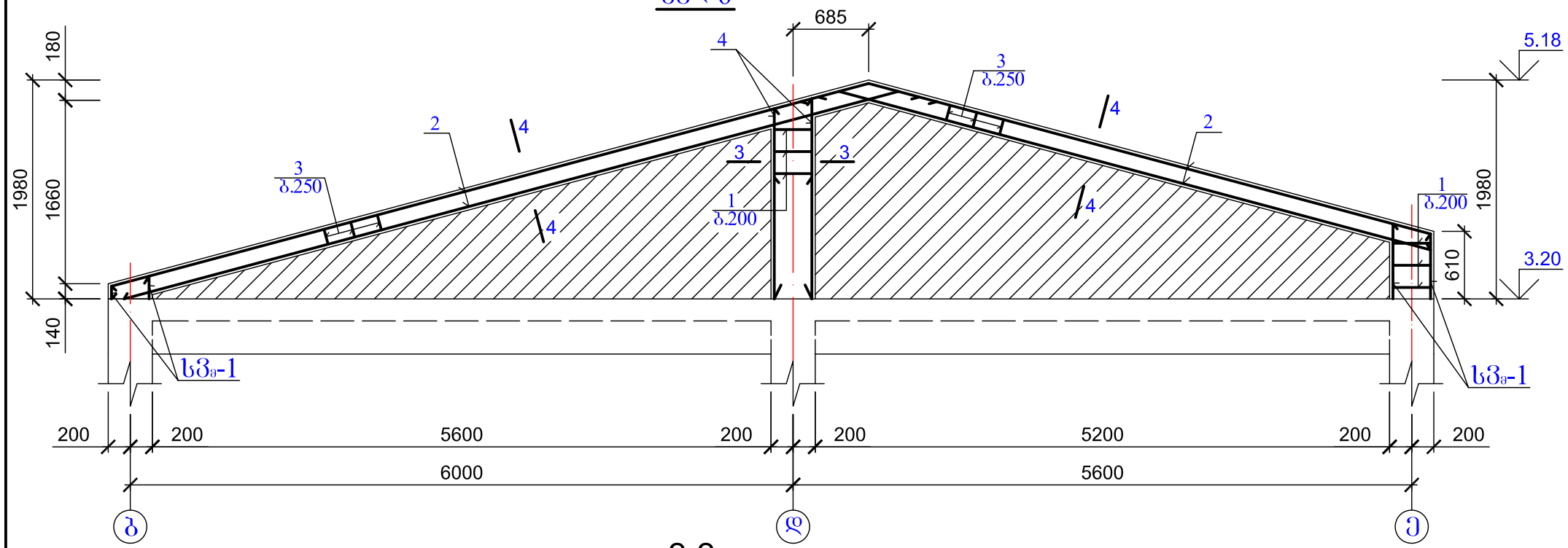

არმატურის სპეცფიკაცია ერთ კონსტრუქციაზე													
ელემენტის დასახელ.	№ ესკიზის	ესკიზი	Φ მმ	სიმაღლე მმ	რაოდ. ცალი	საერთო სიმაღლე მ	Φ მმ	საერთო სიმაღლე მ	მასა კგ. A-III	A-I	სულ		
კედელი კედ-5	1	360 [360] 80	6A-I	1600	4	6.40	12A-III	56.00	49.73	—	—		
	2	დაიბრას ადგილზე	12A-III	—	—	56.00	6A-I	58.40	—	12.96	—		
	3	160 [260] 80	6A-I	1000	52	52.00	ჯამში		49.73	12.96	62.69		
							ბეტონი B 25		V_b=1.04 მ3				
კედელი კედ-6	1	360 [360] 80	6A-I	1600	14	22.40	16A-III	7.28	11.49	—	—		
	2	დაიბრას ადგილზე	12A-III	—	—	53.00	12A-III	53.00	47.06	—	—		
	3	160 [360] 80	6A-I	1200	49	58.80	6A-I	113.00	—	25.09	—		
	4	1820	16A-III	1820	4	7.28	ჯამში		58.55	25.09	83.64		
	5	770 100 [80	6A-I	950	20	19.00	ბეტონი B 25		V_b=1.31 მ3				
	6	1600	6A-I	1600	8	12.80							

1-1

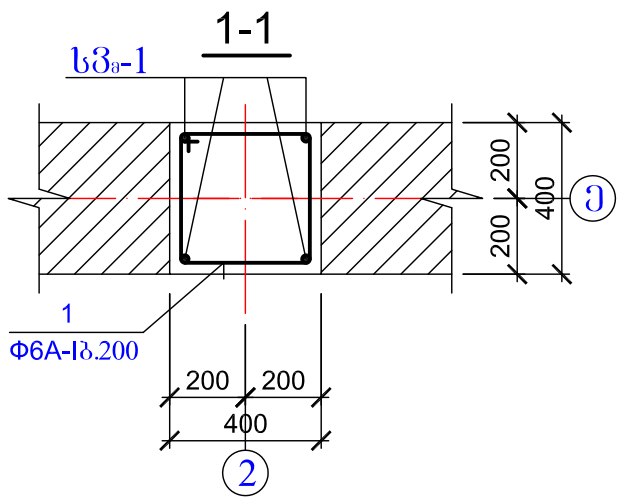

2-2

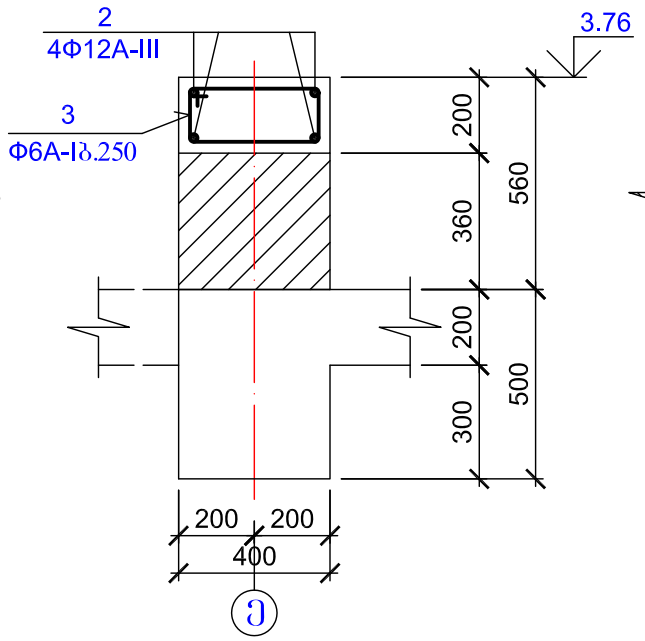

3-3

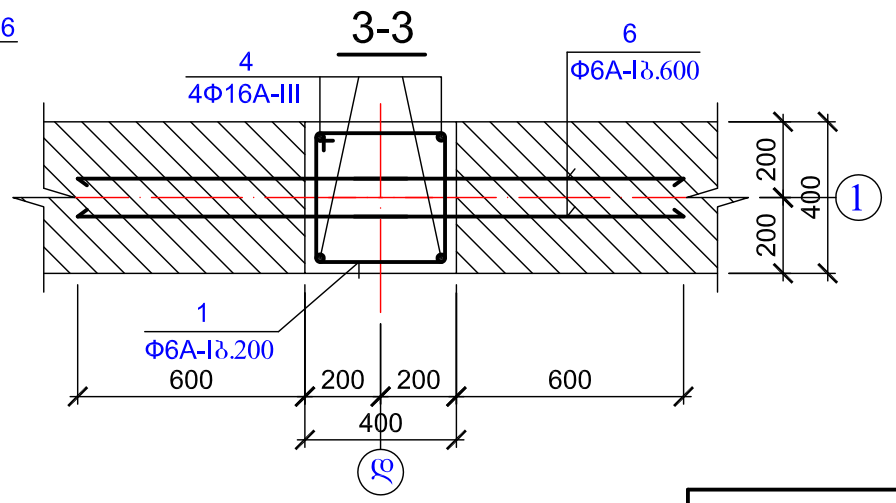

4-4

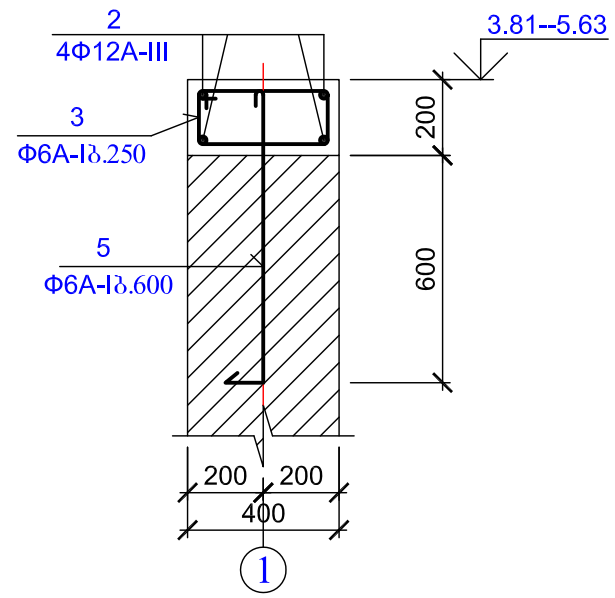

შ.პ.ს."თბილქალაქპროექტი"		მესტიის მუნიციპალიტეტი, სოფ. ფარი საბავშვო ბაღი(50 ბავშვზე)	
დირექტორი	ი.ჯყარაცხელია		
მთ. არქიტექტ.	ლ.ხუხაშვილი	კონსტრუქციული ნაწილი	მ.1:50 1:20
მთ. კონსტრუქტ.	თ. ქვრივიშვილი		2015 წ.
შესრულა	თ. ქვრივიშვილი	კედელი კედ-5 და კედ-6	ფ. ფურ. კ-14 14