საძირკვლების გეგმა
მ. 1:100

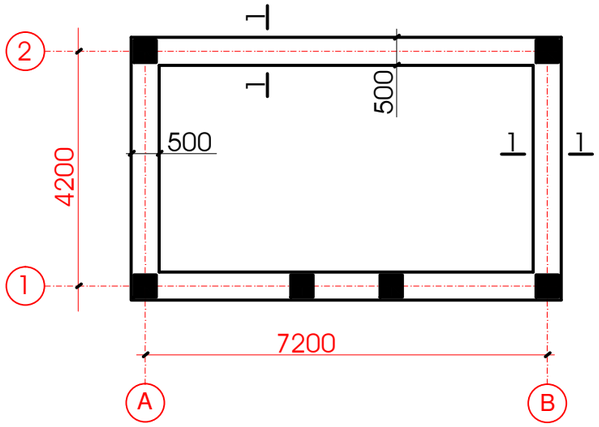

სახურავის ფილისა და რიგელების მოწყობის გეგმა
მ. 1:100

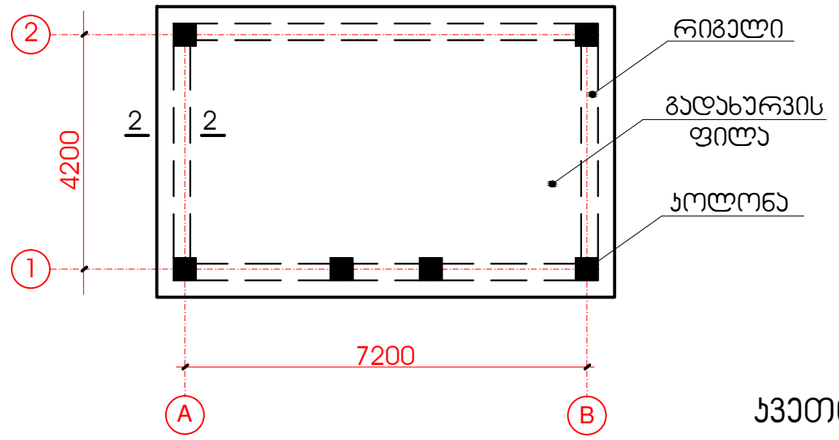

კვეთი 2-2
მ. 1:25

სახურავის ფილის არმირების სქემა
მ. 1:100

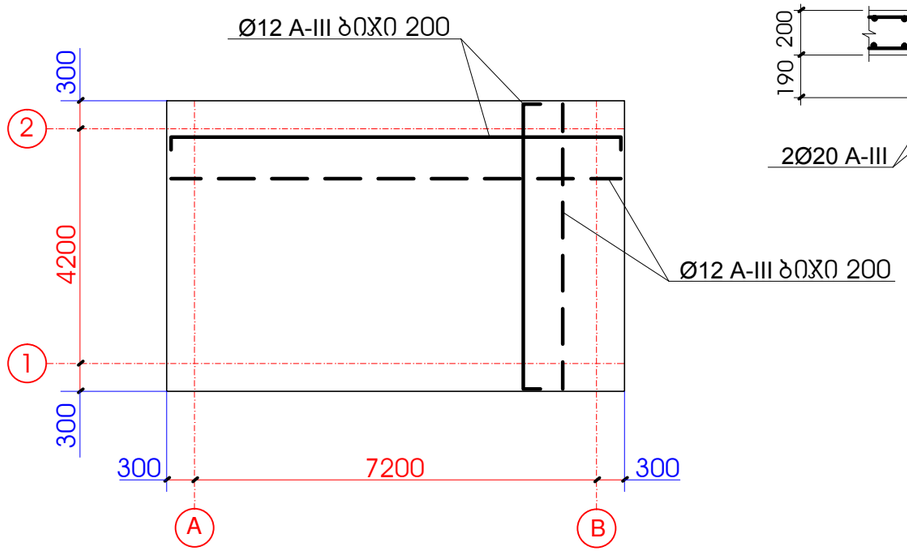

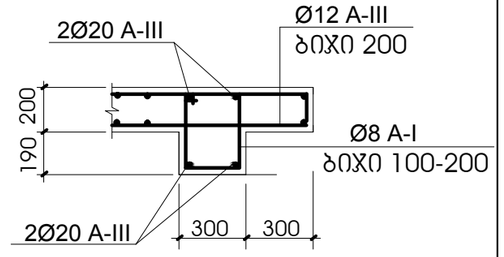

კვეთი 1-1
მ. 1:25

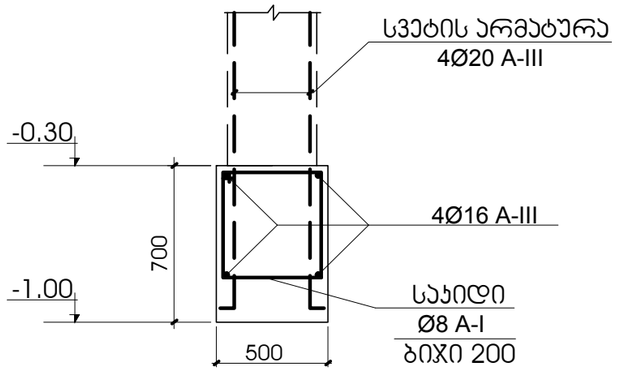

შენიშვნა

1. საინჟინრო- გეოლოგიური დასკვნის საფუძველზე საძირკვლის ფუძედ მიღებულია კენჭნარი.
2. ქვაბული მიღებული იქნას ინჟ. გეოლოგის მიერ.

ქ.მცხეთაში მშენებარე კულტურის სახლის ეზოს კეთილმოწყობის პროექტი				
კონსტრუქციული ნაწილი				
დირექტორი	გ.რუხაძე		სტადია	ფურცლის №
ინჟინერი	რ.მდინარაძე		პროექტი	კ - 1
კონსტრუქტორი	ი.მუმლაძე		ფურც. ზომ.	A3
			შ.პ.ს. "ჯეოკა ჯგუფი"	

სვეტების არმირების სქემა
მ. 1:25

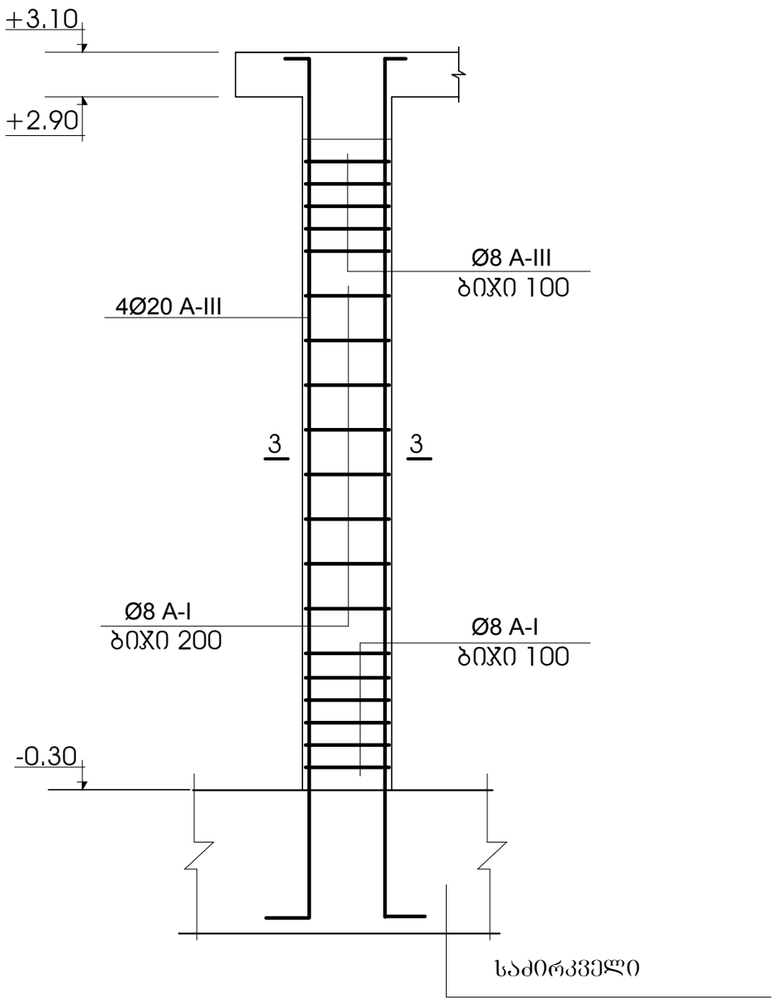

ჯვეთი 3-3
მ. 1:25

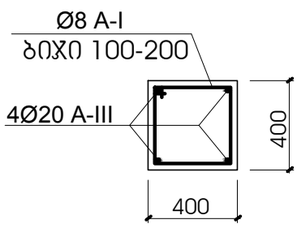

იატაკის ფილის არმირების დეტალი
მ. 1:25

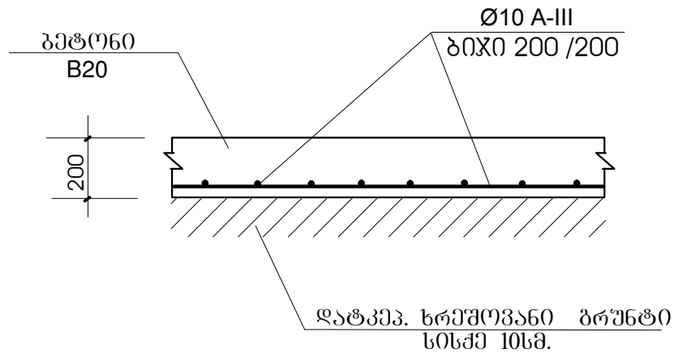

კონსტრუქციის დასახელება	არმატურა (კგ.)					ბეტონი B20 კუბ/მ
	Ø20 A-III	Ø16 A-III	Ø12 A-III	Ø10 A-III	Ø8 A-I	
საძირკვლები	-	179	-	-	85	8.0
სვეტები	280	171	-	-	80	3.0
რიგელები	253.2	-	-	-	108	1.35
გადახურვის ფილა	-	-	800	-	-	8.5
იატაკის ფილა	-	-	-	180	-	5.6

ქ.მცხეთაში მშენებარე ჯულტურის სახლის ეზოს ჯეთილმოწყობის პროექტი				
კონსტრუქციული ნაწილი				
დირექტორი	გ.რუხაძე		სტადია	ფურცლის №
ინჟინერი	რ.მდინარაძე		პროექტი	კ - 2
კონსტრუქტორი	ი.მუმლაძე		ფურც. ზომ.	A3
			შ.პ.ს. "ჯეოკა ჯგუფი"	

საძირკვლის ფილა ჩილერის ქვეშ.

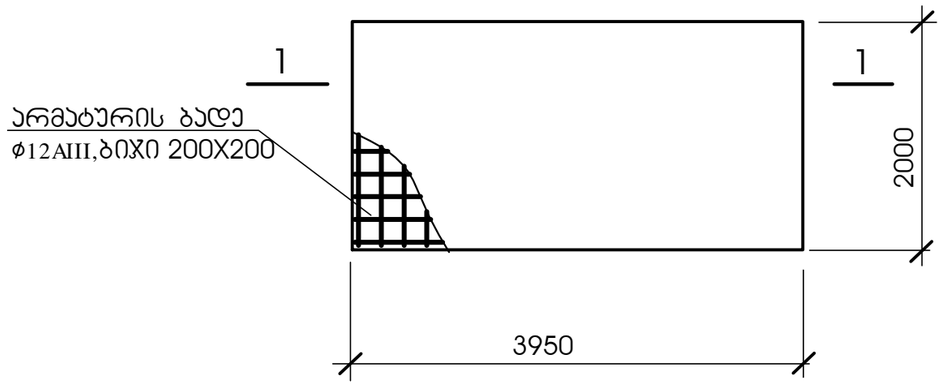

ჭრილი 1-1

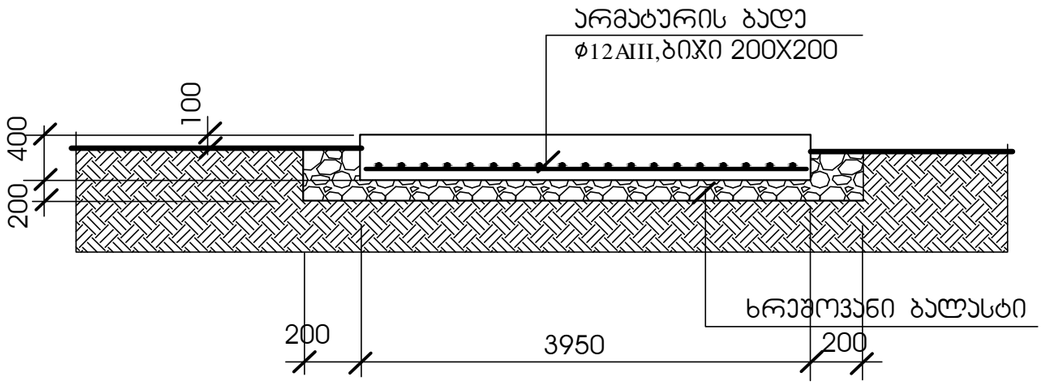

შენიშვნა

1. ფილის ქვეშ მოეწყოს ხრეშოვანი ბალასტის მომზადება 20 სმ. სისქის.
2. მასალის ხარჯი:
   არმატურა ϕ12AIII 72 კგ.
   ბეტონი B25 3.2 კუბ/მ

ქ.მცხეთაში მშენებარე კულტურის სახლის ეზოს კეთილმოწყობის პროექტი				
კონსტრუქციული ნაწილი				
დირექტორი	გ.რუხაძე		სტადია	ფურცლის №
ინჟინერი	რ.მდინარაძე		პროექტი	კ - 3
კონსტრუქტორი	ი.მუმლაძე		ფურც. ზომ.	A3

კვეთი 1-1

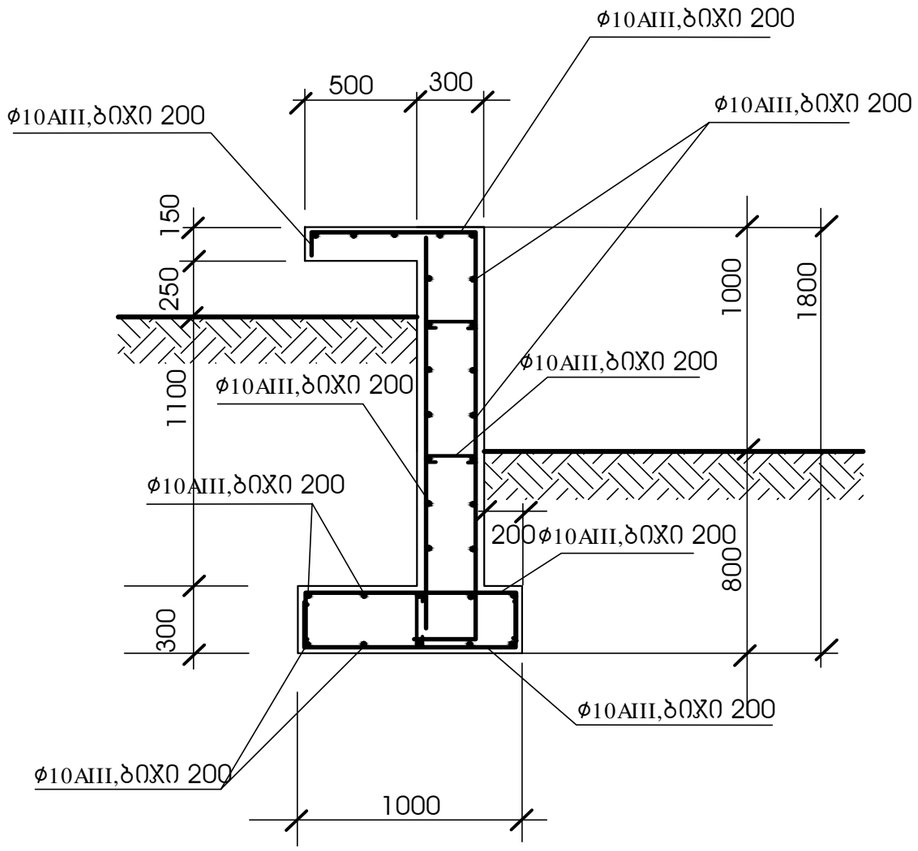

კვეთი 2-2

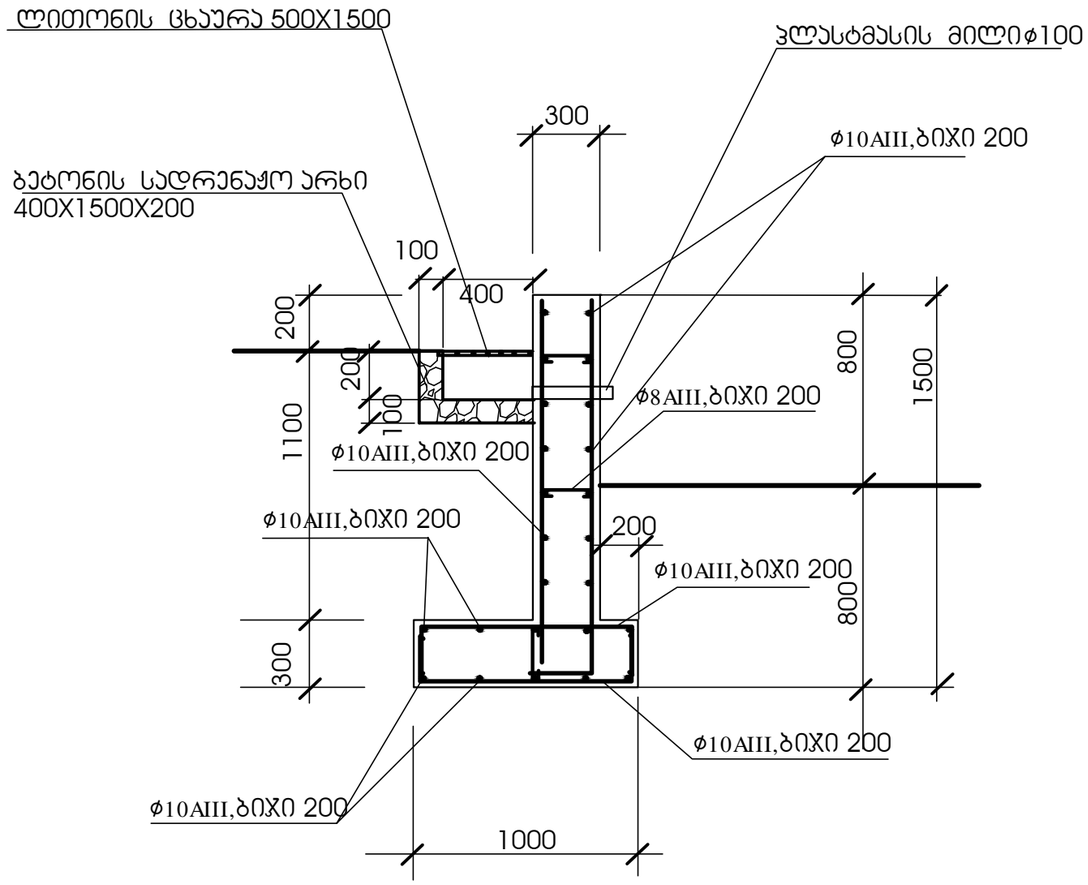

შენიშვნა

1.საყრდენი კედლის კვეთები 1-1 და 2-2 იხილე არქიტექტურულ ნახაზებთან ერთად.

2. მასალის ხარჯი:

არმატურა	ϕ10 AIII	3300 კგ.	
	ϕ10 AI	150 კგ.	
ბეტონი	B20	56.82 კუბ/მ	

ქ.მცხეთაში მშენებარე კულტურის სახლის ეზოს კეთილმოწყობის პროექტი				
კონსტრუქციული ნაწილი				
დირექტორი	გ.რუხაძე		სტადია	ფურცლის №
ინჟინერი	რ.მდინარაძე		პროექტი	კ - 4
კონსტრუქტორი	ი.მუმლაძე		ფურც. ზომ.	A3
			შ.პ.ს. "ჯეოკა ჯგუფი"	