ფ ა ს ა დ ი

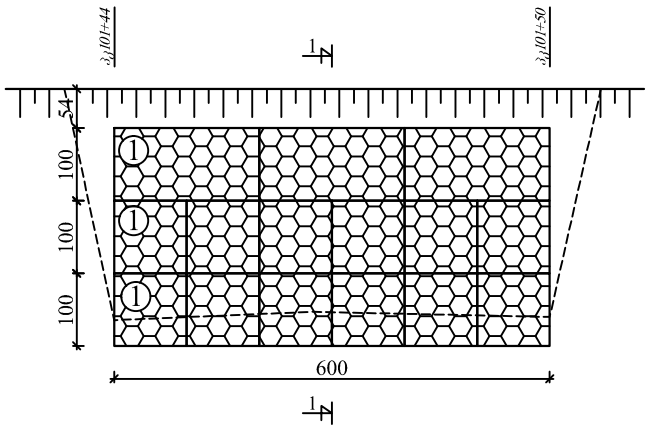

ჭ რ ი ლ ი 1-1

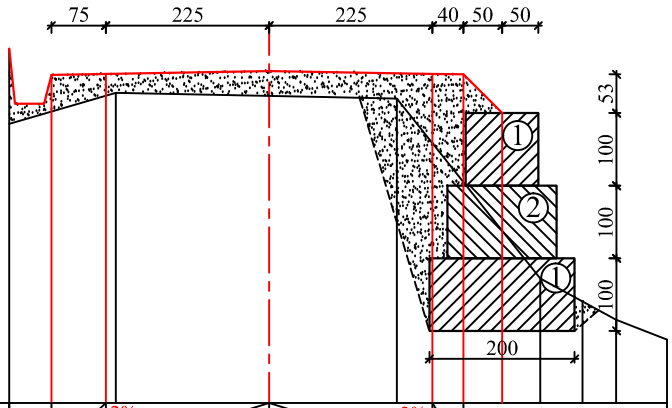

მ 1:100 ჰორიზონტალური
მ 1:100 ვერტიკალური

საპროექტო მონაცემები	ქანობი ‰, სიგრძე მ.		4‰ 0.75	2‰	2.25	2.25	2‰ 0.40	4‰			
	საპროექტო ნიშნული	91.02	91.06		91.10		91.06	91.02	90.52		
ფაქტიური მონაცემები	მიწის ნიშნულები	90.41	90.84			90.78	90.76		88.26	87.96	87.71	87.44
	მანძილი მ	1.46	2.11		1.76		1.97		0.59	0.46	0.70

შ.პ.ს. გზაპროექტი			2016 წ.	
ს/გზა რკ.გადასახვ-ბობოყვათი-დაგვა-ქვედა აჭყვა კმ9+750÷კმ12+800				
დამცავი გაბიონი		დირექტორი		პ. მიქელაძე
		ინჟინერი		ვ. ადონია
	ფურც.№4/2	დახაზა		ა. ბერიძე

ფ ა ს ა დ ი

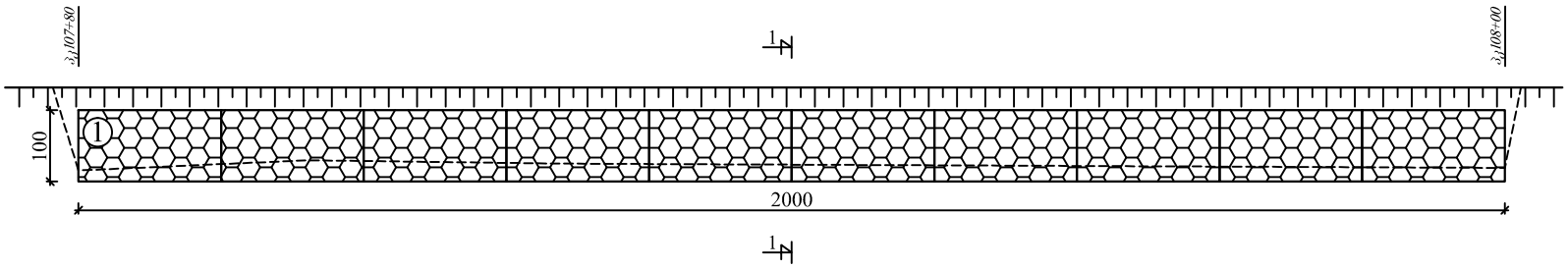

ჭ რ ი ლ ი 1-1

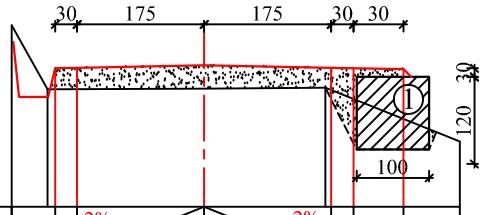

მ 1:100 ჰორიზონტალური
მ 1:100 ვერტიკალური

საპროექტო მონაცემები	ქანობი ‰, სიგრძე მ.		2‰	1.75	1.75	2‰					
	საპროექტო ნიშნული	122.71	122.72		122.76		122.72	122.71	122.39		
ფაქტიური მონაცემები	მიწის ნიშნულები	123.31	122.43		122.44		122.45			121.71	
	მანძილი მ	0.50	2.15		1.68		1.85				

შ.პ.ს. გზაპროექტი			2016 წ.	
ს/გზა რკ.გადასახვ-ბობოყვათი-დაგვა-ქვედა აჭყვა კმ9+750÷კმ12+800				
დამცავი გაბიონი		დირექტორი		პ. მიქელაძე
		ინჟინერი		ვ. ადონია
	ფურც.№4/4	დახაზა		ა. ბერიძე

ფ ა ს ა დ ი

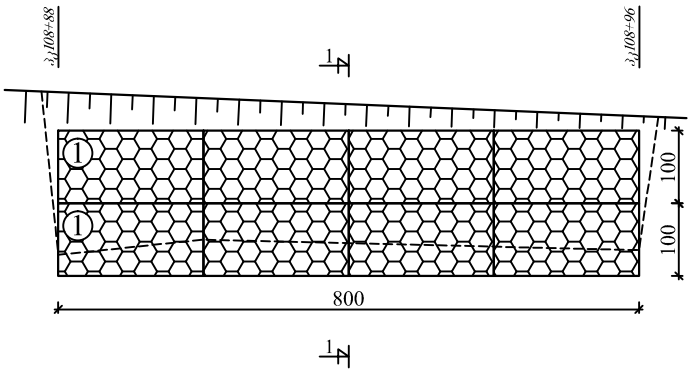

ჭ რ ი ლ ი 1-1

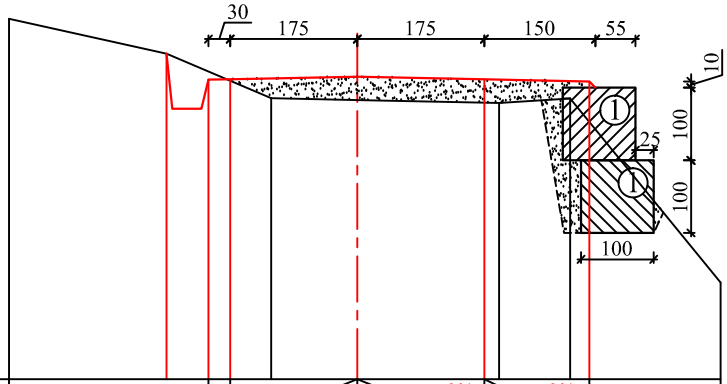

მ 1:100 პორიზონტალური
მ 1:100 ვერტიკალური

საპროექტო მონაცემები	ქანობი ‰, სიგრძე მ.		2‰ 1.75		1.75 2‰		1.45 2‰	
	საპროექტო ნიშნული		120.80		120.84		120.80	120.77
ფაქტიური მონაცემები	მიწის ნიშნულები	120.99	120.54		120.52		120.48	120.54	118.01
	მანძილი მ	3.61		1.18		1.95		0.98	2.07

შ.პ.ს. გზაპროექტი			2016 წ.	
ს/გზა რკ.გადასახვ-ბობოყვათი-დაგვა-ქვედა აჭყვა კმ9+750÷კმ12+800				
დამცავი გაბიონი		დირექტორი		პ. მიქელაძე
		ინჟინერი		ვ. ადონია
	ფურც.№4/5	დახაზა		ა. ბერიძე

ფ ა ს ა დ ი

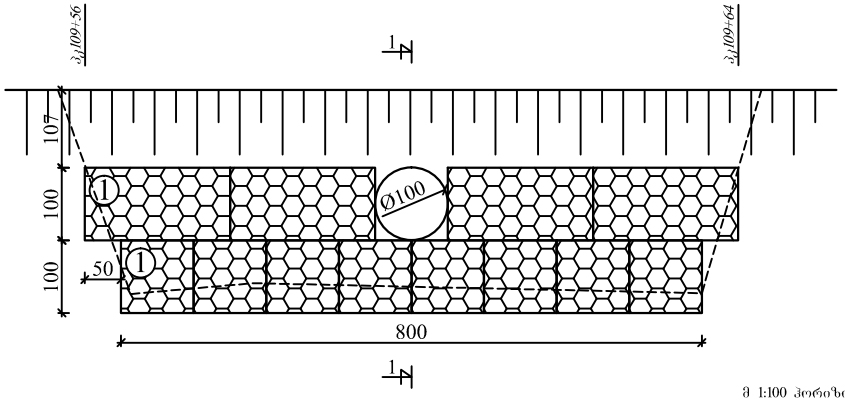

ჭ რ ი ლ ი 1-1

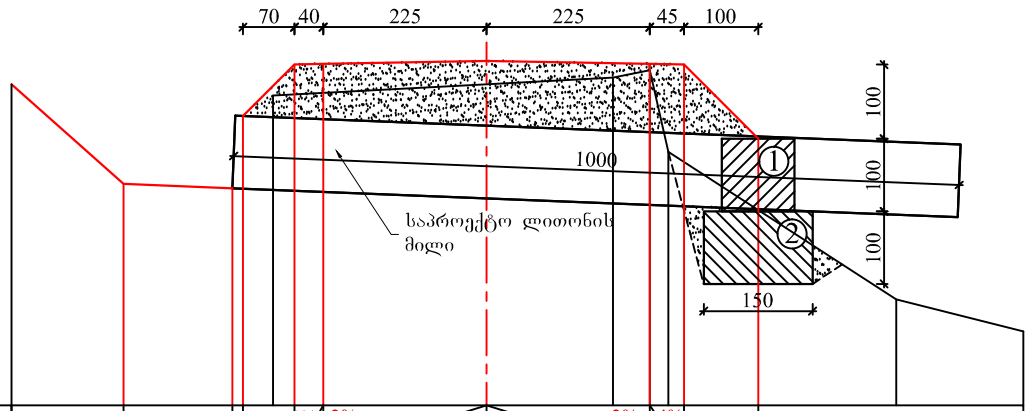

მ 1:100 ჰორიზონტალური
მ 1:100 ვერტიკალური

საპროექტო მახასიათებლები	ქანობი ‰, სიგრძე მ.				4‰ 0.40	2‰		2.25	2.25	2‰	4‰ 0.45			
	საპროექტო ნიშნული	119.40	118.05	117.97	118.97	119.68	119.70	119.74		119.70	119.68	117.67		
ფაქტიური მახასიათებლები	მიწის ნიშნულები	119.27	119.27			119.27		119.42	119.51	119.61	118.49		116.46	117.04
	მანძილი მ	1.55	2.06			2.94		1.74	0.46	0.30		3.14		1.75

შ.პ.ს. გზაპროექტი			2016 წ.	
ს/გზა რკ.გადასახვ-ბობოყვათი-დაგვა-ქვედა აჭყვა კმ9+750÷კმ12+800				
დამცავი გაბიონი		დირექტორი		პ. მიქელაძე
		ინჟინერი		ვ. ადონია
	ფურც.№4/6	დახაზა		ა. ბერიძე

ფ ა ს ა დ ი

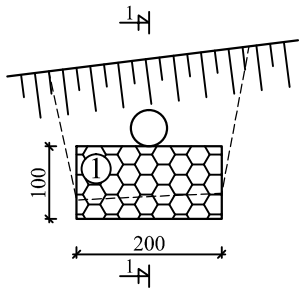

ჭ რ ი ლ ი 1-1

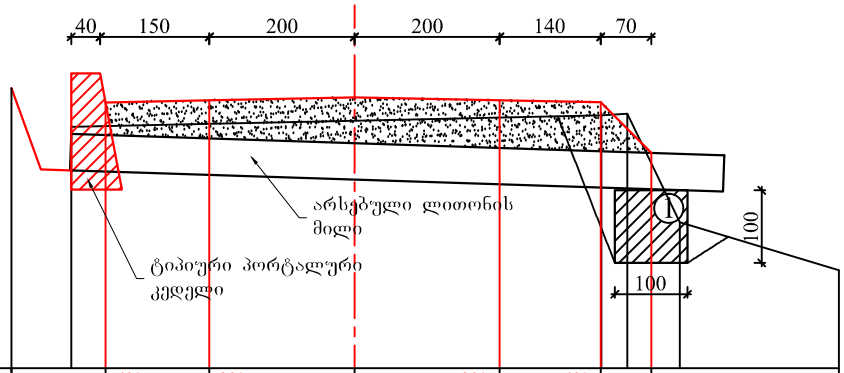

მ 1:100 ჰორიზონტალური
მ 1:100 ვერტიკალური

საპროექტო მონაცემები	ქანობი ‰, სიგრძე მ.		4‰	1.40	2‰	2.00	2.00	2‰	1.40	4‰					
	საპროექტო ნიშნული		118.64		118.69		118.73		118.69	118.64	117.94				
ფაქტიური მონაცემები	მიწის ნიშნულები	118.32					118.41			118.48	118.50	117.01		116.35	
	მანძილი მ	0.82	3.90			3.39				0.37	0.72	2.19			

შ.პ.ს. გზაპროექტი			2016 წ.	
ს/გზა რკ.გადასახვ-ბობოყვათი-დაგვა-ქვედა აჭყვა კმ9+750÷კმ12+800				
დამცავი გაბიონი		დირექტორი		პ. მიქელაძე
		ინჟინერი		ვ. ადონია
	ფურც.№4/8	დახაზა		ა. ბერიძე

ფასადი

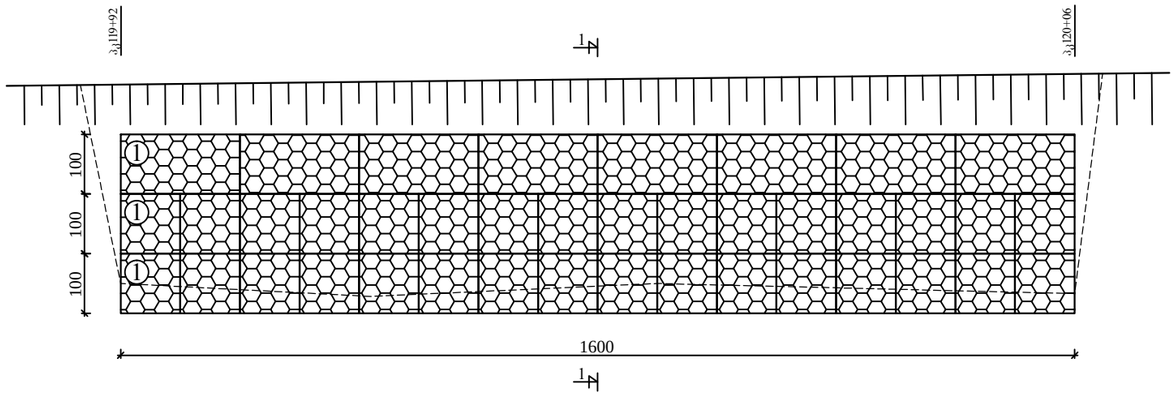

ჭრილი 1-1

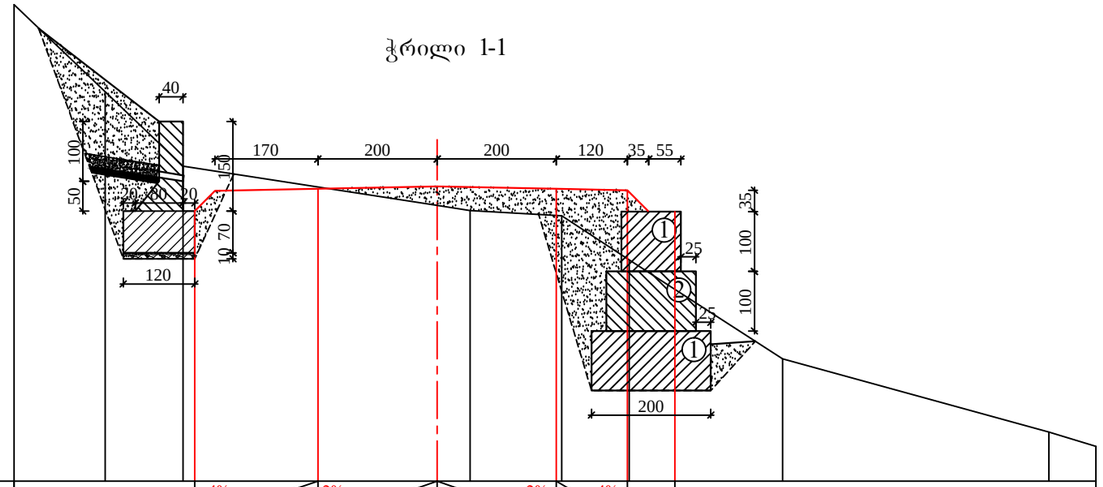

მ 1:100 ჰორიზონტალური
მ 1:100 ვერტიკალური

საპროექტო მონაცემები	ქანობი ‰, სიგრძე მ.			4‰ 1.70	2‰ 2.00	2.00	2‰ 1.20	4‰		
	საპროექტო ნიშნული			104.83	104.90	104.94	104.90	104.86	104.51	
ფაქტიური მონაცემები	მიწის ნიშნულები	107.99	106.53	105.28		104.54	104.45	103.71	102.05	100.82	100.58
	მანძილი მ	1.53	1.31	4.81		1.54	1.13	2.57	4.47	0.79	

შ.პ.ს. გზაპროექტი			2016 წ.	
ს/გზა რკ.გადასახვ-ბობოყვათი-დაგვა-ქვედა აჭყვა კმ9+750 ÷ კმ12+800				
დამცავი გაბიონი		დირექტორი		პ. მიქელაძე
		ინჟინერი		ვ. ადონია
	ფურც.№4/10	დახაზა		ა. ბერიძე

ფ ა ს ა დ ი

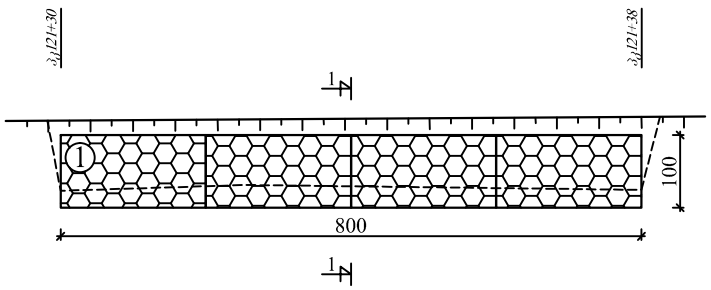

ჭ რ ი ლ ი 1-1

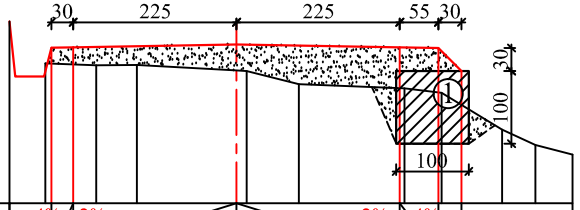

მ 1:100 ჰორიზონტალური
მ 1:100 ვერტიკალური

საპროექტო ჰორიზონტები	ქანობი ‰, სიგრძე მ.	4‰ 0.30	2‰		2.25	2.25		2‰ 0.55	4‰					
	საპროექტო ნიშნული	95.35	95.36			95.40			95.36	95.34	95.04			
ფაქტიური ჰორიზონტები	მიწის ნიშნულები	95.18	95.16	95.16		95.08	95.08	94.90		94.84	94.78	95.28	95.15	95.28
	მანძილი მ	0.50	0.70	0.56	1.51		0.72		1.45	0.51	0.83	0.46	0.51	

შ.პ.ს. გზაპროექტი			2016 წ.	
ს/გზა რკ.გადასახვ-ბობოყვათი-დაგვა-ქვედა აჭყვა კმ9+750÷კმ12+800				
დამცავი გაბიონი		დირექტორი		პ. მიქელაძე
		ინჟინერი		ვ. ადონია
	ფურც.№4/11	დახაზა		ა. ბერიძე

ფ ა ს ა დ ი

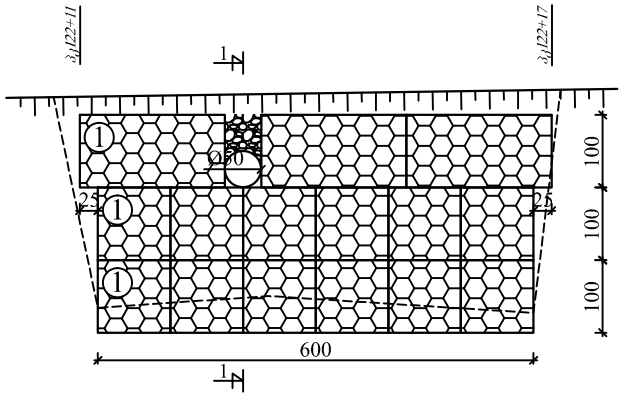

გ რ ი ლ ი 1-1

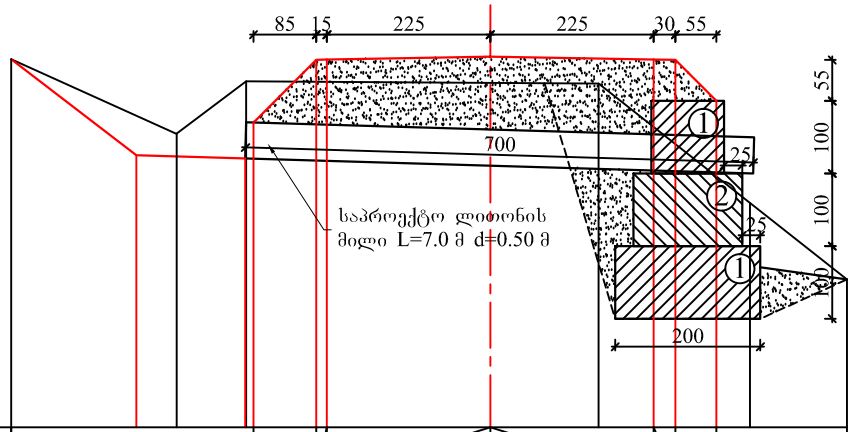

მ 1:100 ჰორიზონტალური
მ 1:100 ვერტიკალური

საპროექტო მონაცემები	ქანობი ‰, სიგრძე მ.				4‰ 0.75	2‰ 2.25	2.25	2‰ 0.30	4‰		
	საპროექტო ნიშნული		92.42		92.38 92.88	93.74 93.75	93.79	93.75 93.74	93.20		
ფაქტიური მონაცემები	მიწის ნიშნულები	93.80		92.77	93.49		93.47	93.46		91.82	90.76
	მანძილი მ	2.28		0.96	3.36		1.49	2.09		1.33	

შ.პ.ს. გზაპროექტი			2016 წ.	
ს/გზა რკ.გადასახვ-ბობოყვათი-დაგვა-ქვედა აჭყვა კმ9+750÷კმ12+800				
დამცავი გაბიონი		დირექტორი		პ. მიქელაძე
		ინჟინერი		ვ. ადონია
	ფურც.№4/12	დახაზა		ა. ბერიძე

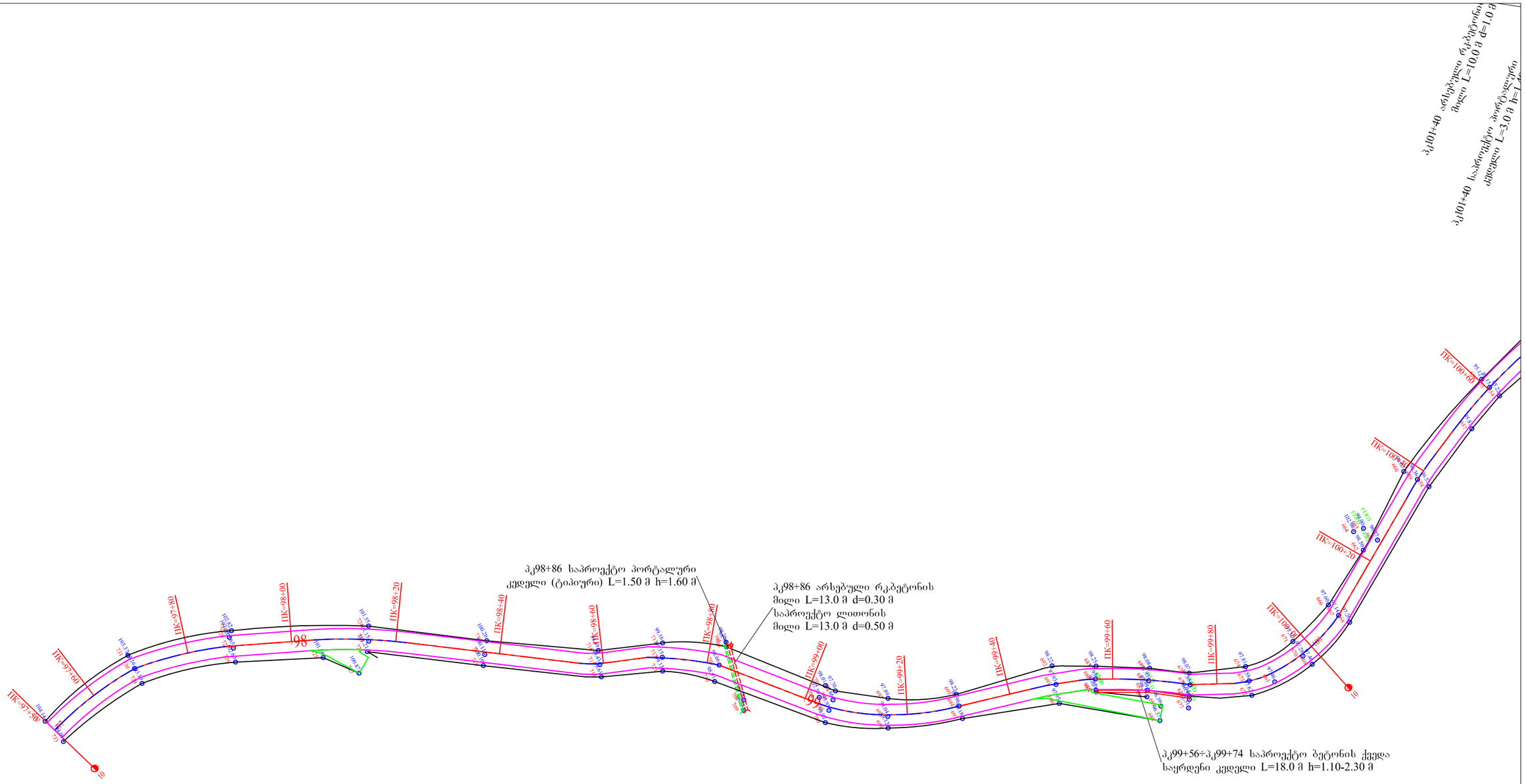

შ.პ.ს. გზაპროექტი			2016 წ.	
ს/გზა რკ.გადასახვ-ბობოყვათი-დაგვა-ქვედა აჭყვა კმ9+750÷კმ12+800				
გეგმა		დირექტორი		პ. მიქელაძე
		ინჟინერი		ვ. ადონია
	ფურც.№ 1/1	დახაზა		ა. ბერიძე

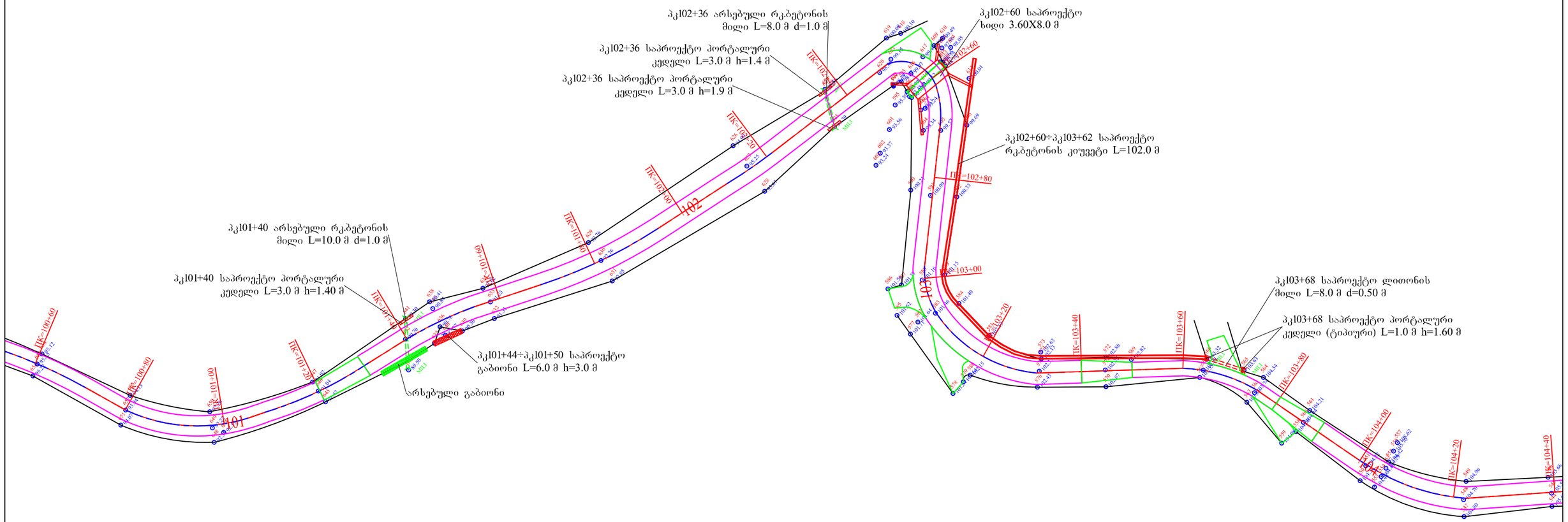

შ.პ.ს. გზაპროექტი			2016 წ.	
ს/გზა რკ.გადასახვ-ბობოყვათი-დაგვა-ქვედა აჭყვა კმ9+750 ÷ კმ12+800				
გეგმა		დირექტორი		პ. მიქელაძე
		ინჟინერი		ვ. ადონია
	ფურც.№1/2	დახაზა		ა. ბერიძე

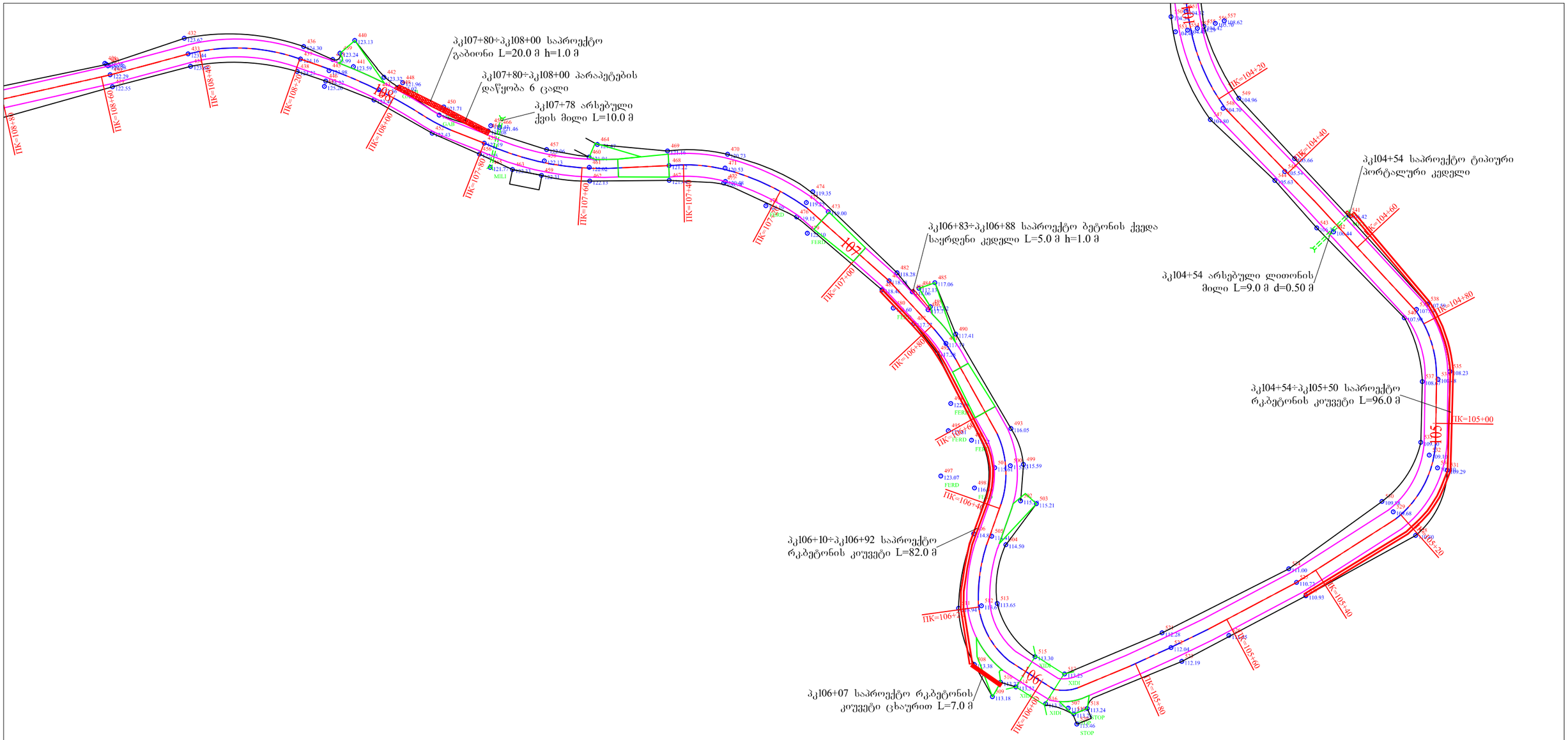

შ.პ.ს. გზაპროექტი			2016 წ.	
ს/გზა რკ.გადასახვ-ბობოყვათი-დაგვა-ქვედა აჭყვა კმ9+750÷კმ12+800				
გეგმა		დირექტორი		პ. მიქელაძე
		ინჟინერი		ვ. ადონია
	ფურც.№1/3	დახაზა		ა. ბერიძე

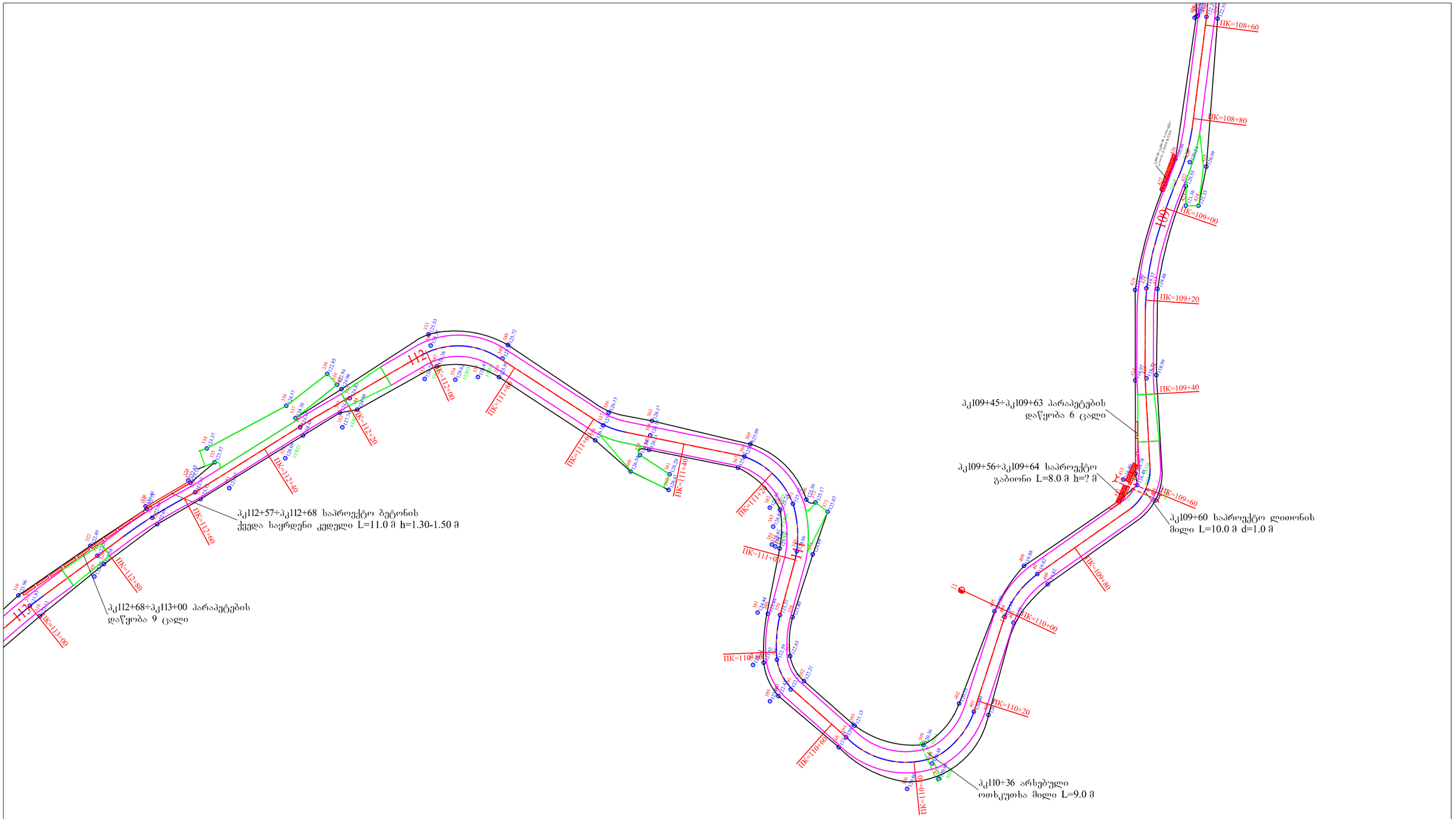

შ.პ.ს. გზაპროექტი			2016 წ.	
ს/გზა რკ.გადასახვ-ბობოყვათი-დაგვა-ქვედა აჭყვა კმ9+750÷კმ12+800				
გეგმა		დირექტორი		პ. მიქელაძე
		ინჟინერი		ვ. ადონია
	ფურც.№1/4	დახაზა		ა. ბერიძე

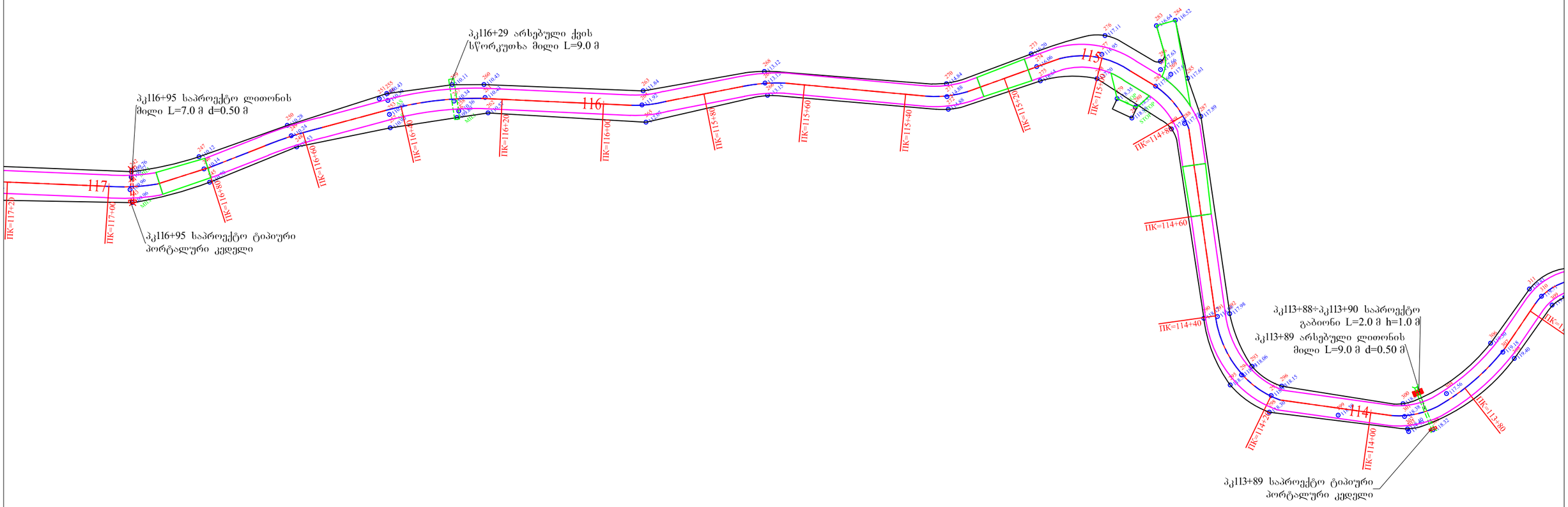

ლითონის
d=0.50 მ

პკ118+64 საპროექტო პორტალური
კედელი (ტიპიური) L=1.0 მ h=1.60 მ

შ.პ.ს. გზაპროექტი			2016 წ.	
ს/გზა რკ.გადასახვ-ბობოყვათი-დაგვა-ქვედა აჭყვა კმ9+750÷კმ12+800				
გეგმა		დირექტორი		პ. მიქელაძე
		ინჟინერი		ვ. ადონია
	ფურც.№1/5	დახაზა		ა. ბერიძე

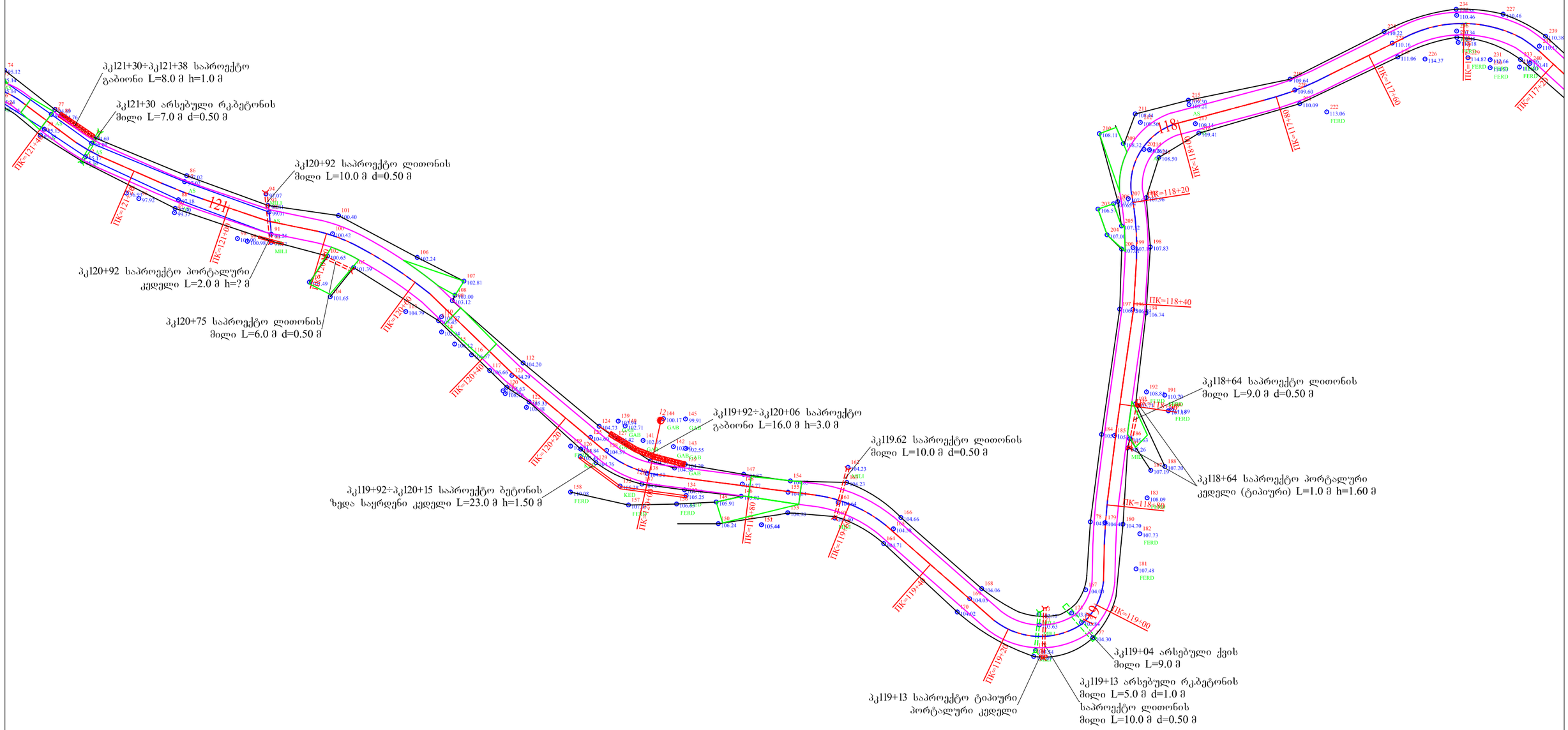

შ.პ.ს. გზაპროექტი			2016 წ.	
ს/გზა რკ.გადასახვ-ბობოყვათი-დაგვა-ქვედა აჭყვა კმ9+750÷კმ12+800				
გეგმა		დირექტორი		პ. მიქელაძე
		ინჟინერი		ვ. ადონია
	ფურც.№1/6	დახაზა		ა. ბერიძე

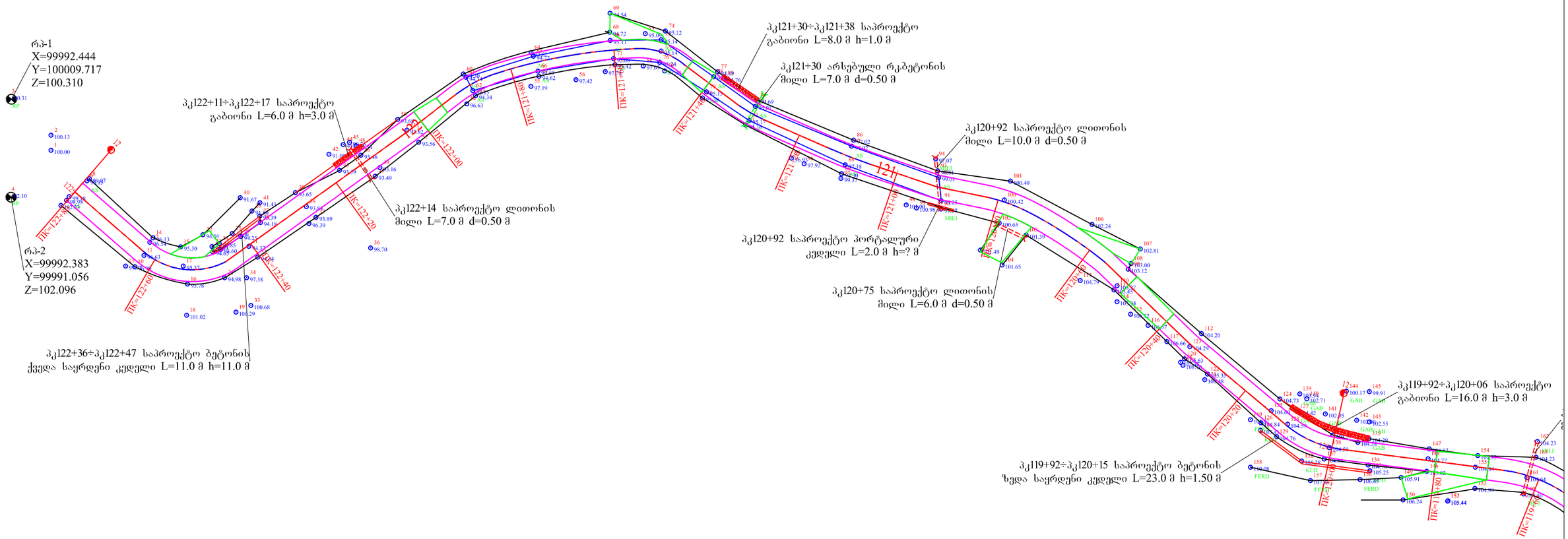

შ.პ.ს. გზაპროექტი			2016 წ.	
ს/გზა რკ.გადასახვ-ბობოყვათი-დაგვა-ქვედა აჭყვა კმ9+750÷კმ12+800				
გეგმა		დირექტორი		პ. მიქელაძე
		ინჟინერი		ვ. ადონია
	ფურც.№1/7	დახაზა		ა. ბერიძე

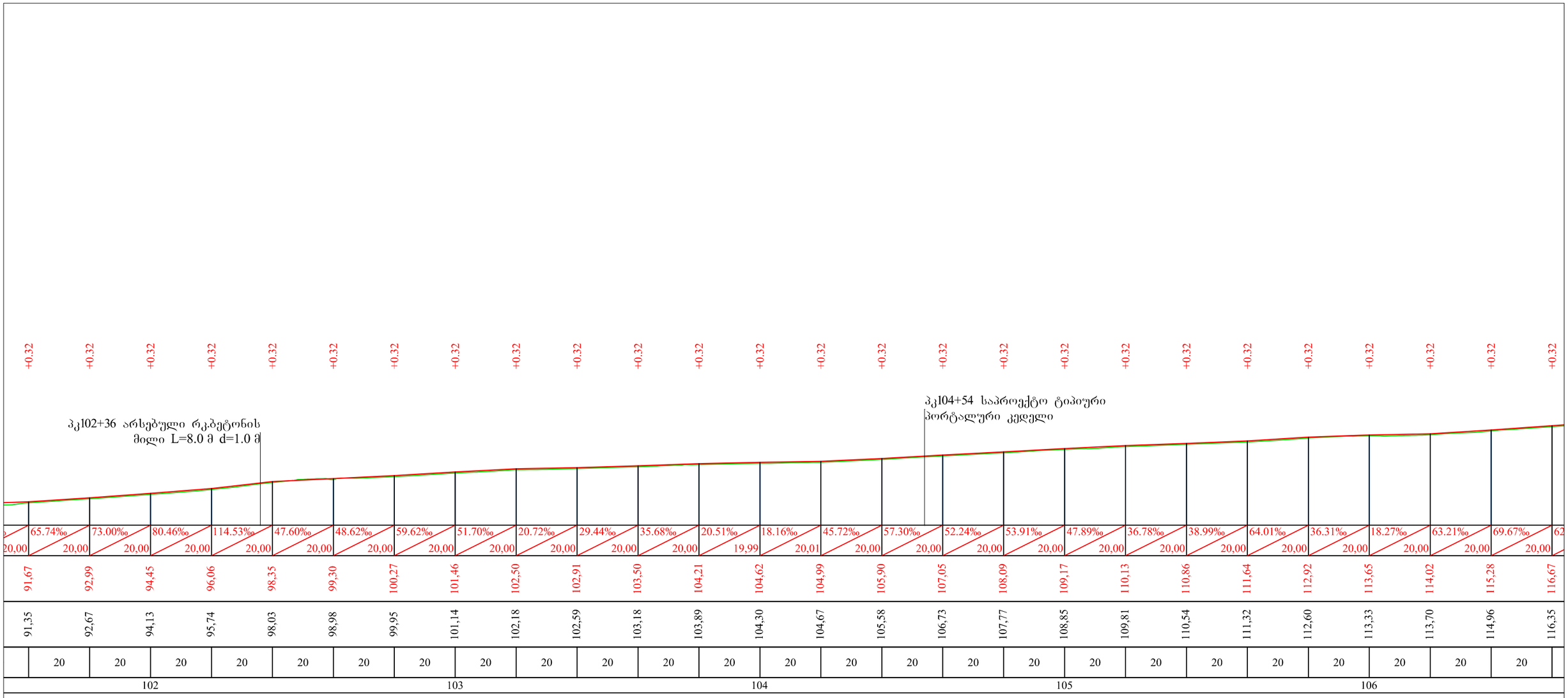

შ.პ.ს. გზაპროექტი			2016 წ.	
ს/გზა რკ.გადასახვ-ბობოყვათი-დაგვა-ქვედა აჭყვა კმ9+750÷კმ12+800				
გრძივი პროფილი		დირექტორი		პ. მიქელაძე
		ინჟინერი		ვ. ადონია
	ფურც.№2/2	დახაზა		ა. ბერიძე

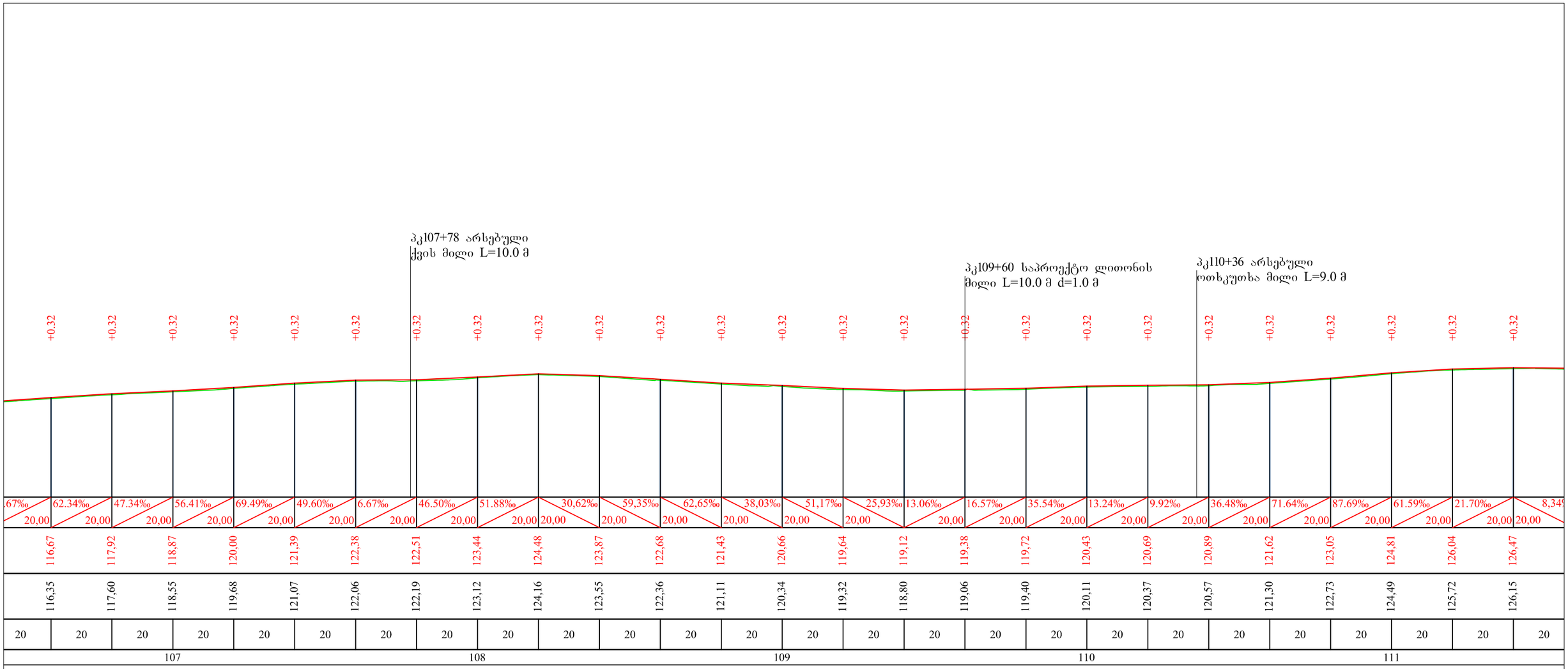

შ.პ.ს. გზაპროექტი			2016 წ.	
ს/გზა რკ.გადასახვ-ბობოყვათი-დაგვა-ქვედა აჭყვა კმ9+750 ÷ კმ12+800				
გრძივი პროფილი		დირექტორი		პ. მიქელაძე
		ინჟინერი		ვ. ადონია
	ფურც.№2/3	დახაზა		ა. ბერიძე

პკ113+89 არსებული ლითონის
მილი L=9.0 მ d=0.50 მ

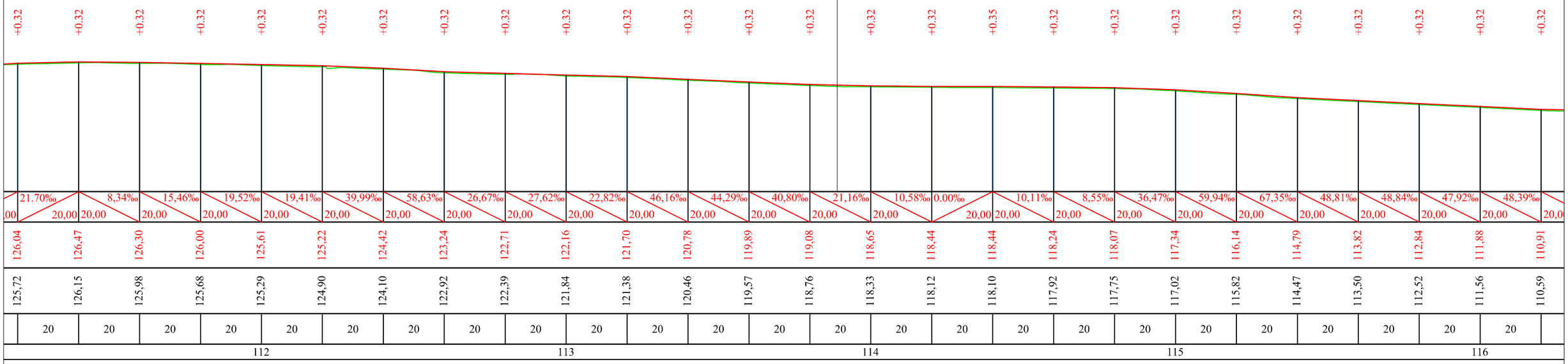

შ.პ.ს. გზაპროექტი			2016 წ.	
ს/გზა რკ.გადასახვ-ბობოყვათი-დაგვა-ქვედა აჭყვა კმ9+750÷კმ12+800				
გრძივი პროფილი		დირექტორი		პ. მიქელაძე
		ინჟინერი		ვ. ადონია
	ფურც.№2/4	დახაზა		ა. ბერიძე

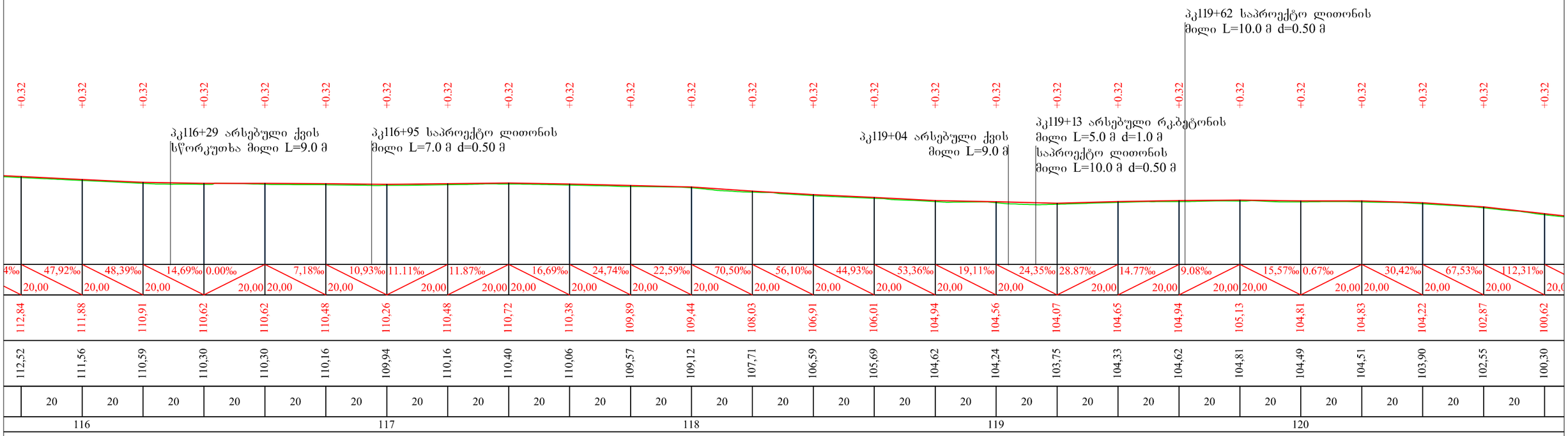

შ.პ.ს. გზაპროექტი			2016 წ.	
ს/გზა რკ.გადასახვ-ბობოყვათი-დაგვა-ქვედა აჭყვა კმ9+750 ÷ კმ12+800				
გრძივი პროფილი		დირექტორი		პ. მიქელაძე
		ინჟინერი		ვ. ადონია
	ფურც.№2/5	დახაზა		ა. ბერიძე

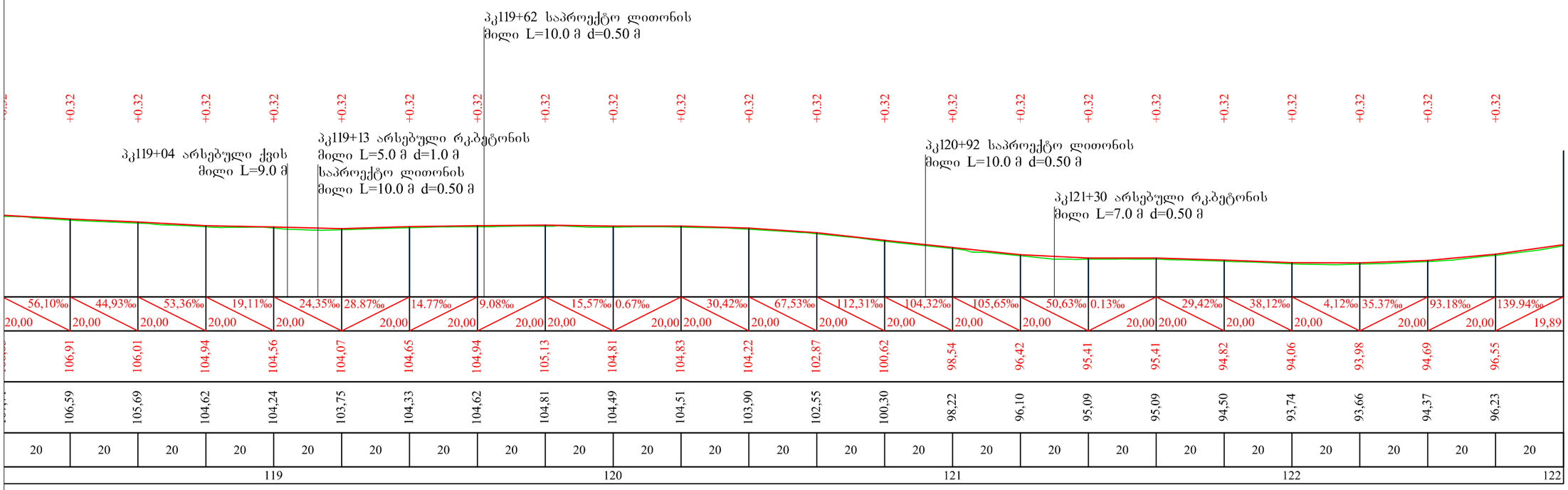

შ.პ.ს. გზაპროექტი			2016 წ.	
ს/გზა რკ.გადასახვ-ბობოყვათი-დაგვა-ქვედა აჭყვა კმ9+750 ÷ კმ12+800				
გრძივი პროფილი		დირექტორი		პ. მიქელაძე
		ინჟინერი		ვ. ადონია
	ფურც.№2/6	დახაზა		ა. ბერიძე

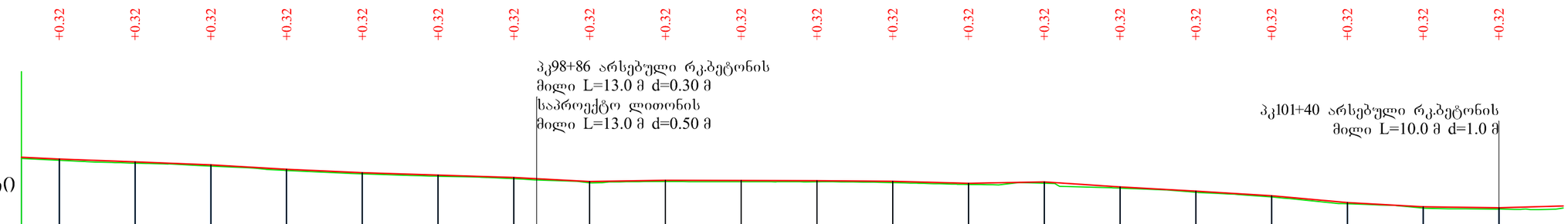

მ1:1000 ჰორიზონტალური
მ1:1000 ვერტიკალური

საპროექტო მონაცემები	ქანობი ‰, მანძილი მ	47,17‰	37,10‰	38,81‰	58,31‰	44,91‰	30,80‰	32,56‰	53,33‰	15.95‰	2,88‰	0,95‰	10,49‰	24,44‰	17.19‰	65,54‰	54,72‰	61,88‰	90,29‰	56,25‰	13,20‰	30.01‰	
		10,00	20,00	20,00	20,00	20,00	20,00	20,00	20,00	20,00	20,00	20,00	20,00	20,00	20,00	20,00	20,00	20,00	20,00	20,00	20,00	20,0	
	გზის ღერძის ნიშნული მ	104,41	103,94	103,20	102,42	101,25	100,36	99,74	99,09	98,02	98,34	98,28	98,26	98,05	97,57	97,91	96,60	95,50	94,27	92,46	91,34	91,07	
Фактические данные	მიწის ნიშნული მ	104,09	103,62	102,88	102,10	100,93	100,04	99,42	98,77	97,70	98,02	97,96	97,94	97,73	97,25	97,59	96,28	95,18	93,95	92,14	91,02	90,75	
	მანძილი მ	10	20	20	20	20	20	20	20	20	20	20	20	20	20	20	20	20	20	20	20	20	
	პიკეტი	97		98						99					100						101		

შ.პ.ს. გზაპროექტი			2016 წ.	
ს/გზა რკ.გადასახვ-ბობოყვათი-დაგვა-ქვედა აჭყვა კმ9+750÷კმ12+800				
გრძივი პროფილი		დირექტორი		პ. მიქ
		ინჟინერი		ვ. ადო
	ფურც.№2/1	დახაზა		ა. ბერ

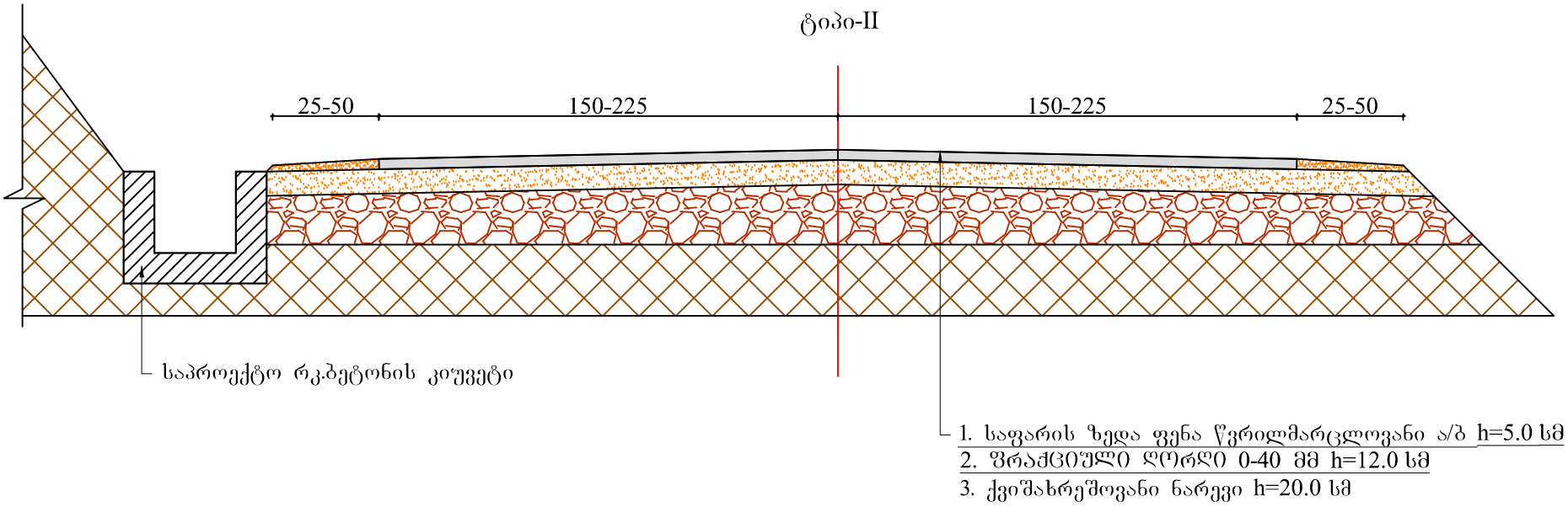

შ.პ.ს. გზაპროექტი			2016 წ.	
ს/გზა რკ.გადასახვ-ბობოყვათი-დაგვა-ქვედა აჭყვა კმ9+750÷კმ12+800				
გზის სამოსის კონსტრუქცია		დირექტორი		პ. მიქელაძე
		ინჟინერი		ვ. ადონია
	ფურც.№3/2	დახაზა		ა. ბერიძე

ტიპი-I

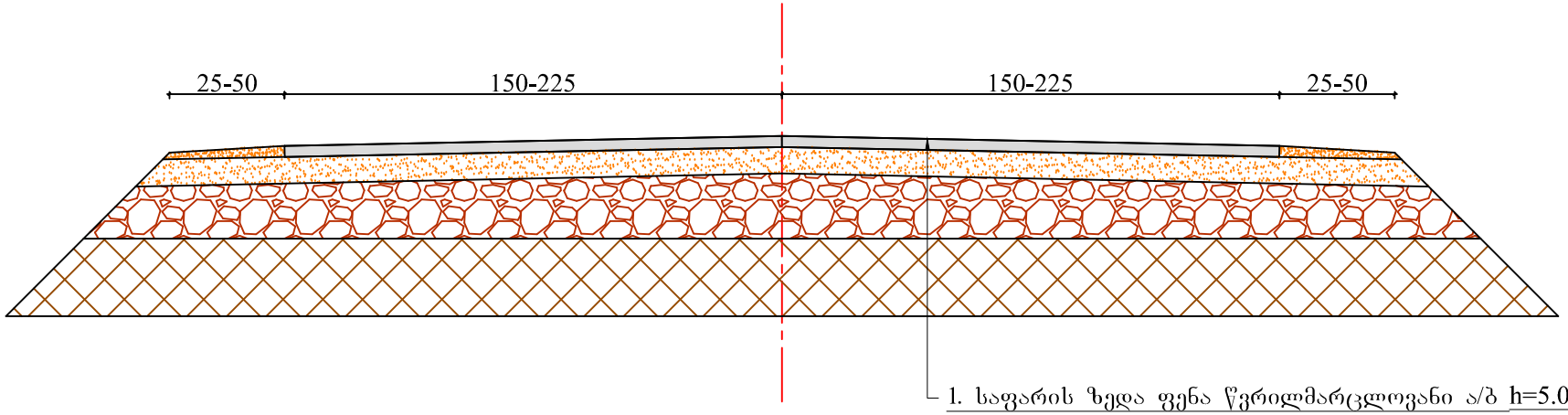

1. საფარის ზედა ფენა წვრილმარცლოვანი ა/ბ h=5.0 სმ
2. ფრაქციული ღორღი 0-40 მმ h=12.0 სმ
3. ქვიშახრეშოვანი ნარევი h=15.0 სმ

შ.პ.ს. გზაპროექტი			2016 წ.	
ს/გზა რკ.გადასახვ-ბობოყვათი-დაგვა-ქვედა აჭყვა კმ9+750÷კმ12+800				
გზის სამოსის კონსტრუქცია		დირექტორი		პ. მიქელაძე
		ინჟინერი		ვ. ადონია
	ფურც.№3/1	დახაზა		ა. ბერიძე

ხ ე დ ი ა-ა

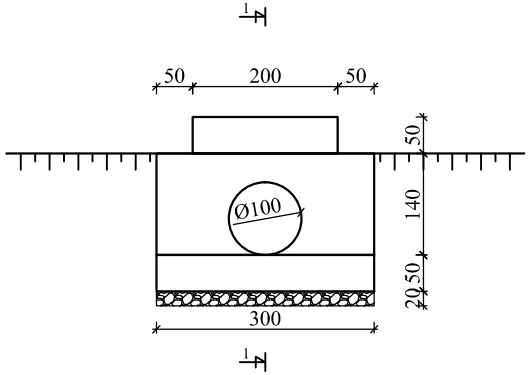

ჭ რ ი ლ ი 1-1

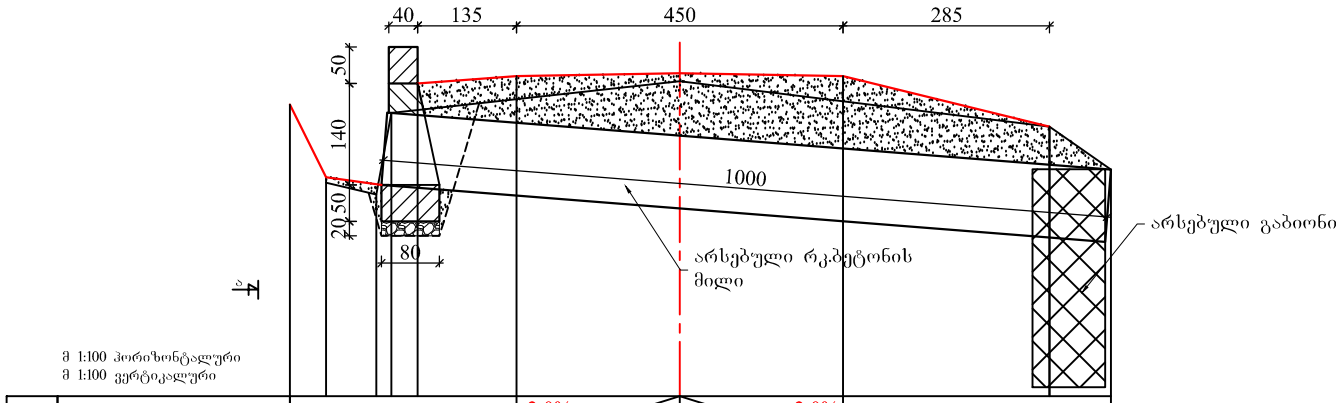

მ 1:100 ჰორიზონტალური
მ 1:100 ვერტიკალური

საპროექტო მონაცემები	ქანობი ‰, სიგრძე მ.			2.0%		2.25	2.25	2.0%		
	საპროექტო ნიშნული	89.63	89.53	90.93	91.03	91.07	91.03		90.34	
ფაქტიური მონაცემები	მიწის ნიშნულები		89.19	90.31		90.75			90.13	89.54
	მანძილი მ	1.19	0.21		3.85		5.22			0.84

შ.პ.ს. გზაპროექტი			2016 წ.	
ს/გზა რკ.გადასახვ-ბობოყვათი-დაგვა-ქვედა აჭყვა კმ9+750÷კმ12+800				
პორტალური კედელი		დირექტორი		პ. მიქელაძე
		ინჟინერი		ვ. ადონია
	ფურც.№4/15	დახაზა		ა. ბერიძე

ხ ე დ ი ა-ა

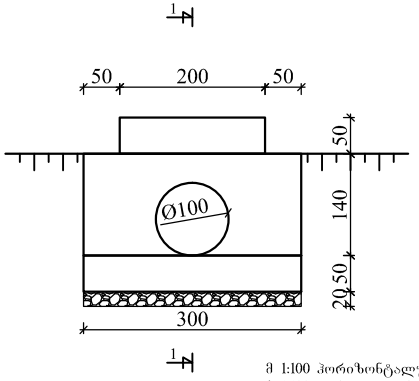

ჭ რ ი ლ ი 1-1

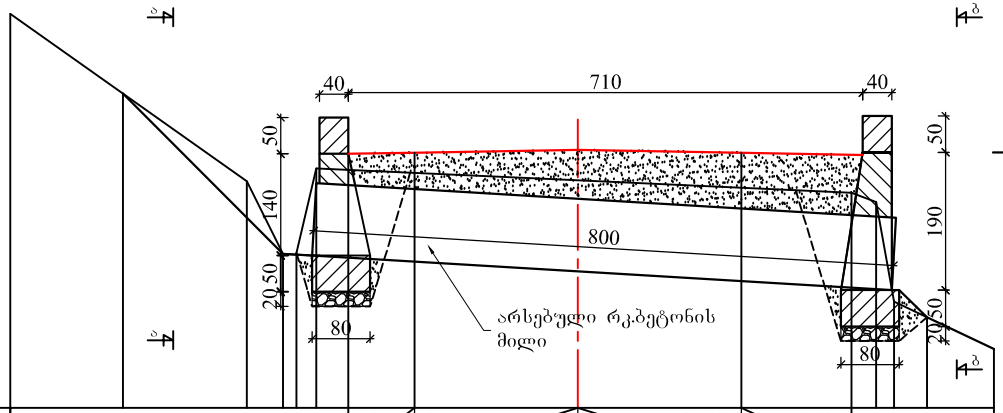

ხ ე დ დ ი ბ-ბ

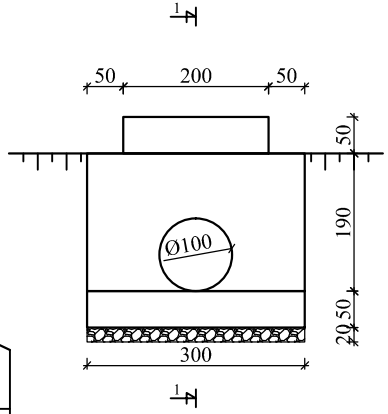

მ 1:100 ჰორიზონტალური
მ 1:100 ვერტიკალური

საპროექტო მონაცემები	ქანობი ‰, სიგრძე მ.					0.2% 0.90	2.0%		2.25	2.0% 2.25		1.68	0.2%			
	საპროექტო ნიშნული		98.89		96.68	97.82	97.84		97.88		97.84		97.81		95.39	
ფაქტიური მონაცემები	მიწის ნიშნულები	99.86		97.56	96.56 97.73				97.56				97.39	97.26 95.89 95.67		
	მანძილი მ		3.94		0.27		3.60			3.77			0.34	0.25	1.38	

შ.პ.ს. გზაპროექტი			2016 წ.	
ს/გზა რკ.გადასახვ-ბობოყვათი-დაგვა-ქვედა აჭყვა კმ9+750÷კმ12+800				
პორტალური კედელი		დირექტორი		პ. მიქელაძე
		ინჟინერი		ვ. ადონია
	ფურც.№4/14	დახაზა		ა. ბერიძე

ფ ა ს ა დ ი

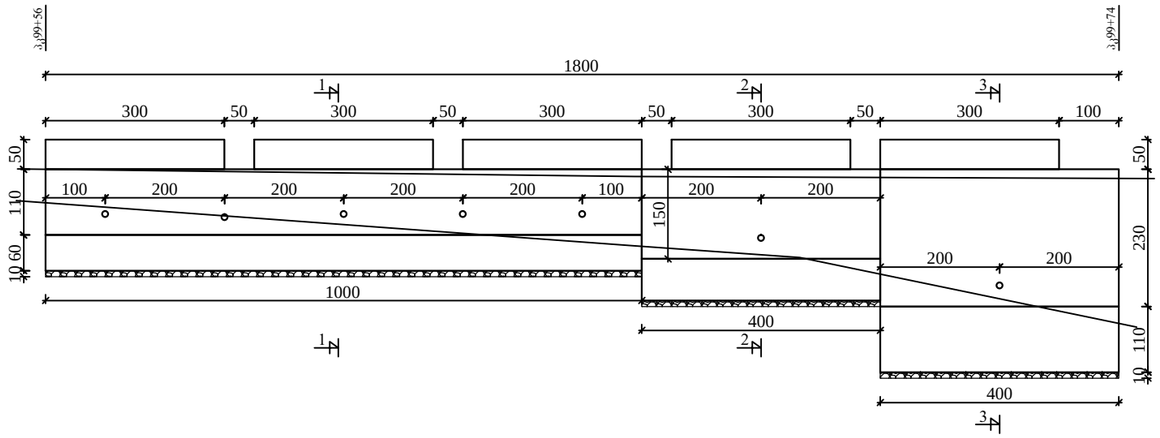

ჭრილი 2-2

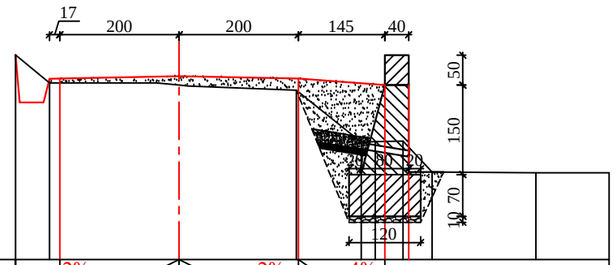

მ 1:100 ჰორიზონტალური
მ 1:100 ვერტიკალური

საპროექტო მონაცემები	ქანობი ‰, სიგრძე მ.		2‰ 2.00	2‰ 2.00	4‰ 1.45					
	საპროექტო ნიშნული		98.19	98.23	98.19	98.08	98.08			
ფაქტიური მონაცემები	მიწის ნიშნულები		98.08	97.92	97.84	96.96	96.47		96.45	96.45
	მანძილი მ	0.57	2.17	1.97	1.32	0.95	1.74		1.23	

ჭრილი 1-1

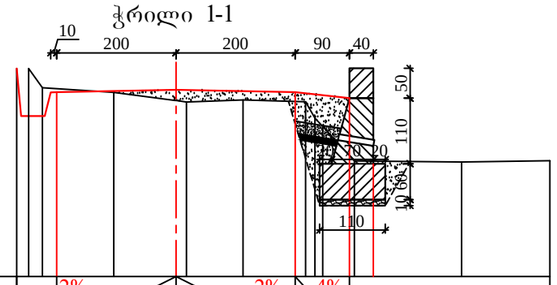

მ 1:100 ჰორიზონტალური
მ 1:100 ვერტიკალური

საპროექტო მონაცემები	ქანობი ‰, სიგრძე მ.		2‰ 2.00	2‰ 2.00	4‰ 0.90					
	საპროექტო ნიშნული		98.23	98.27	98.23	98.13	98.13			
ფაქტიური მონაცემები	მიწის ნიშნულები		98.49 98.17	98.09	97.95	97.96	97.93		96.92	96.94
	მანძილი მ	0.43	1.20	1.05	0.17	0.95	1.05	0.16 0.13 0.53	1.80	1.48

ჭრილი 3-3

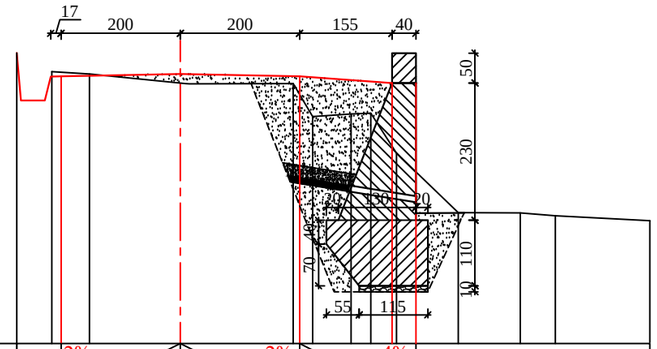

მ 1:100 ჰორიზონტალური
მ 1:100 ვერტიკალური

საპროექტო მონაცემები	ქანობი ‰, სიგრძე მ.		2‰ 2.00	2‰ 2.00	4‰ 1.55					
	საპროექტო ნიშნული		98.16	98.20	98.16	98.05	98.05			
ფაქტიური მონაცემები	მიწის ნიშნულები		98.10 98.03	97.88	97.88 97.32 97.37 97.38	95.71	95.71	95.70		95.58
	მანძილი მ	1.22	1.52	1.89	0.33 0.64 0.34 0.43	1.04	1.04	0.59	1.58	

შ.პ.ს. გზაპროექტი				2016 წ.
ს/გზა რკ.გადასახვ-ბობოყვათი-დაგვა-ქვედა აჭყვა კმ9+750 ÷ კმ12+800				
ბეტონის ქვედა საყრდენი კედელი		დირექტორი		პ. მიქელაძე
		ინჟინერი		ვ. ადონია
	ფურც.№4/1	დახაზა		ა. ბერიძე

ფ ა ს ა დ ი

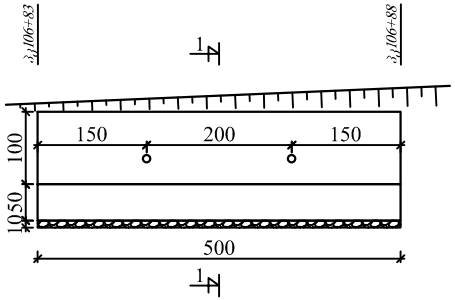

ჭ რ ი ლ ი 1-1

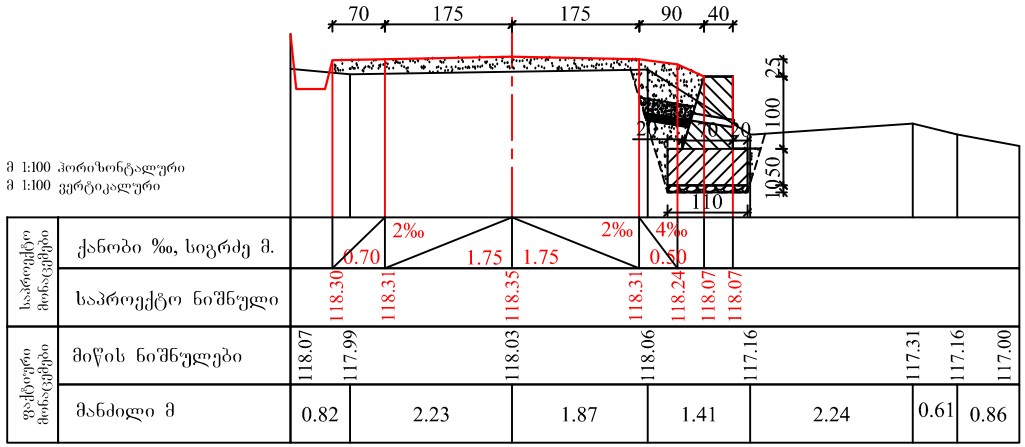

შ.პ.ს. გზაპროექტი			2016 წ.	
ს/გზა რკ.გადასახვ-ბობოყვათი-დაგვა-ქვედა აჭყვა კმ9+750÷კმ12+800				
ბეტონის ქვედა საყრდენი კედლის მოწყობა		დირექტორი		პ. მიქელაძე
		ინჟინერი		ვ. ადონია
	ფურც.№4/3	დახაზა		ა. ბერიძე

ფასადი

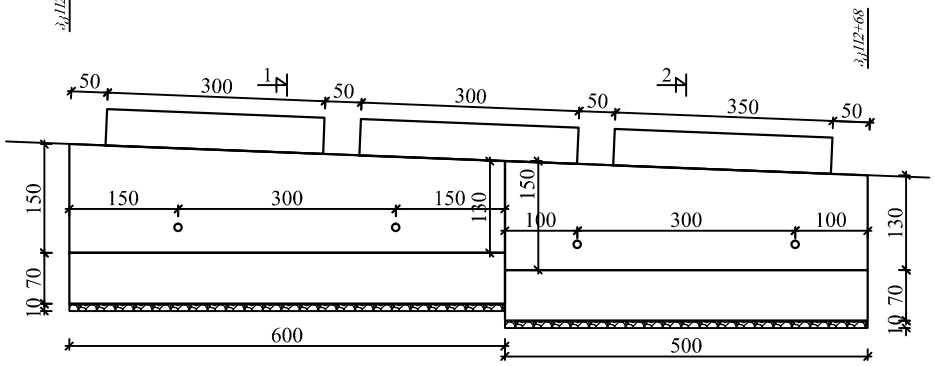

ჭრილი 1-1

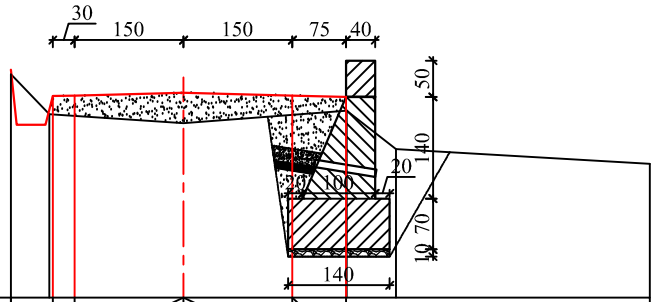

მ 1:100 ჰორიზონტალური
მ 1:100 ვერტიკალური

საპროექტო მონაცემები	ქანობი ‰, სიგრძე მ.		2‰		1.50		1.50		2‰		0.75		4‰		
	საპროექტო ნიშნული	123.28	123.30			123.33			123.30			123.27			
ფაქტიური მონაცემები	მიწის ნიშნულები	123.67	123.13		**123.01**					123.18	122.65				122.44
	მანძილი მ		2.38			2.25				0.68		3.49			

ჭრილი 2-2

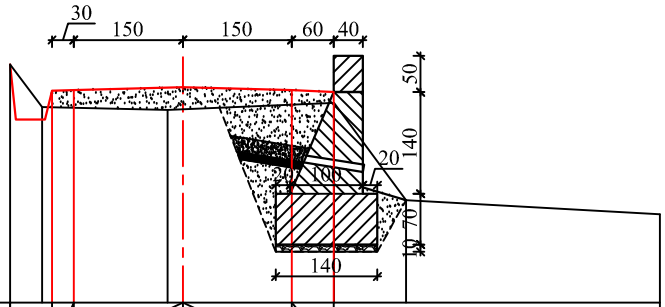

მ 1:100 ჰორიზონტალური
მ 1:100 ვერტიკალური

საპროექტო მონაცემები	ქანობი ‰, სიგრძე მ.		4‰	2‰			0.70		1.50		1.50		2‰		
	საპროექტო ნიშნული	122.94	122.96			122.99				122.96		122.94			
ფაქტიური მონაცემები	მიწის ნიშნულები	123.28	122.69			122.66	122.67				122.75			121.41	
	მანძილი მ	0.44		1.73		0.21		2.08				0.99			3.50

შ.პ.ს. გზაპროექტი				2016 წ.
ს/გზა რკ.გადასახვ-ბობოყვათი-დაგვა-ქვედა აჭყვა კმ9+750÷კმ12+800				
ბეტონის ქვედა საყრდენი კედელი		დირექტორი		პ. მიქელაძე
		ინჟინერი		ვ. ადონია
	ფურც.№4/7	დახაზა		ა. ბერიძე

ფ ა ს ა დ ი

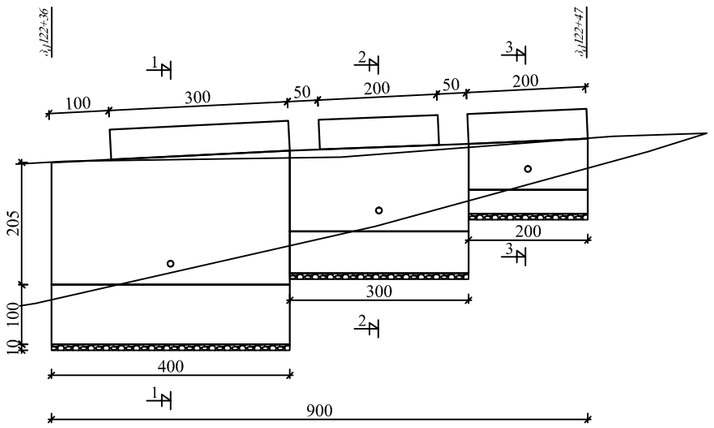

ჭ რ ი ლ ი 1-1

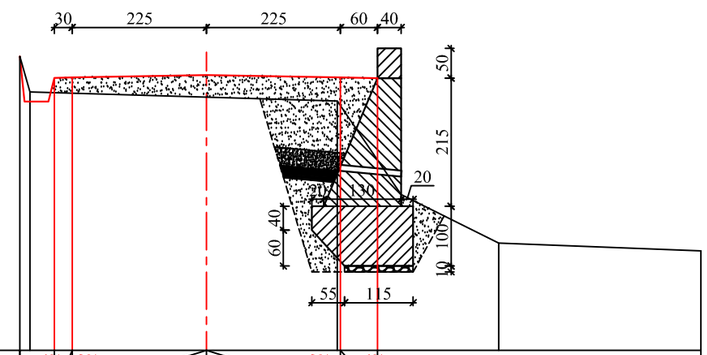

მ 1:100 ჰორიზონტალური
მ 1:100 ვერტიკალური

საპროექტო მონაცემები	ქანობი ‰, სიგრძე მ.	4‰ 0.30 2‰	2.25 2.25	2‰ 0.60 4‰	
	საპროექტო ნიშნული	94.52 94.53	94.57	94.53 94.51	
ფაქტიური მონაცემები	მიწის ნიშნულები	94.33	94.25	94.18	91.80 91.67
	მანძილი მ	3.13	2.25	2.66	3.39

ჭ რ ი ლ ი 2-2

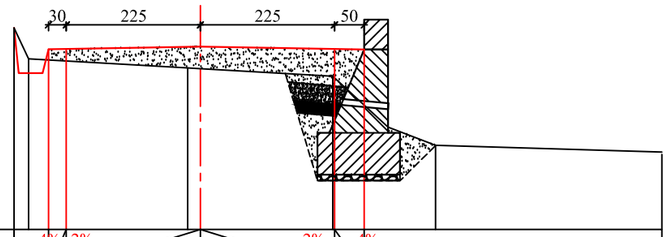

მ 1:100 ჰორიზონტალური
მ 1:100 ვერტიკალური

საპროექტო მონაცემები	ქანობი ‰, სიგრძე მ.	4‰ 0.30 2‰	2.25 2.25	2‰ 0.30 4‰		
	საპროექტო ნიშნული	94.65 94.66	94.70	94.66 94.65		
ფაქტიური მონაცემები	მიწის ნიშნულები	94.54	94.39 94.38	94.25	93.09	92.94
	მანძილი მ	2.92	0.21 2.22	1.73	3.80	

ჭ რ ი ლ ი 3-3

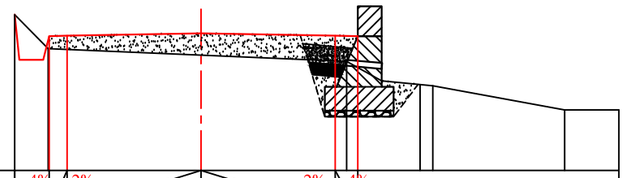

მ 1:100 ჰორიზონტალური
მ 1:100 ვერტიკალური

საპროექტო მონაცემები	ქანობი ‰, სიგრძე მ.	4‰ 0.30 2‰	2.25 2.25	2‰ 0.30 4‰			
	საპროექტო ნიშნული	94.97 94.98	95.02	94.98 94.96			
ფაქტიური მონაცემები	მიწის ნიშნულები	95.38 94.81	94.70	94.60	94.01 93.94	93.79	93.79
	მანძილი მ	3.13	2.44	1.23	0.21 2.21	0.91	

შ.პ.ს. გზაპროექტი			2016 წ.	
ს/გზა რკ.გადასახვ-ბობოყვათი-დაგვა-ქვედა აჭყვა კმ9+750÷კმ12+800				
ბეტონის ქვედა საყრდენი კედელი		დირექტორი		პ. მიქელაძე
		ინჟინერი		ვ. ადონია
	ფურც.№4/13	დახაზა		ა. ბერიძე

ცხაურის გეგმა

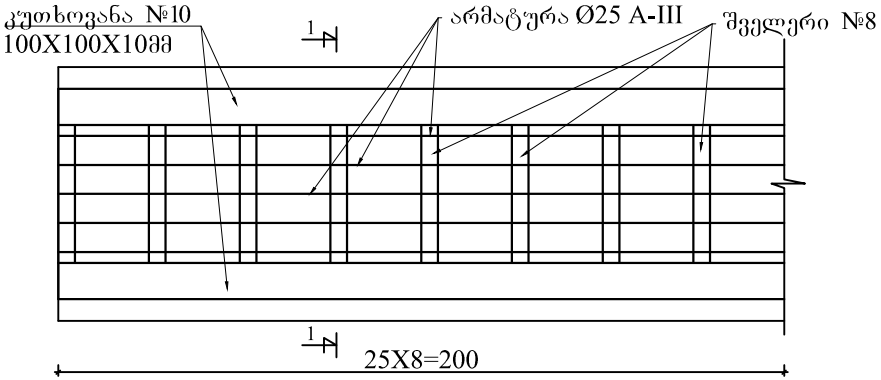

ჭრილი 1-1

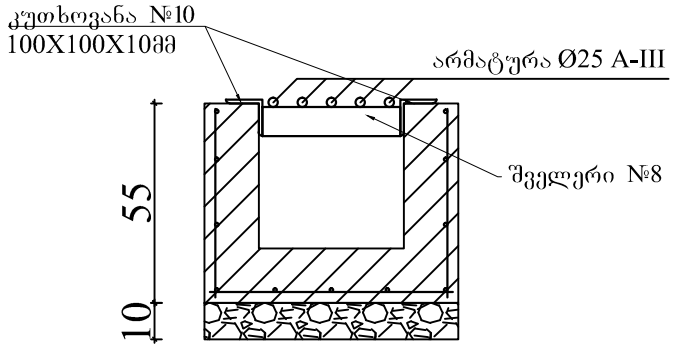

ჭრილი 1-1

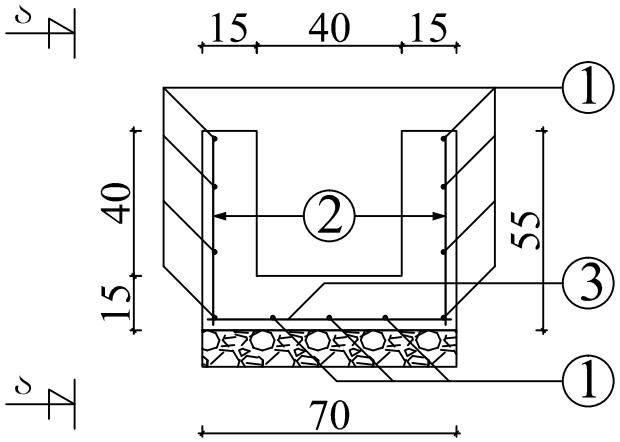

მასალების სპეციფიკაცია 2.40 გრძ

1. კუთხოვანა №10 10X10X100 მმ: 4.80გრძ.მ - 72.48 კგ
2. შველერი №8: 3.04 გრძ.მ - 21.43 კგ
3. არმატურა Ø25 A-III: 12.0 გრძ.მ - 46.20 კგ

არმატურის სპეციფიკაცია /ერთ გრძივ მეტრზე/

პოზიცია	№	ესკიზი სმ	ღეროს დიამეტრი მმ	ღეროს სიგრძე სმ	რაოდენობა ც	მთლიანი სიგრძე მ	1გრ.მ. წონა კგ	მთლიანი წონა კგ	შენიშვნა მასალა
1		100	8	100	11	11.0	0.39	4.3	ფოლ 5
2		52	8	52	10	5.2	0.39	2.1	ფოლ 5
3		67	8	67	5	3.4	0.39	1.3	ფოლ 5
ჯამი								7.7 კგ	

ბეტონი 1 გრძ.მ-ზე: B-25 0.225 მ³

შ.პ.ს. გზაპროექტი			2016 წ.	
ს/გზა რკ.გადასახვ-ბობოყვათი-დაგვა-ქვედა აჭყვა კმ9+750÷კმ12+800				
რკ.ბეტონის კიუვეტი ცხაურით		დირექტორი		პ. მიქელაძე
		ინჟინერი		ვ. ადონია
	ფურც.№5/2	დახაზა		ა. ბერიძე

ჭრილი 1-1

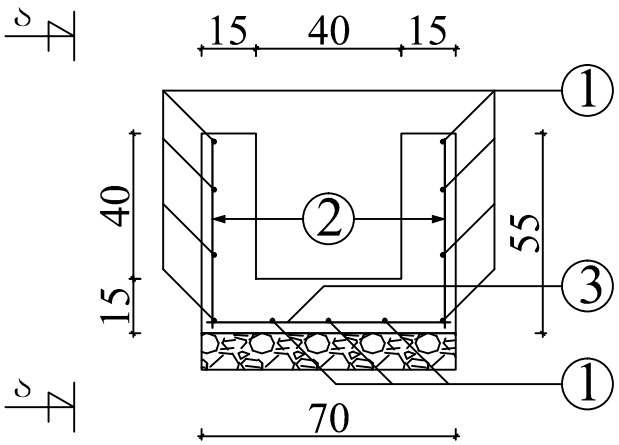

ხედი ა-ა

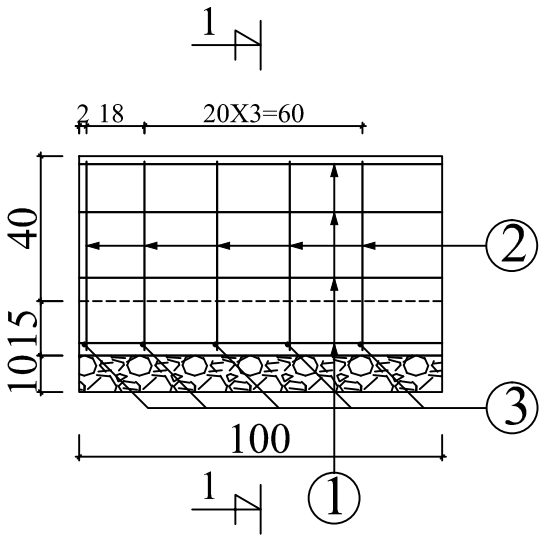

არმატურის სპეციფიკაცია /ერთ გრძივ მეტრზე/

პოზიცია	№	ესკიზი სმ	ღეროს დიამეტრი მმ	ღეროს სიგრძე სმ	რაოდენობა ც	მთლიანი სიგრძე მ	1გრ.მ. წონა კგ	მთლიანი წონა კგ	შენიშვნა მასალა
1		100	8	100	11	11.0	0.39	4.3	ფოლ 5
2		52	8	52	10	5.2	0.39	2.1	ფოლ 5
3		67	8	67	5	3.4	0.39	1.3	ფოლ 5
		ჯამი						7.7 კგ	

ბეტონი 1 გრძ.მ-ზე: B-25 0.225 მ³

შ.პ.ს. გზაპროექტი			2016 წ.	
ს/გზა რკ.გადასახვ-ბობოყვათი-დაგვა-ქვედა აჭყვა კმ9+750÷კმ12+800				
რკ.ბეტონის კიუვეტი		დირექტორი		პ. მიქელაძე
		ინჟინერი		ვ. ადონია
	ფურც.№5/1	დახაზა		ა. ბერიძე

ტიპიური პორტალური კედელი გზაზე

ფ ა ს ა დ ი

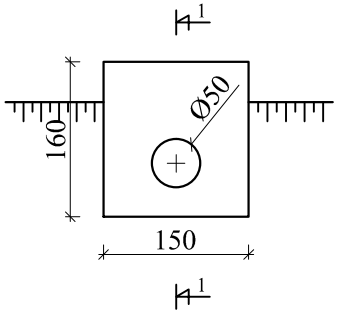

ჭ რ ი ლ ი 1-1

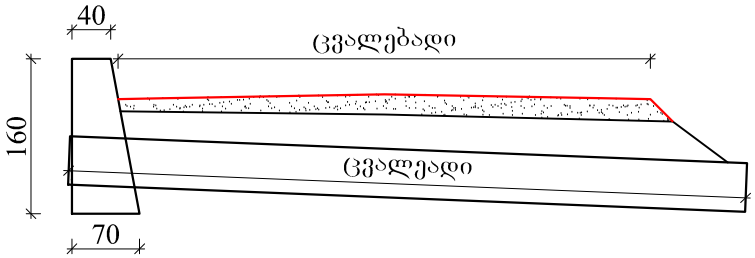

ტიპიური პორტალური კედელი შესასვლელებზე

ფ ა ს ა დ ი

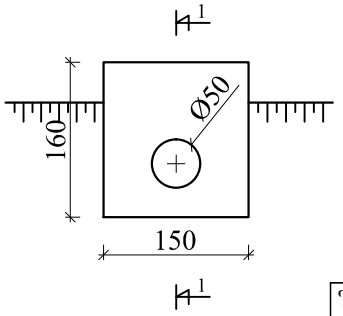

ჭ რ ი ლ ი 1-1

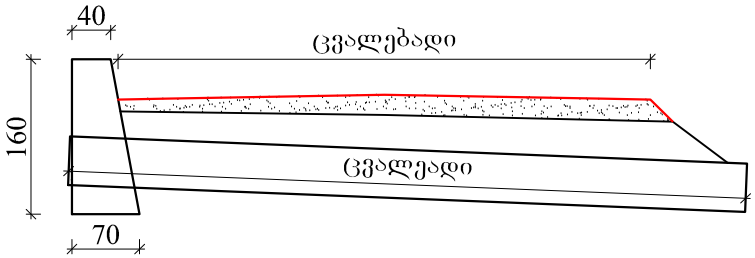

შ.პ.ს. გზაპროექტი			2016 წ.	
ს/გზა რკ.გადასახვ-ბობოყვათი-დაგვა-ქვედა აჭყვა კმ9+750÷კმ12+800				
ტიპიური პორტალური კედლები		დირექტორი		პ. მიქელაძე
		ინჟინერი		ვ. ადონია
	ფურც.№5/3	დახაზა		ა. ბერიძე