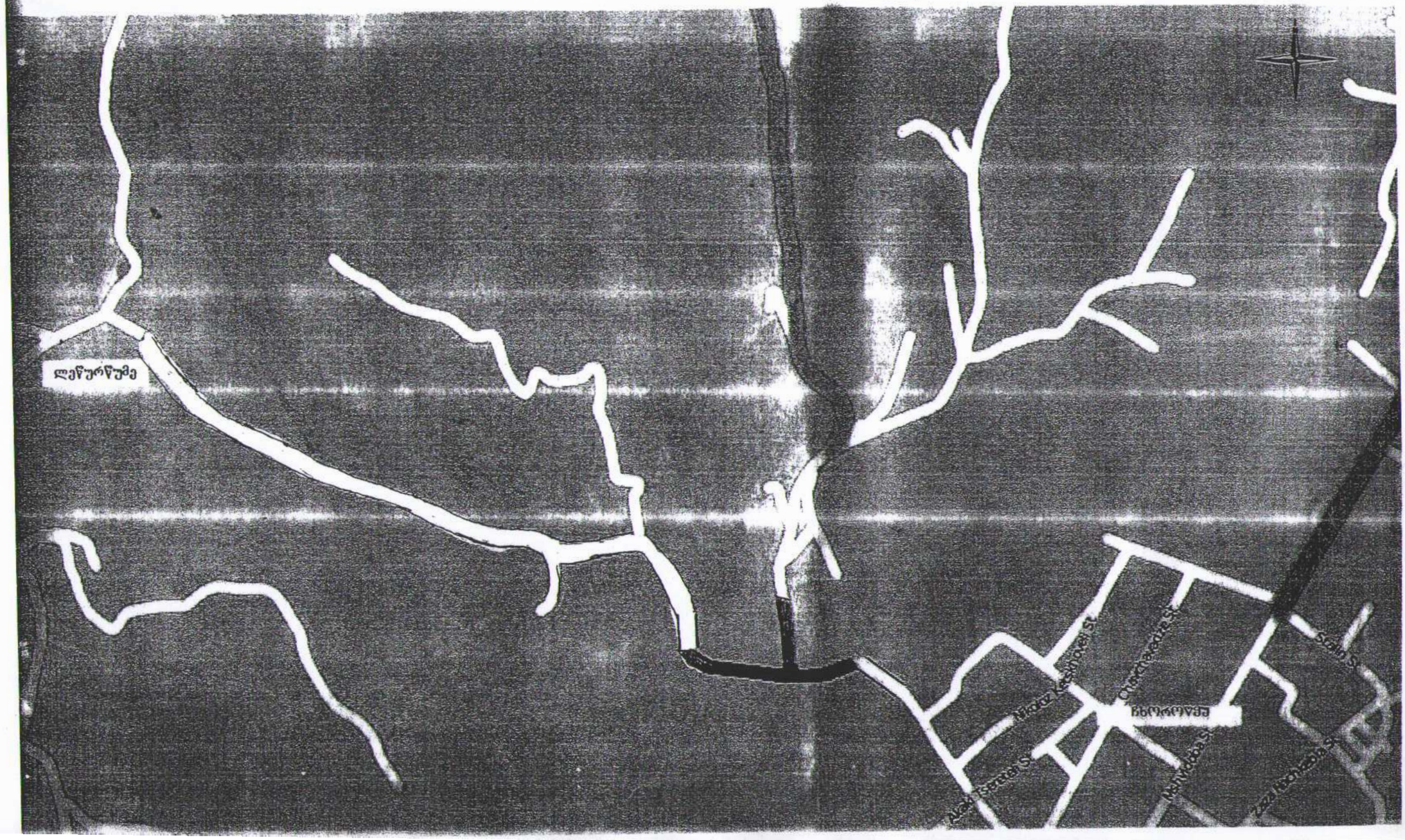
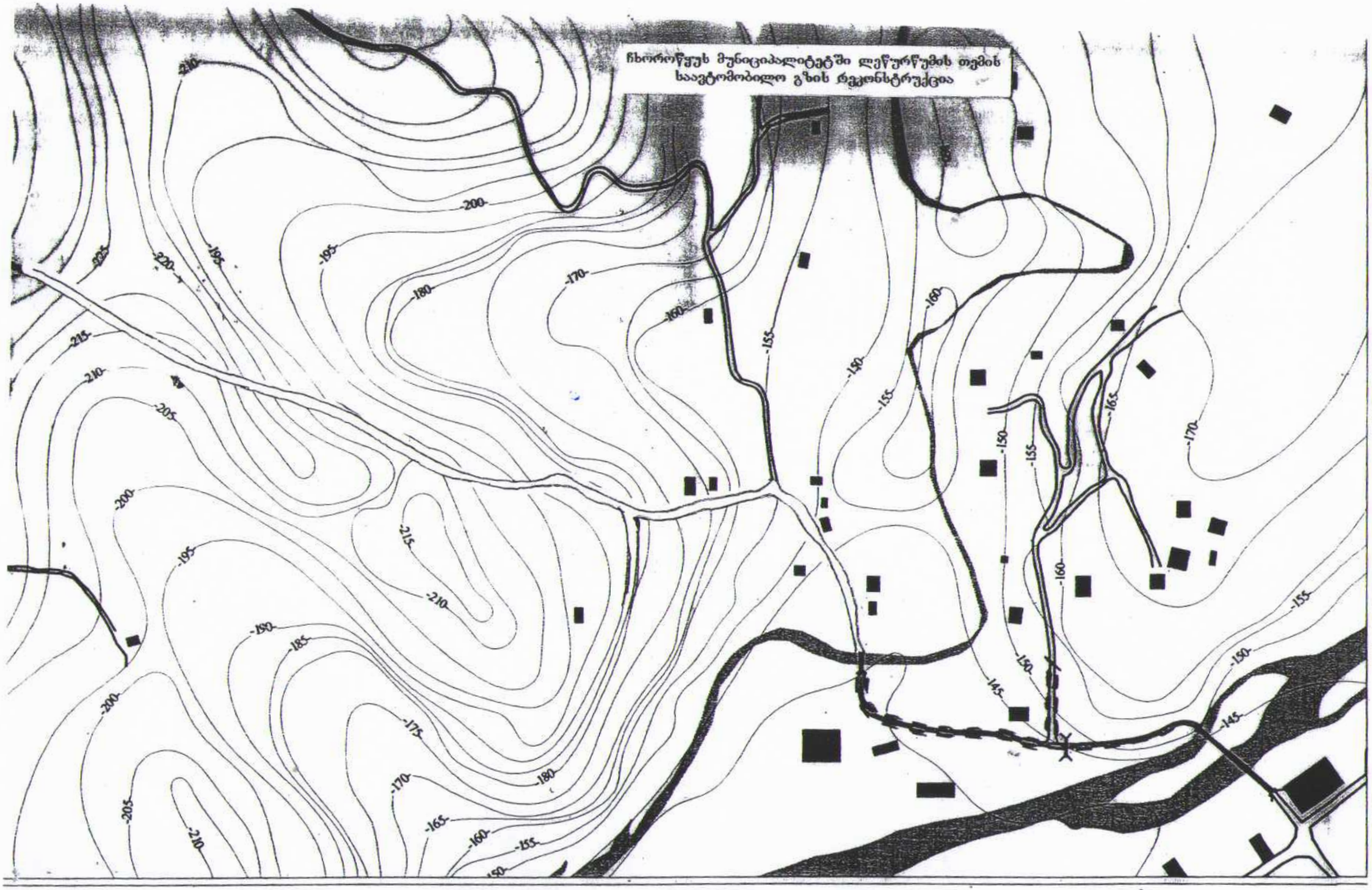
ჩხოროწყუს მუნიციპალიტეტში ლეწურწუმის თემის
საავტომობილო გზის რეკონსტრუქცია

სიტუაციური გეგმა

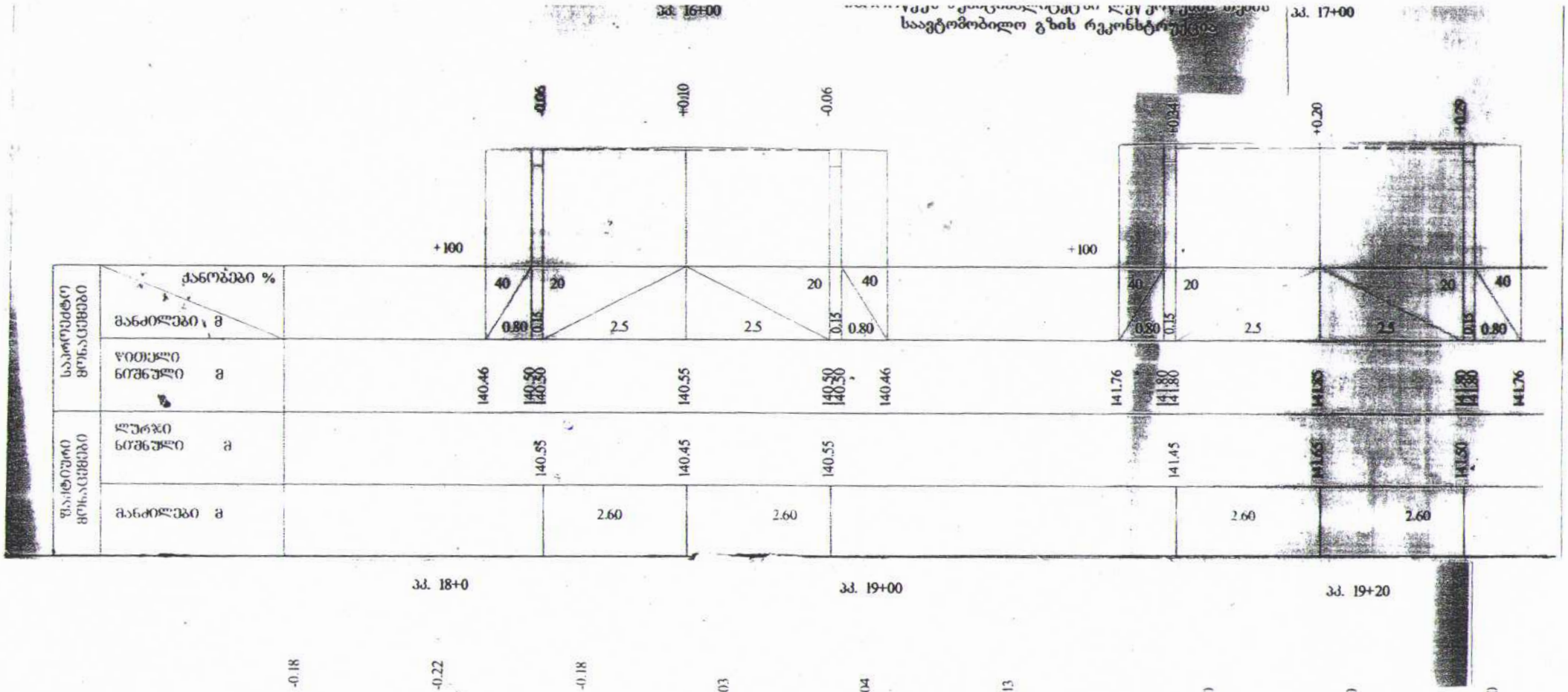



ჩხოროწყუს მუნიციპალიტეტში ლეწურწუმის თემის
საავტომობილო გზის რეკონსტრუქცია
პიტოგრამის აღნიშვნები
-სარეაბილიტაციო გზა
-არსებული გზა
-საპროექტო მილხიდი
-შენობა ნაგებობები
-არსებული ხიდები
-მდინარე

წხოროწყუს მუნიციპალიტეტში ლეწურწუმის თემის
საავტომობილო გზის რეკონსტრუქცია

+-0.00

| | | |

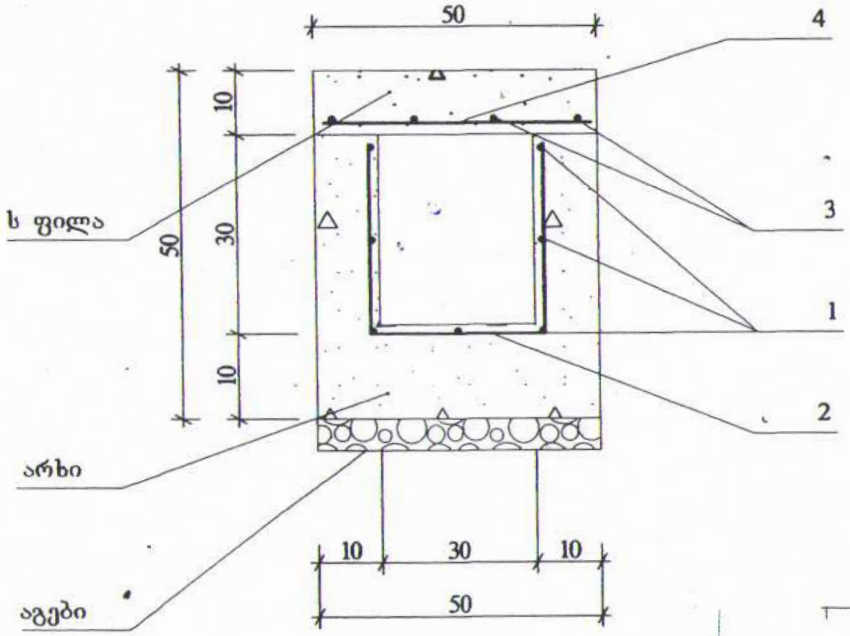

სკ. 16+00
სკ. 17+00
+100
+100
ქანობები %
40
20
20
40
40
20
20
40
სანორმატივო გრუნტები
მანძილები, მ
0.80
0.15
2.5
2.5
0.15
0.80
0.80
0.15
2.5
2.5
0.15
0.80
წითელი ნიშნული მ
140.46
140.50
140.50
140.55
140.50
140.50
140.46
141.76
141.80
141.80
141.85
141.80
141.80
141.76
საპროექტო გრუნტები
ლურჯი ნიშნული მ
140.55
140.45
140.55
141.45
141.65
141.50
მანძილები მ
2.60
2.60
2.60
2.60
სკ. 18+0
სკ. 19+00
სკ. 19+20
-0.06
+0.10
+0.34
+0.20
+0.29
-0.18
-0.22
-0.18
+0.03
+0.04
+0.13
+0.0
+0.0
+0.0
+100
+100
+100
ქანობები %
20
20
40
20
20
40
40
20
20
40
მანძილები მ
0.15
3.0
3.0
0.15
0.80
0.15
2.5
2.5
0.15
0.80
0.80
0.15
2.6
2.6
0.15
0.80
წითელი ნიშნული მ
143.67
143.67
143.17
143.23
143.17
143.67
143.67
143.95
143.99
143.99
144.04
143.99
143.99
143.95
144.91
144.95
144.95
144.30
144.75
144.75
144.71
ლურჯი ნიშნული მ
143.35
143.45
143.35
143.95
144.0
143.85
144.95
144.30
144.75
მანძილები მ
2.60
2.60
2.60
2.60
2.60
2.60

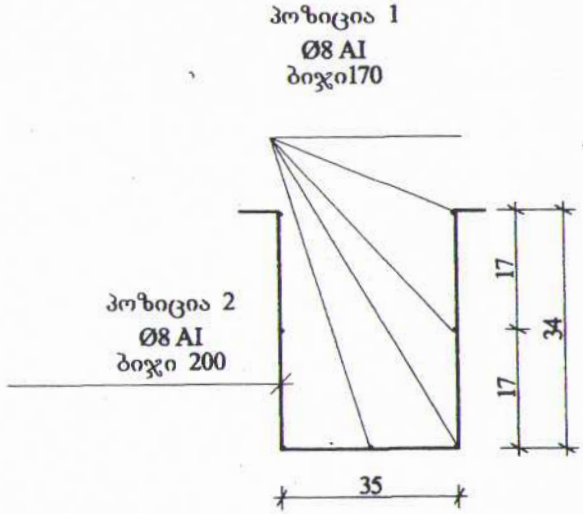
ჩხოროწყუს მუნიციპალიტეტში ლეწურწუმის თემის
საავტომობილო გზის რეკონსტრუქცია

№2

მონოლითური რკინა ბეტონის დახშული სანიაღვრე არხი

რკ/ბ ფილით

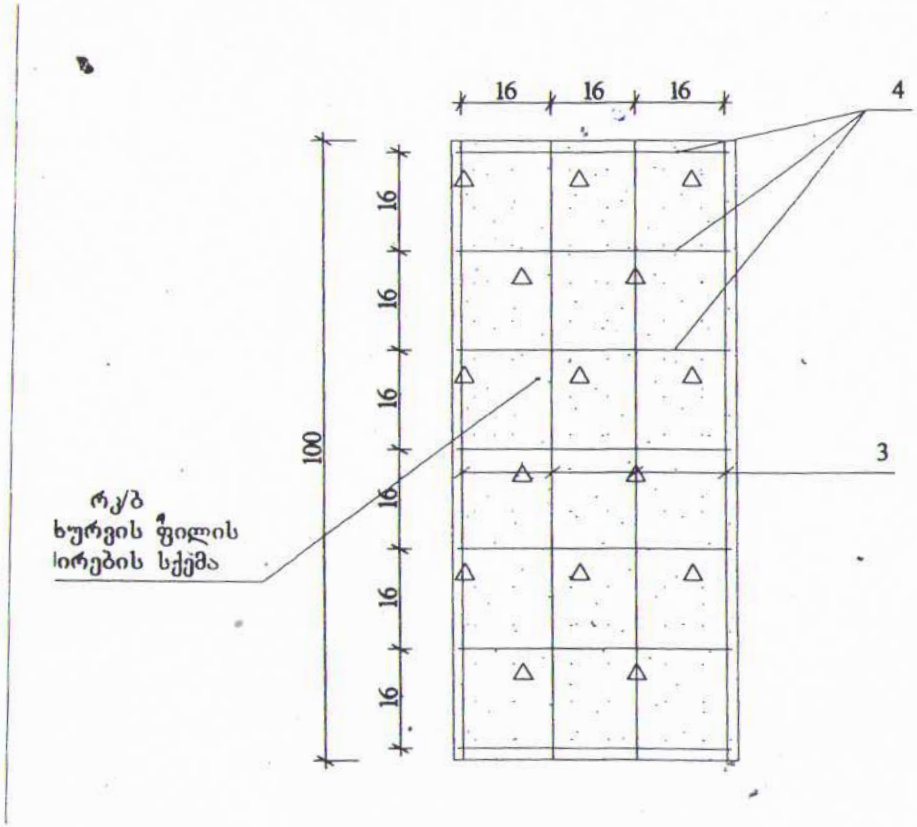


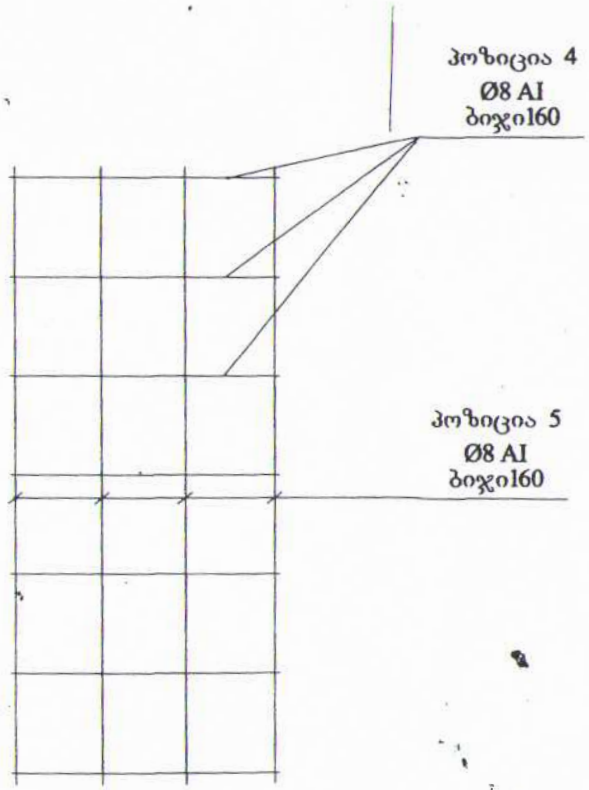


პროფილი №2
ლითონის სპეციფიკაცია 1 მრძ. მეტრზე

პოზ.	დეტალები	ელემენტის სიგრძე მმ	რაოდენობა კონსტრუქციაში	სიგრძე მეტრი	წონა 1 მ	სულ წონა კგ
1	Ø 8 AI	l = ——	7	7.0	0.395	2.765
2	Ø 8 AI	l = 1.10	5	5.5	0.395	2.172
3	Ø 8 AI	l = 100	4	4.0	0.395	1.58
4	Ø 8 AI	l = 0.48	7	3.36	0.395	1.33
	მასალები					
	B20 კლასის ბეტონი				0.16	მ³

ზხორწყუხ მუნიციპალიტეტში ლეწურწუმის თემის
საავტომობილო გზის რეკონსტრუქცია



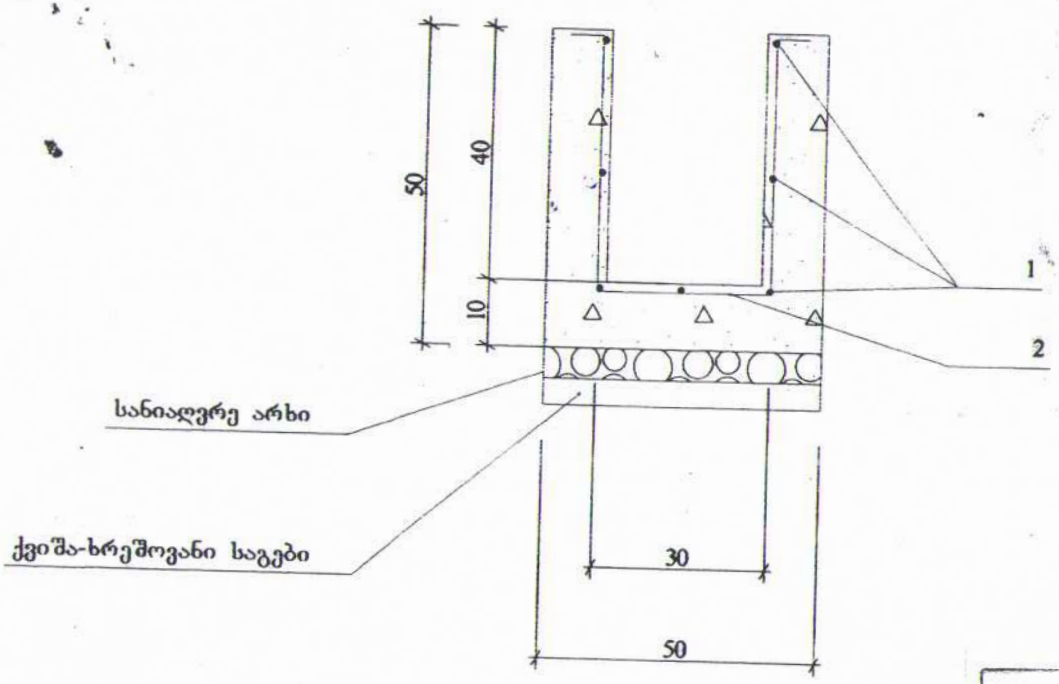


ზხორწყუს მუნიციპალიტეტში ლეწურწუმის თემის
საავტომობილო გზის რეკონსტრუქცია

№3

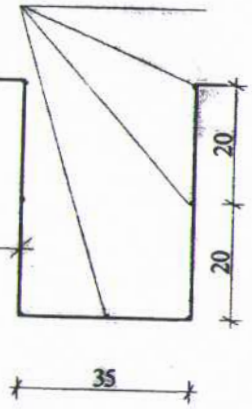
მონოლითური რკ/ბ

ღია სანიაღვრე არხი



პოზიცია 1
Ø8 AI
ბიჯი 200

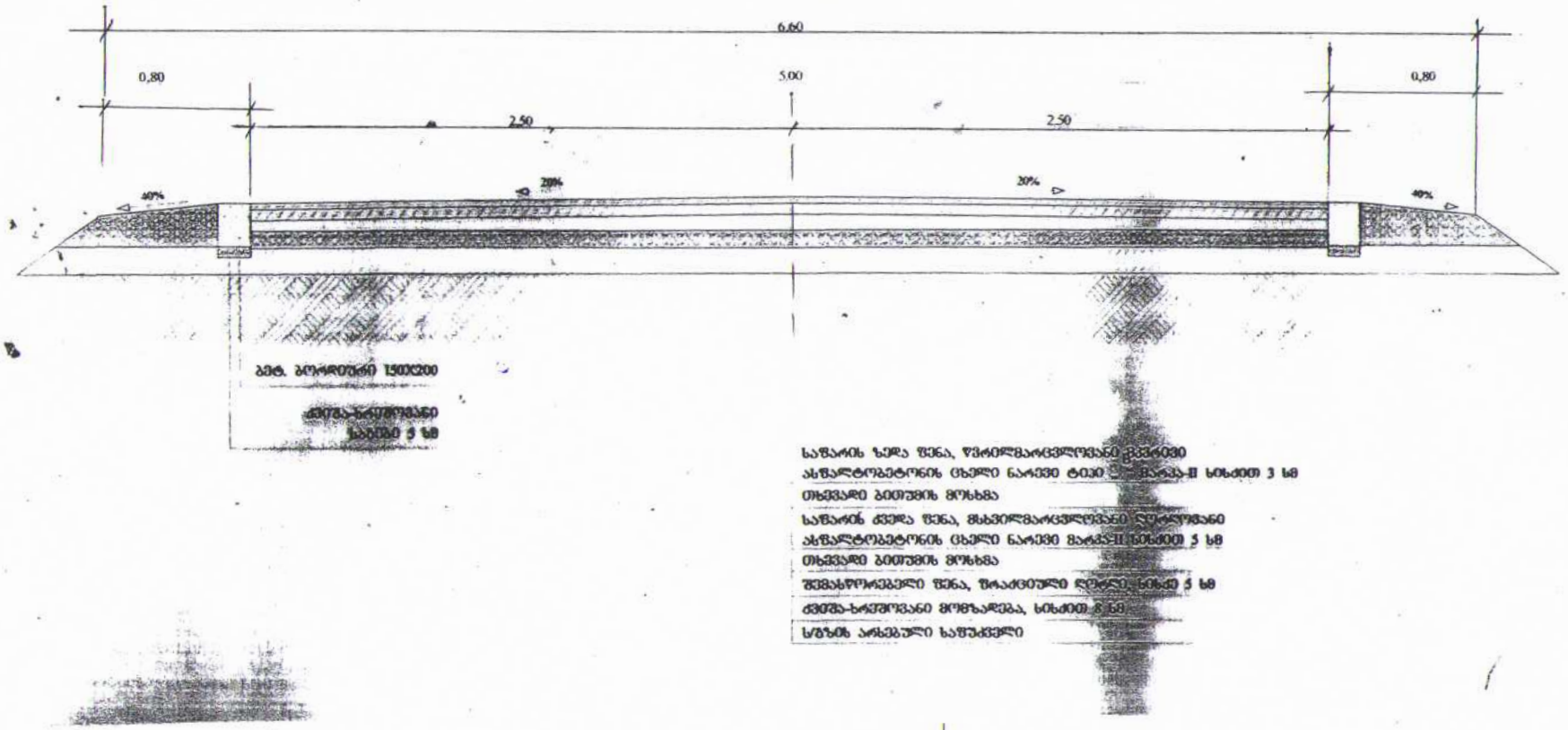
პოზიცია 2
Ø8 AI
ბიჯი 200



ლითონის სპეციფიკაცია 1 ბრძ. მეტრზე

პოზ.	დეტალური ელემენტის						რაოდენობა კონსტრუქციაში	სიგრძე მეტრი	წონა 1 მ	სულ წონა კბ
1	Ø	8	AI	l =	—		7	7.0	0.395	2.765
2	Ø	8	AI	l =	1.25		5	6.25	0.395	2.468
	მასალები									
	B20 კლასის ბეტონი								0.13	მ³

ჩხოროწყუს მუნიციპალიტეტში ლეწურწუმის თემის
საავტომობილო გზის რეკონსტრუქცია



გზისპირა ბეტონის ღარის მოწყობის სქემა

