რკ/ბეტონის არხის მოწყობა ცხაურით
გეგმა

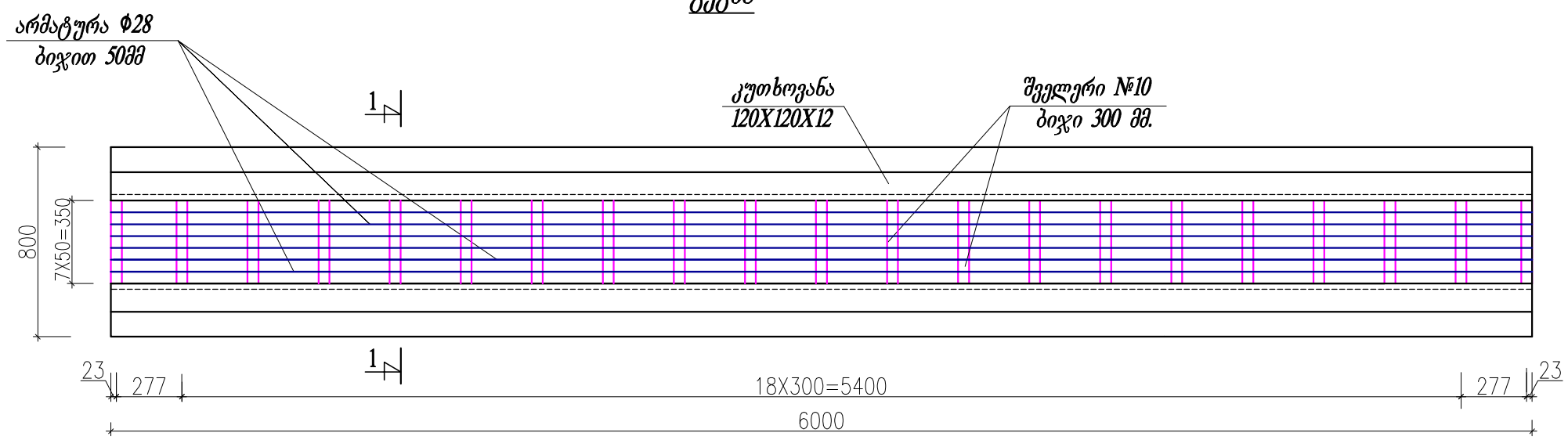

რკ/ბეტონის არხისა და მასზე ცხაურის მოწყობის
სქემატური ნახაზი

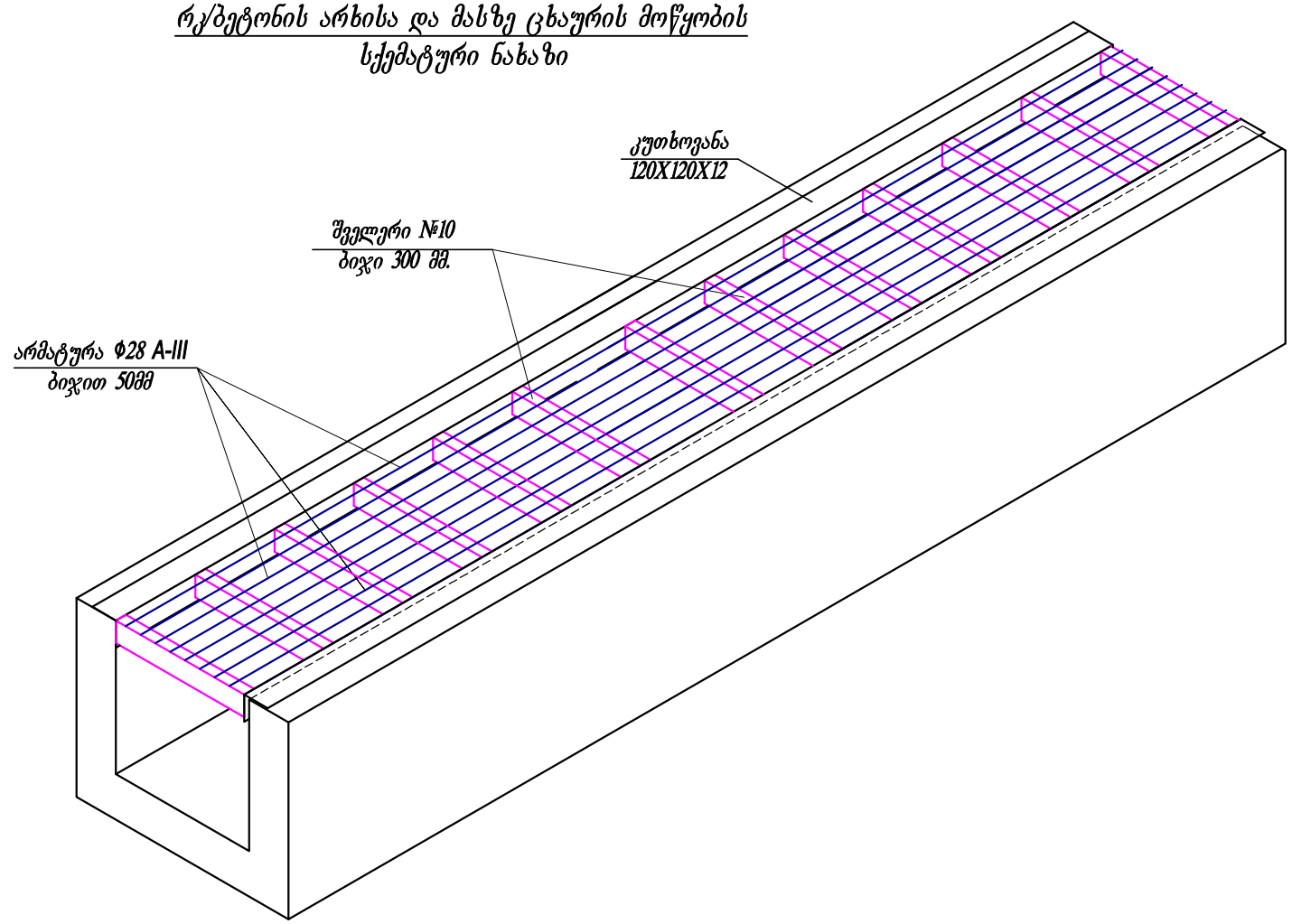

ჭრილი 1-1

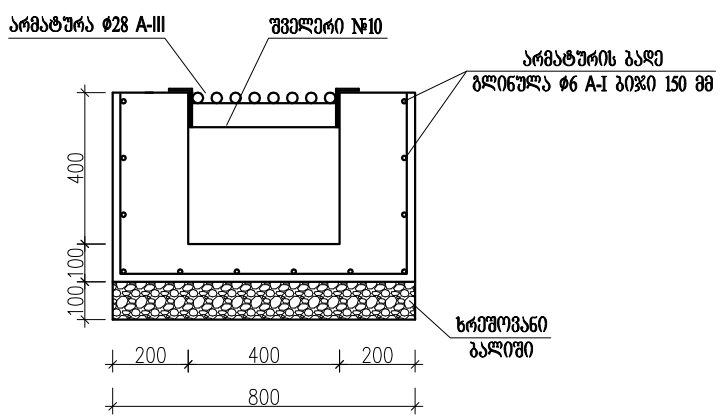

შენიშვნა: მიწის გათხრა - 5.76 $მ^3$
ხრეშოვანი ბალიში სისქით 10 სმ. - 0.96 $მ^3$
არმატურის ბადე Ø 6 A-I - 20.40 $მ^2$
არმატურა Ø 28 A-III - 96 რძმ - 463.68 კგ
ბეტონი B25 - 2.64 $მ^3$
შველერი №10 - 13.31 რძმ
კუთხოვანა 120X120X12 - 24 რძმ

დაკვეთი	ამბროლაურის მუნიციპალიტეტი	პროექტის დასახელება	ხვანჭკარას თემში შემავალ სოფ. II ტოლაში, სანიაღვრე არხის მოწყობის მუშა პროექტი	კონსულტანტი	ი.მ. ამირან ქოჩიაშვილი	ID. 09001000365 ქ. ბაღდათი, რუსთაველის ქ.№18	დირექტორი	ა. ქოჩიაშვილი	დამტკიცა		დასახელება	რკ/ბეტონის არხის მოწყობა ცხაურით; ჭრილი 1-1	ნახაზის ორიგინალური ზომა A3(420x297) მასშტაბი — თარიღი 2016 ნახაზი № 015