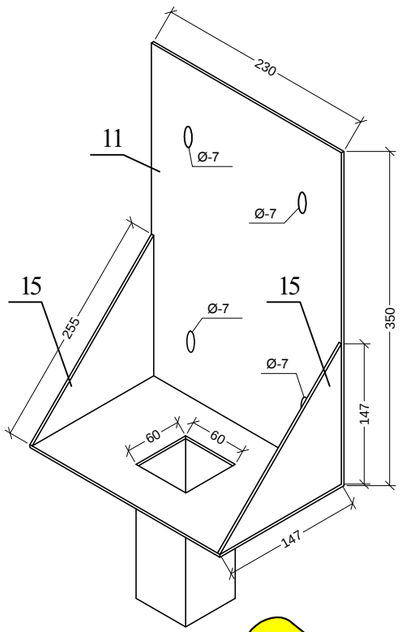
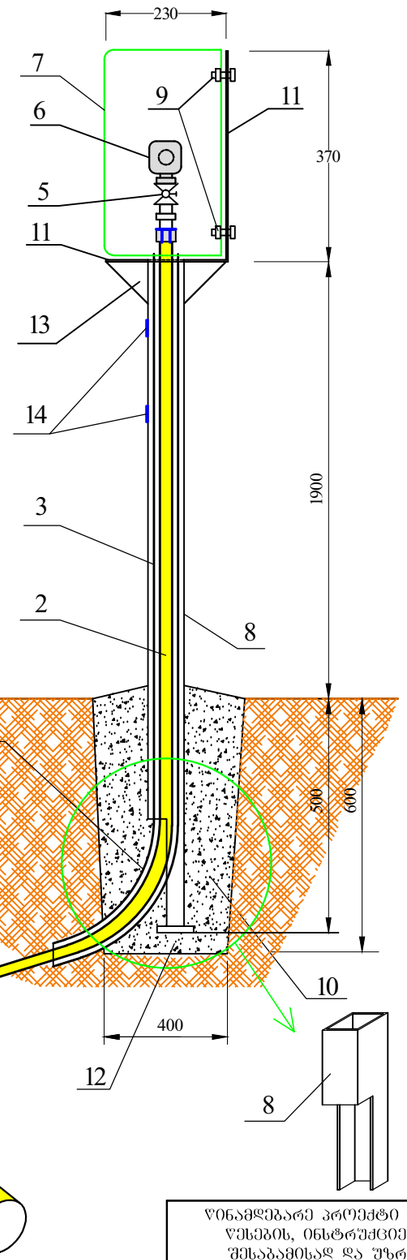
მიწისქვეშა საშუალო წნევის გაზსადენზე d=20 განშტოების და რეგულატორის მოწყობის სქემა

სპეციფიკაცია

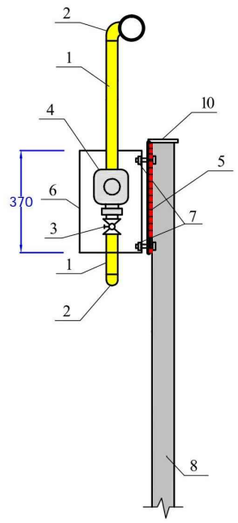
N	ჩამონათვალი	დიამეტ	განზ	რაოდ
1	პოლიეთ. უნაგირა სამაკავი	d=40-200	ც	-
2	პოლიეთ. მილი SDR11	d=20	გ/მ	-
3	გარეშის მილი პოლიეთ SDR11	d=40	გ/მ	2.5
4	ქუროო	d=20	ც	-
5	გაზის ონკანი შიდა ხრახნიანი TS EN 331 მბეჟერით და გადამყვანით	d=20	კომპ.	1
6	გაზის წნევის რეგულატორი	Q=6მ³/სთ	ც	1
7	პოლიეთილენის ყუთი რეგულატორისთვის	370x250x170 მმ	ც	1
8	ფოლადის მილჯვადრატი	60x60x3	გ/მ	2.4
9	ჯანჯუა საყელური და ქანჩი	M-6	კომპ.	4
10	ბეტონი M-300		მ³	0.1
11	ლითონის ფურცელი	500x230x3 მმ	ც	1
12	ლითონის ფურცელი	100x100x3 მმ	ც	1
13	ლითონის ფურცელი	70x3მმ ½	ც	2
14	ლითონის ფურცელი	160x50x3 მმ	ც	2
15	ლითონის ფურცელი	147x3მმ ½	ც	2
16	ზეთოვანი საღებავი		კგ	0.15

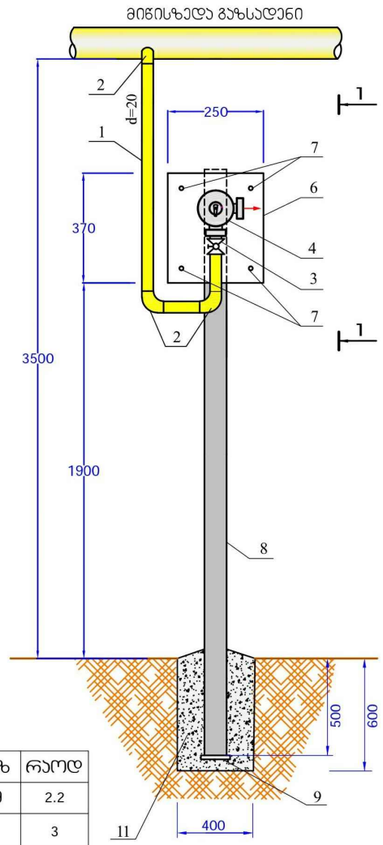




მიწისზედა საშუალო წნევის გაზსადენზე რეგულატორის მოწყობის სქემა №1

ხედი 1-1





სპეციფიკაცია

N	ჩამონათვალი	დიამეტ	განზ	რაოდ
1	ფოლადის მილი	d=20	გ/მ	2.2
2	ფოლადის მუხლი	d=20	ც	3
3	გაზის ბურთულოვანი ონკანი	d=20	ც	1
4	გაზის წნევის რეგულატორი	Q=6მ³/სთ	ც	1
5	ლითონის ფურცელი	350x230x3 მმ	ც	1
6	პოლიეთ. ყუთი რეგულატორისათვის	370x250x170 მმ	ც	1
7	ჯანჯუა, საყელური , ქანჩი	M-6	ც	4
8	ფოლადის მილჯვადრატი	60x60x3	გ/მ	2.8
9	ლითონის ფურცელი	100x100x3მმ	ც	1
10	ლითონის ფურცელი	60x60x3მმ	ც	1
11	ბეტონი M-300		მ³	0.15
12	ზეთოვანი საღებავი		კგ	0.3

წინამდებარე პროექტი გამოშვებულია მოქმედი ნორმების, წესების, ინსტრუქციების, სახელმწიფო სტანდარტების შესაბამისად და უზრუნველყოფს შენობა-ნაბებობების ხანძარსაწინააღმდეგო უსაფრთხო ექსპლუატაციას პროექტით გათვალისწინებული ღონისძიებების დაცვის შემთხვევაში.

დირექტორი: დ. როჭიკაშვილი

დირექტორი		დ.როჭიკაშვილი	შ.პ.ს. "საგარეჯოგაზსერვისი"	SGS
მთ. სპეციალისტი		მ.ამბარდნიშვილი	ონის მუნიციპალიტეტი, ს.ოფეელ ჭალას გაზიფიკაციის პროექტი	
სპეციალისტი		ლ.როჭიკაშვილი	ფანარი 1 d=20მმ განშტოების მოწყობის სქემა ფოლადის საკაპარო საშუალო წნევის და პოლიეთილენის მიწისქვეშა გაზსადენზე	სტად. ფურც. ფურ-ები
სპეციალისტი		გ.ლაფანიშვილი		მ.პ. 5 5
				ხელშეკრ. №150.05.15 13.08.15 ინვ. № 17