1-1

მ 1:100

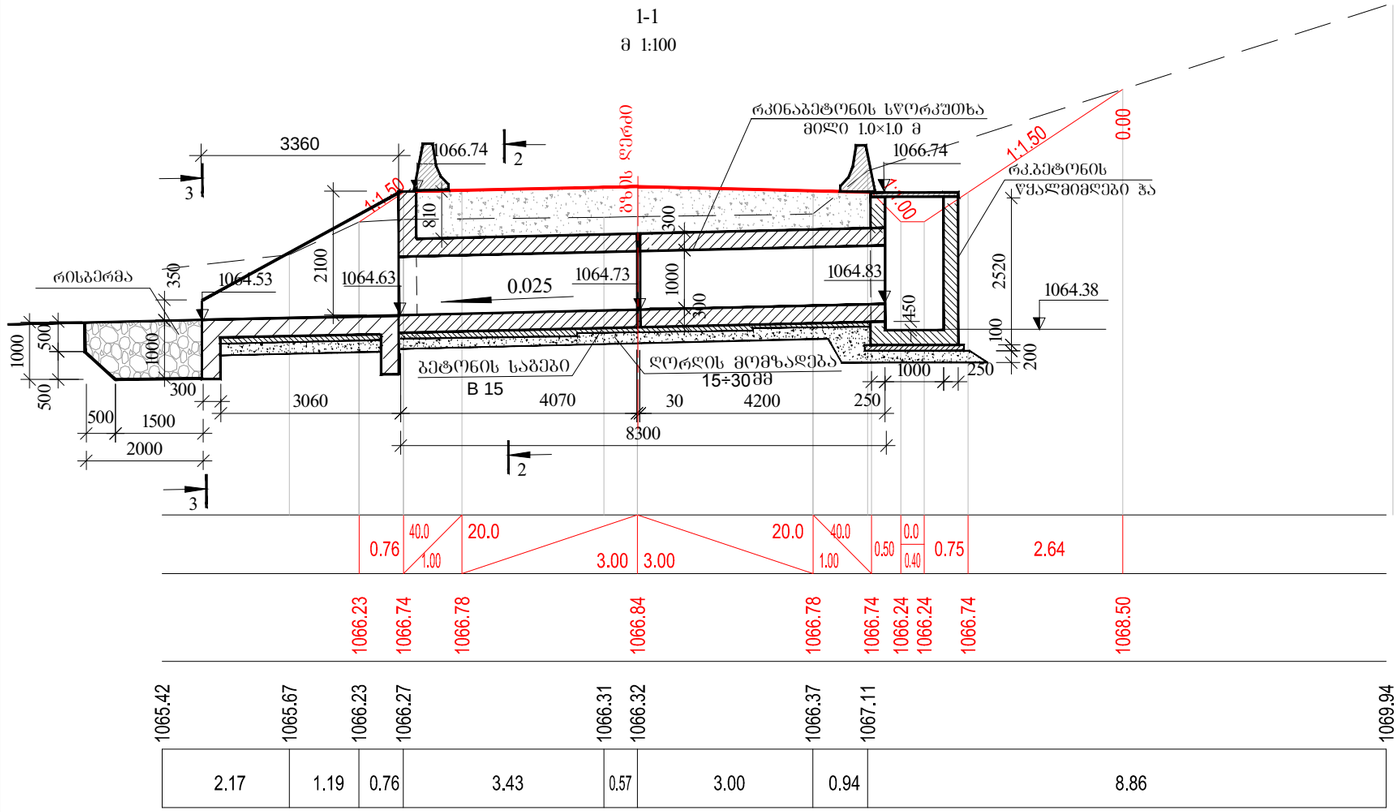

2-2

მ 1:100

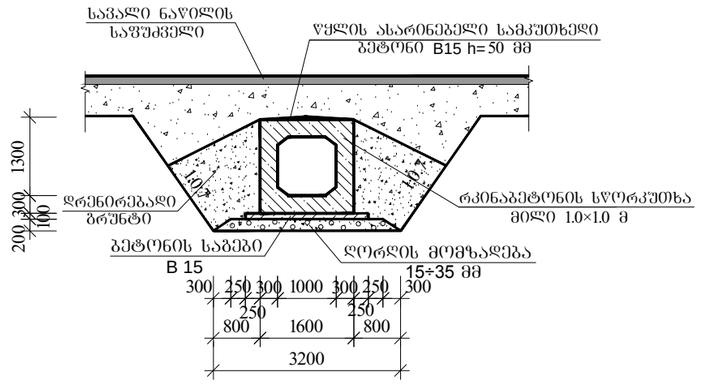

3-3

მ 1:100

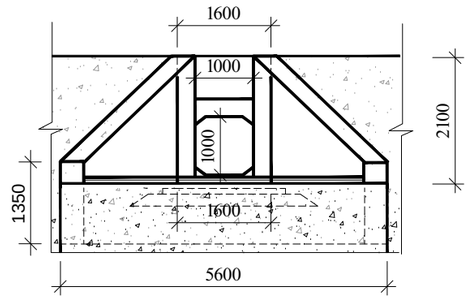

გეგმა

მ 1:100

ბრუნტი და თვალამრიდი ნაჩვენები არ არის

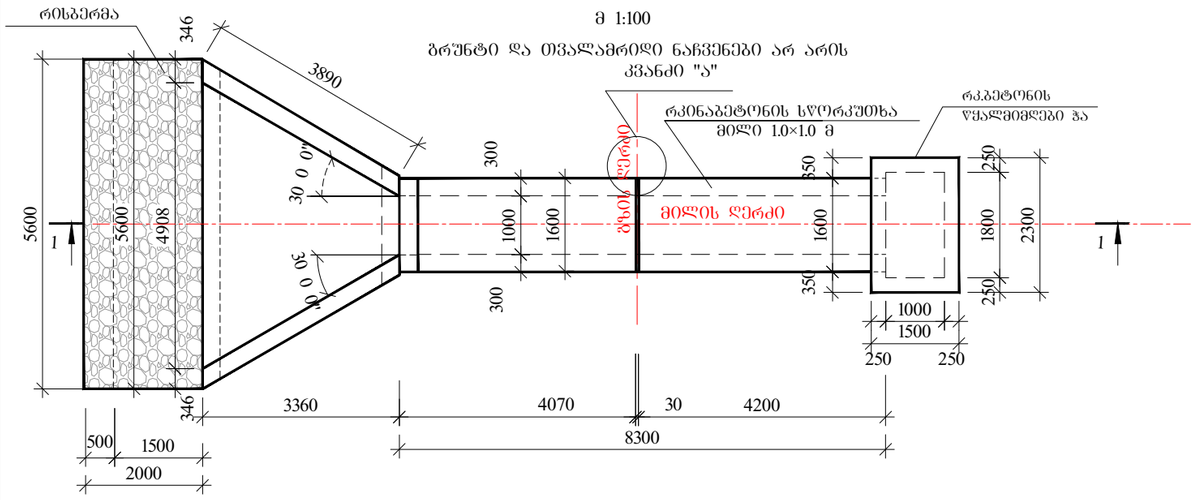

კვანძი "ა"

მ 1:20

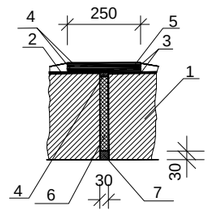

1. რკ. ბეტონის მილის კედელი
2. წასაცხები ჰიდროიზოლაცია
3. ცხელი ასფალტბეტონის მასტიკა
4. დაბიტუმებული ქსოვილი-2ფენა
5. ცხელი ბიტუმის მასტიკის
   გამოსაყენანი ფენა სისქით 1-3 მმ
6. ბიტუმით გაჯღენთილი ქენძი
7. ცემენტის დულაბი

შენიშვნა:

1. მილის კონსტრუქცია დაპროექტებულია ინდივიდუალურად, მონოლითური რკინაბეტონისაგან.
2. ზომები მოცემულია მმ-ში, ნიშნულები მ-ში.

შ.პ.ს. "პროექტი"				2015 წ
ასპინძის მუნიციპალიტეტი. რაბის სტადიონზე მისასვლელი გზის რეაბილიტაცია				
მონოლითური რკბეტონის 1.0X1.0 მ სწორკუთხა მილის კონსტრუქცია პკ 7+45.96				
		მთ.ინჟინერი		გ. ნადირაძე
	ფურც.№18			