## 1-1
მ 1:200

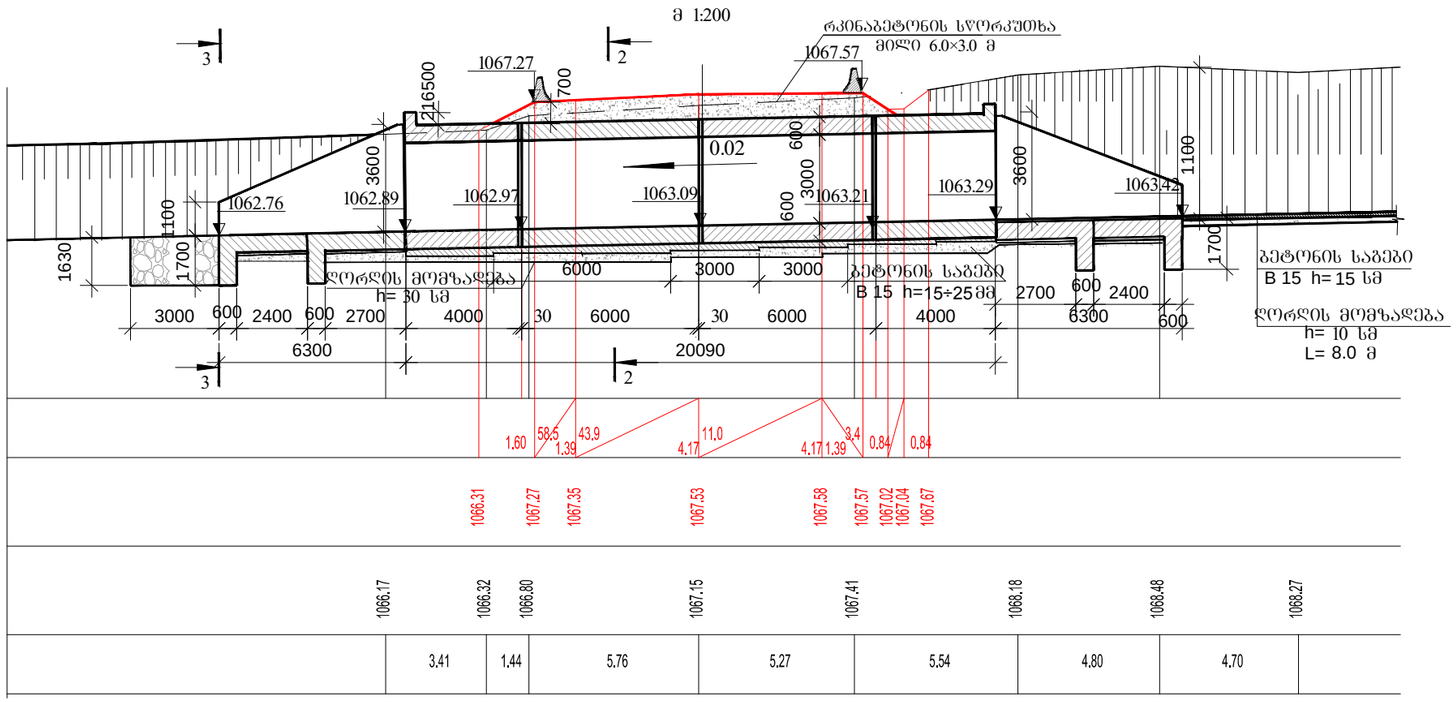


## 2-2
მ 1:200

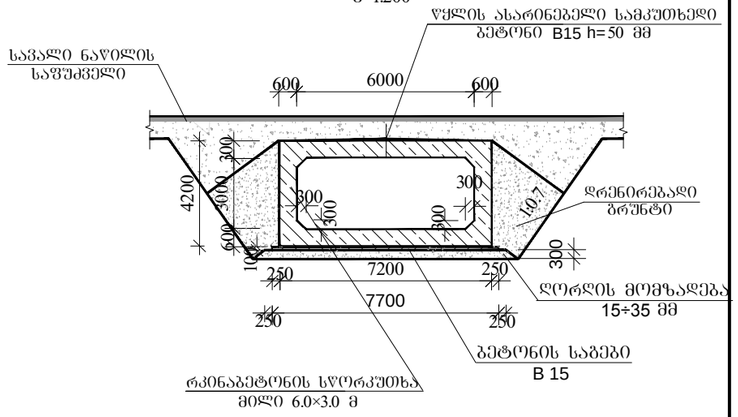


## 3-3
მ 1:200

ბრუნტი და თვალამრიდი ნაჩვენები არ არის

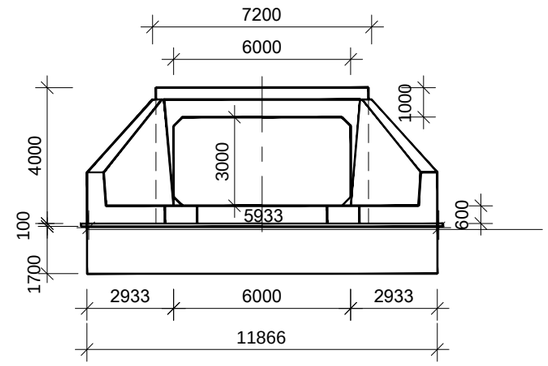

## გეგმაბეგმა
მ 1:200

ბრუნტი და თვალამრიდი ნაჩვენები არ არის

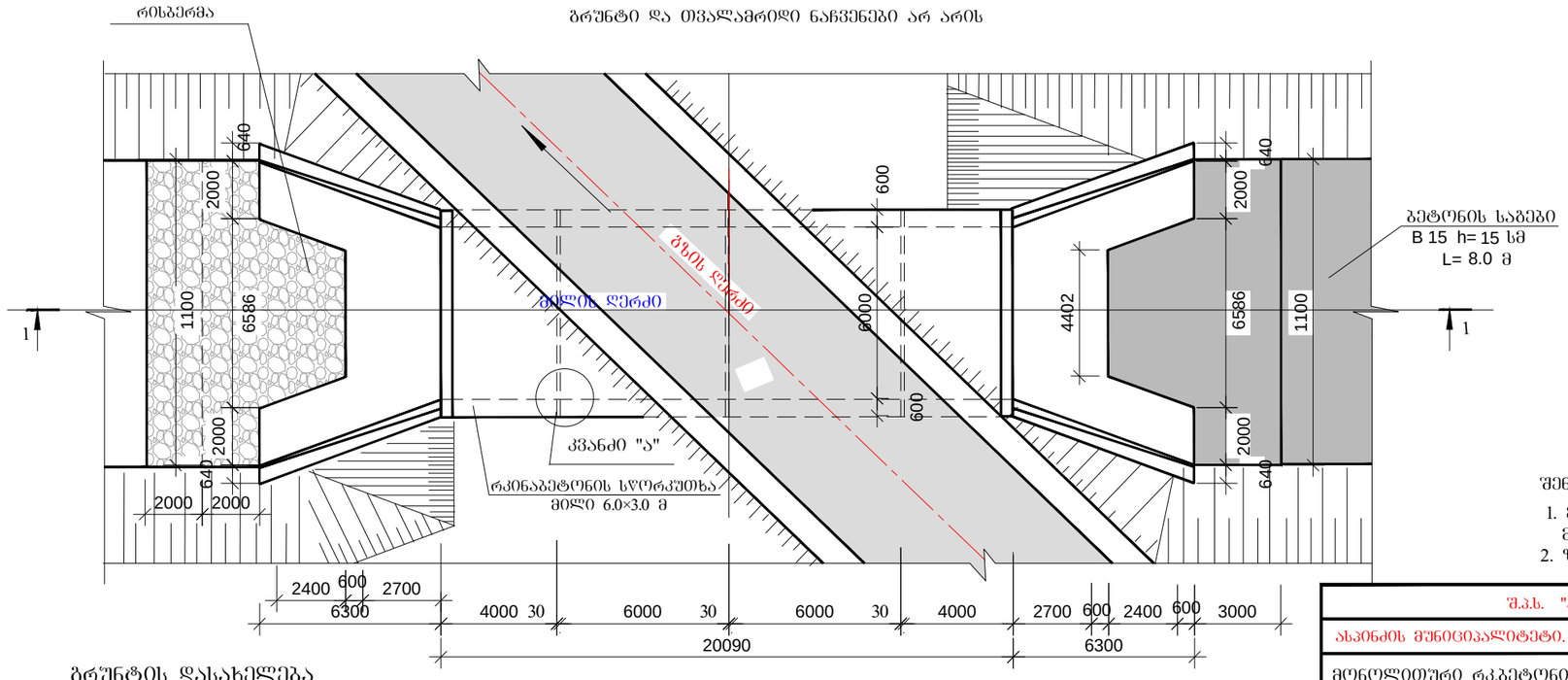


## ბრუნტის დასახელება

(1) ღორღი ლოდების ჩანართებით, თიხნარის შემავსებლით-6
1:1 P=2.0 ტ/მ³, C=0.006 მპა, φ= 33°, $R_0$=0.4მპა

## კვანძი "ა"
მ 1:20

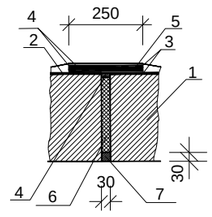

1. რკ. ბეტონის მილის კედელი
2. წასაცხები ჰიდროიზოლაცია
3. ცხელი ასგობიტუმის მასტიკა
4. დაბიტუმებული ქსოვილი-2ფენა
5. ცხელი ბიტუმის მასტიკის გამოსაყვანი ფენა სისქით 1-3 მმ
6. ბიტუმით გაჯღენთილი ძენძი
7. ცემენტის დულაბი

შენიშვნა:

1. მილის კონსტრუქცია დაპროექტებულია ინდივიდუალურად, მონოლითური რკინაბეტონისაგან.
2. ზომები მოცემულია მმ-ში,

| | | | | |
|---|---|---|---|---|
| შ.პ.ს. "პროექტი" | | | | 2015 წ |
| ასპინძის მუნიციპალიტეტი. რაგბის სტადიონზე მისასვლელი გზის რეაბილიტაცია | | | | |
| მონოლითური რკბეტონის 6.0X3.0 მ სწორკუთხა მილის კონსტრუქცია პკ 11+22 | | | | |
| | ფურც.№25 | მთ.ინჟინერი | | გ. ნადირაძე |