გრძივი ჭრილი მილის ღერძზე
მ 1:100

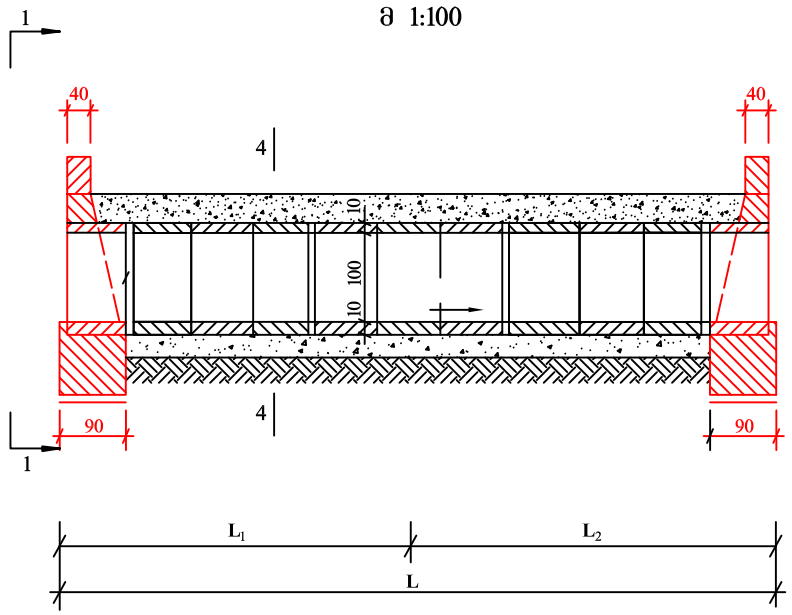

ზ ე დ ხ ე დ ი
მ 1:100

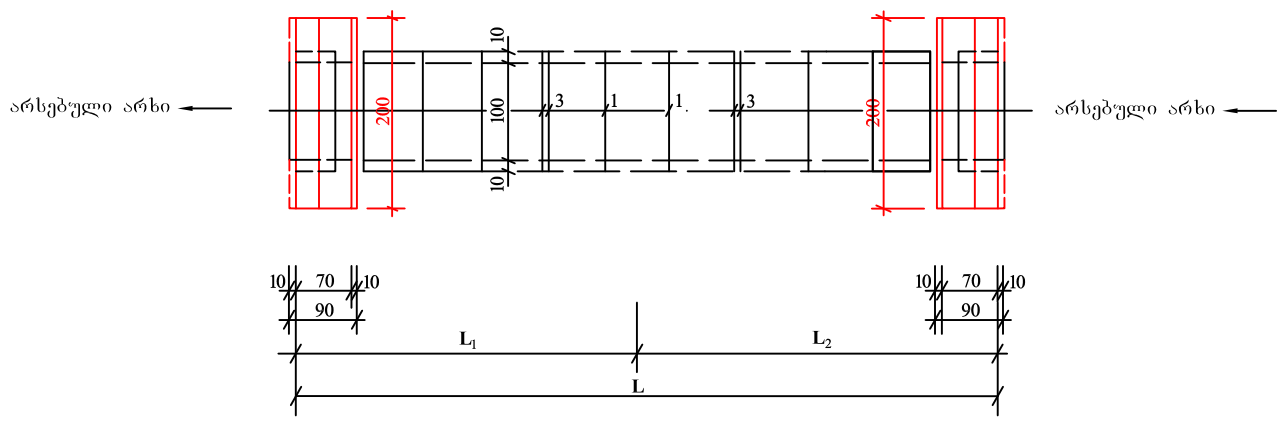

პორტალური კედლის კონსტრუქცია
მ1:100

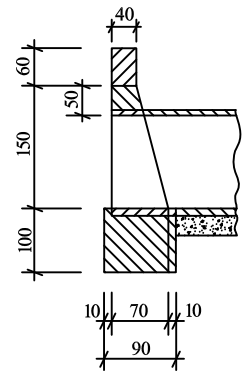

მილის მონაცემები

№	პკ+	ს ი გ რ ძ ე (მ)		
		L_1	L_2	L
1	2	3	4	5
1	29+12	3.75	3.75	7.50

შენიშვნა

1. მილის კონსტრუქცია მიღებულია ტიპიური პროექტის მიხედვით, რომლის სერიაა 3.501-59; ინვენტ. №777/1.2
2. მილის სათავისები დაპროექტებულია ინდივიდუალურად, მონოლითური ბეტონისაგან
3. ნახაზზე ზომები მოცემულია სმ-ში

აბაშის მუნიციპალიტეტში ილიას ქუჩიდან სოფელ ეწერის მიმართულებით ს/გზის ასფალტ - ბეტონით საფარის მოწყობის სამუშაოები		
რკ. ბეტონის მრგვალი მილი პორტალების რეაბილიტაცია **d-1.0მ** პკ29+12	სტადია	ფურცელი	ფურცლები
	ს.დ.	8	9
	შ.პ.ს "გზამკვლევი 2001" 2014 წელი		