გეოლოგია:

1. ხრეშოვანი გრუნტი 10%-მდე კაჭარის ჩანართებით, ქვიშის შემავსებლით $6^{ნ}$ ჯგ. III კატ. P=1.95 გ/სმ³ φ=35⁰ C=0.01 კპა/სმ² R=8 კპა/სმ²

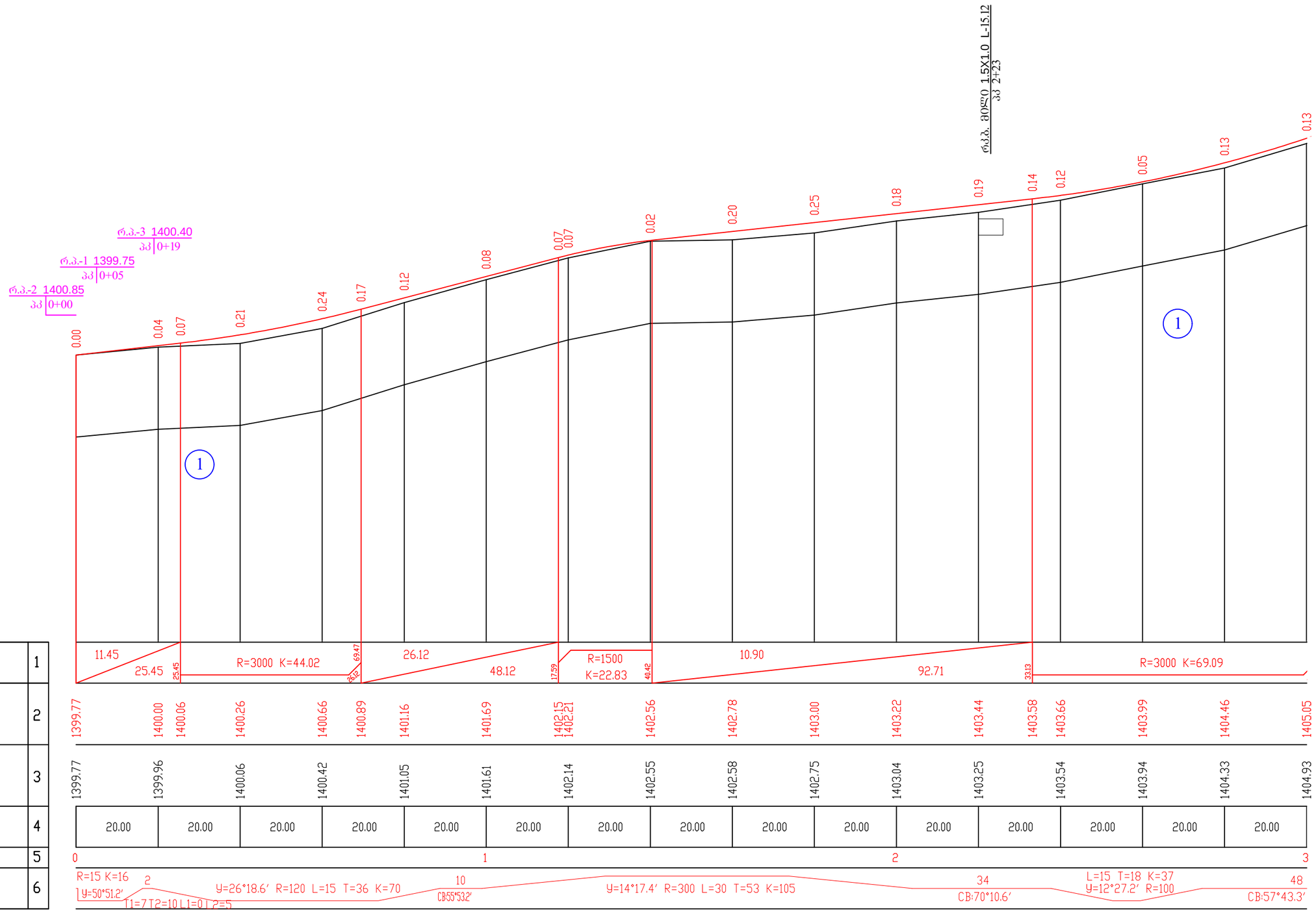

მასშტაბი:
1:1000 ჰორიზონტალური
1:100 ვერტიკალური

საპროექტო მონაცემები	ქანობი ‰ და მანძილი, მ	1	11.45; 25.45; 25.45; R=3000 K=44.02; 69.47; 26.12; 48.12; 17.59; R=1500 K=22.83; 40.42; 10.90; 92.71; 33.13; R=3000 K=69.09
	ნიშნული, მ	2	1399.77; 1400.00; 1400.06; 1400.26; 1400.66; 1400.89; 1401.16; 1401.69; 1402.15; 1402.21; 1402.56; 1402.78; 1403.00; 1403.22; 1403.44; 1403.58; 1403.66; 1403.99; 1404.46; 1405.05
ფაქტიური მონაცემები	ნიშნული, მ	3	1399.77; 1399.96; 1400.06; 1400.42; 1401.05; 1401.61; 1402.14; 1402.55; 1402.58; 1402.75; 1403.04; 1403.25; 1403.54; 1403.94; 1404.33; 1404.93
	მანძილი, მ	4	20.00; 20.00; 20.00; 20.00; 20.00; 20.00; 20.00; 20.00; 20.00; 20.00; 20.00; 20.00; 20.00; 20.00; 20.00
პიკეტი		5	0; 1; 2; 3
სწორეები და მრუდები გეგმაში		6	R=15 K=16 Y=50°51.2′ T1=7 T2=10 L1=0 L2=5; 2; Y=26°18.6′ R=120 L=15 T=36 K=70; 10; CB:55°53.2′; Y=14°17.4′ R=300 L=30 T=53 K=105; 34; CB:70°10.6′; L=15 T=18 K=37 Y=12°27.2′ R=100; 48; CB:57°43.3′

შპს „საქზამეცნიერება“	ადგილობრივი მნიშვნელობის მესტიის ცენტრი–აეროპორტი–წრნიაშის საავტომობილო გზის (კმ 1 - კმ 4) მონაკვეთის სარეაბილიტაციო სამუშაოები	ნახ. №2-1
	ბრძივი პროფილი პკ 0+00-დან პკ 3+00-მდე	მასშტაბი

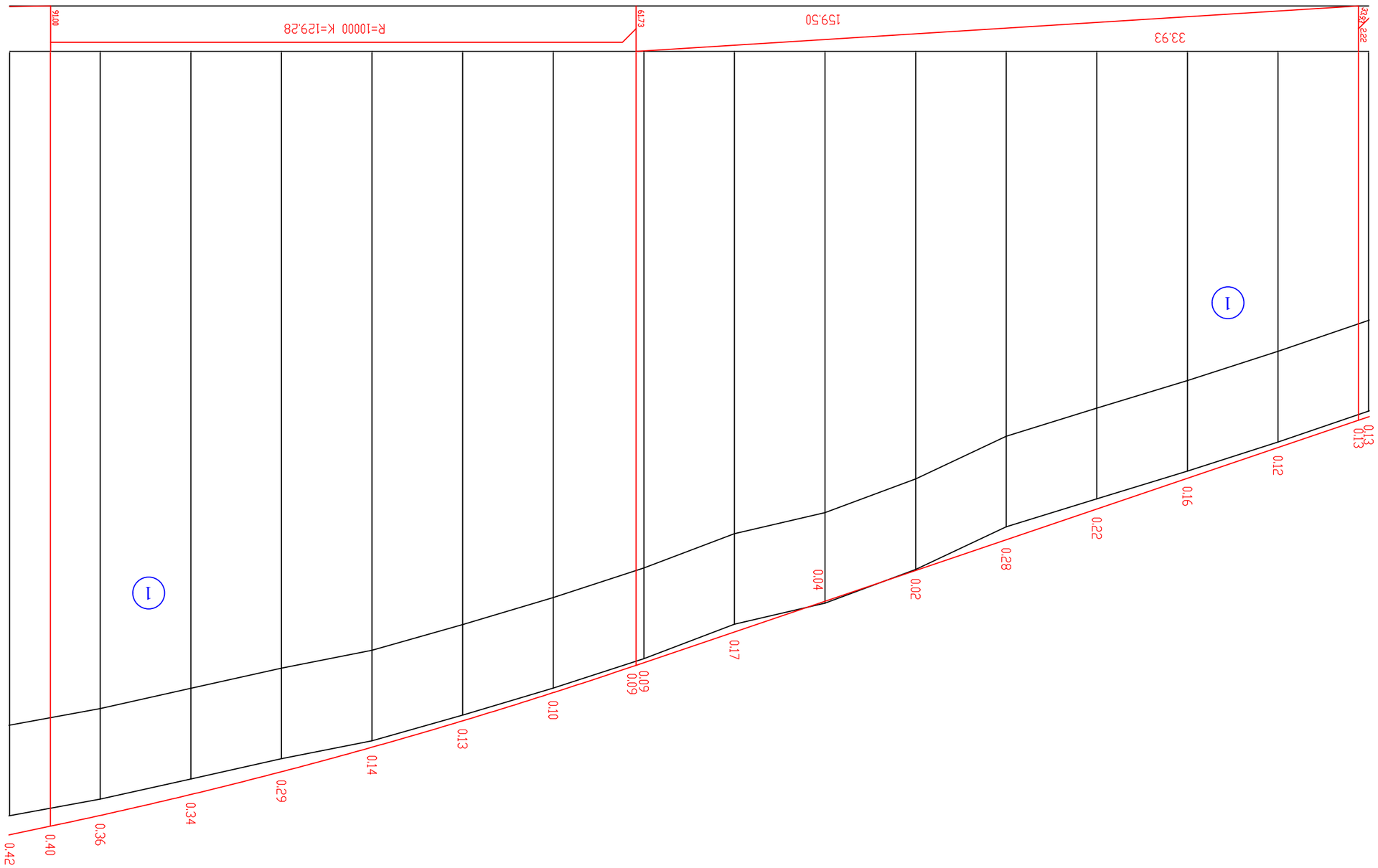

ᲐᲮᲐᲚᲪᲘᲮᲔᲡ ᲛᲣᲜᲘᲪᲘᲠᲘᲡ ᲛᲔᲠᲘᲐ “ᲚᲐᲜᲩᲮᲘᲚᲘᲡ ᲛᲔᲠᲘᲐᲡ ᲓᲐᲠᲒᲘᲡ ᲡᲐᲛᲣᲨᲐᲝᲔᲑᲘ“	ᲐᲮᲐᲚᲪᲘᲮᲔᲡ ᲛᲣᲜᲘᲪᲘᲠᲘᲡ ᲛᲔᲠᲘᲐᲡ ᲢᲔᲠᲘᲢᲝᲠᲘᲐᲖᲔ ᲛᲓᲔᲑᲐᲠᲔ ᲡᲐᲛᲣᲨᲐᲝᲔᲑᲘᲡ ᲓᲠᲝᲡ ᲛᲝᲜᲐᲛᲕᲔ ᲛᲔᲠᲘᲐᲡ (ᲯᲒ 1 - ᲯᲒ 4) ᲐᲛᲑᲐᲯᲐᲠᲝᲛᲝᲚ ᲒᲐᲜᲐᲠᲯᲔᲑᲘᲡ ᲓᲐᲒᲔᲒᲛᲕᲘᲡ ᲨᲔᲛᲗᲮᲕᲔᲕᲐᲨᲘ	ᲒᲐᲜᲐᲠᲯᲔᲑᲘᲡ ᲞᲠᲝᲤᲘᲚᲘ ᲐᲛᲓᲐᲒᲘᲡ ᲛᲔᲠᲘᲐᲡ ᲛᲐᲠᲯᲕᲔᲜᲐ ᲛᲮᲠᲘᲡ ᲛᲘᲛᲐᲠᲗᲣᲚᲘ 3+00-ᲓᲐᲜ 6+00-ᲛᲓᲔ	ᲒᲐᲜᲐᲠᲯᲔᲑᲘᲡ ᲞᲠᲝᲤᲘᲚᲘ NᲒ.2

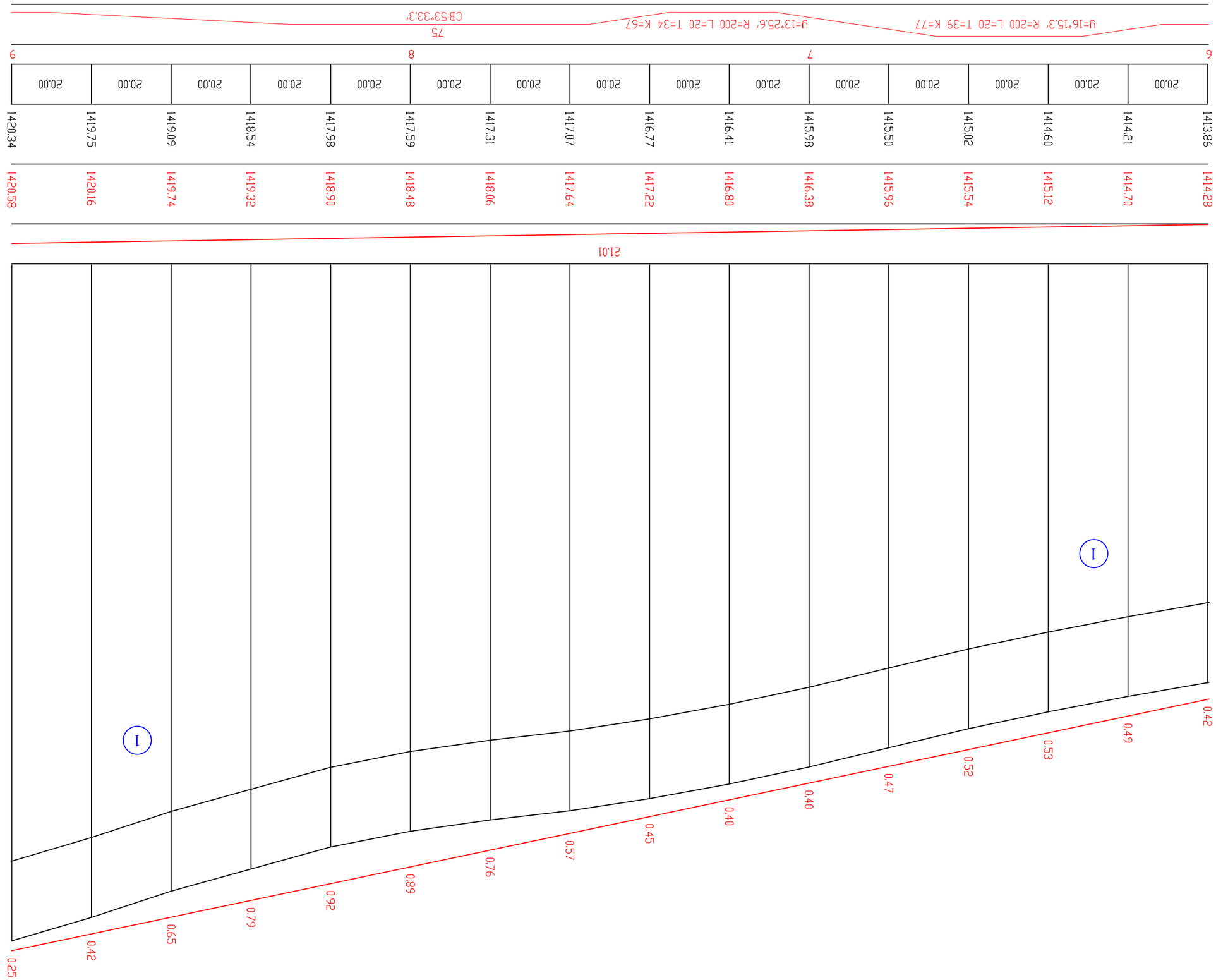

ᲐᲛᲔᲠᲘᲙᲘᲡ ᲨᲔᲠᲗᲕᲘᲡ ᲤᲝᲜᲓᲘ “ᲚᲐᲜᲩᲮᲣᲜᲯᲘᲐ“	ᲐᲛᲔᲠᲘᲙᲘᲡ ᲨᲔᲠᲗᲕᲘᲡ ᲤᲝᲜᲓᲘᲡ ᲛᲘᲜᲘᲭᲘᲡ ᲛᲔᲠᲘᲜᲘᲡ ᲞᲠᲝᲔᲥᲢᲘ (ᲐᲒᲖᲘ 1 - ᲐᲒᲖᲘ 4) ᲐᲛᲑᲐᲜᲘᲡᲘᲡ ᲚᲐᲜᲩᲮᲣᲜᲯᲘᲐᲡ ᲛᲘᲜᲘᲭᲘᲡ ᲛᲔᲠᲘᲜᲘᲡ ᲞᲠᲝᲔᲥᲢᲘ ᲐᲛᲓᲝᲠᲘ ᲔᲚᲘᲐᲜᲝᲕᲘᲡ ᲐᲒᲖᲘ 6+00-ᲓᲐᲜ ᲐᲒᲖᲘ 9+00-ᲛᲓᲔ	ᲒᲐᲜᲐᲠᲒᲘᲡᲘ ᲒᲐᲛᲝᲠᲔᲑᲘᲡ ᲞᲠᲝᲤᲘᲚᲘ ᲛᲐᲡᲨᲢᲐᲑᲘ 1:500	ᲤᲣᲠᲪᲚᲘᲡ ᲜᲝᲛᲔᲠᲘ Ն-2

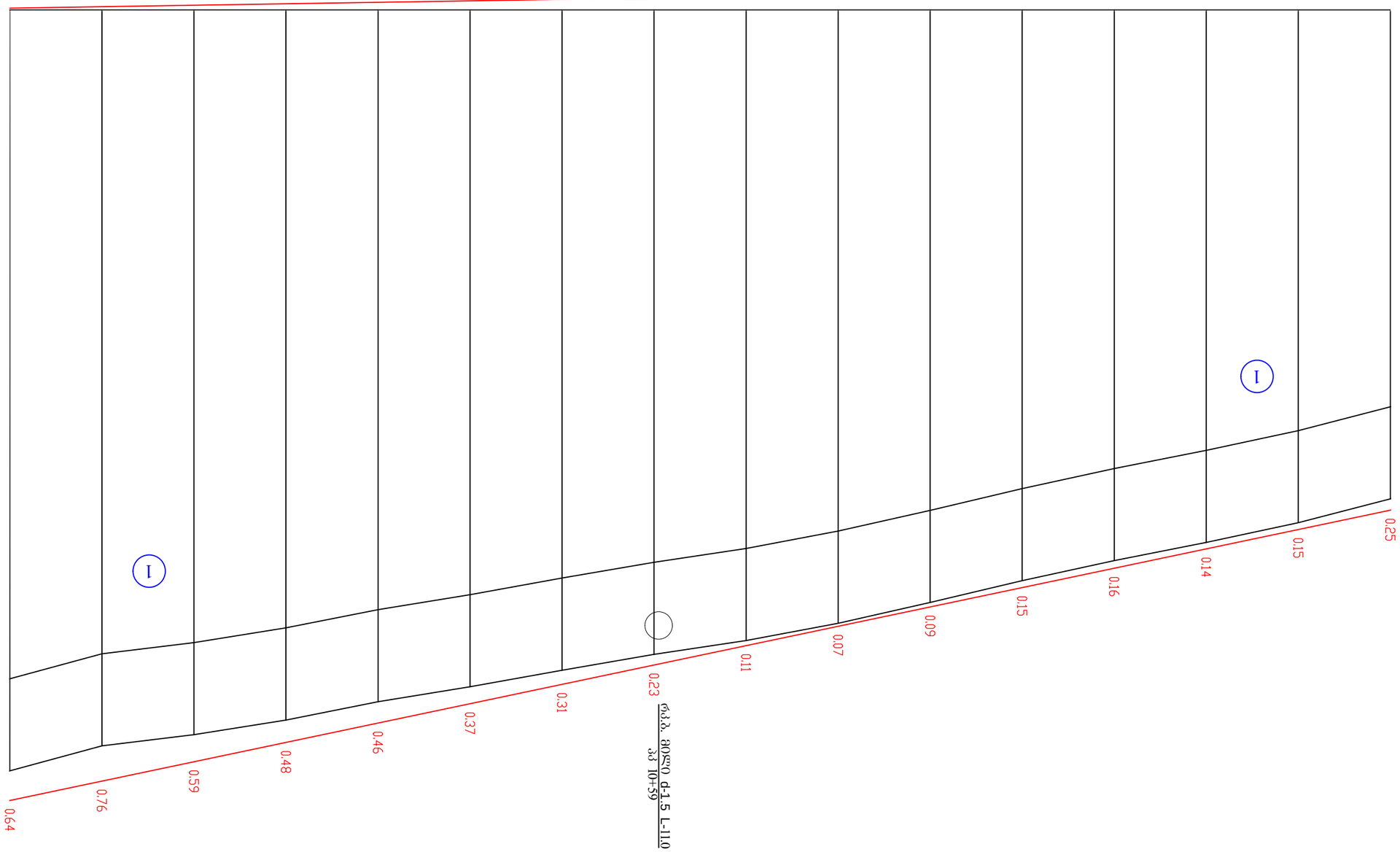

„ᲚᲐᲜᲓᲨᲐᲤᲢᲘᲡ ᲛᲔᲠᲘᲜᲘᲡ ᲓᲐ ᲛᲝᲜᲘᲢᲝᲠᲘᲜᲒᲘᲡ ᲡᲐᲥᲐᲠᲗᲕᲔᲚᲝᲡ ᲞᲝᲡᲢᲘ“	ᲐᲮᲐᲚᲒᲐᲖᲠᲓᲘᲡ ᲛᲔᲠᲘᲜᲘᲡ ᲓᲐ ᲛᲝᲜᲘᲢᲝᲠᲘᲜᲒᲘᲡ ᲡᲐᲥᲐᲠᲗᲕᲔᲚᲝᲡ ᲢᲔᲠᲘᲢᲝᲠᲘᲐᲖᲔ ᲛᲓᲔᲑᲐᲠᲔ ᲛᲝᲜᲐᲛᲔᲗᲘ (ᲯᲒ 1 - ᲯᲒ 4) ᲛᲝᲜᲐᲪᲘᲛᲝᲑᲘᲡ ᲛᲝᲜᲐᲪᲔᲗᲐ ᲛᲝᲜᲐᲛᲔᲗᲘᲡ ᲛᲝᲜᲐᲪᲔᲗᲐ ᲛᲝᲜᲐᲪ

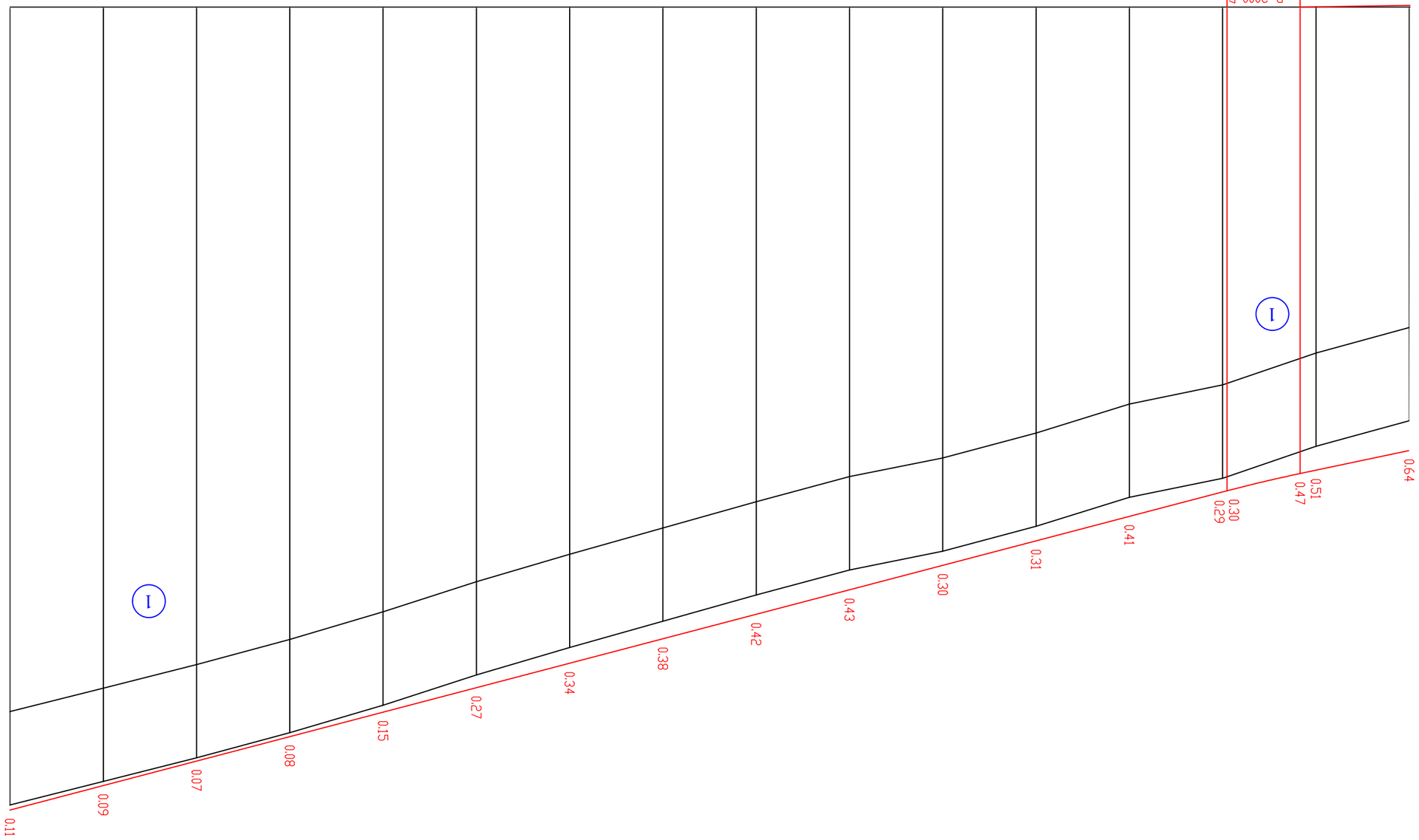

„ სარეგენერაციო ფონდი“	ავტომობილების ფიზიკური და ტექნიკური მახასიათებლების სატესტო ცენტრი (ეტ 1 - ეტ 4) ეროვნული სტანდარტების, ტექნიკური სანდოობის და ტექნიკური ინფორმაციის ინსტიტუტი	ნახ. №2-5
	ბორბლის ეროვნული ეტალონის ადგილმდებარეობა 12+00-დან ეს 15+00-დან ეს	ვასაგმანი

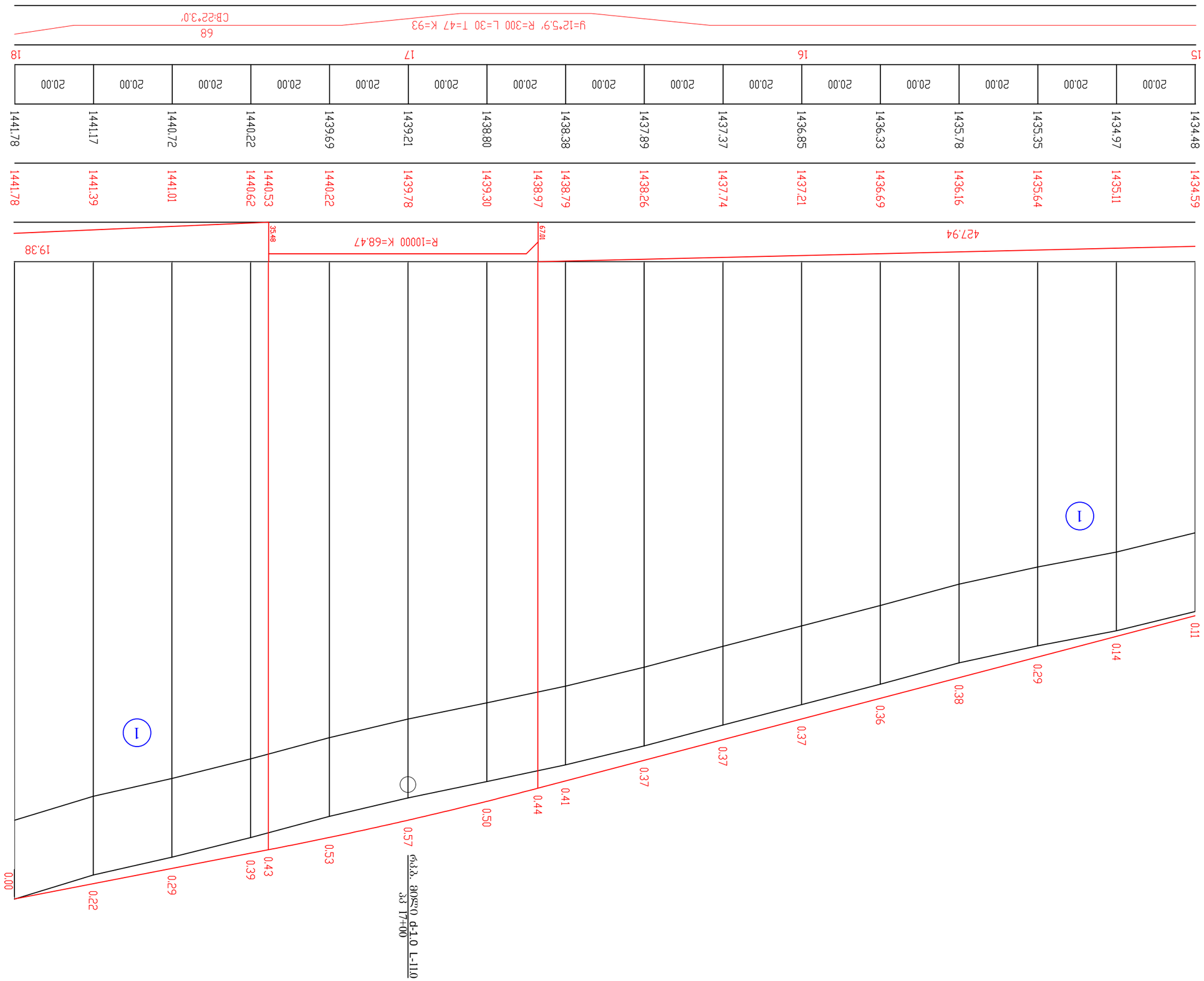

„ლაგებულია ბეტონის ბლოკებისგან“ შპს	აღმოსავლეთ ამოსავალი ამ 15+00-დან ამ 18+00-მდე
აღმოსავლეთ ამოსავალი ბეტონის ფილების (ამ 1 - ამ 4) ამოსაბეჭდი ლაბორატორიული ანალიზი	ნახ. №2-6

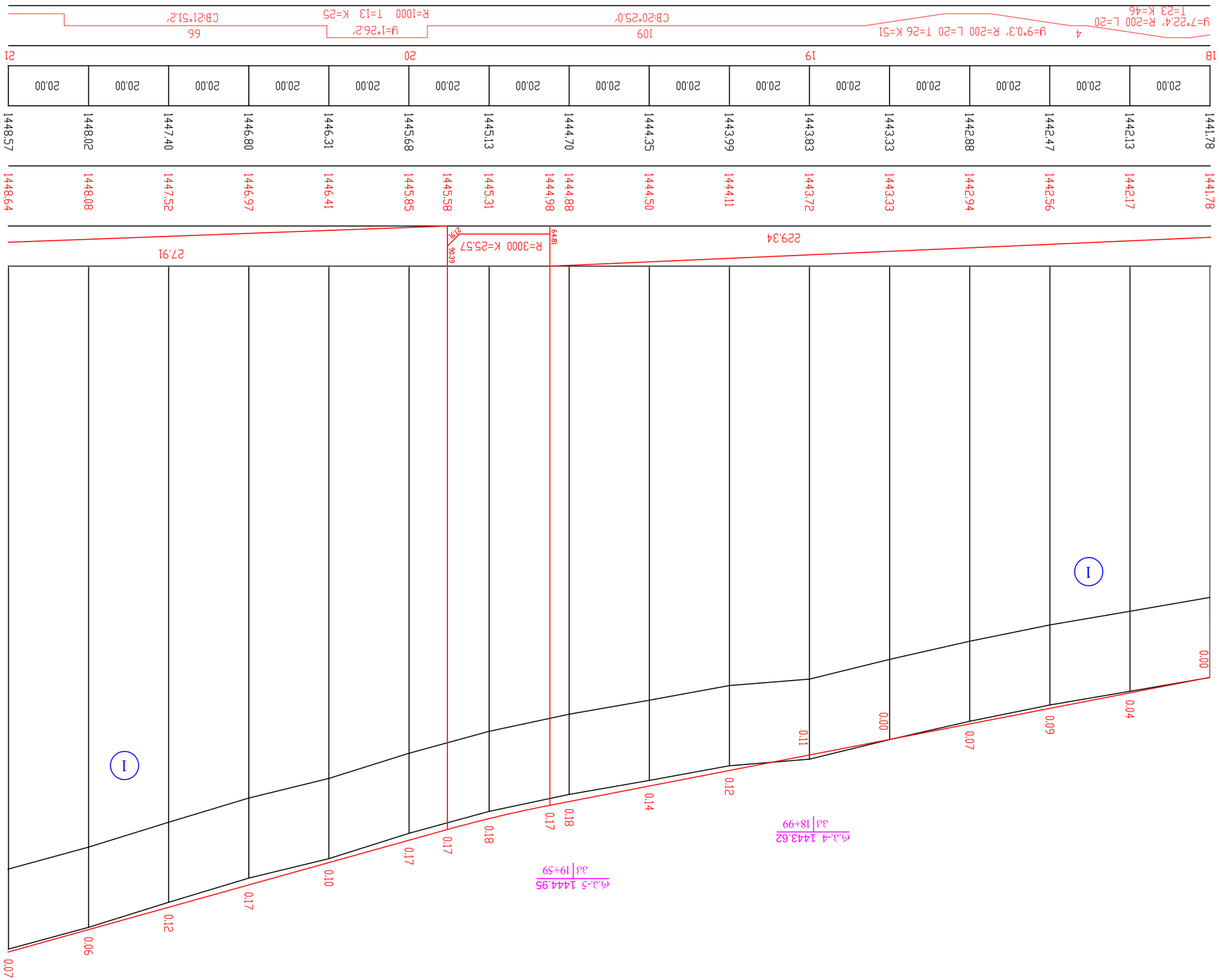

„სარეაბილიტაციო“ შპს	აღმოსავლეთ საქართველოს ავტომობილთა გზების სარეაბილიტაციო პროექტი (ეტაპი 1 - ეტაპი 4) ამოცანების ლარიანობის ცხრილი ბოლნისი-ურბნისი-ყარაიაზის ავტომობილთა გზის 18+00-დან 21+00-მდე	ნახ. №2-7

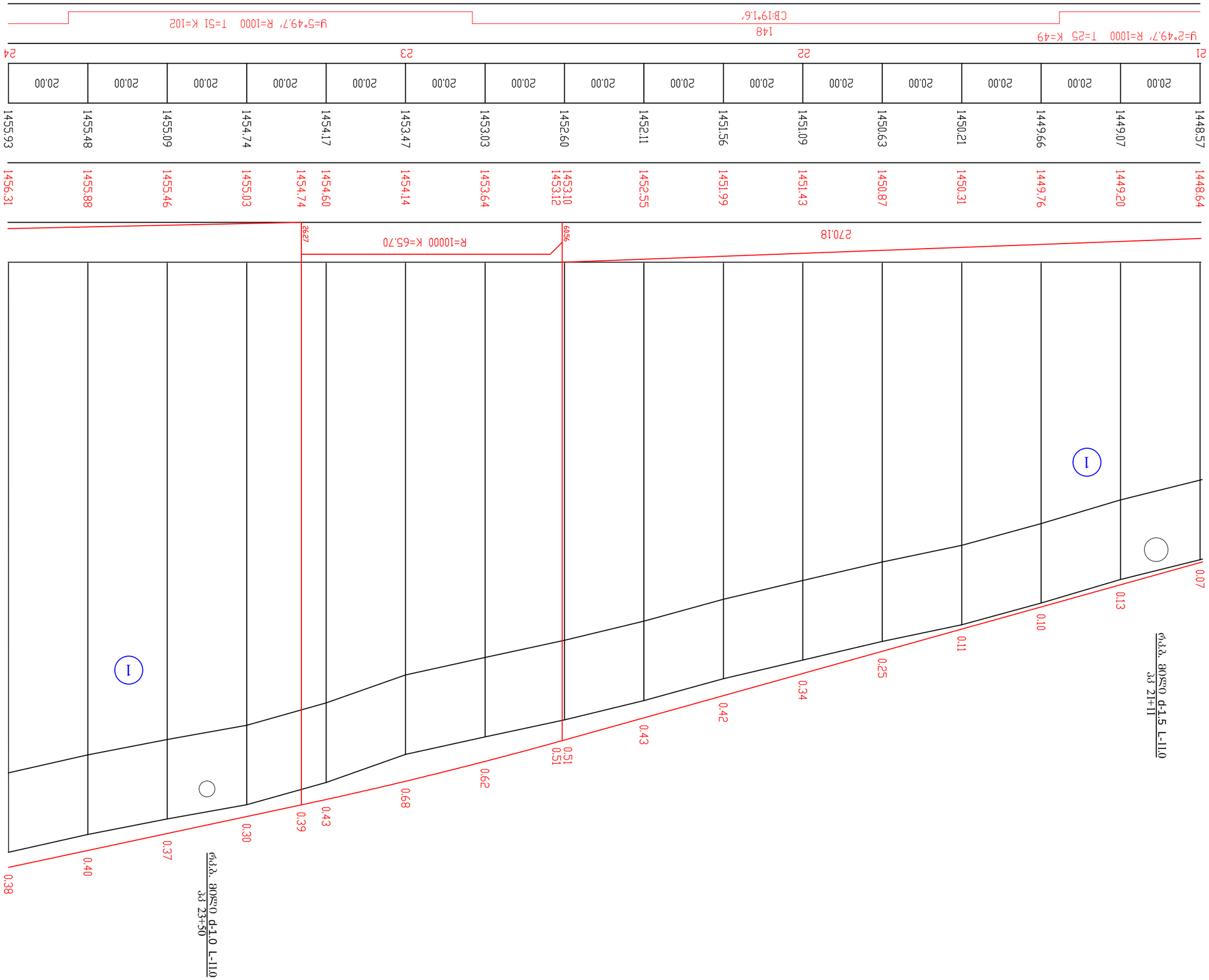

„ლაგაზგაკავშირების“ შპს	აღმოსავლეთ საქართველოს ავტომობილთა გზების ფართომასშტაბიანი რეაბილიტაციის პროგრამა (ეტაპი 1 - ეტაპი 4) ბოლნისი-ხაშურის ავტომობილთა გზის 21+00-დან 24+00-დან	ნახ. №2-8
	ბოლნისი-ანაგა-ფოთის ავტომობილთა გზის 21+00-დან 24+00-ის ჩათვლით	ფასადები

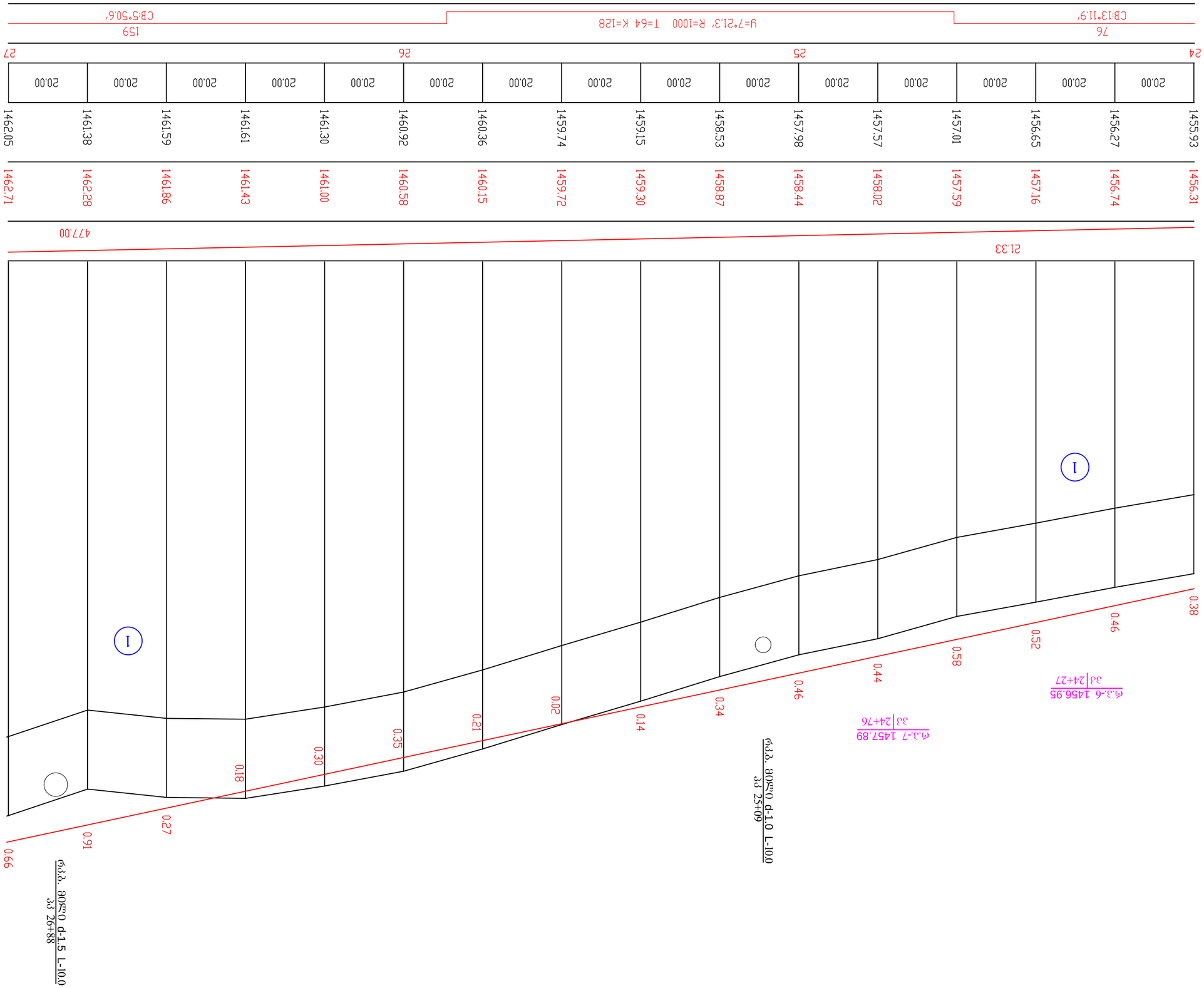

	ՀԱՅԱՍՏԱՆԻ ՀԱՆՐԱՊԵՏՈՒԹՅՈՒՆ ԱՎԵԼՈՒՆ ԳՅԵՓՄՈ–ՀՅՈՒՍԻՍԱՅԻՆ ԼԱՅՆԱՑՄԱՆ ԱՎԵԼՈՒՄՆԵՐ ԱԹԼՈՒ (ՀՅ 1 - ՀՅ 4) ՅՈՒԵՀԱՅՈՄՈՒ ԼԱՀՈՒԱՅՈՒՄՈՎՈՒՄՆԵՐԻ ԼԱՅԱՅԱՍՈՒՅԱՆ	Ճանապարհ. Նշ.Ն-9
	ՅԱ ՃԱՆԱՊԱՐՀԱՅԻՆ ԵՎ ԵՐԵՎԱՆԻ ՔԱՂԱՔԱՅԻՆ ՇԻՆԱՐԱՐՈՒԹՅՈՒՆ „ԼԱՆԴՇԱՖՏ ԳԵՈԴԵԶԻԱ“ ՓԲԸ	ՅՅՀՀ ՀՀ ԱՇԽԱՏԱՆՔՆԵՐԻ ՆԱԽԱՐԱՐՈՒԹՅՈՒՆ ՅՈՒԵՀԱՅՈՄՈՒ ՅՈՒՅՈՒՄՈՎՈՒՄ ՀՅ 24+00-ԷՑԼ ՀՅ 27+00-ԷՑՅ	Ճանապարհ

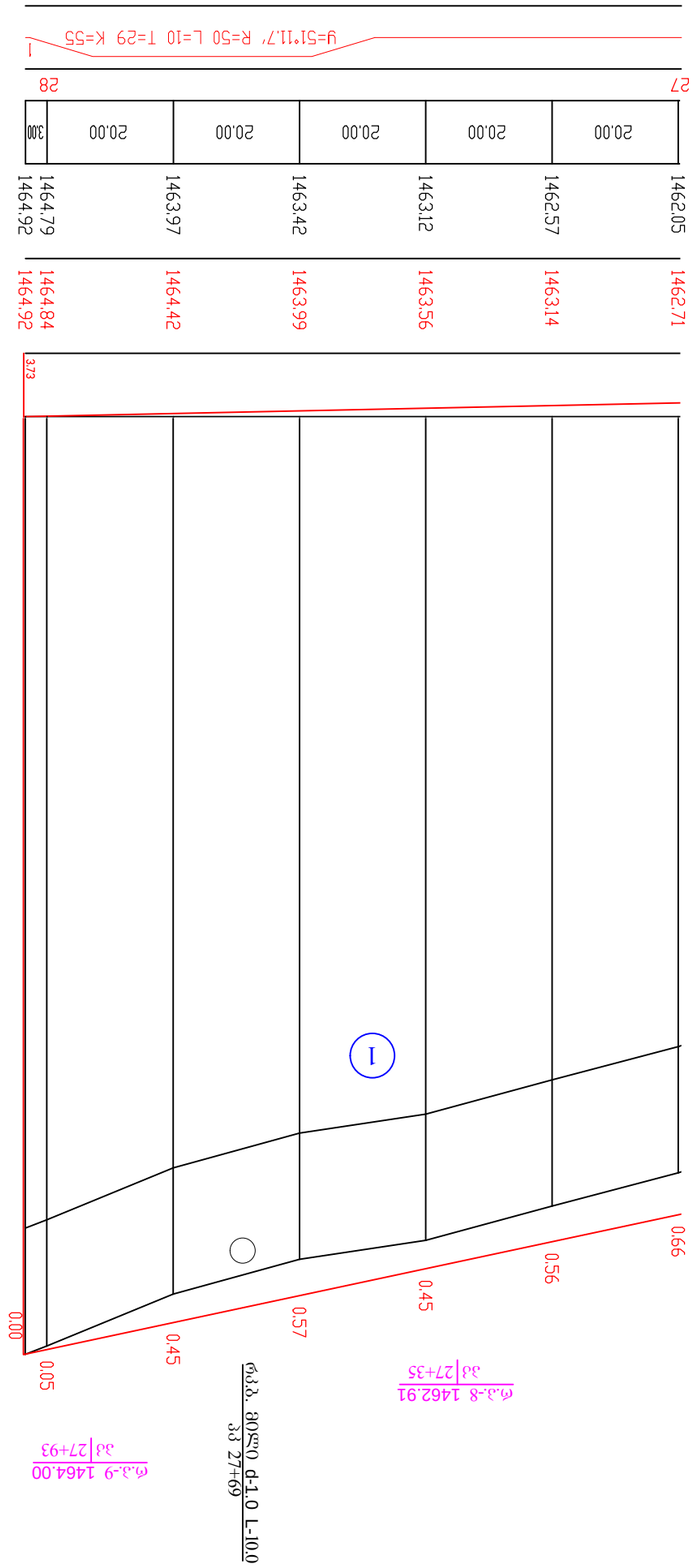

	ЗАО "Ульяновскавтодор"	Ульяновская область Цильнинский муниципальный район (ЗЗ 1 - ЗЗ 4) Земляное полотно Ремонт автомобильной дороги Ульяновск-Чебоксары км 27+00-км 28+03-км 3	Лист №2-10
	Земляное полотно км 27+00-км 28+03-км 3	Шифр

საგზაო სამოსის კონსტრუქცია

ტიპი I

მასშტაბი 1:50

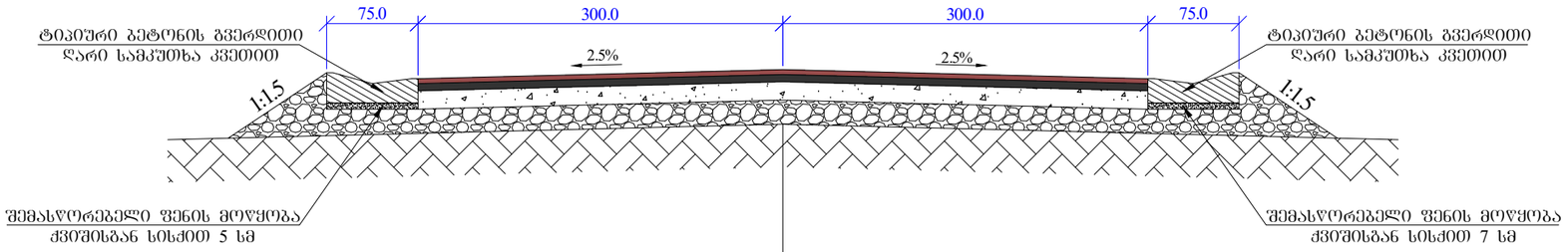

საფარის ზედა ფენა–წვრილმარცლოვანი მკვრივი ღორღოვანი
ასფალტბეტონის ცხელი ნარევი, ტიპი Б, მარკა II, სისქით 4 სმ. ГОСТ 9128-84

საფარის ქვედა ფენა–მსხვილმარცლოვანი ფოროვანი ღორღოვანი
ასფალტბეტონის ცხელი ნარევი, მარკა II, სისქით 6 სმ. ГОСТ 9128-84

საფუძვლის ფენა–ქვიშა-ღორღის ნარევი (ფრ. 0-40 მმ) სისქით 15 სმ.

ქვესაგები ფენა–ქვიშა-ხრეშოვანი ნარევი სისქით 20 სმ.

ვაკისი–არსებული გრუნტი

მასშტაბი 1:25

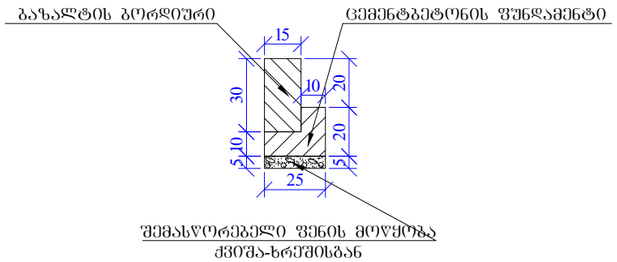

მასშტაბი 1:25

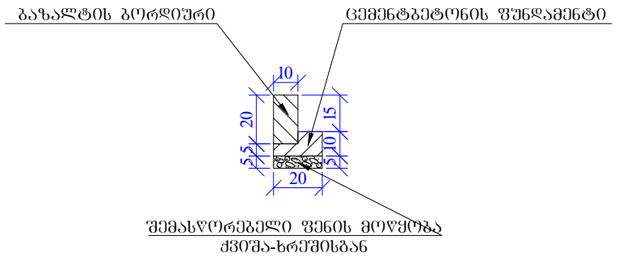

ტიპი II

მასშტაბი 1:50

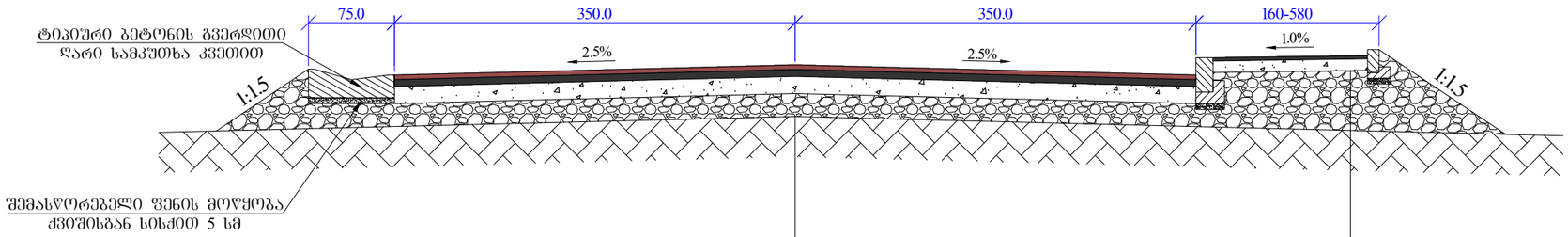

საფარის ზედა ფენა–წვრილმარცლოვანი მკვრივი ღორღოვანი
ასფალტბეტონის ცხელი ნარევი, ტიპი Б, მარკა II, სისქით 4 სმ. ГОСТ 9128-84

საფარის ქვედა ფენა–მსხვილმარცლოვანი ფოროვანი ღორღოვანი
ასფალტბეტონის ცხელი ნარევი, მარკა II, სისქით 6 სმ. ГОСТ 9128-84

საფუძვლის ფენა–ქვიშა-ღორღის ნარევი (ფრ. 0-40 მმ) სისქით 15 სმ.

ქვესაგები ფენა–ქვიშა-ხრეშოვანი ნარევი სისქით 20 სმ.

ვაკისი–არსებული გრუნტი

საფარის ფენა–ქვიშოვანი ასფალტბეტონის
ცხელი ნარევი, სისქით 3 სმ. ГОСТ 9128-84

საფუძვლის ფენა–ქვიშა-ღორღის
ნარევი (ფრ. 0-40 მმ) სისქით 20 სმ

მასშტაბი 1:25

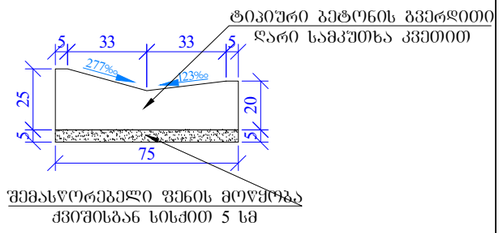

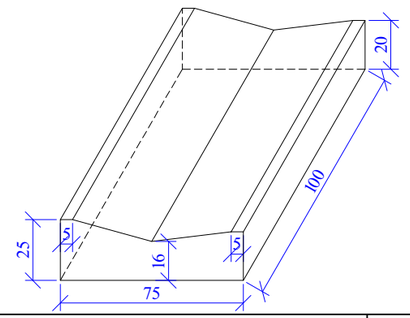

შენიშვნა:
1. ნახაზზე ქვედა ზომა მოცემულია სმ-ში
2. საგზაო სამოსის მოწყობის სამუშაოთა მოცულობები მოცემულია შესაბამის მუშა უწყისში
3. მიერთებებზე, ადგილობრივ და ეზოში შესასვლელებზე ასევე სხვა სპეციფიურ ადგილებზე (უნარ შეზღუდულ პირთათვის) ბორდიური (15X30სმ) კეთდება დადაბლებულ ნიშნულზე ან დაწვენილ მდგომარეობაში. ორივე პოზიციაზე მისი ზედაპირი სავალი ნაწილის ზედაპირთან შედარებიოთ ამაღლებული უნდა იყოს 4-5 სმ-ის ფარგლებში

შპს „საქგზამეცნიერება“	ადგილობრივი მნიშვნელობის მესტიის ცენტრი–აეროპორტი–წრნიაშის საავტომობილო გზის (კმ 1 - კმ 4) მონაკვეთის სარეაბილიტაციო სამუშაოები	ნახ. №3-1
	საგზაო სამოსის კონსტრუქცია	მასშტაბი

საგზაო სამოსის კონსტრუქცია

ტიპი III

მასშტაბი 1:50

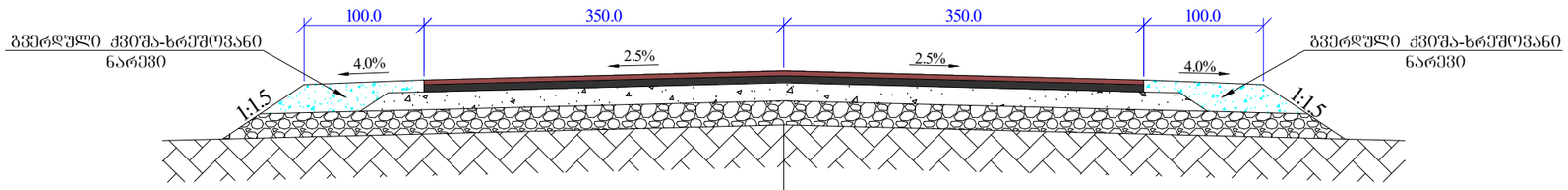

საფარის ზედა ფენა–წვრილმარცლოვანი მკვრივი ღორღოვანი ასფალტბეტონის ცხელი ნარევი, ტიპი Б, მარკა II, სისქით 4 სმ. ГОСТ 9128-84

საფარის ქვედა ფენა–მსხვილმარცლოვანი ფოროვანი ღორღოვანი ასფალტბეტონის ცხელი ნარევი, მარკა II, სისქით 6 სმ. ГОСТ 9128-84

საფუძვლის ფენა–ქვიშა-ღორღის ნარევი (ფრ. 0-40 მმ) სისქით 15 სმ.

ქვესაგები ფენა–ქვიშა-ხრეშოვანი ნარევი სისქით 20 სმ.

ვაკისი–არსებული გრუნტი

შპს „საქგზამეცნიერება“	აღმოსავლეთ მნიშვნელობის მესტიის ცენტრი–აეროპორტი–ურნიაშის საავტომობილო გზის (კმ 1 - კმ 4) მონაკვეთის სარეაბილიტაციო სამუშაოები	ნახ. №3-2
	საგზაო სამოსის კონსტრუქცია	მასშტაბი

ბრძივი ჭრილი მილის ღერძის გასწვრივ
პკ 17+00

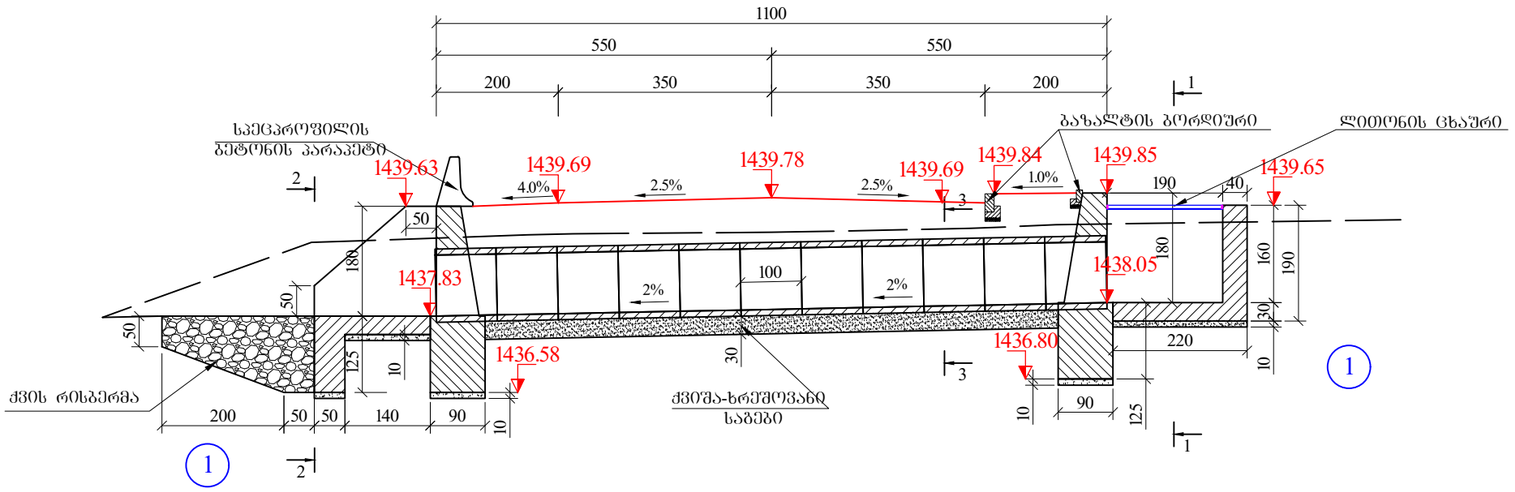

კვეთი 1-1

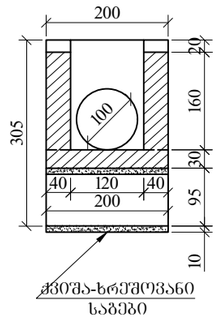

კვეთი 2-2

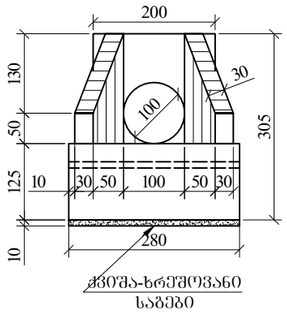

ბ ე ბ მ ა

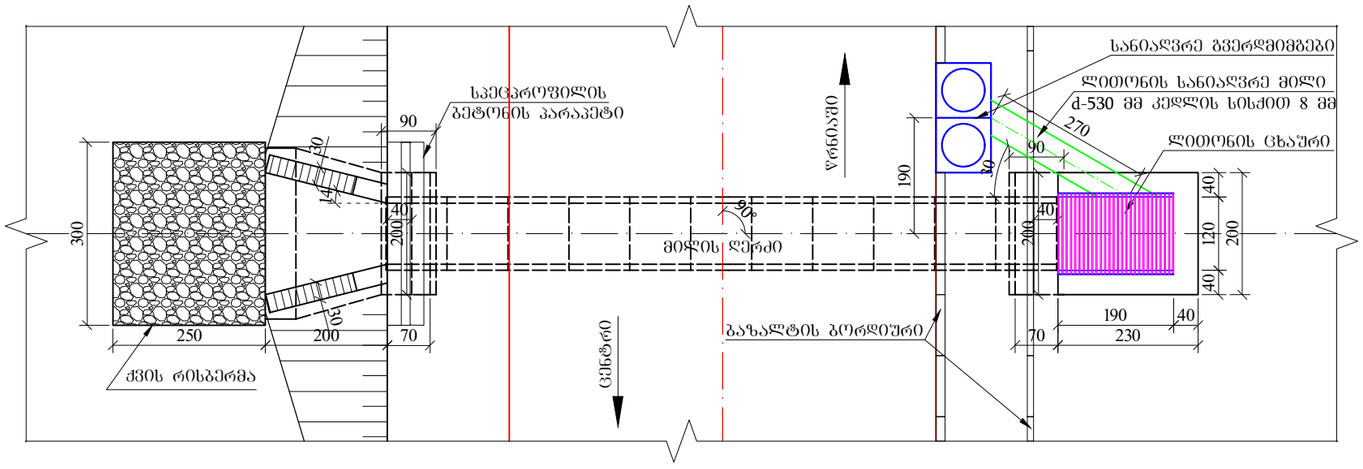

კვეთი 3-3

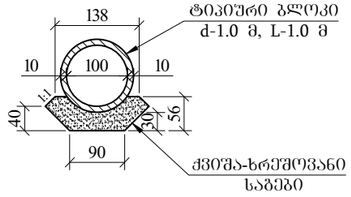

გეოლოგია:

I. ხრეშოვანი გრუნტი 10%-მდე კაჭარის ჩანართებით, ქვიშის შემავსებლით $б^{5}$ ჯგ. III კატ. P=1.95 ტ/სმ³ φ=35⁰ C=0.01 კგძ/სმ² R=8 კგძ/სმ²

შენიშვნა:
1. ნახაზზე ყველა ზომა მოცემულია სმ-ში, ხოლო ნიშნულები მ-ში
2. მილის მოწყობის სამშენაოთა მოცულობები მოცემულია შესაბამის მუშა უწყისში
3. მილი დაპროექტებულია ტიპიური ალბომით სერია 3.501.1-144

შპს „საქგზამეცნიერება“	აღგილობრივი მნიშვნელობის მესტიის ცენტრი–აეროპორტი–ფრინაშის საავტომობილო გზის (კმ 1 - კმ 4) მონაკვეთის სარეაბილიტაციო სამუშაოები	ნახ. №4-1
	პკ 17+00 ზე რკინაბეტონის ახალი მილის d-1.0 მ L-10.0 მ მოწყობა	მასშტაბი 1:100

ملاحظات على المخطط

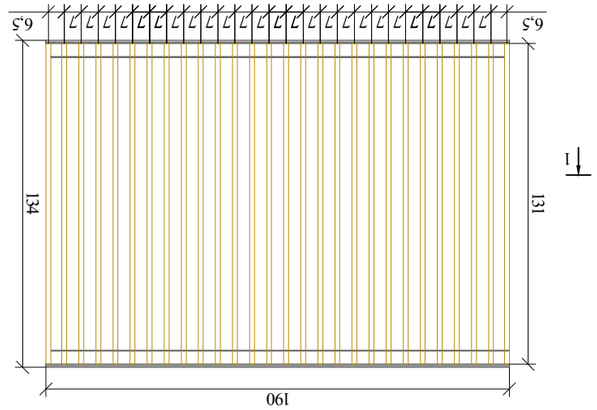

مخطط 1-1

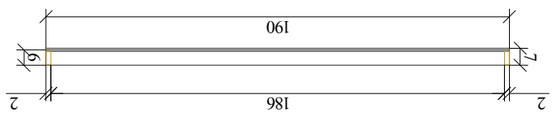

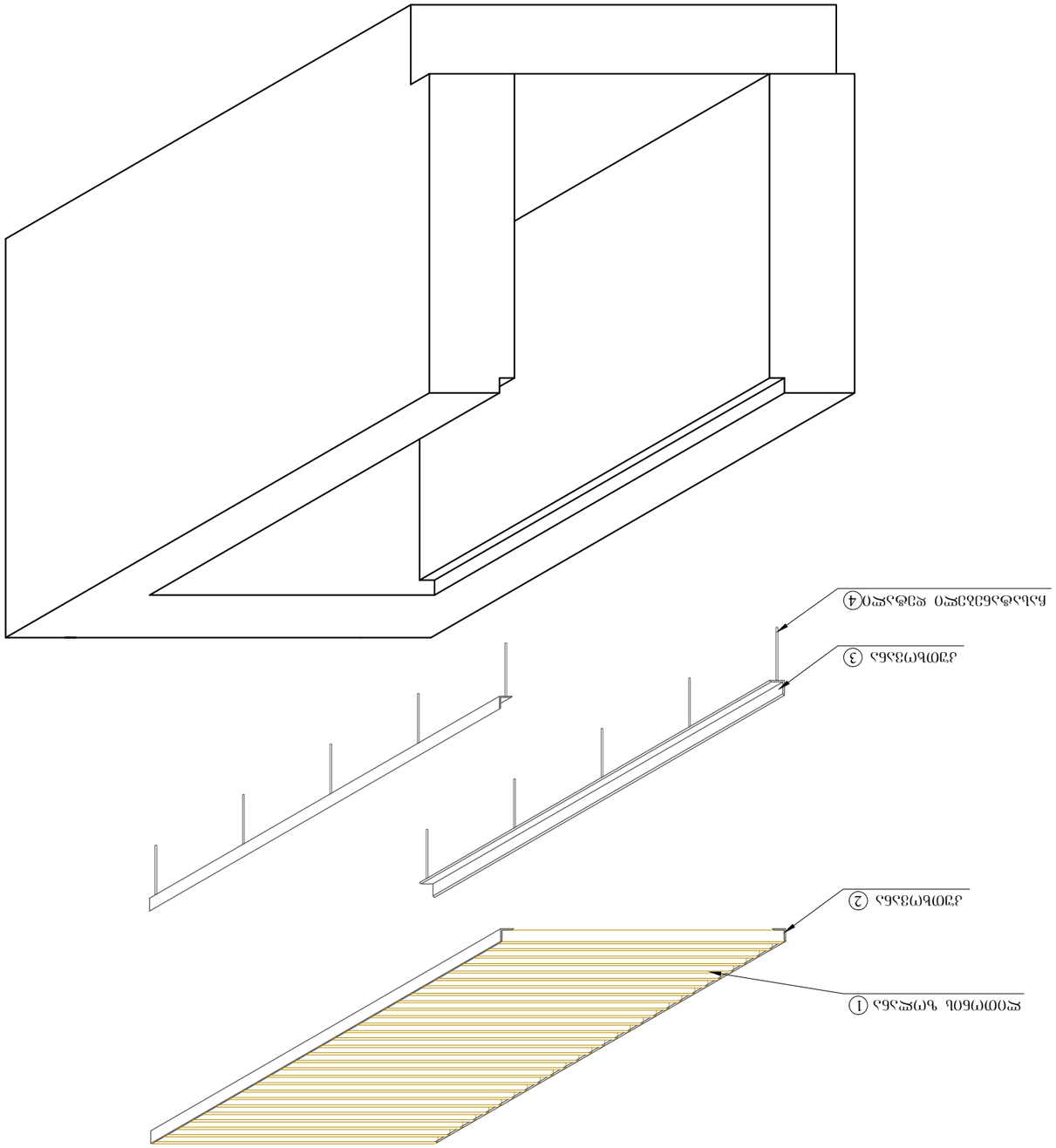

جدول الكميات لسلم واحد ذو 7سم ارتفاع درجة

رقم	الوصف	الأبعاد ø	الشكل 33	الطول الكلي م.ط	الوزن الواحد كغ	الوزن الكلي كغ	ملاحظات
1	55X20	1310	28	36.68	8.64	316.9	1310
2	⌊ 70X70X7	1900	2	3.8	7.39	109.4	
3	⌊ 60X60X6	1900	2	3.8	5.43	20.6	
4	8 A-III	250	10	2.5	0.395	1.0	250
الإجمالي كغ						447.9	
خرسانة مسلحة B25 عيار 2.5% كغ						11.2	
حديد كغ						459.1	

ملاحظات:
1. قياسات الدرج ارتفاع 7سم، العرض 30سم والعمق 30سم.
2. تغطية الحديد بطبقة لحماية من الصدأ والتآكل بسماكة 2سم.

جامعة الفرات للعلوم والتكنولوجيا كلية هندسة البناء والتشييد – قسم الهندسة المدنية (مشروع 4) تصميم مبنى مكتبة الجامعة	مخطط رقم 4-2	
تفاصيل سلم الطابق الأول مبنى تكنولوجيا المعلومات والاتصالات	مقياس الرسم 1:100	

ბრძივი ჭრილი მილის ღერძის გასწვრივ
პკ 23+50

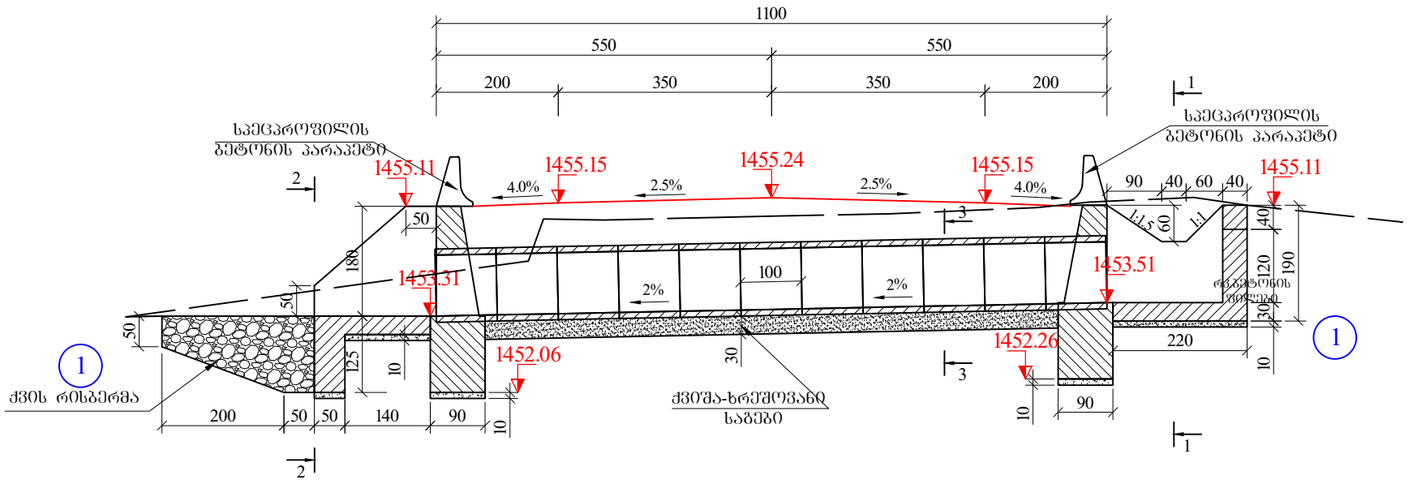

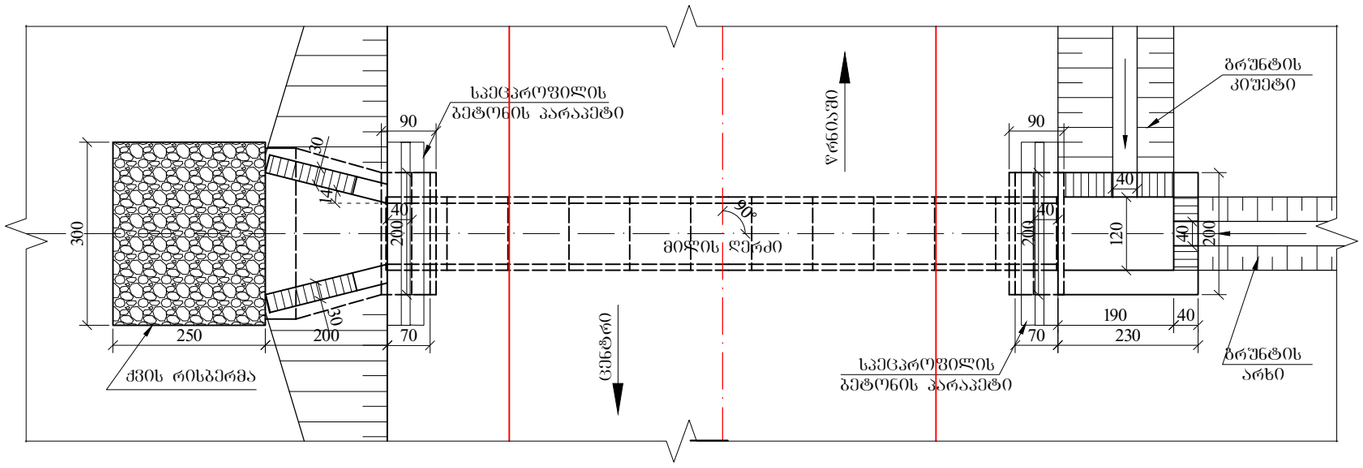

კვეთი 1-1

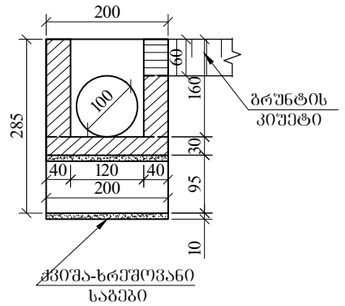

კვეთი 2-2

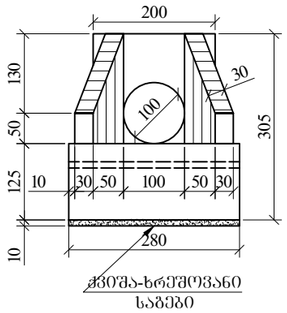

კვეთი 3-3

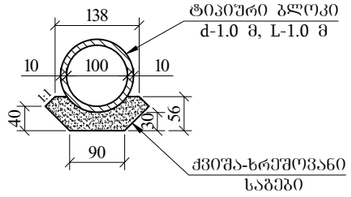

გეოლოგია:

1. ხრეშოვანი გრუნტი 10%-მდე კაჭარის ჩანართებით, ქვიშის შემავსებლით 6^{5} ჯგ. III კატ. P=1.95 ტ/სმ³ φ=35⁰ C=0.01 კპა/სმ² R=8 კპა/სმ²

შენიშვნა:
1. ნახაზზე ყველა ზომა მოცემულია სმ-ში, ხოლო ნიშნულები მ-ში
2. მილის მოწყობის სამშენაოთა მოცულობები მოცემულია შესაბამის მუშა უწყისში
3. მილი დაპროექტებულია ტიპიური ალბომით სერია 3.501.1-144

შპს „საქგზამეცნიერება“	აღგილობრივი მნიშვნელობის მესტიის ცენტრი–აეროპორტი–წრნიაშის საავტომობილო გზის (კმ 1 - კმ 4) მონაკვეთის სარეაბილიტაციო სამუშაოები	ნახ. №4-3
	პკ 23+50 ზე რკინა-ბეტონის ახალი მილის d-1.0 მ L-10.0 მ მოწყობა	მასშტაბი 1:100

ბრძივი ჭრილი მილის ღერძის გასწვრივ
პკ 25+09

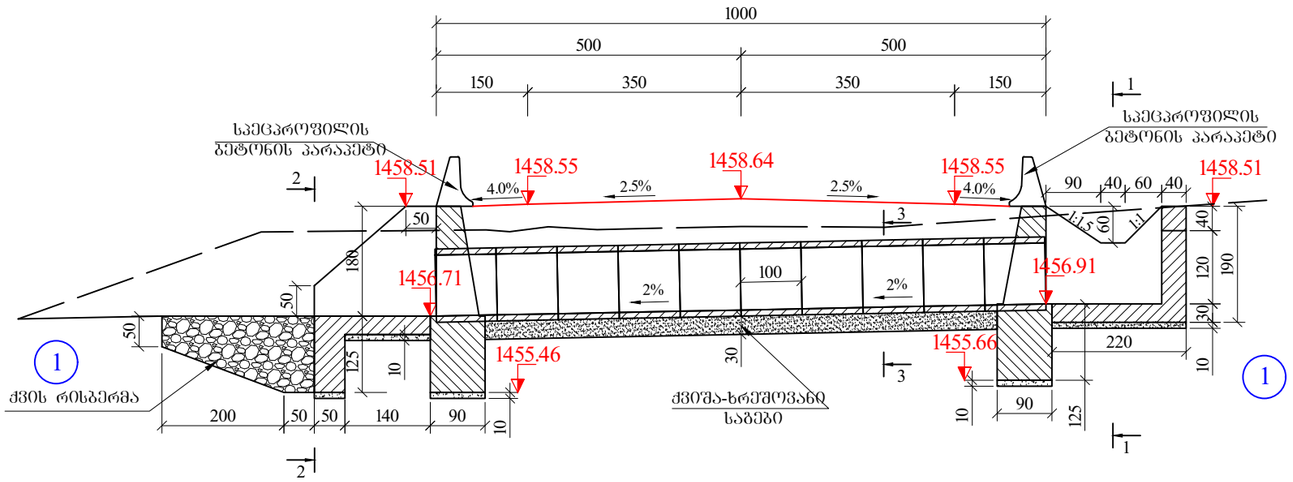

კვეთი 1-1

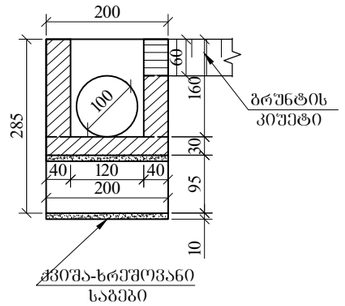

კვეთი 2-2

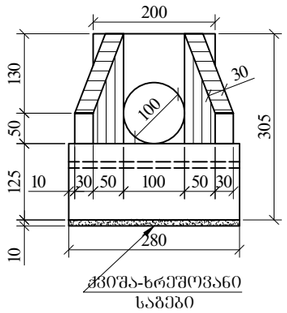

კვეთი 3-3

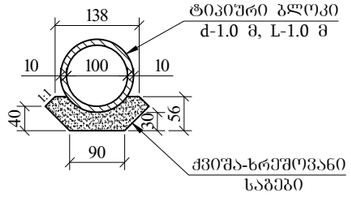

გ ე გ მ ა

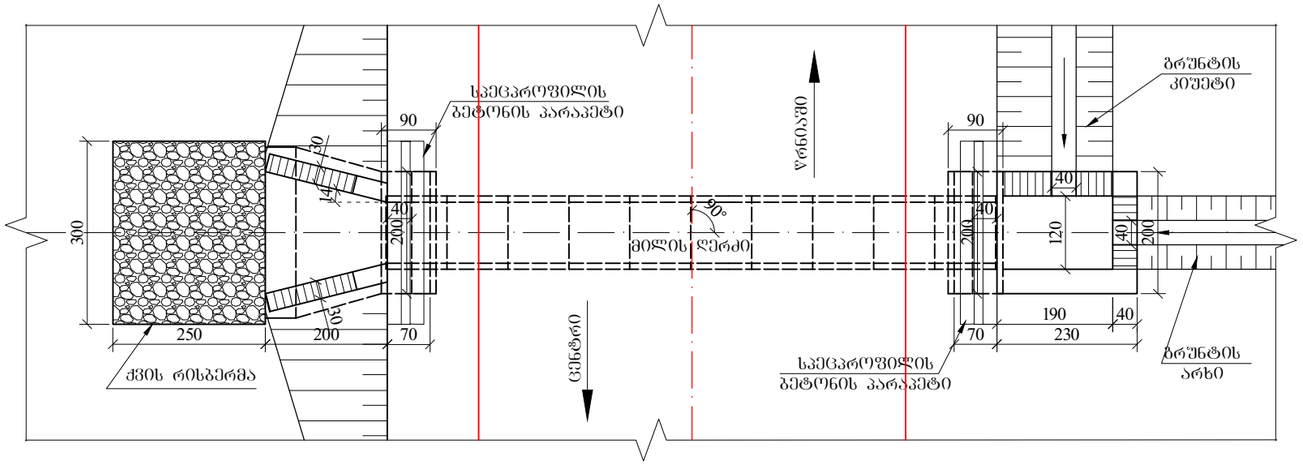

გეოლოგია:

1. ხრეშოვანი გრუნტი 10%-მდე კაჭარის ჩანართებით, ქვიშის შემავსებლით 6^{5} ჯგ. III კატ. P=1.95 ტ/სმ³ φ=35° C=0.01 კპა/სმ² R=8 კპა/სმ²

შენიშვნა:
1. ნახაზზე ყველა ზომა მოცემულია სმ-ში, ხოლო ნიშნულები მ-ში
2. მილის მოწყობის სამუშაოთა მოცულობები მოცემულია შესაბამის მუშა უწყისში
3. მილი დაპროექტებულია ტიპიური ალბომით სერია 3.501.1-144

შპს „საქგზამეცნიერება“	აღგილობრივი მნიშვნელობის მესტიის ცენტრი–აეროპორტი–წრნიაშის საავტომობილო გზის (კმ 1 - კმ 4) მონაკვეთის სარეაბილიტაციო სამუშაოები	ნახ. №4-4
	პკ 25+09 ზე რკინა-ბეტონის ახალი მილის d-1.0 მ L-10.0 მ მოწყობა	მასშტაბი 1:100

ბრძივი ჭრილი მილის ღერძის გასწვრივ
პკ 27+69

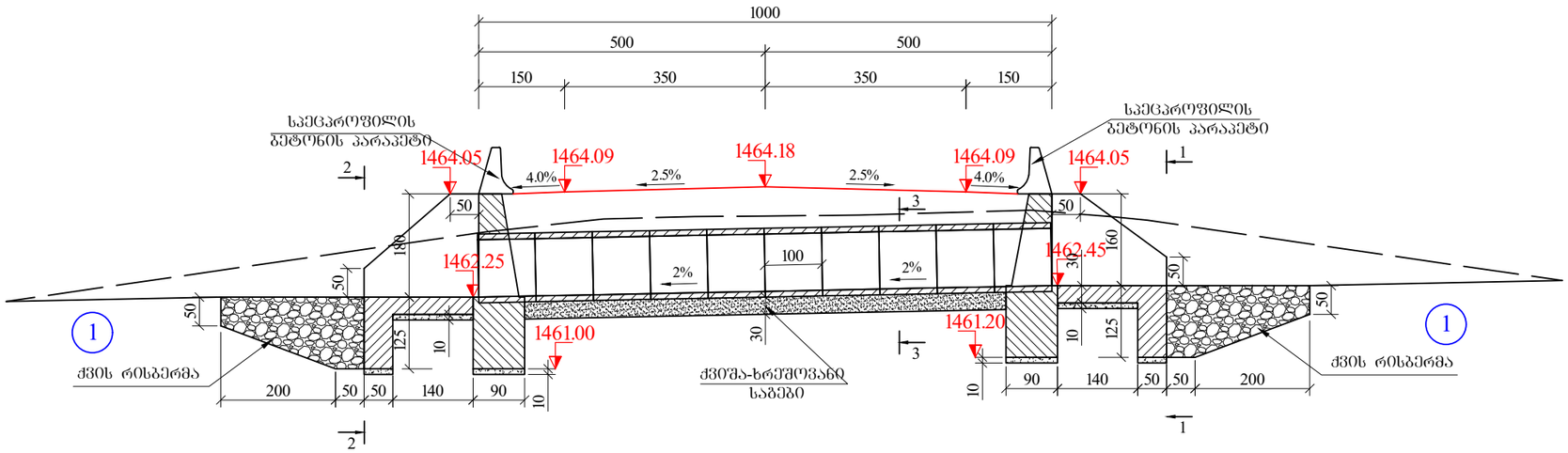

კვეთი 1-1

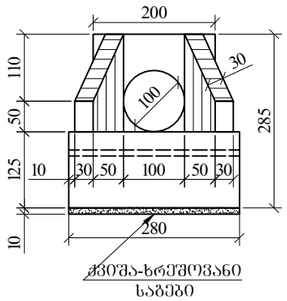

კვეთი 2-2

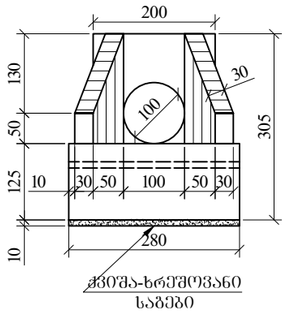

ბ ე ბ მ ა

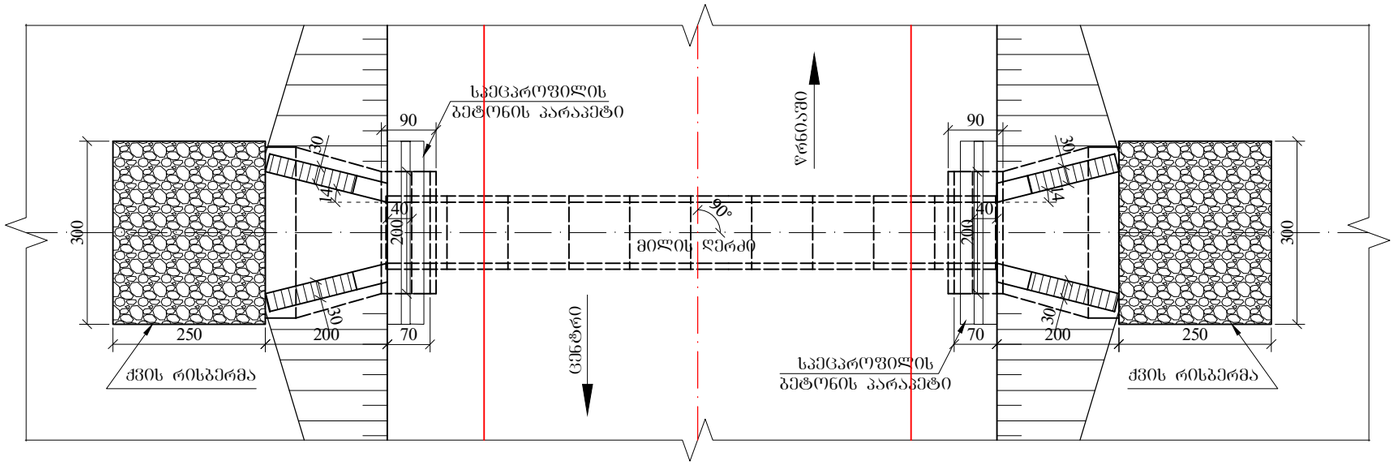

კვეთი 3-3

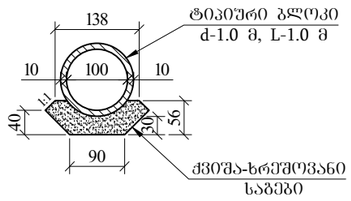

გეოლოგია:

I. ხრეშოვანი გრუნტი 10%-მდე კაჭარის ჩანართებით, ქვიშის შემავსებლით 6^{5} ᲯᲒ. III კატ. P=1.95 ტ/სმ³ φ=35⁰ C=0.01 კგძ/სმ² R=8 კგძ/სმ²

ᲨᲔᲜᲘᲨᲕᲜᲐ:
1. ნახაზზე ყველა ზომა მოცემულია სმ-ში, ხოლო ნიშნულები მ-ში
2. მილის მოწყობის სამშაოთა მოცულობები მოცემულია შესაბამის მუშა უწყისში
3. მილი დაპროექტებულია ტიპიური ალბომით სერია 3.501.1-144

შპს „საქგზამეცნიერება“	ადგილობრივი მნიშვნელობის მესტიის ცენტრი–აეროპორტი–წრნიაშის საავტომობილო გზის (კმ 1 - კმ 4) მონაკვეთის სარეაბილიტაციო სამუშაოები	ნახ. №4-5
	პკ 27+69 ზე რკინა-ბეტონის ახალი მილის d-1.0 მ L-10.0 მ მოწყობა	მასშტაბი 1:100

ઉપયોગ કરવામાં આવતા પ્રમાણભૂત રેખાકામ ચિહ્નો

જૂઠાણું

„પ્રગતિ પ્રોજેક્ટ્સ“

સડકોનું બાંધકામ અને જાળવણી કરતી કંપની લિમિટેડ
ઉદયપુર-કાંકરોલી-રાજસમંદ રોડ પર કિ.મી. ૧૧૦/૪ થી કિ.મી. ૧૧૧/૪ સુધી ડામરીકરણ
(તા 1 - તા 4) અને કાંકરોલી-રાજસમંદ વિભાગ વચ્ચે

૬પ્રક્રિયા. №4-6

સડકોનું બાંધકામ
કિલોમીટર 10+59 પર કલ્વર્ટ બાંધકામ
ડ-1.5 ના L-11.0 ના ઢાળવાળા

ઢાળ પ્રમાણ

1:100

ઢાળ 1-1

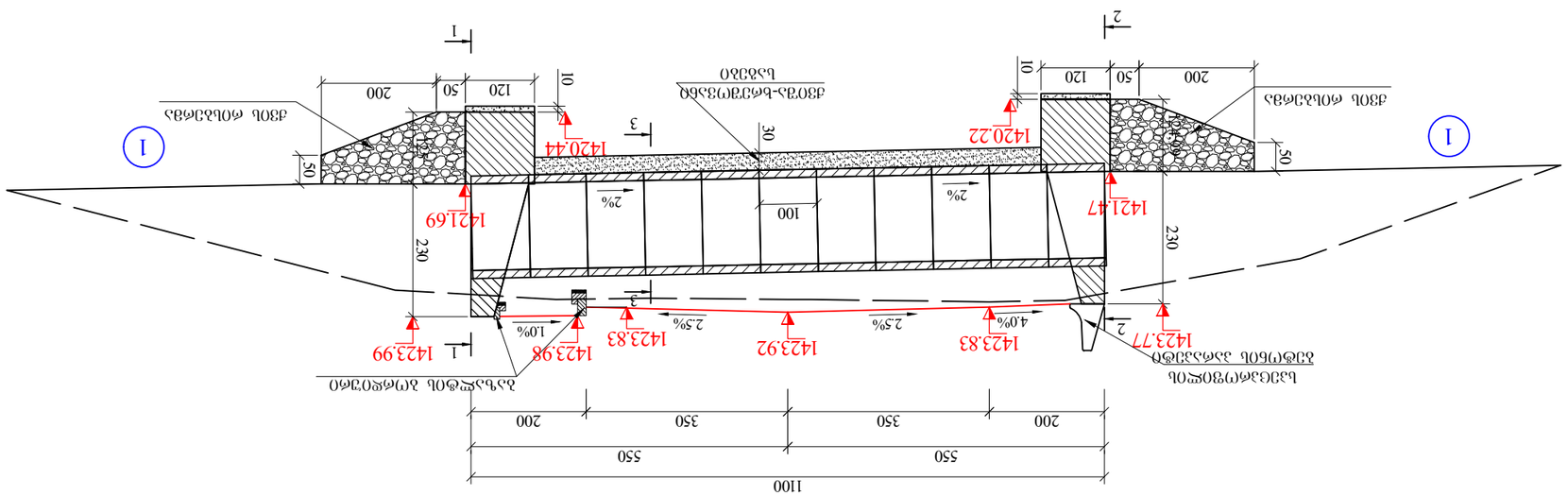

ઢાળ 2-2

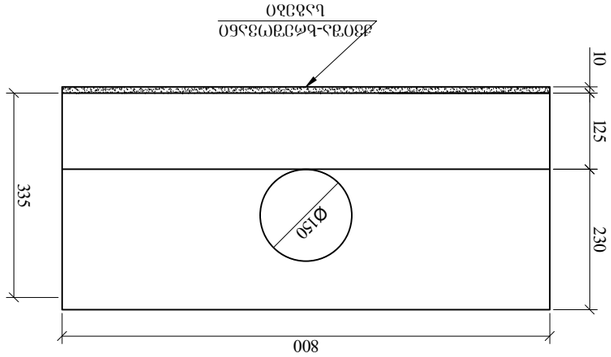

ઢાળ 1-1

ઢાળ 3-3

ઢાળ પ્રમાણ:

1. કોંક્રીટનું ઢાંકણું 10%-સ્ટીલ ફાઈબર કોંક્રીટમાંથી,
ક્રાંતિકારી વૈજ્ઞાનિકોનું $\sigma^{B}_{સ.ગ.}$ III ગ્રેડ. P=195 કિગ્રા φ=35° C=0.01
કિગ્રા/સે² R=8 કિગ્રા/મી²

ઢાળ 2-2

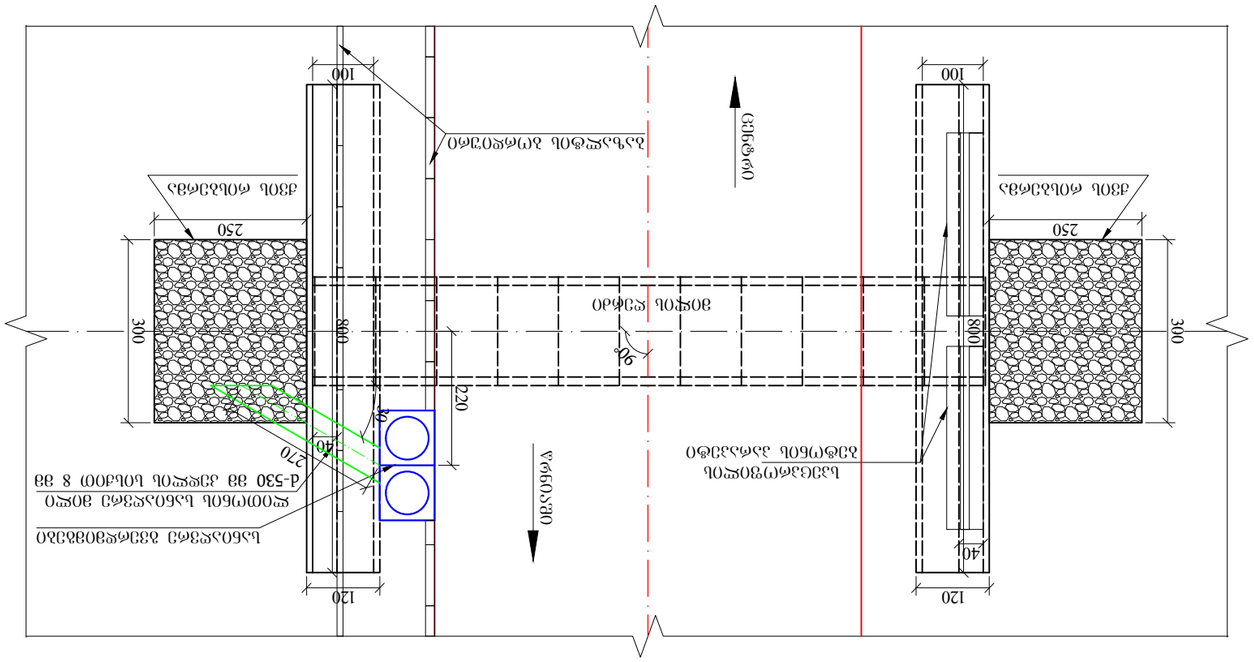

ઢાળ 3-3

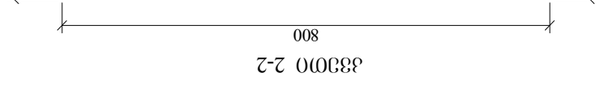

ბრძივი ჭრილი მილის ღერძის გასწვრივ
პკ 21+11

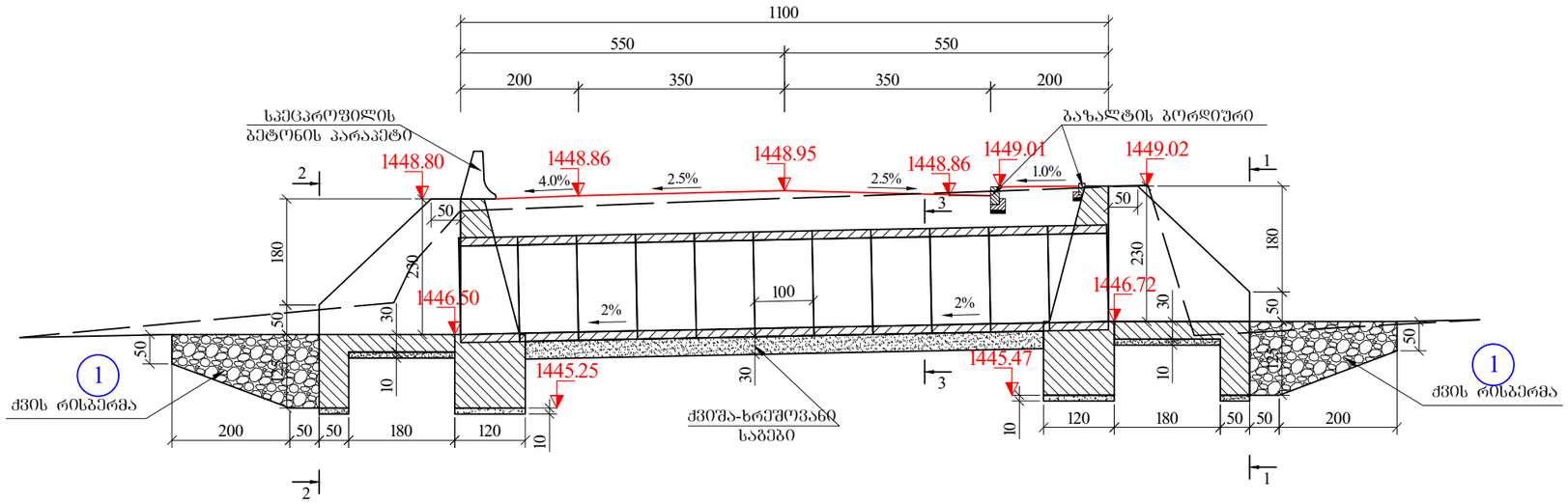

კვეთი 1-1

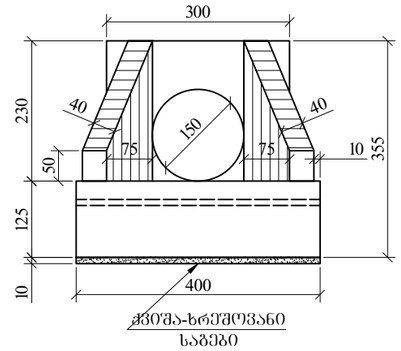

კვეთი 2-2

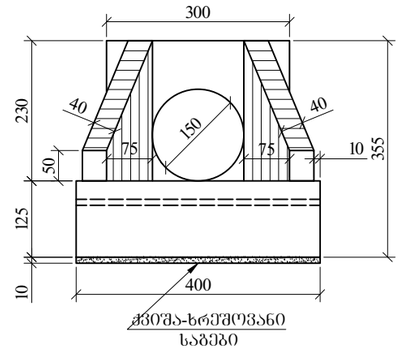

ბ ე ბ მ ა

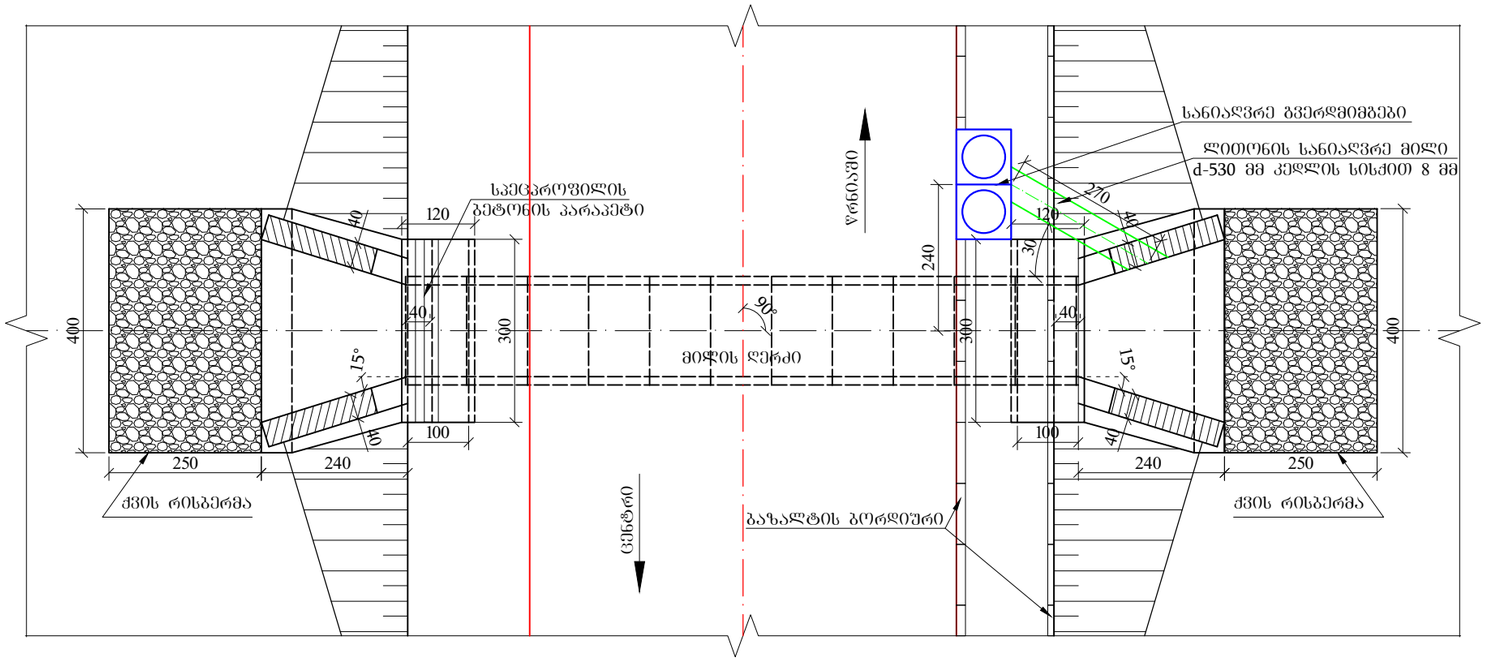

კვეთი 3-3

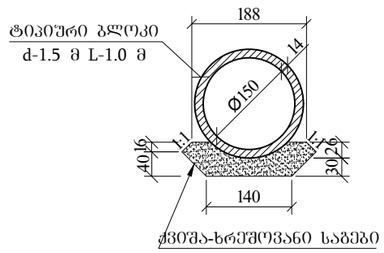

შენიშვნა:
1. ნახაზზე ყველა ზომა მოცემულია სმ-ში, ხოლო ნიშნულები მ-ში
2. მილის მოწყობის სამუშაოთა მოცულობები მოცემულია შესაბამის მუშა უწყისში
3. მილი დაპროექტებულია ტიპიური ალბომით სერია 3.501.1-144

შპს „საქგზამეცნიერება“	აღმოსავლეთ-დასავლეთის მნიშვნელობის მესტიის ცენტრი–აეროპორტი–ნრნიაშის საავტომობილო გზის (კმ 1 - კმ 4) მონაკვეთის სარეაბილიტაციო სამუშაოები	ნახ. №4-7
	პკ 21+11 ზე რკინაბეტონის ახალი მილის d-1.5 მ L-11.0 მ მოწყობა	მასშტაბი 1:100

ઝેબિદાબ:
1. ઉકેડાબ્ડ ડીઝદ્ર ડ્રાઝ બ્ર્ગ્ર ઝેબ્ર-૩૦, ઇબ્ર્ગ્ર ઇબ્ર્ગ્ર ઇબ્ર્ગ્ર

ბრძივი ჭრილი მილის ღერძის გასწვრივ
პკ 2+23

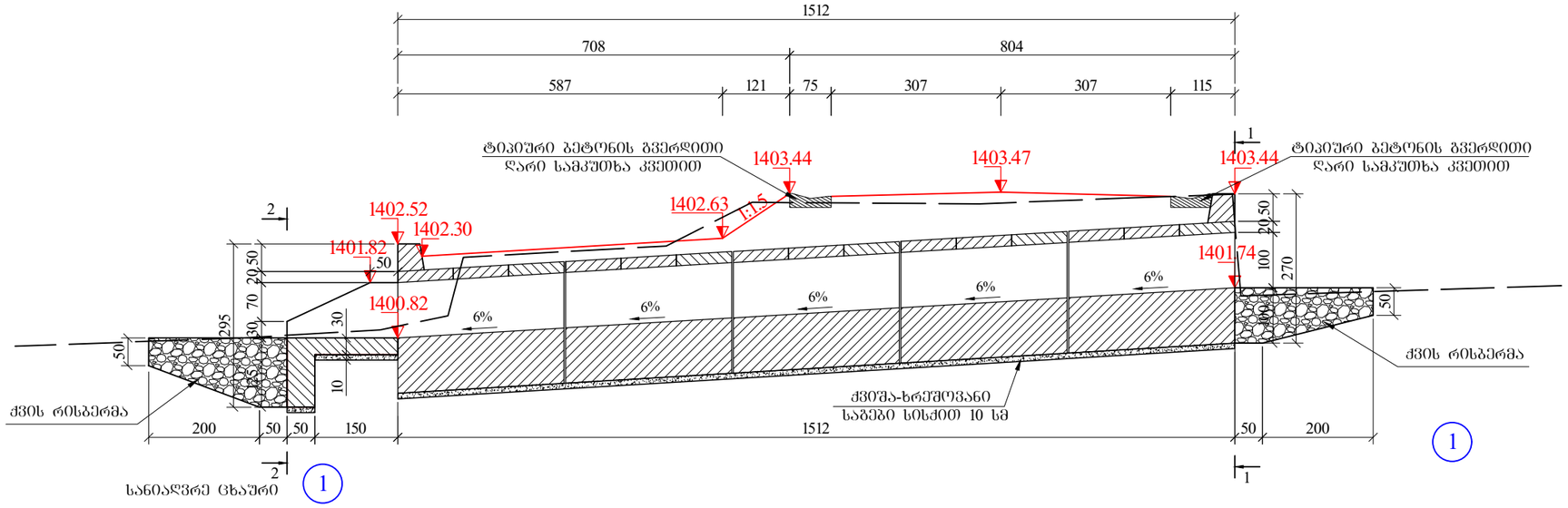

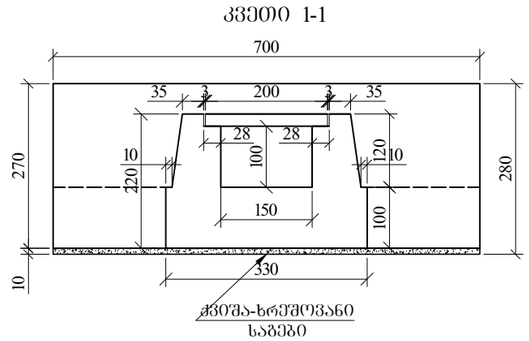

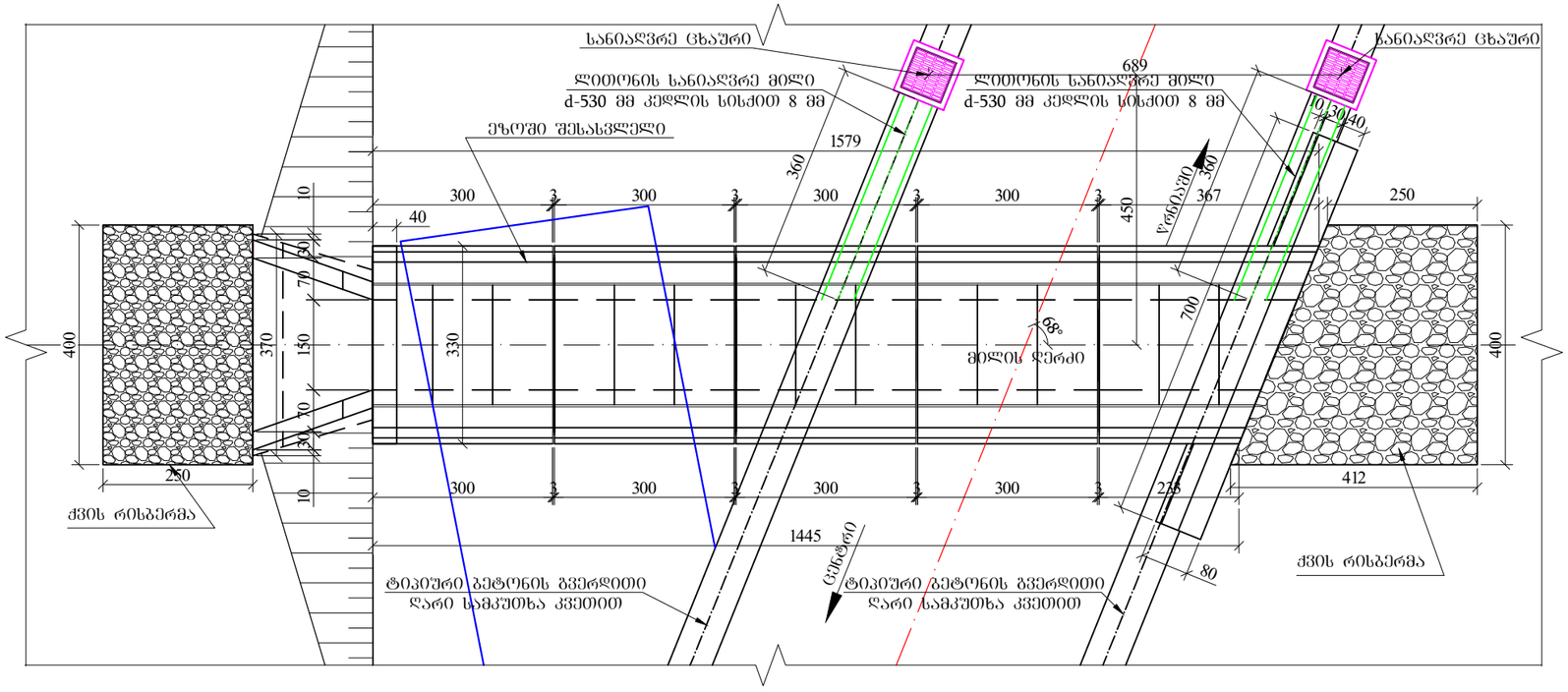

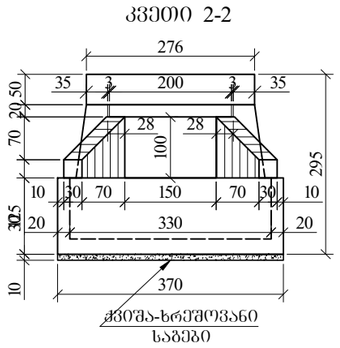

გეოლოგია:

1. ხრეშოვანი გრუნტი 10%-მდე კაჭარის ჩანართებით, ქვიშის შემავსებლით 6^{5} ჯგ. III კატ. P=1.95 გ/სმ³ φ=35⁰ C=0.01 კგძ/სმ² R=8 კგძ/სმ²

შენიშვნა:
1. ნახაზზე ყველა ზომა მოცემულია სმ-ში, ხოლო ნიშნულები მ-ში
2. მილის მოწყობის სამუშაოთა მოცულობები მოცემულია შესაბამის მუშა უწყისში

შპს „საძგზამეცნიერება“	აღგილობრივი მნიშვნელობის მესტიის ცენტრი–აეროპორტი–ურნიაშის საავტომობილო გზის (კმ 1 - კმ 4) მონაკვეთის სარეაბილიტაციო სამუშაოები	ნახ. №4-9
	პკ 2+23 ზე რკინაბეტონის ახალი მილი კვეთით 1.5X1.0 მ L-15.12 მ მოწყობა	მასშტაბი 1:100

რკინა-ბეტონის ფილა

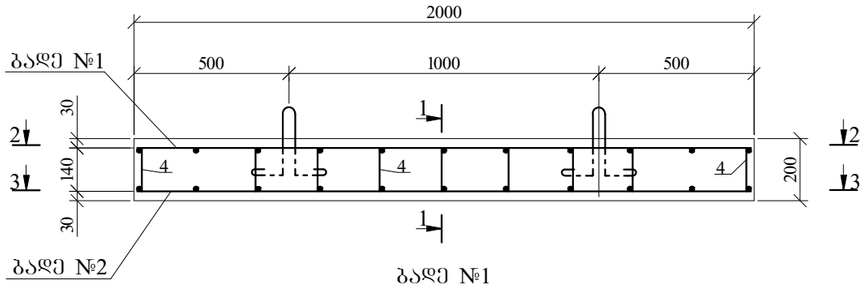

ბადე №1
კვეთი 2-2

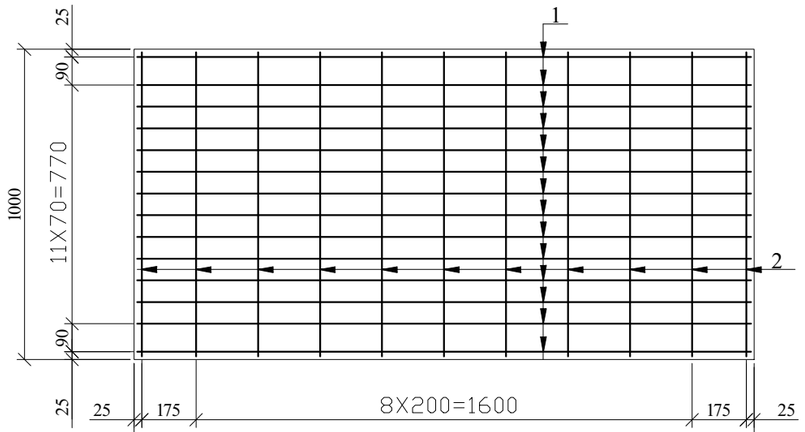

ბადე №2
კვეთი 3-3

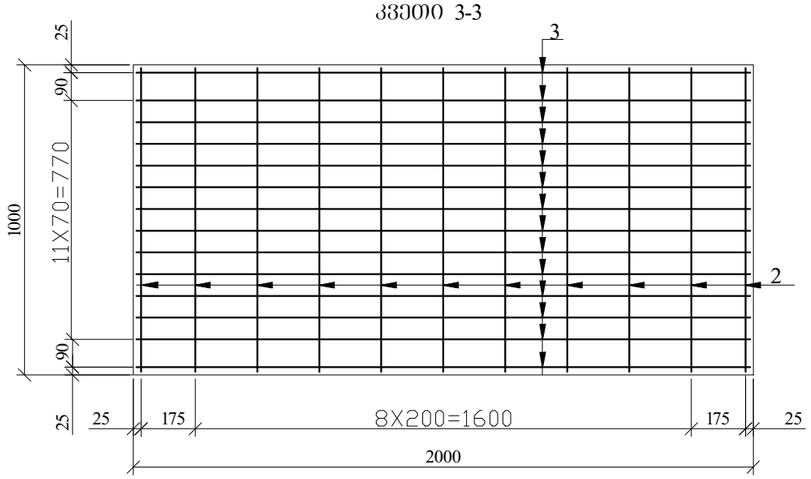

კვეთი 1-1

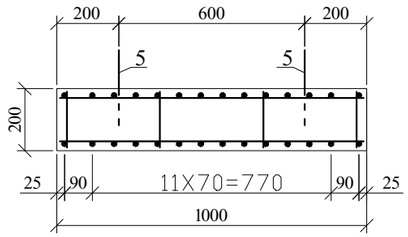

არმატურის სპეციფიკაცია

ელემენტი	პოზიცია №	ესკიზი მმ	დიამეტრი მმ	ელემენტის სიგრძე მმ	რაოდენობა ცალი	საერთო სიგრძე მ	1 გრძ/მ წონა კგ	საერთო წონა კგ	შენიშვნა
1	2	3	4	5	6	7	8	9	10
ფილა	1	1950	10A-III	1950	14	27.3	0.617	16.84	
	2	950	10A-III	950	22	20.9	0.617	12.90	
	3	1950	14A-III	1950	14	27.3	1.21	33.03	
	4	180	12A-I	180	36	6.48	0.888	5.75	
	5	160; 220; 220; 100; 100	12A-I	920	4	3.68	0.888	3.27	
სულ								71.79	
შედუღების ნაკრები 1.5%								1.08	
მთლიანად (ერთ ფილაზე)								72.87	

შენიშვნა: 1. ზომები მოცემულია მმ–ში
2. სამუშაოთა მოცულობები მოცემულია შესაბამის უწყისში

შპს „საძბზამეცნიერება“	ადგილობრივი მნიშვნელობის მესტიის ცენტრი–აეროპორტი–წრნიაშის საავტომობილო გზის (კმ 1 - კმ 4) მონაკვეთის სარეაბილიტაციო სამუშაოები	ნახ. №4-10
	პკ 23+50 ზე რკინაბეტონის ახალი მილი კვეთით 1.5X1.0 მ-ზე გადახურვის ფილის კონსტრუქცია	მასშტაბი 1:100

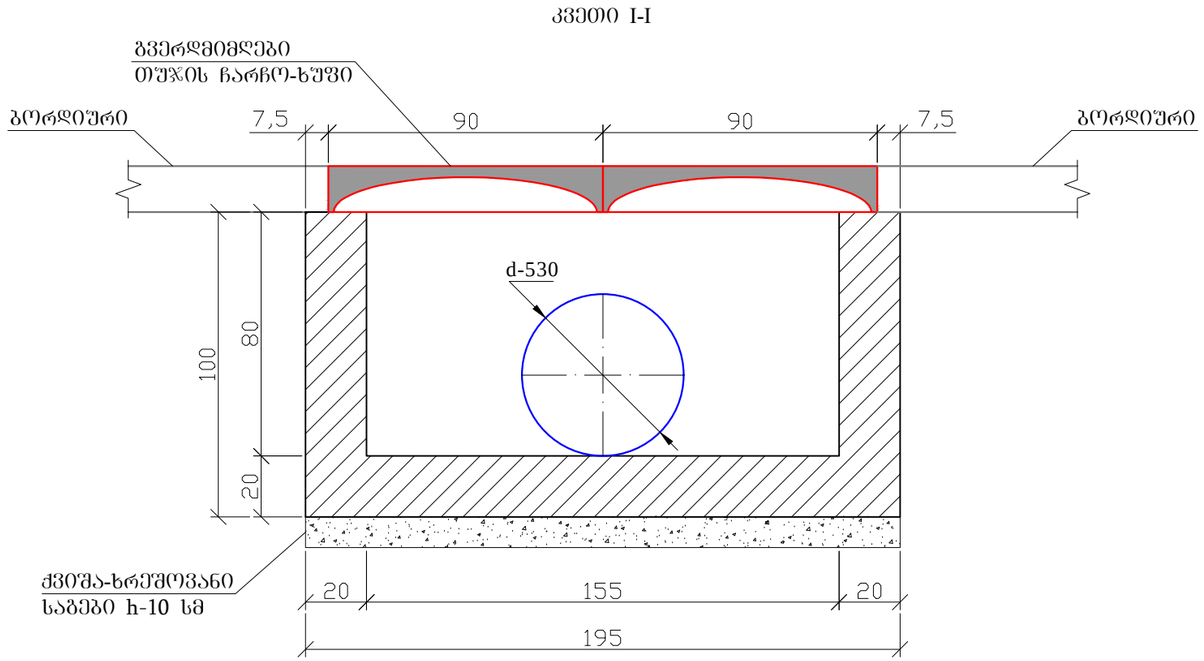

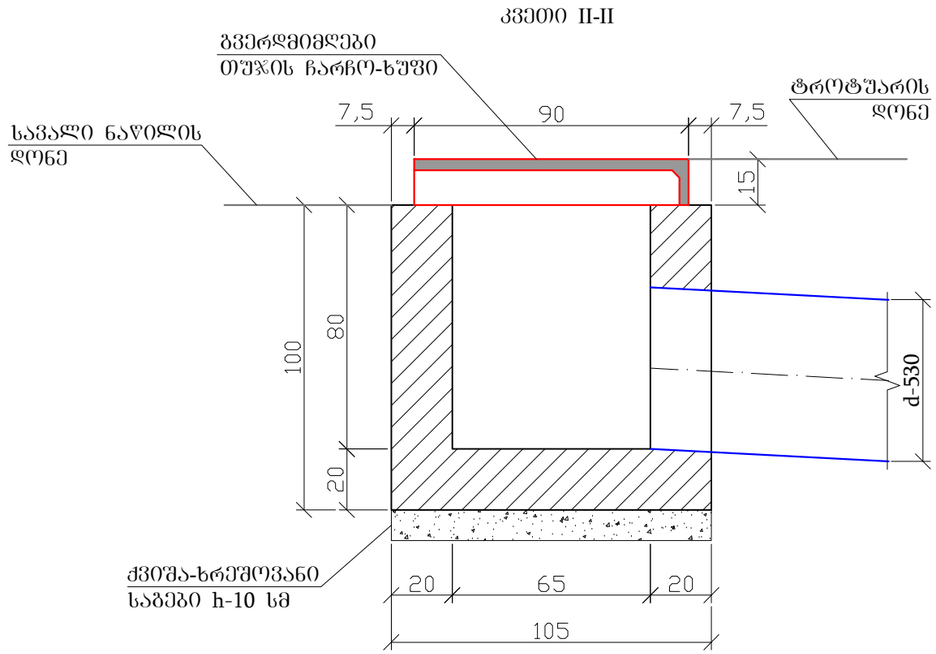

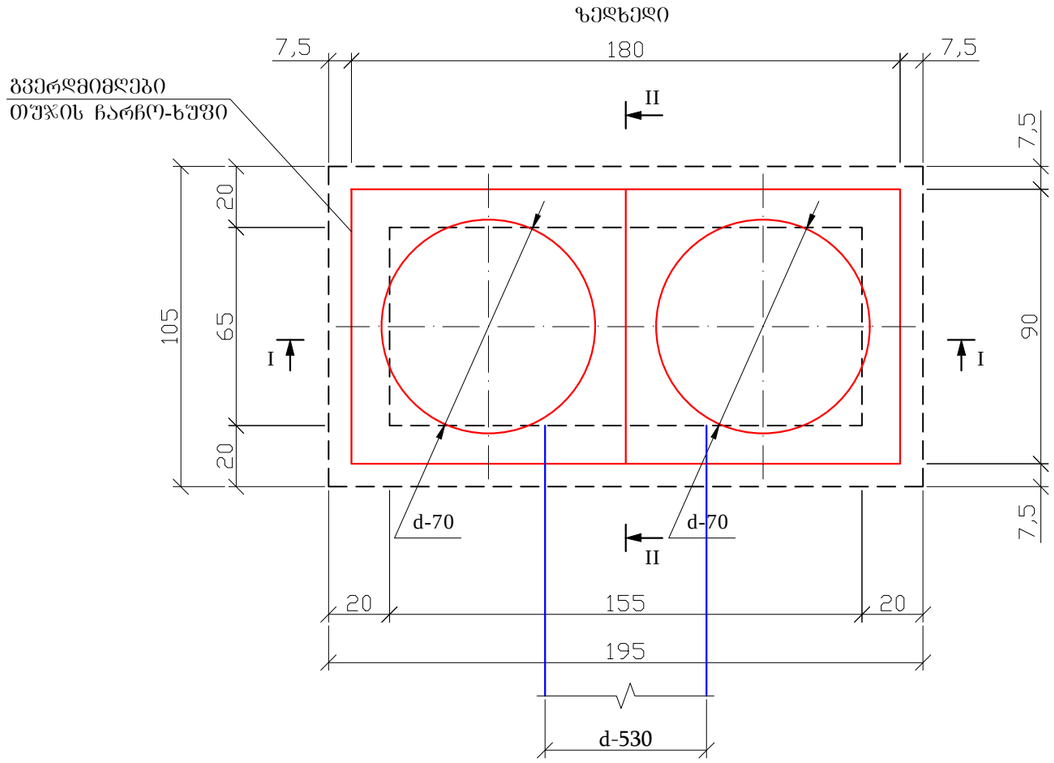

შენიშვნა:
1. ნახაზზე ქველა ზომა მოცემულია სმ-ში
2. სანიაღვრე ძსელის მოწყობის სამუშაოთა მოცულობები მოცემულია შესაბამის მუშა უწყისში

შპს „საქგზამეცნიერება“	აღმოსავლეთ მნიშვნელობის მესტიის ცენტრი–აეროპორტი–ურნიაშის საავტომობილო გზის (კმ 1 - კმ 4) მონაკვეთის სარეაბილიტაციო სამუშაოები	ნახ. №5-1
	გვერდმიმდებები სანიაღვრის კონსტრუქცია	მასშ. 1:20

ჭრილი I - I

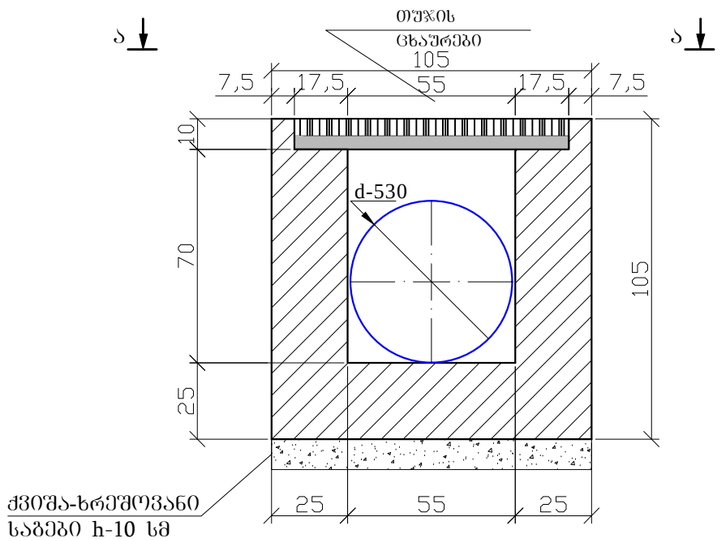

ჭრილი II - II

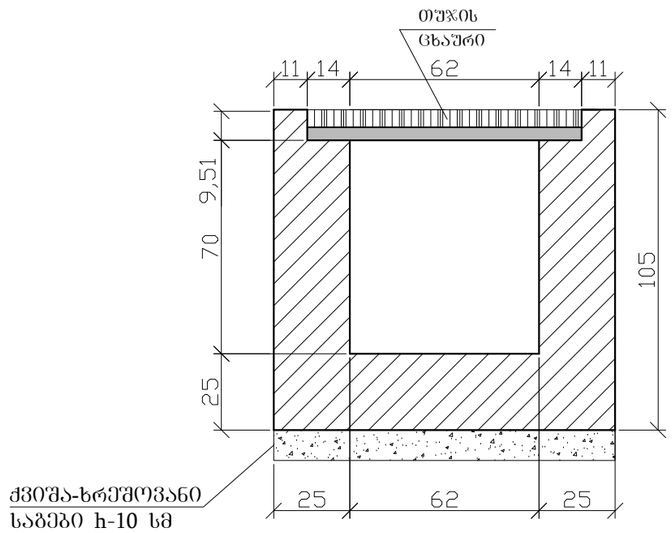

ხედი ა - ა

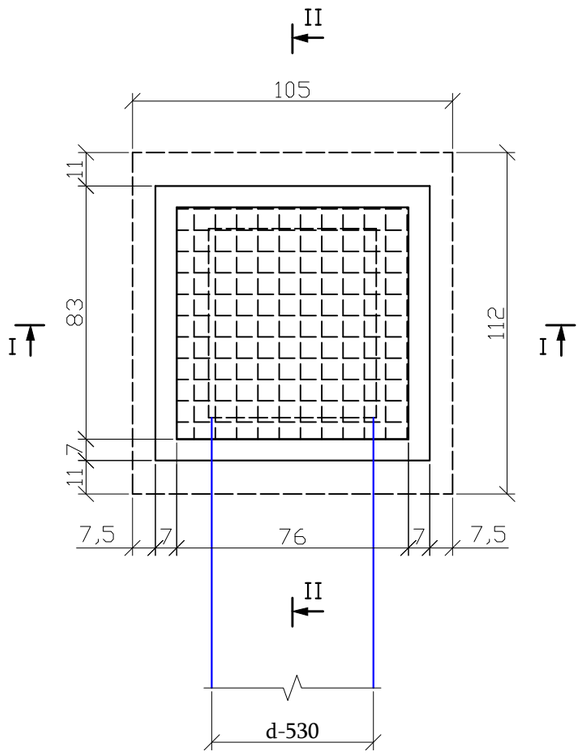

შენიშვნა:
1. ნახაზზე ყველა ზომა მოცემულია სმ-ში
2. სანიაღვრე ძელის მოწყობის სამუშაოთა მოცულობები მოცემულია შესაბამის მუშა უწყისში

შპს „საქგზამეცნიერება“	აღგილობრივი მნიშვნელობის მესტიის ცენტრი–აეროპორტი–წრნიაშის საავტომობილო გზის (კმ 1 - კმ 4) მონაკვეთის სარეაბილიტაციო სამუშაოები	ნახ. №5-2
	სანიაღვრის კონსტრუქცია ცხაურით	მასშ. 1:20

არსებული კედლის ფასადი (ხედი მდინარის მხრიდან)
მას. 1:200

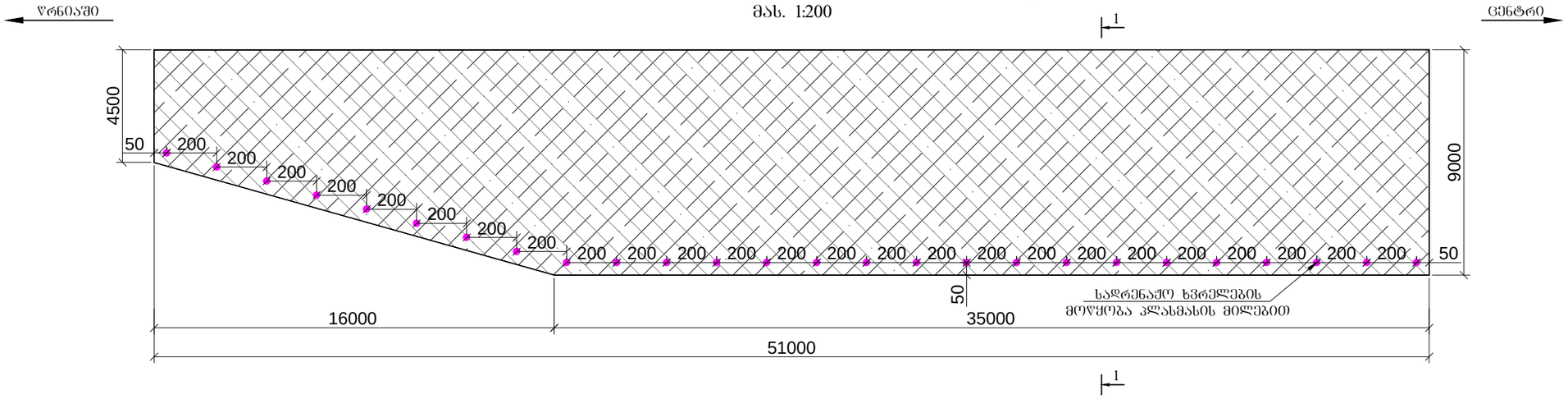

კვეთი I-I. ფრაგმენტი
მას. 1:50

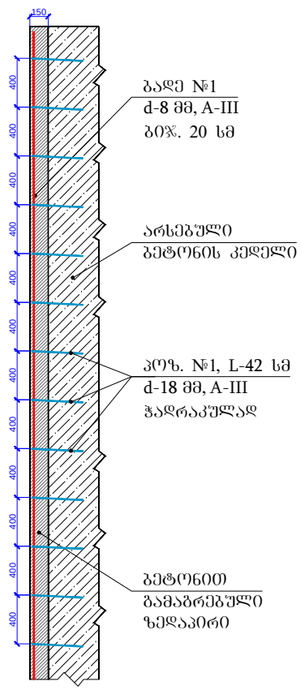

კედლის ფასადის დაარმატურების ფრაგმენტი
მას. 1:50

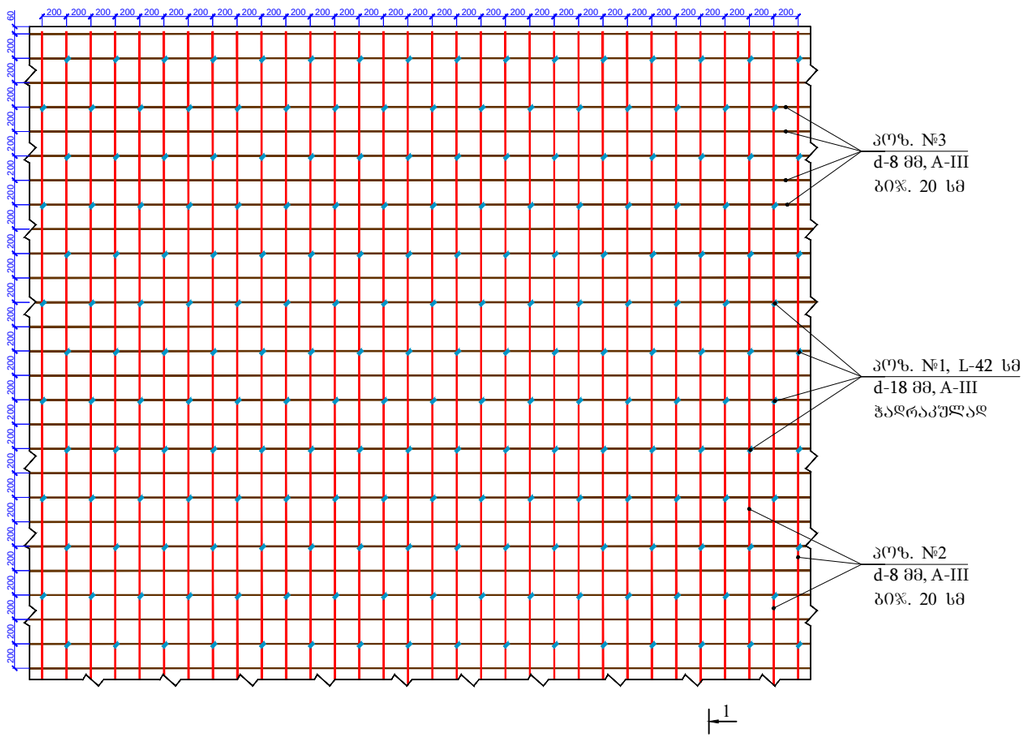

მასალათა ამონაკრები მთლიან კედელზე

	პოზიცია	ესკიზი მმ	დიამეტრი მმ	სიგრძე მმ	რაო-ბა ცალი	საერთო სიგრძე მ	1 გრძ.მ-ს წონა კგ	მთლიანი წონა კგ
1	2	3	4	5	6	7	8	9
ცალკე ლერი	1	420	18 A-III	420	2581	1084.02	2.000	2168.04
ბადე №1	2	892-446	8 A-III	892-446	255	2095	0.395	827.53
	3	5092-3531	8 A-III	5092-3531	45	2112	0.395	834.24
ჯამში								3829.81
შესაკრავი მავთული და გადანაჭრელები 2.5%								95.75
სულ								3925.56
ბეტონის მოცულობა B22.5 F200 W6 V=70 მ³								
ეპოქსიტის მასტიკა დეროების სამონტაჟოდ – 310 კგ								

შენიშვნა:
1. ნახაზზე ზომები მოცემულია მმ-ში
2. კედლის მოწყობის სამუშაოთა მოცულობები მოცემულია შესაბამის მუშა უწყისში
3. ბეტონის დამცავი ფენის სისქე შეადგენს 3-4 სმ-ს

შპს „საქგზამეცნიერება“	აღგილობრივი მნიშვნელობის მესტიის ცენტრი–აეროპორტი–წრნიაშის საავტომობილო გზის (კმ 1 - კმ 4) მონაკვეთის სარეაბილიტაციო სამუშაოები	ნახ. №6
	პკ 0+00-დან – პკ 0+51-მდე არსებული ბეტონის ძვეელა საყრდენი კედლის შეკეთება	მასშტაბი

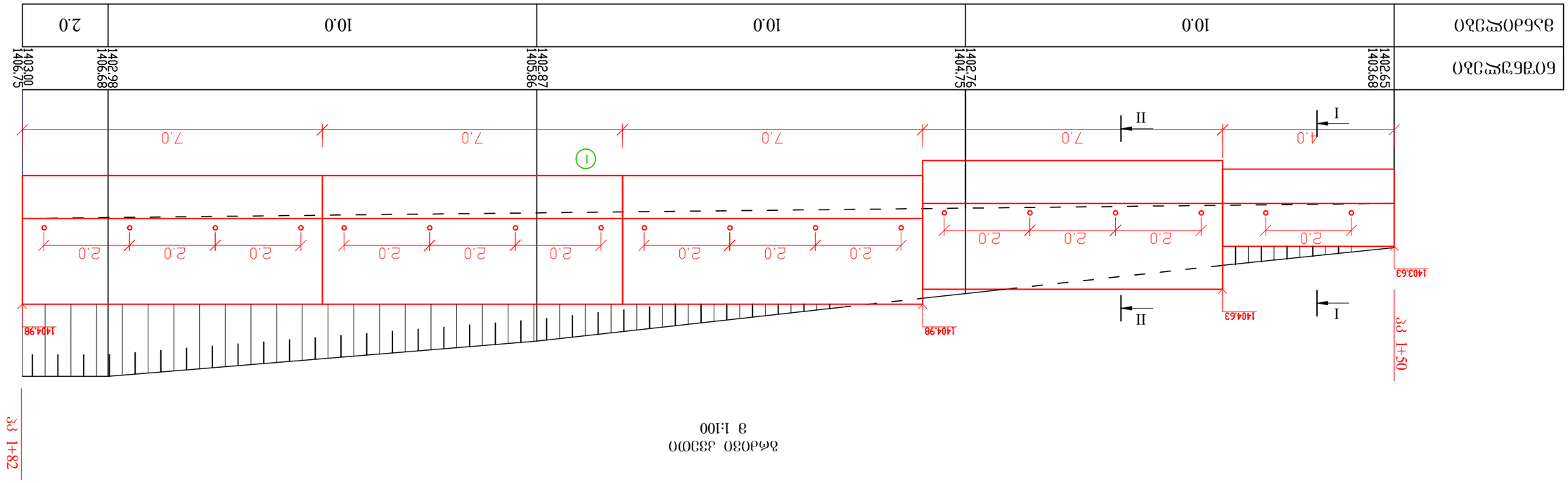

Ведомость дефектных участков
а 1:50

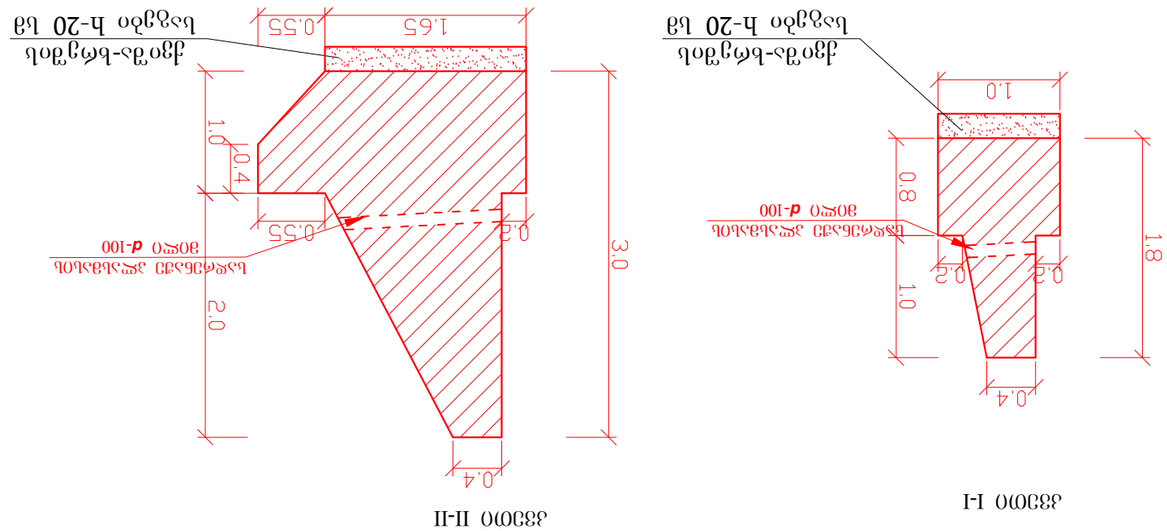

Узел I-I

Узел II-II

а 1:50

Примечание:
1.Дорожное ремонтное основание 3.503.1-67.0 выполнить

ГКУ "Дирекция по строительству и эксплуатации автомобильных дорог"	Ремонтное основание дорожной одежды 10%-ная дефектная ведомость (км 1 - км 4) автомобильной дороги Кзылорда-Туркестан-Шымкент-Ташкент (км 1+50-км 56 – км 1+82-км 56) Ведомость дефектных участков Узел I-I Узел II-II Примечание:
Лист № 7-1	Всего листов

	ТОО „Казгипроводхозстрой“	Жол өткелдерінің автомобиль бағытындағы қозғалысты ұйымдастыру жобасы
	Жол өткелдерінің автомобиль бағытындағы қозғалысты ұйымдастыру жобасы (жол 1 - жол 4) әжімсаздарының сызбалары	Сызба № 7-2
	Жол 2+79-ға сәйкес – жол 3+03-ші аралық жол өткелдің бағытындағы жолдың жиегінің сызбасы	Жалғанған

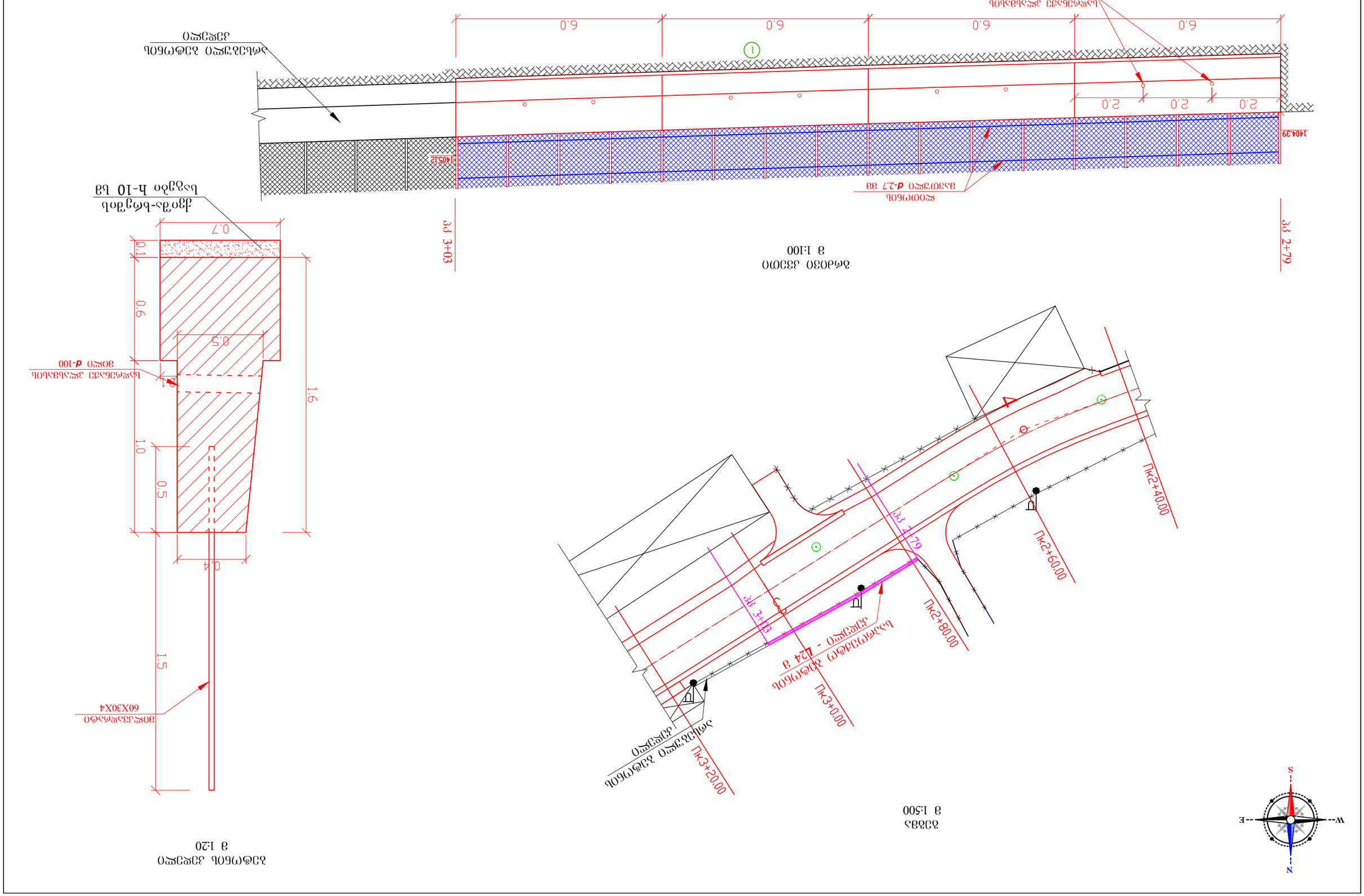
Жол өткелдің жиегінің сызбасы
Ж 1:20
Жолдың жиегінің сызбасы
Ж 1:100
Жолдың жиегінің сызбасы
Ж 1:500
Жол 2+79
Жол 3+03
Пк2+40.00
Пк2+60.00
Пк2+80.00
Пк3+00.00
Пк3+20.00
Жол 2+79
Жол 3+03
Жолдың жиегінің сызбасы - Д24 ж
Жолдың жиегінің сызбасы
Жол 2+79
Жол 3+03

სიტუაციური გეგმა

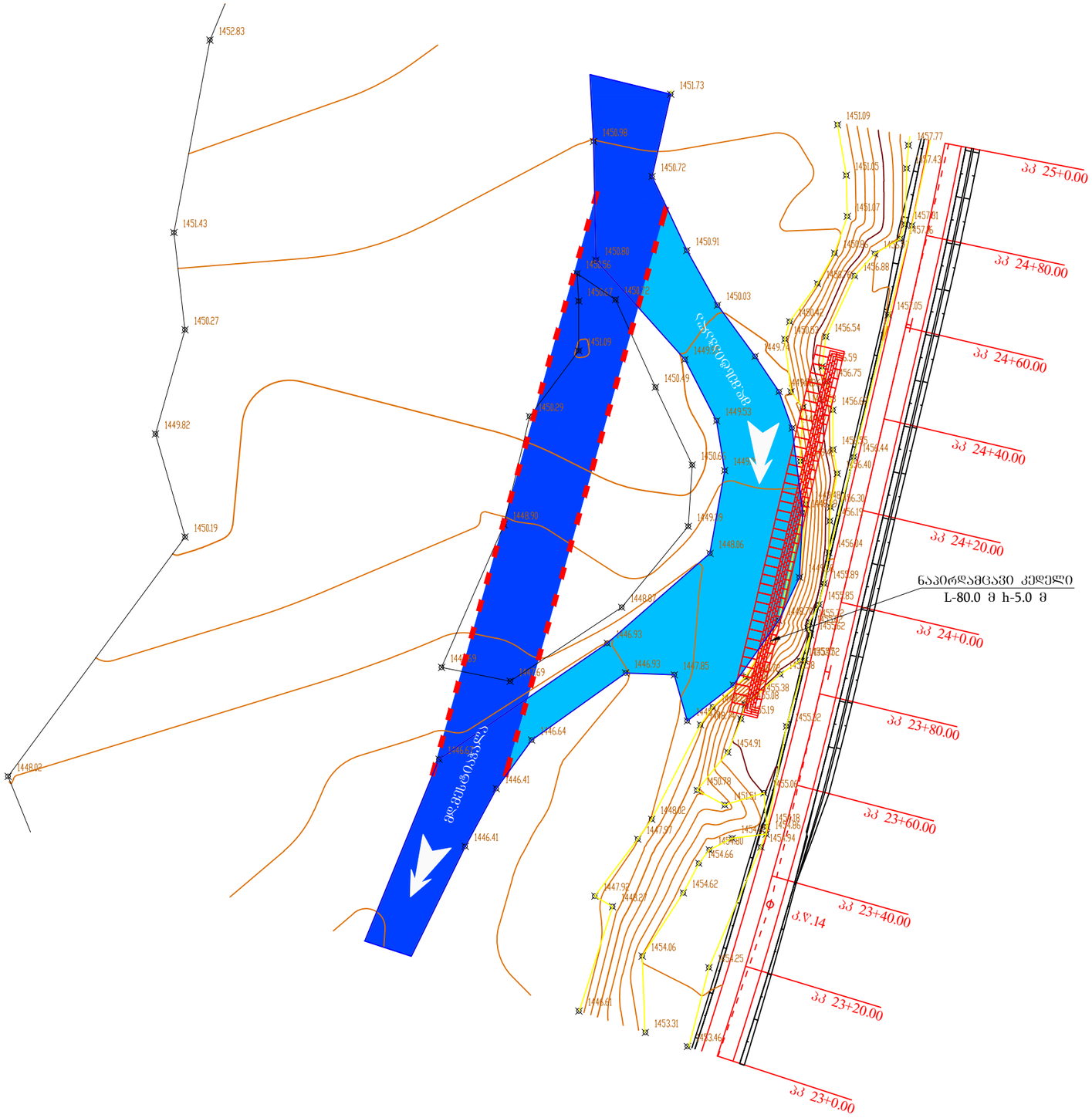

შპს „საქგზამეცნიერება“	ადგილობრივი მნიშვნელობის მესტიის ცენტრი-აეროპორტი-ურნიაშის საავტომობილო გზის კმ 1+000 - კმ 4+000 მონაკვეთის სარეაბილიტაციო სამუშაოები	ნახ. № 8-1
	ნაპირდამცავი კედლის მოწყობა გაბიონებით პკ 23+72 – პკ 24+52 სიტუაციური გეგმა	მასშტაბი 1:1000

საპროექტო გაბიონის ნაპირგამაგრებელი კედლის შესახები
კმ 23+72 – კმ 24+52 (მარცხენა მხარე, 80 მრძ.მ)

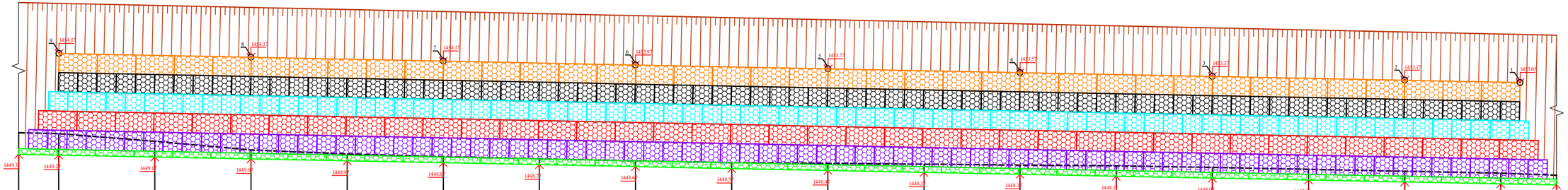

კედლის წამგამლების მახასიათებლები

წერტილის №	UTM კოორდინატები	
	X	Y
1	316905.3512	4769964.8557
2	316906.7410	4769970.6925
3	316909.0574	4769980.4202
4	316911.3739	4769990.1485
5	316913.6903	4769999.8763
6	316916.0068	4770009.6045
7	316918.3232	4770019.3324
8	316920.6397	4770029.0605
9	316922.9561	4770038.7885

მასშტაბი.
კოორდინატებში 1:100
ვერტიკალურში 1:100

	მანძილები	1	2.1	5.0	5.0	5.0	5.0	5.0	5.0	5.0	5.0	5.0	5.0	5.0	5.0	5.0	5.0	5.0	5.0	5.0	5.0	5.0	5.0	2.9
	კედლის ფასის ნიშნულები	2	—	1454.57	1454.47	1454.37	1454.27	1454.17	1454.07	1453.97	1453.87	1453.77	1453.67	1453.57	1453.47	1453.37	1453.27	1453.17	1453.07	—
	კედლის საპროექტო ძირის ნიშნულები	3	1449.31	1449.27	1449.17	1449.07	1448.97	1448.87	1448.77	1448.67	1448.57	1448.47	1448.37	1448.27	1448.17	1448.07	1447.97	1447.87	1447.77	1447.71
	ადგილმდებარეობა	4	1450.44	1450.39	1450.29	1450.19	1450.09	1449.99	1449.89	1449.79	1449.69	1449.59	1449.49	1449.39	1449.29	1449.19	1449.09	1448.99	1448.89	1448.82
	მანძილები	5	2.1	5.0	5.0	5.0	5.0	5.0	5.0	5.0	5.0	5.0	5.0	5.0	5.0	5.0	5.0	5.0	5.0	2.9
	პიკეტები, პროფილები	6	24+52.1	24+50.0	24+45.0	24+40.0	24+35.0	24+30.0	24+25.0	24+20.0	24+15.0	24+10.0	24+5.0	24+0.0	23+95.0	23+90.0	23+85.0	23+80.0	23+75.0	23+72.1

შენიშვნა:

1. ნაპირზე კედლა ზღუდა მოეწყობოდეს მშენებლობ.
2. გაბიონის ფუძისაზე საპროექტოსაგან და ბალთე კუთხეები მოეწყობოდეს ცალკე ნახაზებზე
3. გაბიონის კედლის პროფილებიგადაეცემა მოეწყობოდეს სიტუაციურ გეგმაზე
4. გაბიონის კედლი მოეწყობოდეს 2%-იან ფაფარ ქანდაზე, პროგაბერის პროფილით

მეშენლობა:

ხრეშოვანი ეროვნული 10%-ზეტ კაკარის ნანარეგანთ ქვიშის შეზავებული 6^{B} ჯგ. III კატ. p-1.95 ტ/მ³ φ-35° C-0.1 კგ/სმ² Rc-8.0 კგ/სმ²

შპს „საპროექტო ბიურო“	კონფიდენციალური მონაცემების მქონე ობიექტის: ავტომაგისტრალ ფოთი-ზუგდიდი-ენგური-ჩხალეთის საავტომობილო გზის კმ 1+000 - კმ 4+000 მონაკვეთის სოფლისთვისებური ადგილმდებარეობის ფოტოგეგმა	ნახ. № 8-2
	საპროექტო კედლის მოეწყობა გაბიონებით კმ 23+72 – კმ 24+52 (მარცხენა)	მასშტაბი 1:100

გაბიონის ყუთების განლაგების სქემა

ფ ა ს ა დ ი

(ყრილი ნაჩვენები არ არის)

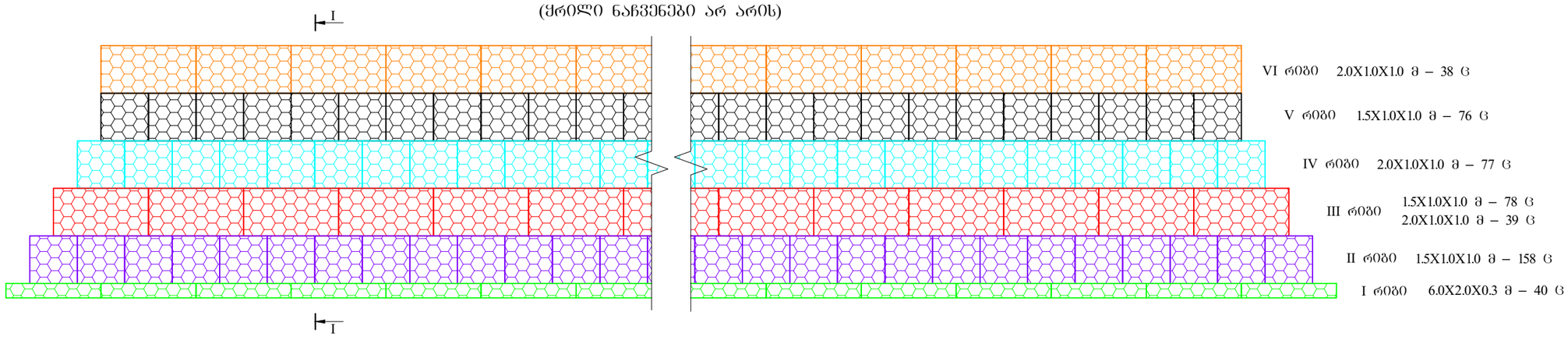

გაბიონის ყუთი I რიგისათვის

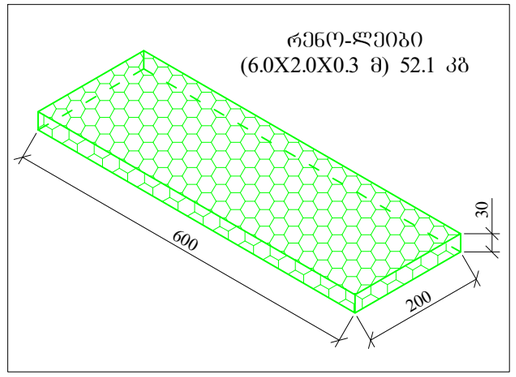

გაბიონის ყუთი II რიგისათვის

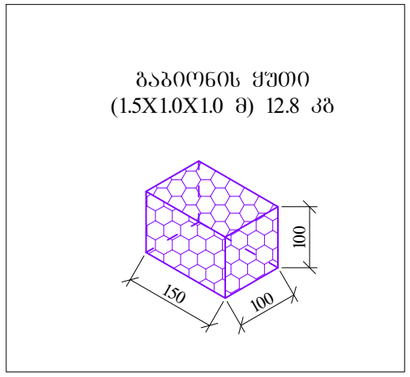

გაბიონის ყუთი III რიგისათვის

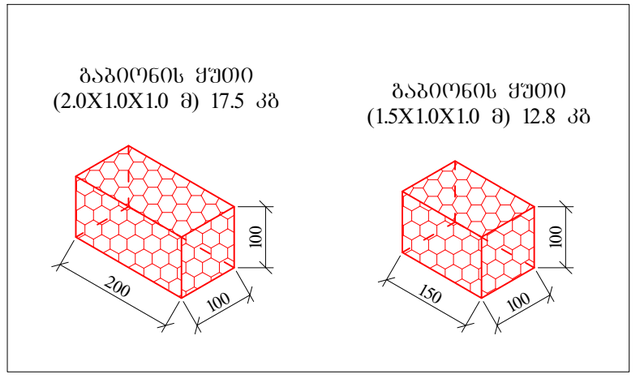

გაბიონის ყუთი IV რიგისათვის

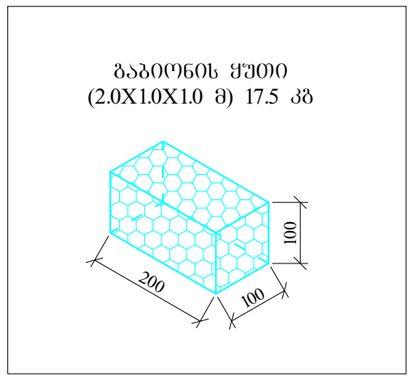

გაბიონის ყუთი V რიგისათვის

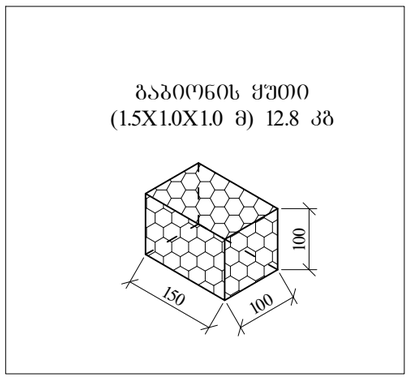

გაბიონის ყუთი VI რიგისათვის

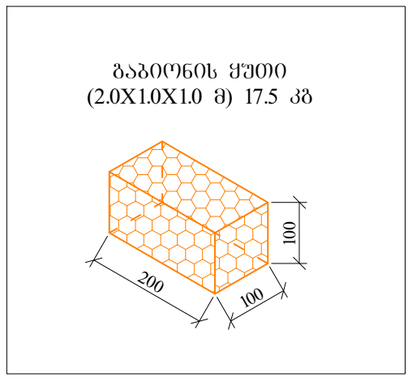

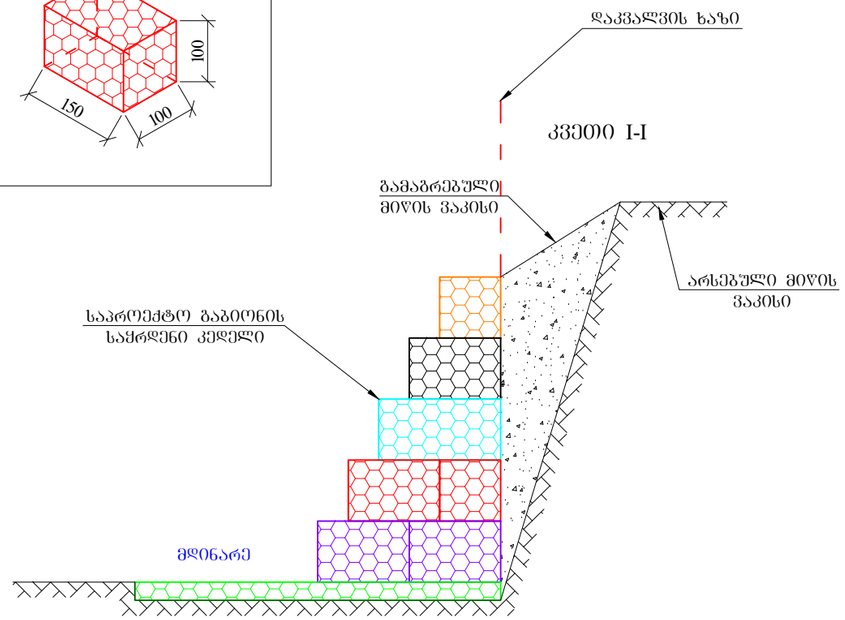

შენიშვნა:

1. ნახაზზე ზომები მოცემულია სანტიმეტრებში.
2. გაბიონის ყუთების ბეგმა და განფენა მოცემულია ცალკე ნახაზებზე
3. გაბიონის კედლის ადგილმდებარეობა მოცემულია სიტუაციურ ბეგმაზე

შპს „საქგზამეცნიერება“	ადგილობრივი მნიშვნელობის მესტიის ცენტრი-აეროპორტი-ურნიაშის საავტომობილო გზის კმ 1+000 - კმ 4+000 მონაკვეთის სარეაბილიტაციო სამუშაოები	ნახ. № 8-3
	ნაპირდამცავი კედლის მოწყობა გაბიონებით პკ 23+72 – პკ 24+52 (გაბიონის ყუთების განლაგების სქემა)	მასშტაბი 1:100

გ ე ბ მ ა

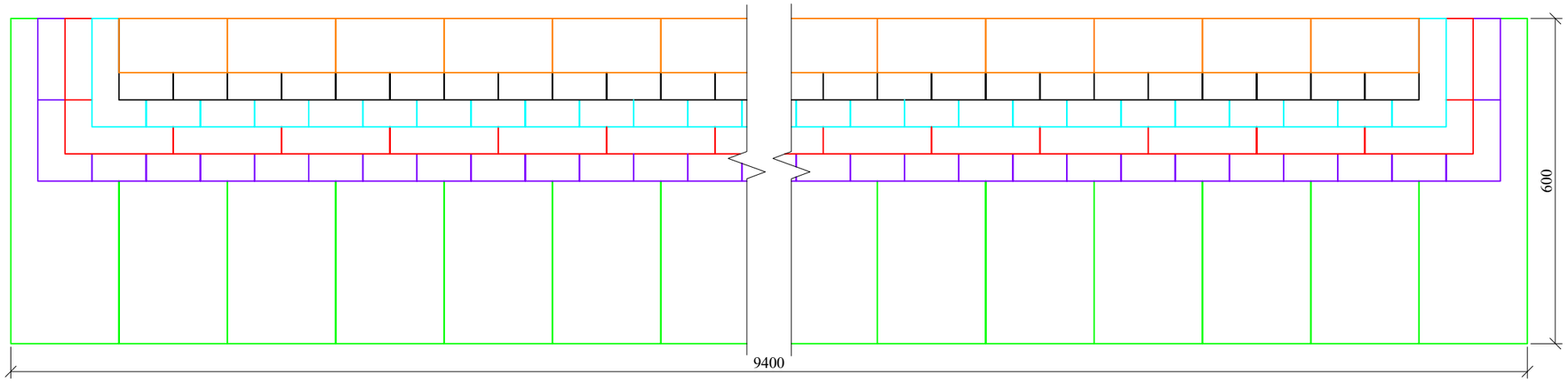

ბ ა ნ ფ ე ნ ა

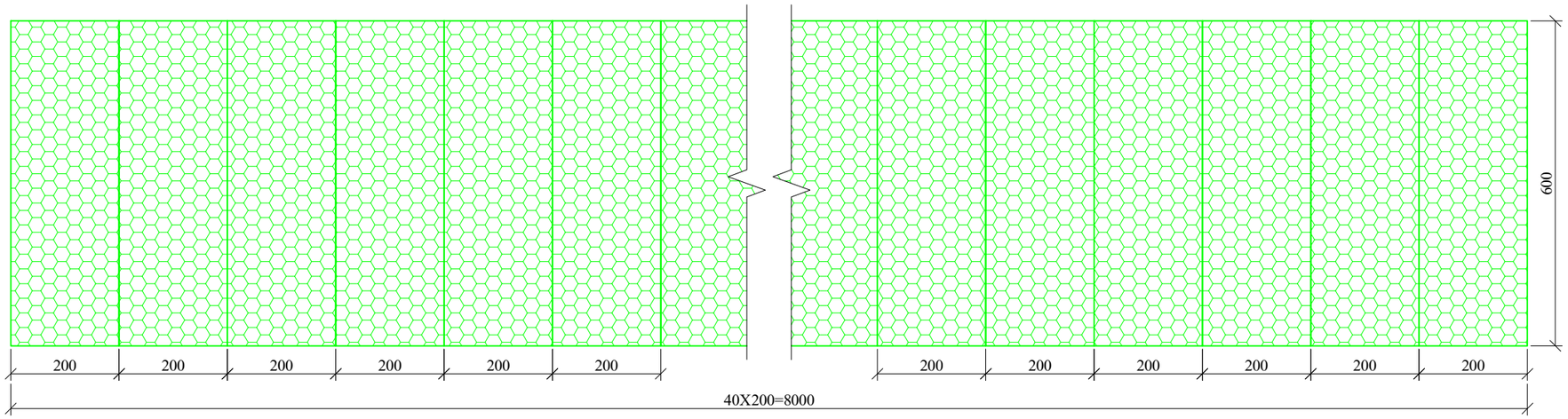

I რიგი 6.0X2.0X0.3 მ – 40 ც

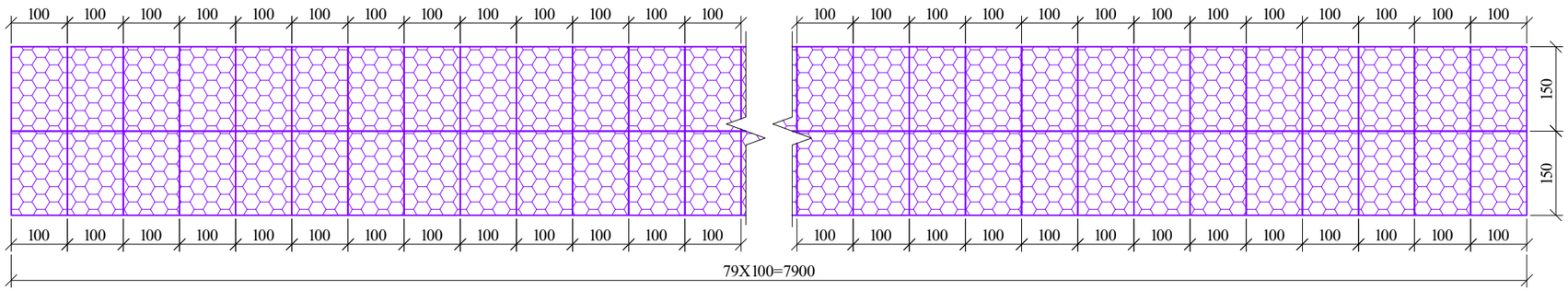

II რიგი 1.5X1.0X1.0 მ – 158 ც

შენიშვნა:

1. ნახაზზე ზომები მოცემულია სანტიმეტრებში.
3. გაბიონის კედლის ადგილმდებარეობა მოცემულია სიტუაციურ გეგმაზე

შპს „საქზამეცნიერება“	ადგილობრივი მნიშვნელობის მესტიის ცენტრი-აეროპორტი-ურნიაშის საავტომობილო გზის კმ 1+000 - კმ 4+000 მონაკვეთის სარეაბილიტაციო სამუშაოები	ნახ. № 8-4
	ნაპირდამცავი კედლის მოწყობა გაბიონებით პკ 23+72 – პკ 24+52 (ბანფენა)	მასშტაბი 1:100

ბ ა ნ ფ ე ნ ა

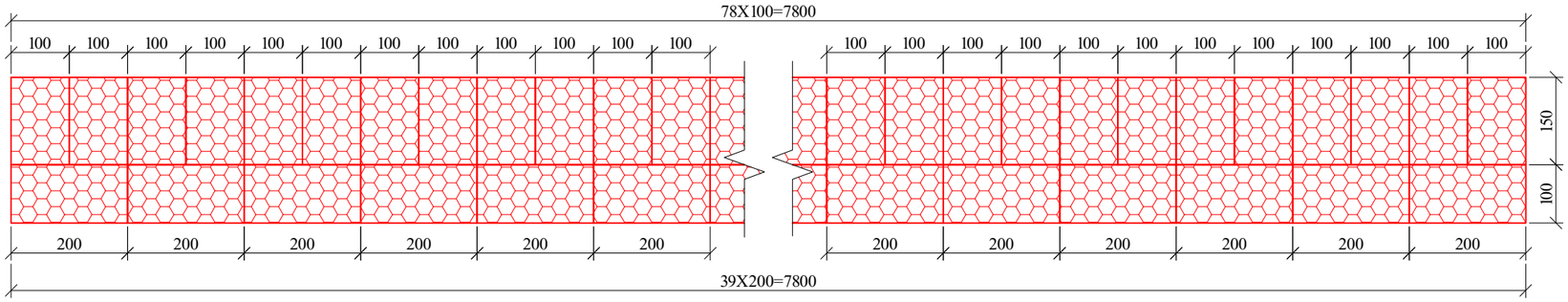

III რიბი 1.5X1.0X1.0 მ – 78 ც
2.0X1.0X1.0 მ – 39 ც

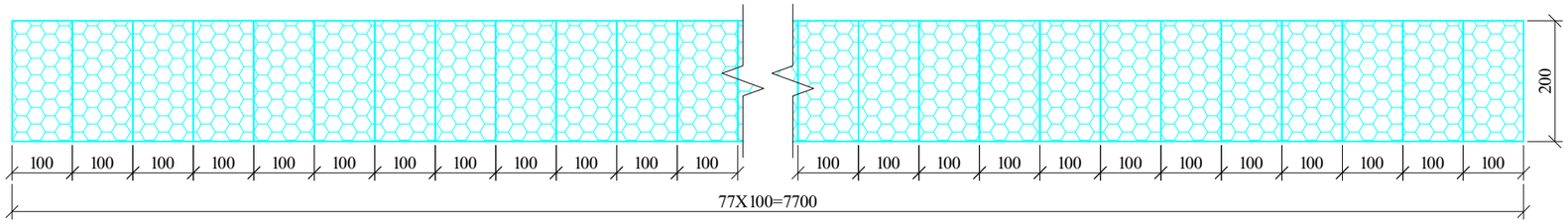

IV რიბი 2.0X1.0X1.0 მ – 77 ც

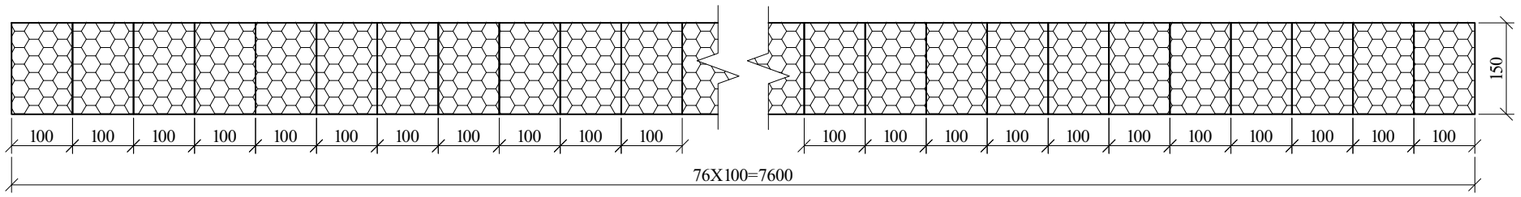

V რიბი 1.5X1.0X1.0 მ – 76 ც

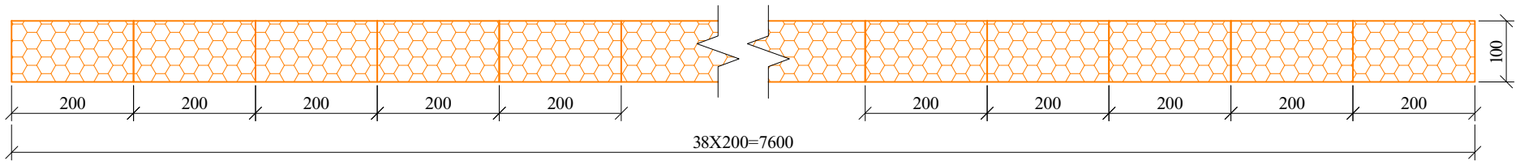

VI რიბი 2.0X1.0X1.0 მ – 38 ც

შენიშვნა:

1. ნახაზზე ზომები მოცემულია სანტიმეტრებში.
3. გაბიონის კედლის ადგილმდებარეობა მოცემულია სიტუაციურ გეგმაზე

შპს „საქგზამეცნიერება“	ადგილობრივი მნიშვნელობის მესტიის ცენტრი-აეროპორტი-წრნიაშის საავტომობილო გზის კმ 1+000 - კმ 4+000 მონაკვეთის სარეაბილიტაციო სამუშაოები	ნახ. № 8-5
	ნაპირდამცავი კედლის მოწყობა გაბიონებით პკ 23+72 – პკ 24+52 (ბანფენა)	მასშტაბი 1:100

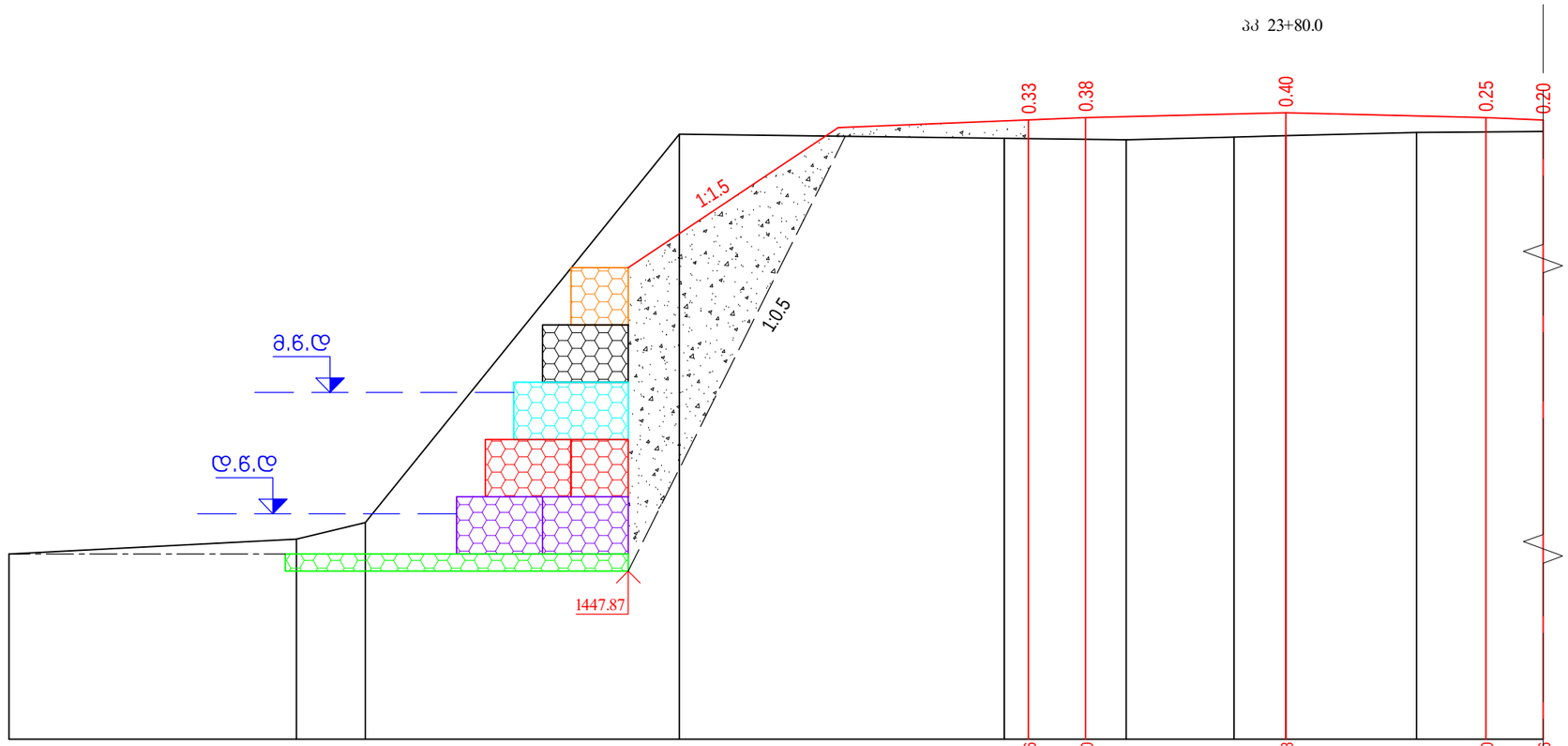

მასშტაბი.
ჰორიზონტალური 1:100
ვერტიკალური 1:100

საპროექტო მონაცემები	ნიშნულები, მ.										1455.76	1455.80	1455.88	1455.80	1455.76
	მანძილები, მ.										40.0 / 1.0	25.0	3.5 / 3.5	25.0	40.0 / 1.0
ფაქტიური მონაცემები	ნიშნულები, მ.	1448.17		1448.43	1448.72		1455.51		1455.44	1455.41	1455.46	1455.48		1455.54	
	მანძილები, მ.		5.0	1.2		5.5		5.7		2.1	1.9	0.9	2.3		

გეოლოგია:
ხრეშოვანი გრუნტი 10%-მდე კაჭარის ჩანართებით ქვიშის შემავსებლით $6^{Б}$ ჯგ. III კატ. ρ-1.95 ტ/მ^3 φ-35° C-0.1 კგ.ძ/სმ^2 R_0-8.0 კგ.ძ/სმ^2

შენიშვნა:
1. ნახაზზე ყველა ზომა მოცემულია მ-ში
2. გაბიონების მოწყობის სამუშაოთა მოცულობები მოცემულია შესაბამის მუშა უწყისში

შპს „საქგზამეცნიერება“	აღმოსავლეთ მნიშვნელობის მესტიის ცენტრი-აეროპორტი-წრნიაშის საავტომობილო გზის კმ 1+000 - კმ 4+000 მონაკვეთის სარეაბილიტაციო სამუშაოები	ნახ. № 8-6
	ნაპირდამცავი კედლის მოწყობა გაბიონებით პკ 23+72 – პკ 24+52	მასშტაბი 1:100

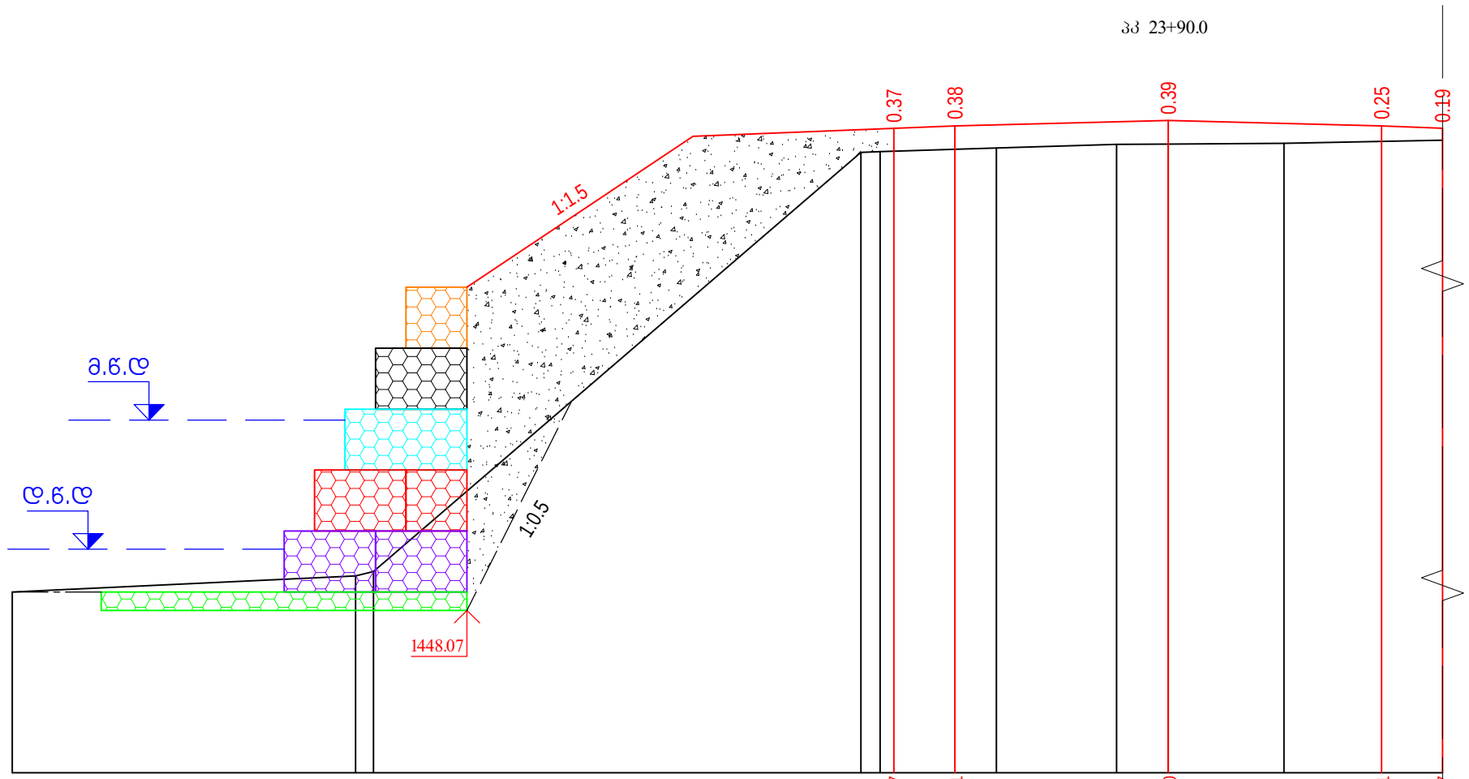

მასშტაბი.
ჰორიზონტალური 1:100
ვერტიკალური 1:100

საპროექტო მონაცემები	ნიშნულები, მ.												1455.97	1456.01		1456.10		1456.01	1455.97
	მანძილები, მ.												40.0 / 1.0	25.0		3.5	3.5	25.0	40.0 / 1.0
ფაქტიური მონაცემები	ნიშნულები, მ.	1448.37			1448.63	1448.70			1455.57	1455.59	1455.65		1455.71	1455.71	1455.73			
	მანძილები, მ.		5.6		0.3		8.0		0.3		1.9	2.0	0.8	1.9				

გეოლოგია:
ხრეშოვანი გრუნტი 10%-მდე კაჭარის ჩანართებით ქვიშის შემავსებლით $6^{Б}$ ჯგ. III კატ. ρ-1.95 ტ/მ^3 φ-35° C-0.1 კგ.ძ/სმ^2 R_o-8.0 კგ.ძ/სმ^2

შენიშვნა:
1. ნახაზზე ქვედა ზომა მოცემულია მ-ში
2. გაბიონების მოწყობის სამუშაოთა მოცულობები მოცემულია შესაბამის მუშა უწყისში

შპს „საქბზამეცნიერება“	აღგილობრივი მნიშვნელობის მესტიის ცენტრი-აეროპორტი-ურნიაშის საავტომობილო გზის კმ 1+000 - კმ 4+000 მონაკვეთის სარეაბილიტაციო სამუშაოები	ნახ. № 8-7
	ნაპირდამცავი კედლის მოწყობა გაბიონებით პკ 23+72 – პკ 24+52	მასშტაბი 1:100

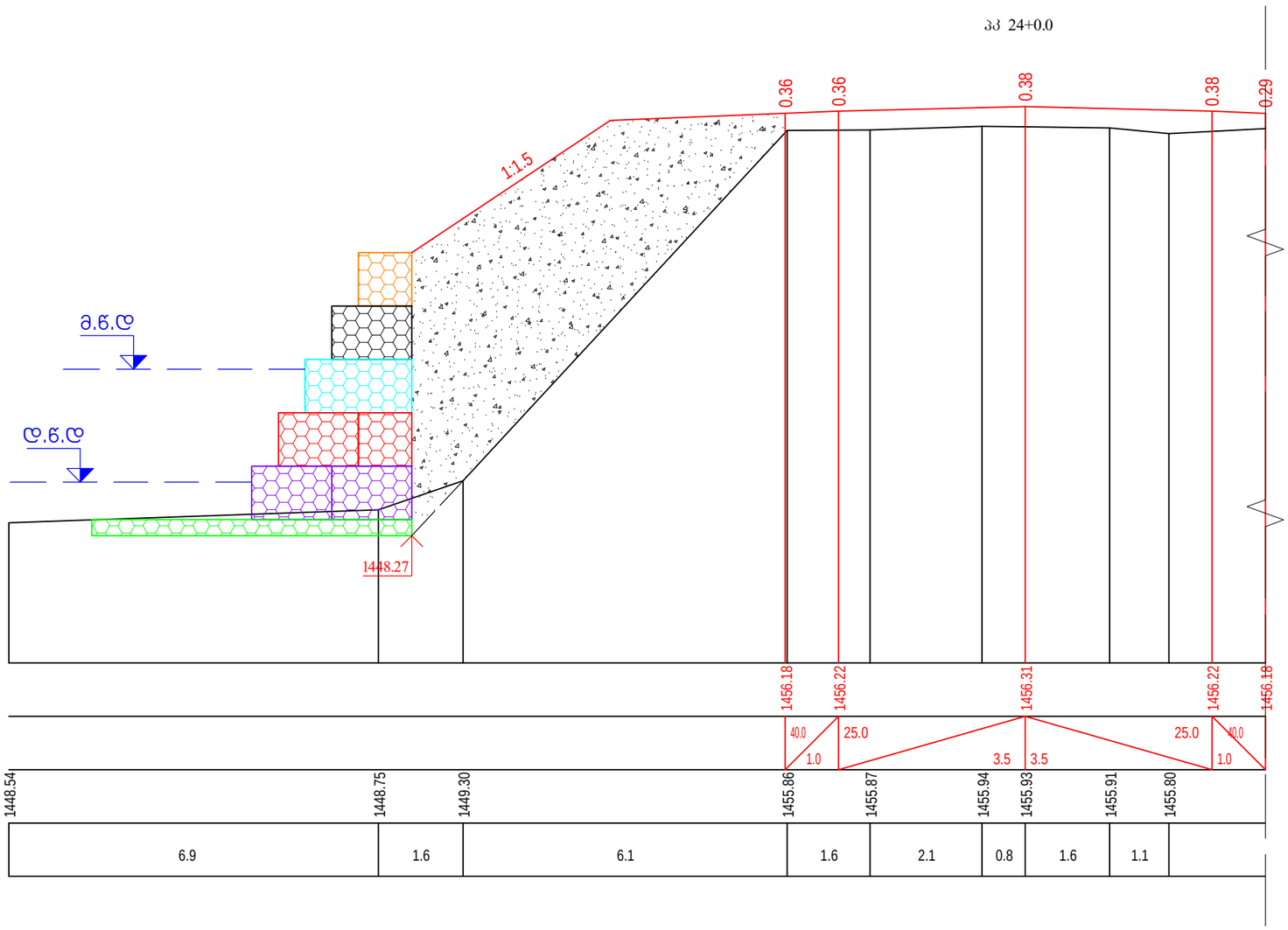

მასშტაბი.
ჰორიზონტალური 1:100
ვერტიკალური 1:100

საპროექტო მონაცემები	ნიშნულები, მ.	1456.18; 1456.22; 1456.31; 1456.22; 1456.18
	მანძილები, მ.	40.0; 1.0; 25.0; 3.5; 3.5; 25.0; 1.0; 40.0
ფაქტიური მონაცემები	ნიშნულები, მ.	1448.54; 1448.75; 1449.30; 1455.86; 1455.87; 1455.94; 1455.93; 1455.91; 1455.80
	მანძილები, მ.	6.9; 1.6; 6.1; 1.6; 2.1; 0.8; 1.6; 1.1

ᲒᲔᲝᲚᲝᲒᲘᲐ:
ხრეშოვანი გრუნტი 10%-მდე კაჭარის ჩანართებით ქვიშის შემავსებლით 6ᴱ ჯგ. III კატ. ρ-1.95 ტ/მ³ φ-35° C-0.1 კგ.ძ/სმ² R_0-8.0 კგ.ძ/სმ²

ᲨᲔᲜᲘᲨᲕᲜᲐ:
1. ნახაზზე ყველა ზომა მოცემულია მ-ში
2. გაბიონების მოწყობის სამუშაოთა მოცულობები მოცემულია შესაბამის მუშა უწყისში

შპს „საქგზამეცნიერება“	ადგილობრივი მნიშვნელობის მესტიის ცენტრი-აეროპორტი-წრნიაშის საავტომობილო გზის კმ 1+000 - კმ 4+000 მონაკვეთის სარეაბილიტაციო სამუშაოები	ნახ. № 8-8
	ნაპირდამცავი კედლის მოწყობა გაბიონებით პკ 23+72 – პკ 24+52	მასშტაბი 1:100

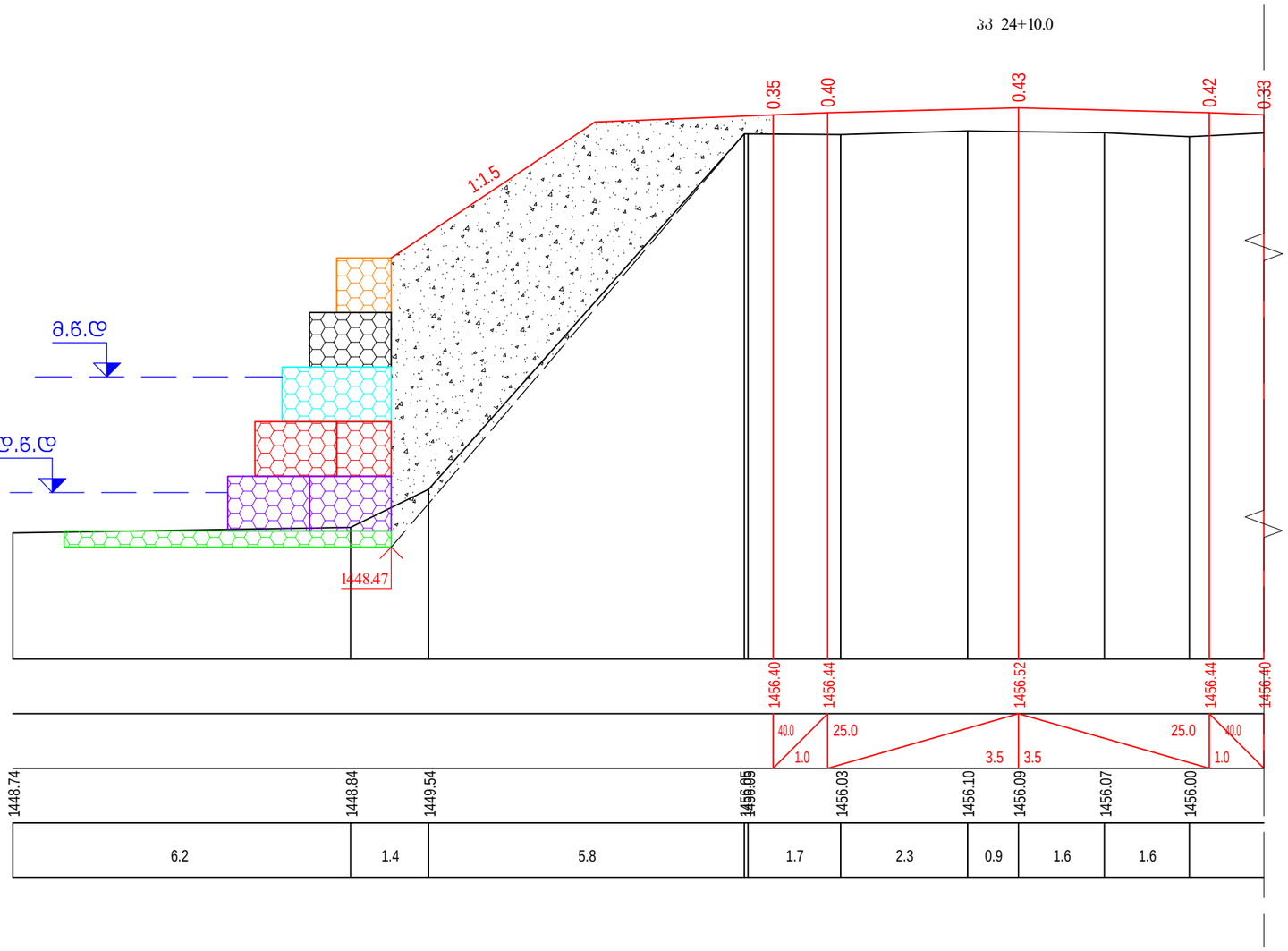

მასშტაბი.
ჰორიზონტალური 1:100
ვერტიკალური 1:100

საპროექტო მონაცემები	ნიშნულები, მ.					1456.40	1456.44	1456.52		1456.44	1456.40
	მანძილები, მ.					40.0 / 1.0	25.0	3.5 / 3.5		25.0	40.0 / 1.0
ფაქტიური მონაცემები	ნიშნულები, მ.	1448.74	1448.84	1449.54	1456.05		1456.03	1456.10	1456.09	1456.07	1456.00
	მანძილები, მ.	6.2	1.4	5.8		1.7	2.3	0.9	1.6	1.6	

გეოლოგია:
ხრეშოვანი გრუნტი 10%-მდე კაჭარის ჩანართებით ქვიშის შემავსებლით $6^{ნ}$ ჯგ. III კატ. ρ-1.95 ტ/მ³ φ-35° C-0.1 კგ.ძ/სმ² R_0-8.0 კგ.ძ/სმ²

შენიშვნა:
1. ნახაზზე ყველა ზომა მოცემულია მ-ში
2. გაბიონების მოწყობის სამუშაოთა მოცულობები მოცემულია შესაბამის მუშა უწყისში

შპს „საქგზამეცნიერება“	ადგილობრივი მნიშვნელობის მესტიის ცენტრი-აეროპორტი-ურნიაშის საავტომობილო გზის კმ 1+000 - კმ 4+000 მონაკვეთის სარეაბილიტაციო სამუშაოები	ნახ. № 8-9
	ნაპირდამცავი კედლის მოწყობა გაბიონებით პკ 23+72 – პკ 24+52	მასშტაბი 1:100

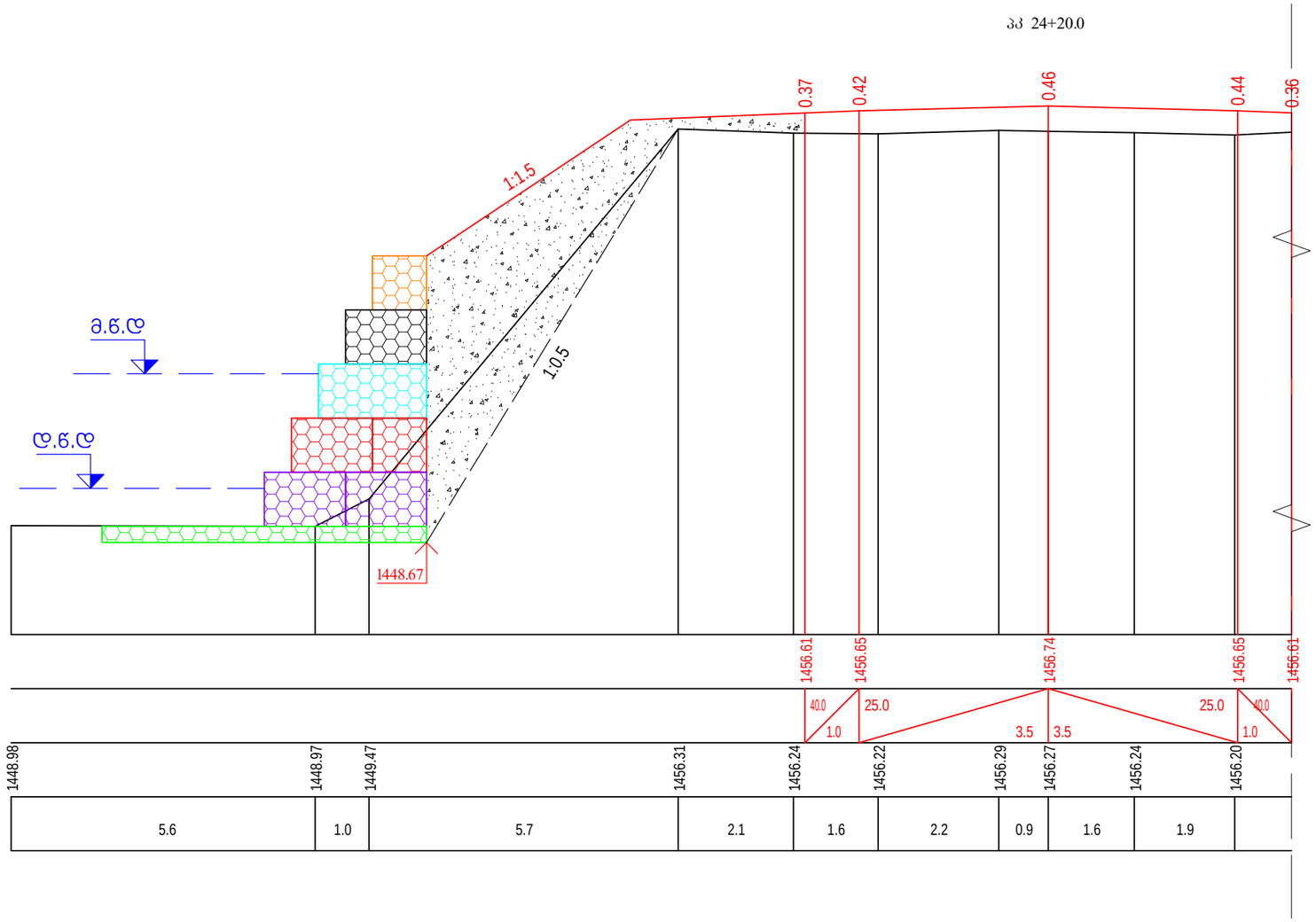

მასშტაბი.
ჰორიზონტალური 1:100
ვერტიკალური 1:100

საპროექტო მონაცემები	ნიშნულები, მ.	
	მანძილები, მ.	
ფაქტიური მონაცემები	ნიშნულები, მ.	1448.98 1448.97 1449.47 1456.31 1456.24 1456.22 1456.29 1456.27 1456.24 1456.20
	მანძილები, მ.	5.6 1.0 5.7 2.1 1.6 2.2 0.9 1.6 1.9

გეოლოგია:
ხრეშოვანი გრუნტი 10%-მდე კაჭარის ჩანართებით ქვიშის შემავსებლით $6^{Б}$ ჯგ. III კატ. ρ-1.95 ტ/მ^3 φ-35° C-0.1 კგ.ძ/სმ^2 R_0-8.0 კგ.ძ/სმ^2

შენიშვნა:
1. ნახაზზე ყველა ზომა მოცემულია მ-ში
2. გაბიონების მოწყობის სამუშაოთა მოცულობები მოცემულია შესაბამის მუშა უწყისში

შპს „საქგზამეცნიერება“	აღმოსავლეთ-დასავლეთის მაგისტრალის ცენტრი-აეროპორტი-ფრინველთა ბაზის საავტომობილო გზის კმ 1+000 - კმ 4+000 მონაკვეთის სარეაბილიტაციო სამუშაოები	ნახ. № 8-10
	ნაპირდამცავი კედლის მოწყობა გაბიონებით პკ 23+72 – პკ 24+52	მასშტაბი 1:100

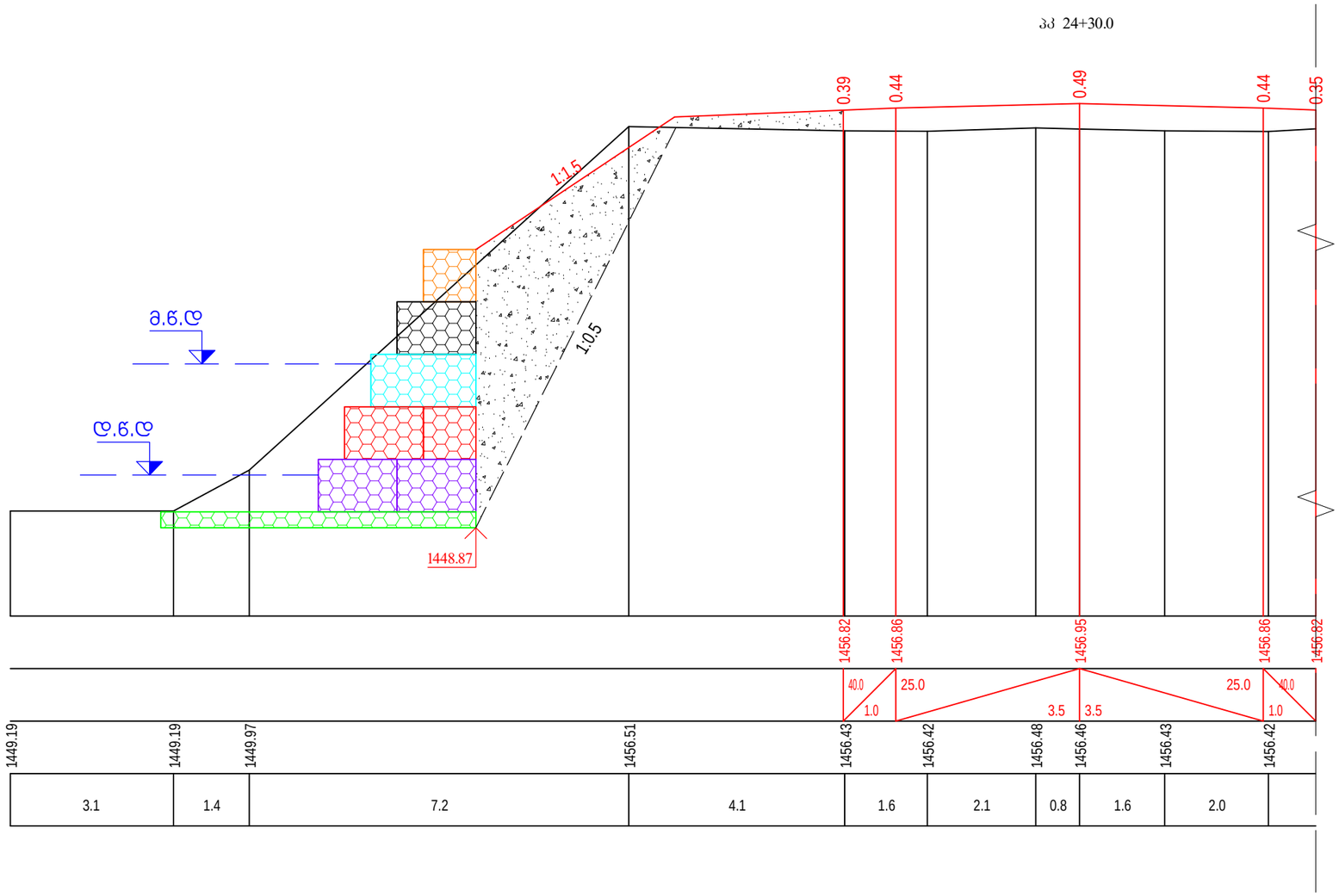

მასშტაბი.
ჰორიზონტალური 1:100
ვერტიკალური 1:100

საპროექტო მონაცემები	ნიშნულები, მ.	
	მანძილები, მ.	
ფაქტიური მონაცემები	ნიშნულები, მ.	1449.19 ; 1449.19 ; 1449.97 ; 1456.51 ; 1456.43 ; 1456.42 ; 1456.48 ; 1456.46 ; 1456.43 ; 1456.42
	მანძილები, მ.	3.1 ; 1.4 ; 7.2 ; 4.1 ; 1.6 ; 2.1 ; 0.8 ; 1.6 ; 2.0

გეოლოგია:
ხრეშოვანი გრუნტი 10%-მდე კაჭარის ჩანართებით ქვიშის შემავსებლით $6^{Б}$ ჯგ. III კატ. ρ-1.95 ტ/მ³ φ-35° C-0.1 კგ.ძ/სმ² R_0-8.0 კგ.ძ/სმ²

შენიშვნა:
1. ნახაზზე ყველა ზომა მოცემულია მ-ში
2. გაბიონების მოწყობის სამუშაოთა მოცულობები მოცემულია შესაბამის მუშა უწყისში

შპს „საქბზამეცნიერება“	აღგილობრივი მნიშვნელობის მესტიის ცენტრი-აეროპორტი-წრნიაშის საავტომობილო გზის კმ 1+000 - კმ 4+000 მონაკვეთის სარეაბილიტაციო სამუშაოები	ნახ. № 8-11
	ნაპირდამცავი კედლის მოწყობა გაბიონებით პკ 23+72 – პკ 24+52	მასშტაბი 1:100

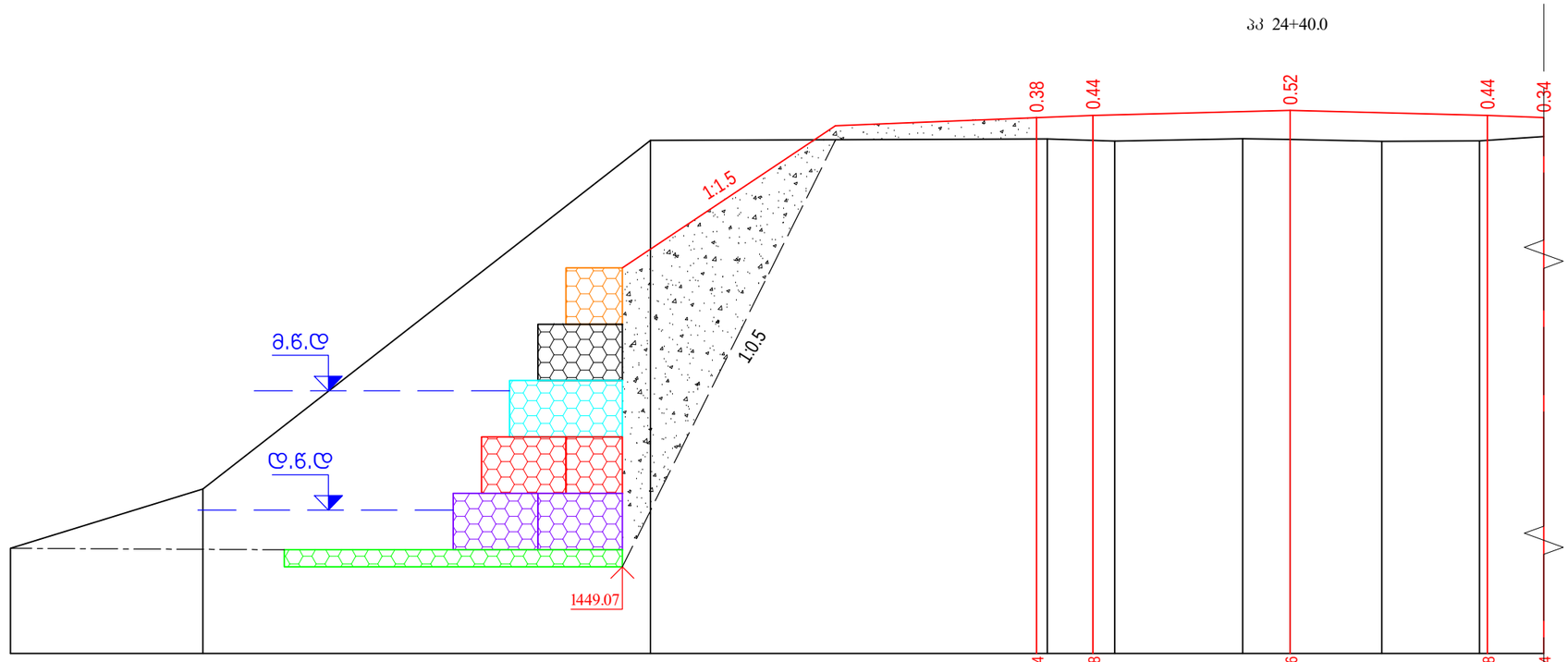

მასშტაბი.
ჰორიზონტალური 1:100
ვერტიკალური 1:100

საპროექტო მონაცემები	ნიშნულები, მ.					1457.04	1457.08		1457.16		1457.08	1457.04
	მანძილები, მ.					40.0 / 1.0	25.0	3.5	3.5	25.0	40.0 / 1.0	
ფაქტიური მონაცემები	ნიშნულები, მ.	1449.42	1450.45	1456.63		1456.66	1456.62	1456.66	1456.65	1456.62	1456.63	
	მანძილები, მ.	3.4	7.9	7.0		1.2	2.3	0.8	1.6	1.7		

გეოლოგია:
ხრეშოვანი გრუნტი 10%-მდე კაჭარის ჩანართებით ქვიშის შემავსებლით $6^{Б}$ ჯგ. III კატ. ρ-1.95 ტ/მ^3 φ-35° C-0.1 კგ.ძ/სმ^2 R_0-8.0 კგ.ძ/სმ^2

შენიშვნა:
1. ნახაზზე ყველა ზომა მოცემულია მ-ში
2. გაბიონების მოწყობის სამუშაოთა მოცულობები მოცემულია შესაბამის მუშა უწყისში

შპს „საქგზამეცნიერება“	აღმოსავლეთ მნიშვნელობის მესტიის ცენტრი-აეროპორტი-წრნიაშის საავტომობილო გზის კმ 1+000 - კმ 4+000 მონაკვეთის სარეაბილიტაციო სამუშაოები	ნახ. № 8-12
	ნაპირდამცავი კედლის მოწყობა გაბიონებით პკ 23+72 – პკ 24+52	მასშტაბი 1:100

ფასადი

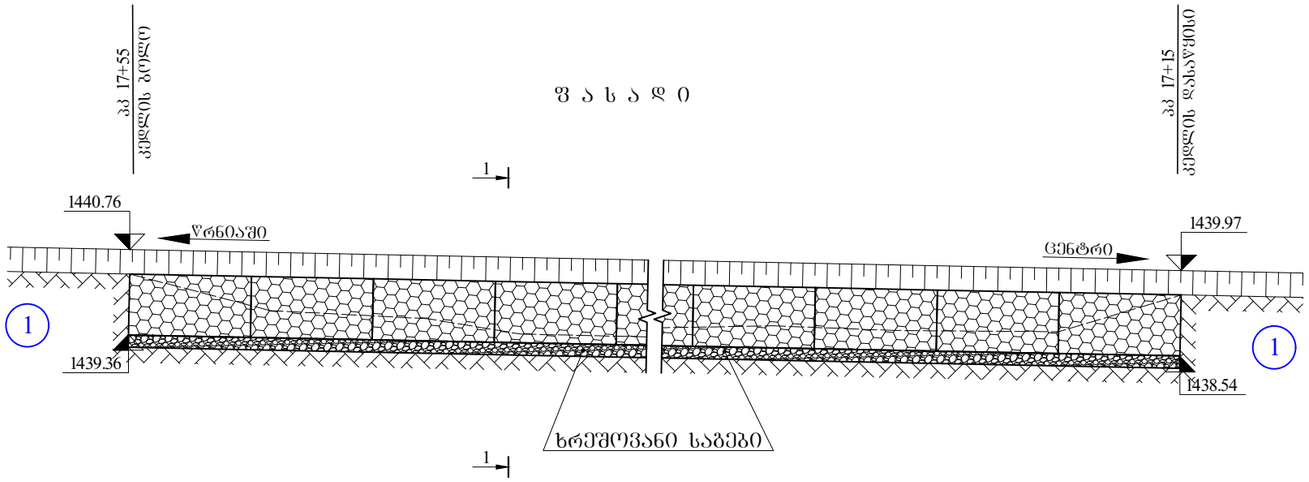

გეგმა

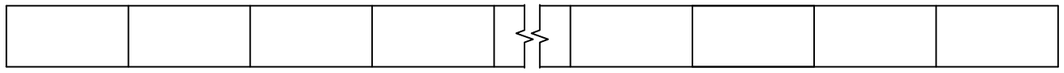

კვეთი I-I

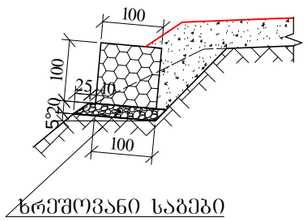

განფენა

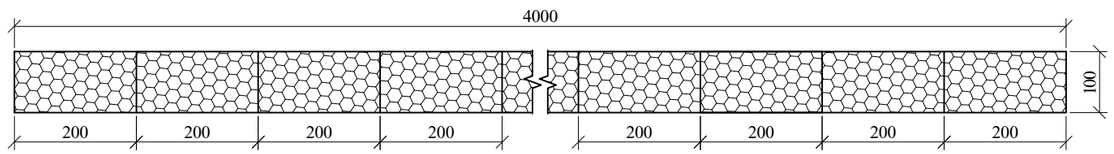

გეოლოგია:

1. ხრეშოვანი გრუნტი 10%-მდე კაჭარის ჩანართებით, ქვიშის შემავსებლით $\sigma^{E}_{ჯგ.}$ III კატ. P=1.95 გ/სმ³ φ=35⁰ C=0.01 კგძ/სმ² R=8 კგძ/სმ²

შპს „საქგზამეცნიერება“	აღგილობრივი მნიშვნელობის მესტიის ცენტრი–აეროპორტი–წრნიაშის საავტომობილო გზის (კმ 1 - კმ 4) მონაკვეთის სარეაბილიტაციო სამუშაოები	ნახ. № 9-1
	გაბიონის ძვედა საყრდენი კედელი პკ 17+15-დან – პკ 17+55-მდე	მასშტაბი 1:100

შენიშვნა:
1. ნახაზზე ყველა ზომა მოცემულია სმ-ში, ხოლო ნიშნული მ-ში
2. გაბიონების მოწყობის სამუშაოთა მოცულობები მოცემულია შესაბამის მუშა უწყისში

ფასადი

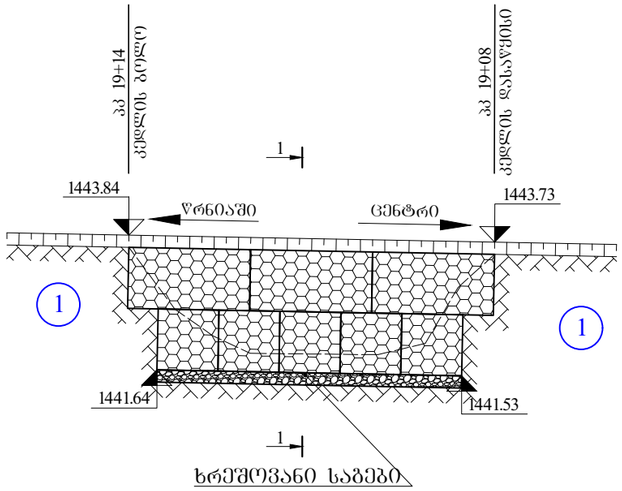

კვეთი 1-1

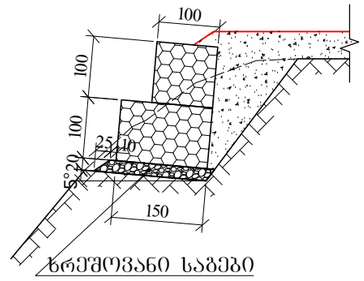

ბ ე ბ მ ა

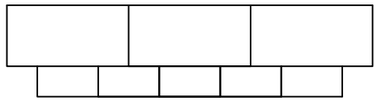

გ ა ნ ფ ე ნ ა

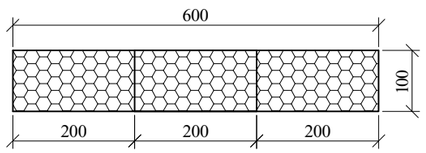

I რიგი

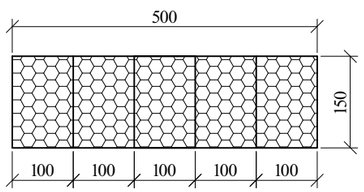

II რიგი

გეოლოგია:

1. ხრეშოვანი გრუნტი 10%-მდე კაჭარის ჩანართებით, ქვიშის შემავსებლით δ^{E} ჯგ. III კატ. P=1.95 გ/სმ^3 $\varphi=35^0$ C=0.01 კგძ/სმ^2 R=8 კგძ/სმ^2

შენიშვნა:
1. ნახაზზე ყველა ზომა მოცემულია სმ-ში, ხოლო ნიშნული მ-ში
2. გაბიონების მოწყობის სამუშაოთა მოცულობები მოცემულია შესაბამის მუშა უწყისში

შპს „საქგზამეცნიერება“	ადგილობრივი მნიშვნელობის მესტიის ცენტრი–აეროპორტი–წრნიაშის საავტომობილო გზის (კმ 1 - კმ 4) მონაკვეთის სარეაბილიტაციო სამუშაოები	ნახ. № 9-2
	გაბიონის ძველა საყრდენი კედელი პკ 19+08-დან – პკ 19+14-მდე	მასშტაბი 1:100

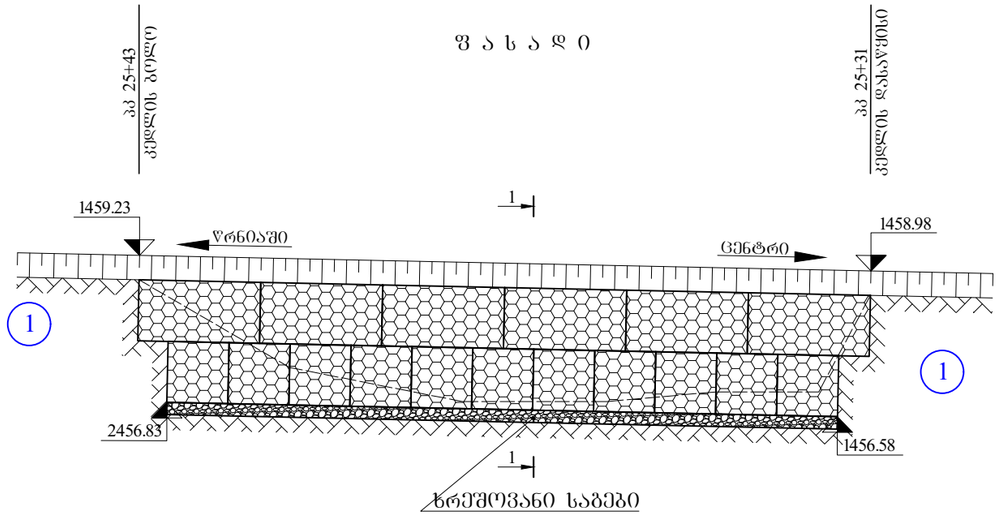

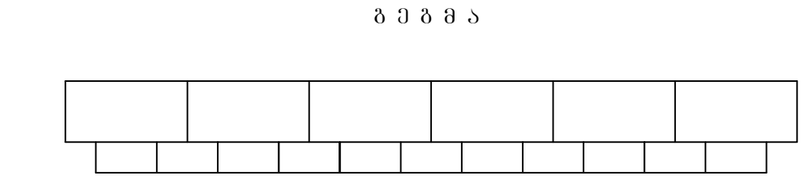

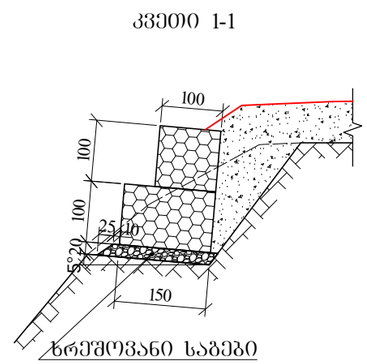

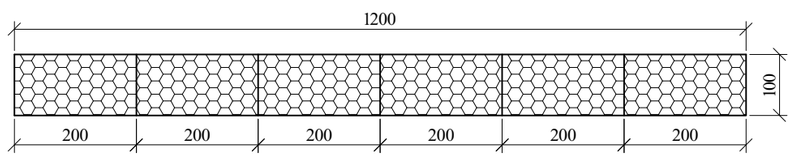

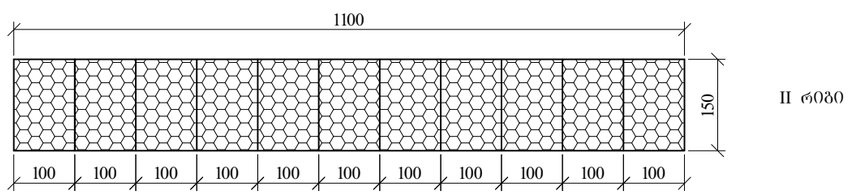

გეოლოგია:

1. ხრეშოვანი გრუნტი 10%-მდე კაჭარის ჩანართებით, ქვიშის შემავსებლით $\delta^{E}_{ჯგ.}$ III კატ. P=1.95 გ/სმ^3 φ=35^0 C=0.01 კგძ/სმ^2 R=8 კგძ/სმ^2

შენიშვნა:
1. ნახაზზე ყველა ზომა მოცემულია სმ-ში, ხოლო ნიშნული მ-ში
2. გაბიონების მოწყობის სამუშაოთა მოცულობები მოცემულია შესაბამის მუშა უწყისში

შპს „საქგზამეცნიერება“	ადგილობრივი მნიშვნელობის მესტიის ცენტრი–აეროპორტი–წრნაშის საავტომობილო გზის (კმ 1 - კმ 4) მონაკვეთის სარეაბილიტაციო სამუშაოები	ნახ. № 9-3
	გაბიონის ძველა საყრდენი კედელი პკ 25+31-დან – პკ 25+43-მდე	მასშტაბი 1:100

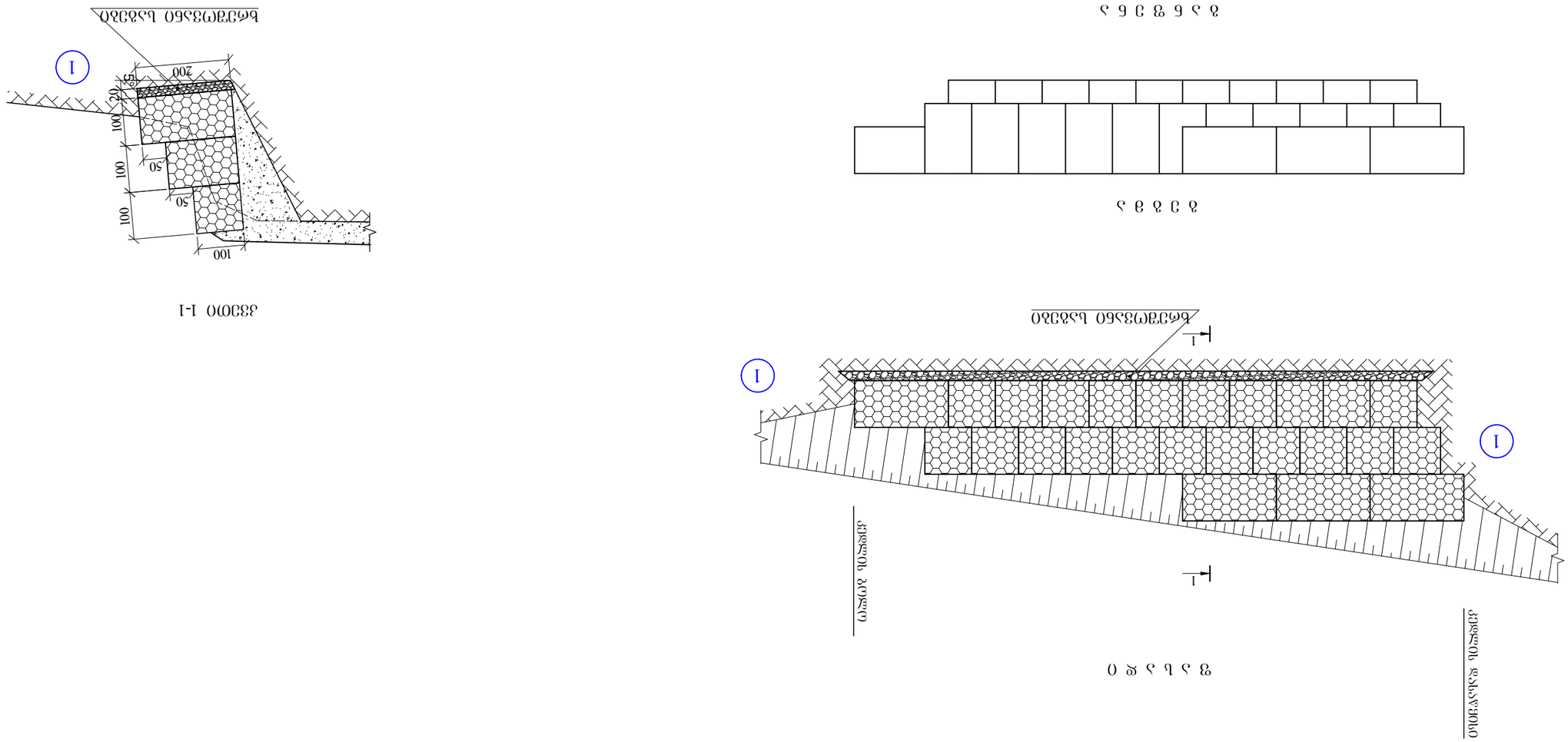
ᲛᲝᲠᲔᲚᲘ 1-1
100
100
50
100
50
100
20
10
200
1
ᲑᲔᲢᲝᲜᲘᲡ ᲛᲐᲡᲐᲠᲗᲘ
ᲛᲝᲠᲔᲚᲘ I
600
200
200
200
100
ᲛᲝᲠᲔᲚᲘ II
1100
100
100
100
100
100
100
100
100
100
100
150
ᲛᲝᲠᲔᲚᲘ III
1200
100
100
100
100
100
100
100
100
100
100
200
100
100
200
ᲛᲝᲠᲔᲚᲘ IV
1
1
ᲑᲔᲢᲝᲜᲘᲡ ᲛᲐᲡᲐᲠᲗᲘ
ᲛᲝᲠᲔᲚᲘ V
ᲛᲝᲠᲔᲚᲘ VI
ᲛᲝᲠᲔᲚᲘ VII
ᲛᲝᲠᲔᲚᲘ VIII
ᲛᲝᲠᲔᲚᲘ IX
ᲛᲝᲠᲔᲚᲘ X
ᲛᲝᲠᲔᲚᲘ XI
ᲛᲝᲠᲔᲚᲘ XII
ᲛᲝᲠᲔᲚᲘ XIII
ᲛᲝᲠᲔᲚᲘ XIV
ᲛᲝᲠᲔᲚᲘ XV
ᲛᲝᲠᲔᲚᲘ XVI
ᲛᲝᲠᲔᲚᲘ XVII
ᲛᲝᲠᲔᲚᲘ XVIII
ᲛᲝᲠᲔᲚᲘ XIX
ᲛᲝᲠᲔᲚᲘ XX
ᲛᲝᲠᲔᲚᲘ XXI
ᲛᲝᲠᲔᲚᲘ XXII
ᲛᲝᲠᲔᲚᲘ XXIII
ᲛᲝᲠᲔᲚᲘ XXIV
ᲛᲝᲠᲔᲚᲘ XXV
ᲛᲝᲠᲔᲚᲘ XXVI
ᲛᲝᲠᲔᲚᲘ XXVII
ᲛᲝᲠᲔᲚᲘ XXVIII
ᲛᲝᲠᲔᲚᲘ XXIX
ᲛᲝᲠᲔᲚᲘ XXX
ᲛᲝᲠᲔᲚᲘ XXXI
ᲛᲝᲠᲔᲚᲘ XXXII
ᲛᲝᲠᲔᲚᲘ XXXIII
ᲛᲝᲠᲔᲚᲘ XXXIV
ᲛᲝᲠᲔᲚᲘ XXXV
ᲛᲝᲠᲔᲚᲘ XXXVI
ᲛᲝᲠᲔᲚᲘ XXXVII
ᲛᲝᲠᲔᲚᲘ XXXVIII
ᲛᲝᲠᲔᲚᲘ XXXIX
ᲛᲝᲠᲔᲚᲘ XL
ᲛᲝᲠᲔᲚᲘ XLI
ᲛᲝᲠᲔᲚᲘ XLII
ᲛᲝᲠᲔᲚᲘ XLIII
ᲛᲝᲠᲔᲚᲘ XLIV
ᲛᲝᲠᲔᲚᲘ XLV
ᲛᲝᲠᲔᲚᲘ XLVI
ᲛᲝᲠᲔᲚᲘ XLVII
ᲛᲝᲠᲔᲚᲘ XLVIII
ᲛᲝᲠᲔᲚᲘ XLIX
ᲛᲝᲠᲔᲚᲘ L
ᲛᲝᲠᲔᲚᲘ LI
ᲛᲝᲠᲔᲚᲘ LII
ᲛᲝᲠᲔᲚᲘ LIII
ᲛᲝᲠᲔᲚᲘ LIV
ᲛᲝᲠᲔᲚᲘ LV
ᲛᲝᲠᲔᲚᲘ LVI
ᲛᲝᲠᲔᲚᲘ LVII
ᲛᲝᲠᲔᲚᲘ LVIII
ᲛᲝᲠᲔᲚᲘ LIX
ᲛᲝᲠᲔᲚᲘ LX
ᲛᲝᲠᲔᲚᲘ LXI
ᲛᲝᲠᲔᲚᲘ LXII
ᲛᲝᲠᲔᲚᲘ LXIII
ᲛᲝᲠᲔᲚᲘ LXIV
ᲛᲝᲠᲔᲚᲘ LXV
ᲛᲝᲠᲔᲚᲘ LXVI
ᲛᲝᲠᲔᲚᲘ LXVII
ᲛᲝᲠᲔᲚᲘ LXVIII
ᲛᲝᲠᲔᲚᲘ LXIX
ᲛᲝᲠᲔᲚᲘ LXX
ᲛᲝᲠᲔᲚᲘ LXXI
ᲛᲝᲠᲔᲚᲘ LXXII
ᲛᲝᲠᲔᲚᲘ LXXIII
ᲛᲝᲠᲔᲚᲘ LXXIV
ᲛᲝᲠᲔᲚᲘ LXXV
ᲛᲝᲠᲔᲚᲘ LXXVI
ᲛᲝᲠᲔᲚᲘ LXXVII
ᲛᲝᲠᲔᲚᲘ LXXVIII
ᲛᲝᲠᲔᲚᲘ LXXIX
ᲛᲝᲠᲔᲚᲘ LXXX
ᲛᲝᲠᲔᲚᲘ LXXXI
ᲛᲝᲠᲔᲚᲘ LXXXII
ᲛᲝᲠᲔᲚᲘ LXXXIII
ᲛᲝᲠᲔᲚᲘ LXXXIV
ᲛᲝᲠᲔᲚᲘ LXXXV
ᲛᲝᲠᲔᲚᲘ LXXXVI
ᲛᲝᲠᲔᲚᲘ LXXXVII
ᲛᲝᲠᲔᲚᲘ LXXXVIII
ᲛᲝᲠᲔᲚᲘ LXXXIX
ᲛᲝᲠᲔᲚᲘ XC
ᲛᲝᲠᲔᲚᲘ XCI
ᲛᲝᲠᲔᲚᲘ XCII
ᲛᲝᲠᲔᲚᲘ XCIII
ᲛᲝᲠᲔᲚᲘ XCIV
ᲛᲝᲠᲔᲚᲘ XCV
ᲛᲝᲠᲔᲚᲘ XCVI
ᲛᲝᲠᲔᲚᲘ XCVII
ᲛᲝᲠᲔᲚᲘ XCVIII
ᲛᲝᲠᲔᲚᲘ XCIX
ᲛᲝᲠᲔᲚᲘ C
ᲛᲝᲠᲔᲚᲘ CI
ᲛᲝᲠᲔᲚᲘ CII
ᲛᲝᲠᲔᲚᲘ CIII
ᲛᲝᲠᲔᲚᲘ CIV
ᲛᲝᲠᲔᲚᲘ CV
ᲛᲝᲠᲔᲚᲘ CVI
ᲛᲝᲠᲔᲚᲘ CVII
ᲛᲝᲠᲔᲚᲘ CVIII
ᲛᲝᲠᲔᲚᲘ CIX
ᲛᲝᲠᲔᲚᲘ CX
ᲛᲝᲠᲔᲚᲘ CXI
ᲛᲝᲠᲔᲚᲘ CXII
ᲛᲝᲠᲔᲚᲘ CXIII
ᲛᲝᲠᲔᲚᲘ CXIV
ᲛᲝᲠᲔᲚᲘ CXV
ᲛᲝᲠᲔᲚᲘ CXVI
ᲛᲝᲠᲔᲚᲘ CXVII
ᲛᲝᲠᲔᲚᲘ CXVIII
ᲛᲝᲠᲔᲚᲘ CXIX
ᲛᲝᲠᲔᲚᲘ CXX
ᲛᲝᲠᲔᲚᲘ CXXI
ᲛᲝᲠᲔᲚᲘ CXXII
ᲛᲝᲠᲔᲚᲘ CXXIII
ᲛᲝᲠᲔᲚᲘ CXXIV
ᲛᲝᲠᲔᲚᲘ CXXV
ᲛᲝᲠᲔᲚᲘ CXXVI
ᲛᲝᲠᲔᲚᲘ CXXVII
ᲛᲝᲠᲔᲚᲘ CXXVIII
ᲛᲝᲠᲔᲚᲘ CXXIX
ᲛᲝᲠᲔᲚᲘ CXXX
ᲛᲝᲠᲔᲚᲘ CXXXI
ᲛᲝᲠᲔᲚᲘ CXXXII
ᲛᲝᲠᲔᲚᲘ CXXXIII
ᲛᲝᲠᲔᲚᲘ CXXXIV
ᲛᲝᲠᲔᲚᲘ CXXXV
ᲛᲝᲠᲔᲚᲘ CXXXVI
ᲛᲝᲠᲔᲚᲘ CXXXVII
ᲛᲝᲠᲔᲚᲘ CXXXVIII
ᲛᲝᲠᲔᲚᲘ CXXXIX
ᲛᲝᲠᲔᲚᲘ CXL
ᲛᲝᲠᲔᲚᲘ CXLI
ᲛᲝᲠᲔᲚᲘ CXLII
ᲛᲝᲠᲔᲚᲘ CXLIII
ᲛᲝᲠᲔᲚᲘ CXLIV
ᲛᲝᲠᲔᲚᲘ CXLV
ᲛᲝᲠᲔᲚᲘ CXLVI
ᲛᲝᲠᲔᲚᲘ CXLVII
ᲛᲝᲠᲔᲚᲘ CXLVIII
ᲛᲝᲠᲔᲚᲘ CXLIX
ᲛᲝᲠᲔᲚᲘ CL
ᲛᲝᲠᲔᲚᲘ CLI
ᲛᲝᲠᲔᲚᲘ CLII
ᲛᲝᲠᲔᲚᲘ CLIII
ᲛᲝᲠᲔᲚᲘ CLIV
ᲛᲝᲠᲔᲚᲘ CLV
ᲛᲝᲠᲔᲚᲘ CLVI
ᲛᲝᲠᲔᲚᲘ CLVII
ᲛᲝᲠᲔᲚᲘ CLVIII
ᲛᲝᲠᲔᲚᲘ CLIX
ᲛᲝᲠᲔᲚᲘ CLX
ᲛᲝᲠᲔᲚᲘ CLXI
ᲛᲝᲠᲔᲚᲘ CLXII
ᲛᲝᲠᲔᲚᲘ CLXIII
ᲛᲝᲠᲔᲚᲘ CLXIV
ᲛᲝᲠᲔᲚᲘ CLXV
ᲛᲝᲠᲔᲚᲘ CLXVI
ᲛᲝᲠᲔᲚᲘ CLXVII
ᲛᲝᲠᲔᲚᲘ CLXVIII
ᲛᲝᲠᲔᲚᲘ CLXIX
ᲛᲝᲠᲔᲚᲘ CLXX
ᲛᲝᲠᲔᲚᲘ CLXXI
ᲛᲝᲠᲔᲚᲘ CLXXII
ᲛᲝᲠᲔᲚᲘ CLXXIII
ᲛᲝᲠᲔᲚᲘ CLXXIV
ᲛᲝᲠᲔᲚᲘ CLXXV
ᲛᲝᲠᲔᲚᲘ CLXXVI
ᲛᲝᲠᲔᲚᲘ CLXXVII
ᲛᲝᲠᲔᲚᲘ CLX

„ԼՍՀԶԿԱՅՈՒԹՅՈՒՆ“	ՀՈՐԴԱՆՈՒ ԵՎ ԱՌԱՋՄԱԳԾԱՅԻՆ ՇԻՆԱՐԱՐՈՒԹՅՈՒՆ	ԱՇԽԱՏԱՆՔԱՅԻՆ
	ԱՌԱՋՄԱԳԾԱՅԻՆ ՀՈՐԴԱՆՈՒ ՇԻՆԱՐԱՐՈՒԹՅՈՒՆ ՇԻՆՄՈՒՆ ՍՏԵՓԱՆ–ՀՐԱԶԴԱՆ–ԿԱՐՄԻՐ–ԳԱՆԴԶԱ ՄԱՅՐՈՒՂԻ ԱԿՈՒՄԻ ԼԱՅՆԱՑՄԱՆ (ՀՀ 1 - ՀՀ 4) ԱՄՍԱՅՈՒՄՈՒՆ ԼԱՅՆԱՑՄԱՆ ԿԱՅՈՒՄՈՎ ԼԱՅՆԱՑՄԱՆ	Նկ. №10

Գծագրության համար.

1. ՀՈՐԴԱՆՈՒՆ ԱՌԱՋՄԱԳԾԱՅԻՆ ԵՎ ԼԱՅՆԱՑՄԱՆ ԱՄՍԱՅՄԱՆԻՆ ԱՄՍԵՏԱՅՈՒ ՇԻՆԱՐԱՐՈՒԹՅԱՆ ՀԱՄԱՐ ԱՇԽԱՏԱՆՔԱՅԻՆ ՀՈՒՄԱՆ ԱՄՍԱԹՎԱԿԱՆԻ ԱՌԿԱ ՀԱՄԱՐ

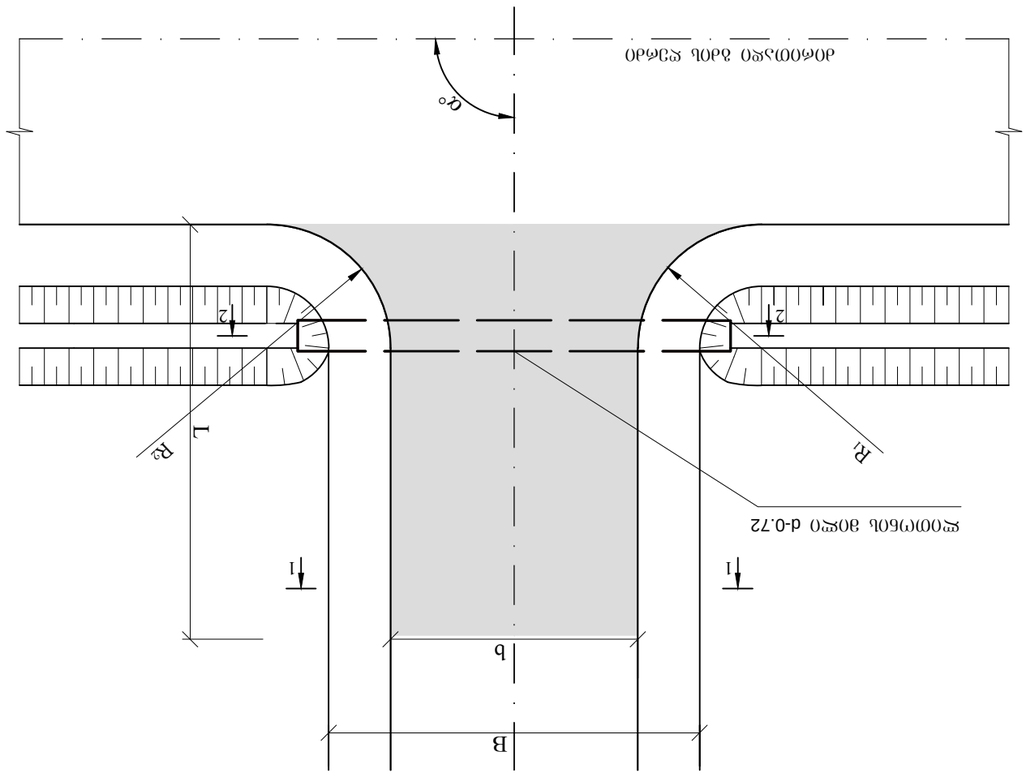

ՀՀՍԱՅ

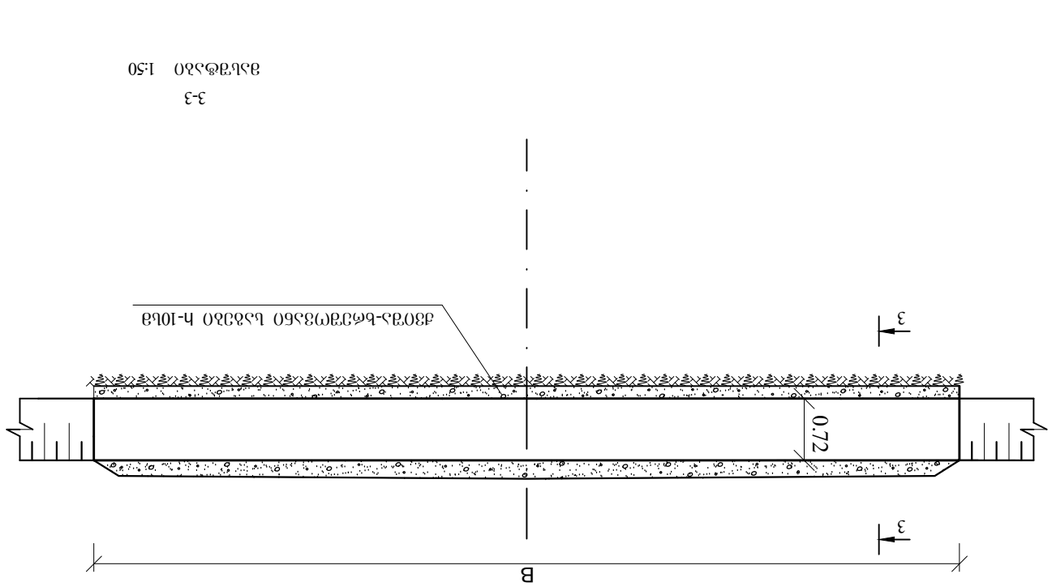

ԱՅԼԱԳԻՏԱԿԱՆ 1:50
ՀՈՂԱՅԻՆ ՃԱՆԱՊԻ ՀԱՄԱՐ

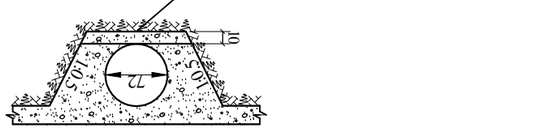

ՀՈՒՄ-II
ՀՀՇՄՈ 1-1

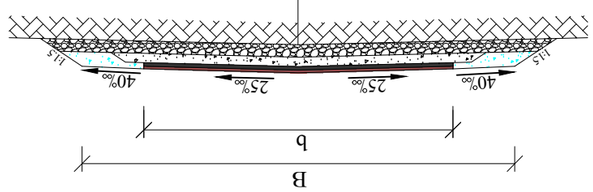

ԼԱՅՆԱԿԱՆ ԿԱՐԵՐ ՇԻՆԱՐԱՐՈՒԹՅԱՆ ԱԶԱՄՈՒՄ ԵՎ ԱՄՍԱԹՎԱԿԱՆ
ՀՈՒՄԱԿԻՆ ՀՀՇԱՅԻՆ–ԱԼԻԵՎԱԳԱՄՈՒՄԱՅԻՆ ՇՈՒՄԱՅԻՆ ԵՎԱՄԱԹՎԱԿԱՆ
ԼԵՌՆԱՅԻՆ ԳԵՐԵԶՄԱՆ ԳԵՐԵԶՄԱՆ ԿԱՐԳԻՆ ԱՅՍԱՄԱՆ 6 ԼԳ. ГОСТ 9128-84

ԼԱՅՆԱԿԱՆ ՇԻՆԱՐԱՐՈՒԹՅԱՆ ՇԻՆԱՐԱՐՈՒԹՅԱՆ ԵՎ ԱՌԱՋՄԱԳԾԱՅԻՆ ՇԻՆՄՈՒՆ ԱՅԼԱԳԻՏԱԿԱՆ ԼԱՅՆՈՒՄ
ԿԱՐԳԻՆ (ՇԱՐ. 0-40 ՄՄ) ԼՈՒԱԾՈՒ 15 ԼԳ.
ԱՅՍԱՄԱՆԻՆ ՇԻՆԱՐԱՐՈՒԹՅԱՆ ԿԱՐԳԻՆ ԼՈՒԱԾՈՒ 20 ԼԳ.

ԱՅԱՄԻՆ

ՀՀՍԱՅԻՆ ՃԱՆԱՊԻ ՀԱՄԱՐ ԱՇԽԱՏԱՆՔԱՅԻՆ ՀՈՒՄԱՆ ԱՄՍԱԹՎԱԿԱՆԻ ԱՌԿԱ ՀԱՄԱՐ ԵՎ ԼԱՅՆԱՑՄԱՆ ԱՄՍԱՅՄԱՆԻՆ ԱՄՍԵՏԱՅՈՒ ՇԻՆԱՐԱՐՈՒԹՅԱՆ ԼԱՅՆԱՑՄԱՆ ԿԱՅՈՒՄՈՎ ԼԱՅՆԱՑՄԱՆ ԿԱՐԳԻՆ

ՀՈՒՄ I
ՀՀՇՄՈ 1-1

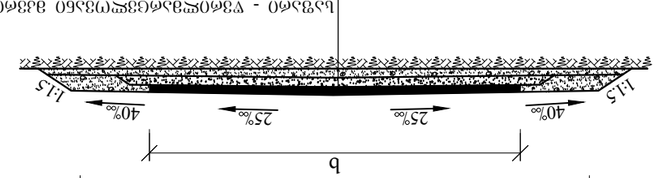

ԼԱՅՆԱԿԱՆ - ՎԵՐԱՀԱՅԱԳԾԱՅԻՆ ԱՅԼԱՀՈՒՄ ՀՀ-ՈՒ ՍԵՂՄԱԿԱՆ ԼԱՅՆՈՒՄ,
ՀՈՒՄ Б, ԱՅԱՀԱՅ II, ԼՈՒԱԾՈՒ 5 ԼԳ

ԼԱՅՆԱՅԻՆՄԱԿԱՆ - ՇԱՀՆԱՀԱՅՄԱԿԱՆ ԵՎ ՀՈՒՄԱԼԵՎԱԿԱՆ
(0-40 ՄՄ) ԿԱՐԳԻՆ, ԼՈՒԱԾՈՒ 15 ԼԳ

ՇՈՒՄԱԼԻՎՈՒՄԱՅԻՆ ՇՈՒՆԱ-ՀՈՒՄԱ-ԲԱՅԱՆԱԿԱՆ ԿԱՐԳԻՆ

ՀՈՒՄԱԿԻՆ ԱՌԼՈՒՆԴՈՒՄԱԿԱՆ ԼԱՅՆՈՒՄ

ГА�big „ԼՀՅԱԿԱՆՈՒԹՅՈՒՆՆԵՐ“	ՀԵՏԻՄՈՒԱԼՈՎ ՅՈԹՅԵՎԱԿԱՆ ՇԱՐԺՈՒՄՆԵՐԻ ՇԱՆԿԱՊԱՏՄԱՆ ԵՎ ԼԱՅՆԱՑՄԱՆ ԱՇԽԱՏԱՆՔՆԵՐ (մաս 1 - մաս 4) ՀՈՒՆԱՍԱՆՈՒՄԻ ԼԱՆՋԱՊԱՏՄԱՆ ԵՎ ԼԱՅՆԱՑՄԱՆ ԱՇԽԱՏԱՆՔՆԵՐԻ ԳԵՐԱԿԱՆՈՒԹՅԱՆ	Գծ. №11
	ԳԵՂԱՓԱՍԱՆ	

ՀՈՒՆԱՍ

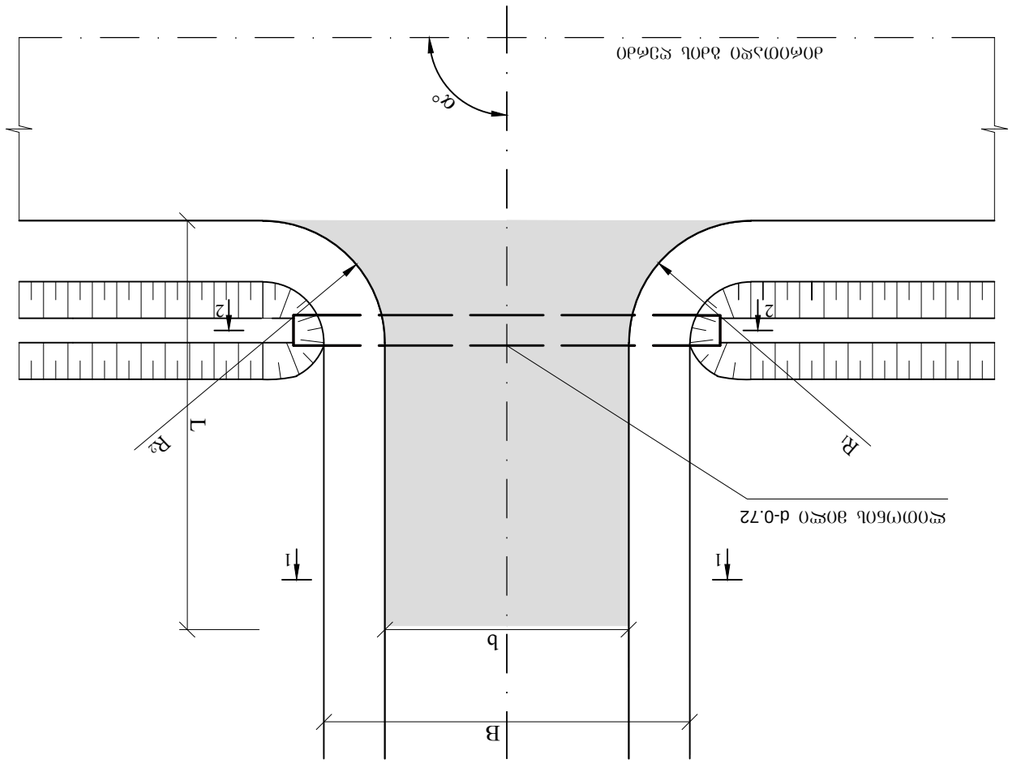

ԳԵՂԱՓԱՍԱՆ 1:50
ՁՈՎԵԼԻ ԱՌԱՆՑՆԱԿԱՆ ՀԱՏՎԱԾ

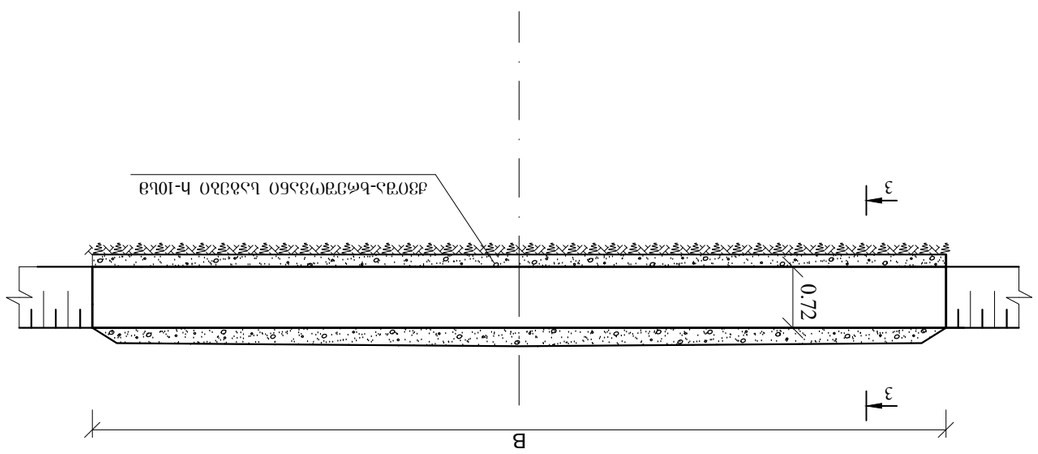

3-3
ԳԵՂԱՓԱՍԱՆ 1:50

ՀԱՏՎԱԾ 1-1

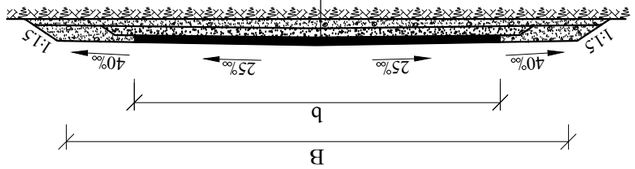

Լցոնում - ծանծաղուտային ավազ և ձմեռնամուտային ջրհեղեղների ազդեցության ենթակա գետերի ափամերձ գոտի Б, ցանց II, ՊԲՀ0300 5 կՁ
Լցոնման գոտի - ցանցանման գոտի և ձմեռ-ամռանային
(0-40 ՀՀ) նյութեր, ՊՊՀ0300 15 կՁ
Ճանապարհային ցանց-ձմեռ-եռամյա նշումներ նյութեր
Ցանցի լայնական դասակարգում

Ծանոթություն:
1. Գծագրի ՀԵՂԱՓԱՍԱՆԵՐԸ նախագծային հատվածներում ամրացված ամրակների ՀԱՄԱՐ ՀԵՂԱՓԱՍԱՆԵՐԻ ԴՅՈՒՐԱԳԻՐ.

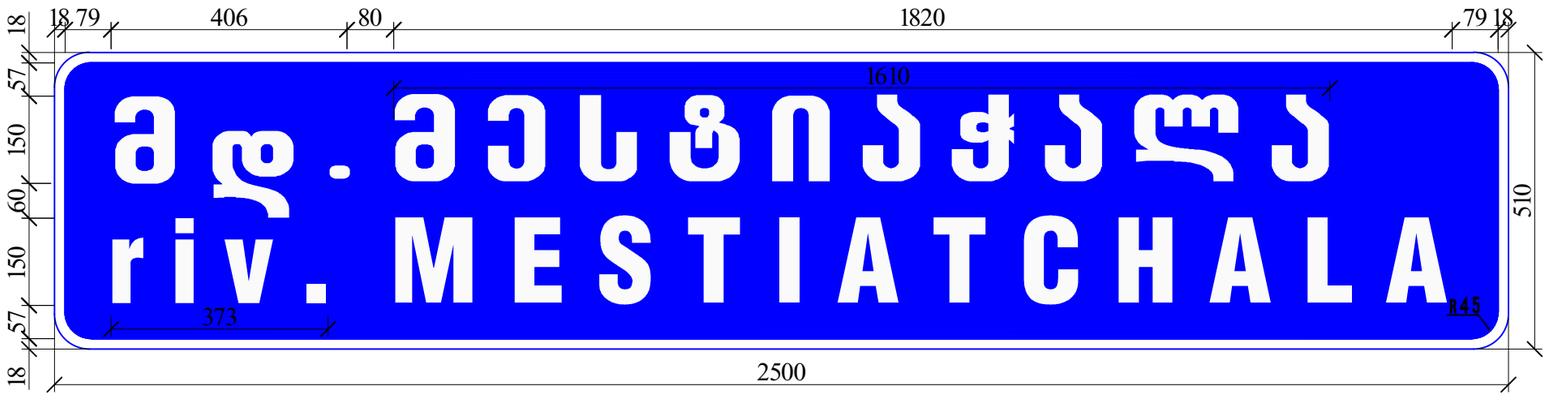

ნიშნის ნომერი – 7.11

ფარი УЗДП-8 (2500X510)

ფართობი – 1.28 მ^2

რაოდენობა –1

ფონი – ლურჯი

შპს „საქგზამეცნიერება“	ადგილობრივი მნიშვნელობის მესტიის ცენტრი–აეროპორტი–ურნიაშის საავტომობილო გზის (კმ 1 - კმ 4) მონაკვეთის სარეაბილიტაციო სამუშაოები	ნახ. №12
	ინდივიდუალური საგზაო ნიშანი	მასშტაბი 1:100

შემოფარგვლის განლაგების სქემა გზის მონაკვეთზე

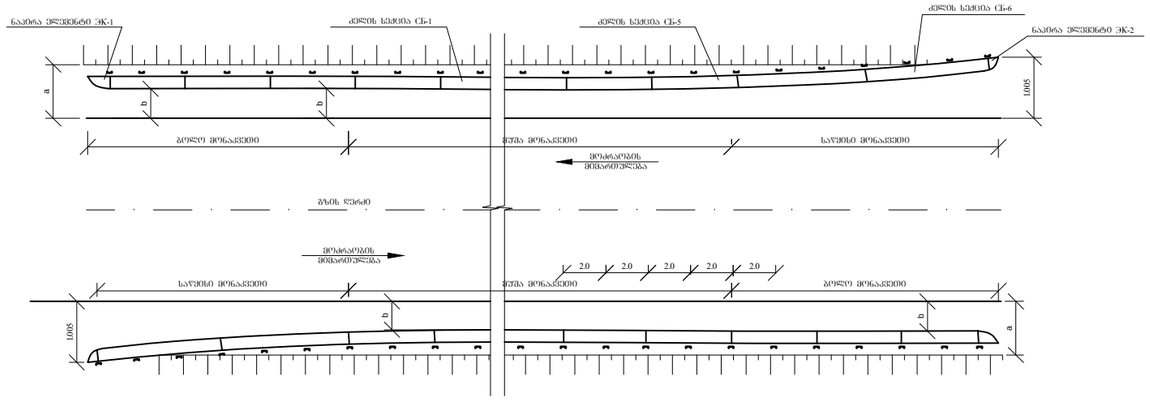

ლითონის დგარი
შველერი ჩაზნექილი

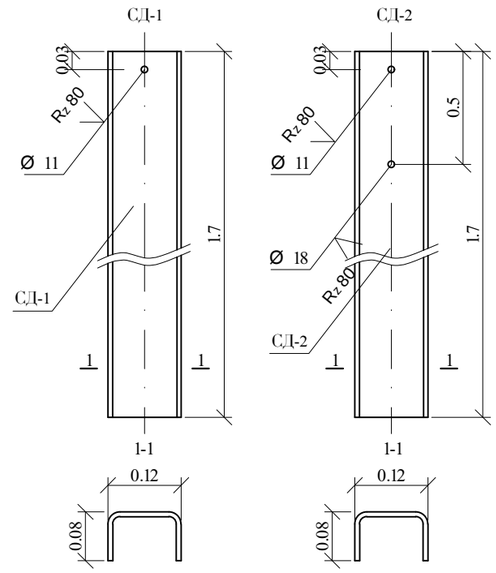

საწყისი ელემენტის დაყენების დეტალი
ბ ე ბ მ ა

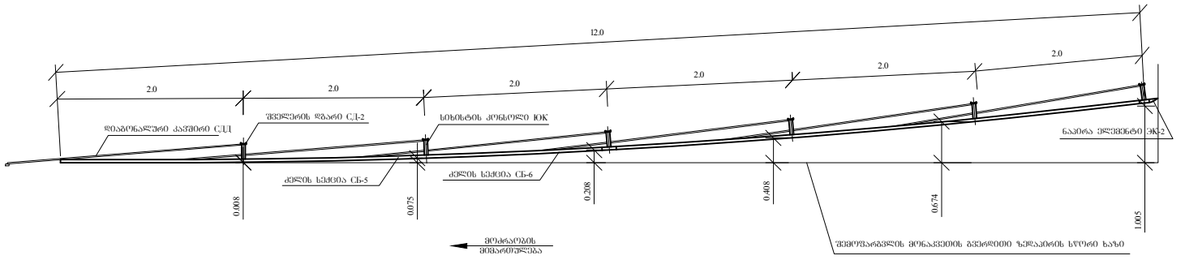

ლითონის შემოფარგვლის დაყენების დეტალი

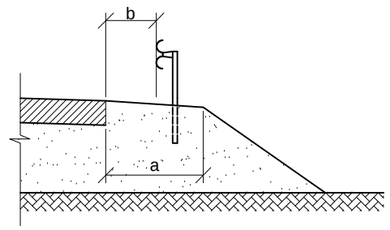

საწყისი ელემენტის დაყენების დეტალი
ფ ა ს ა დ ი

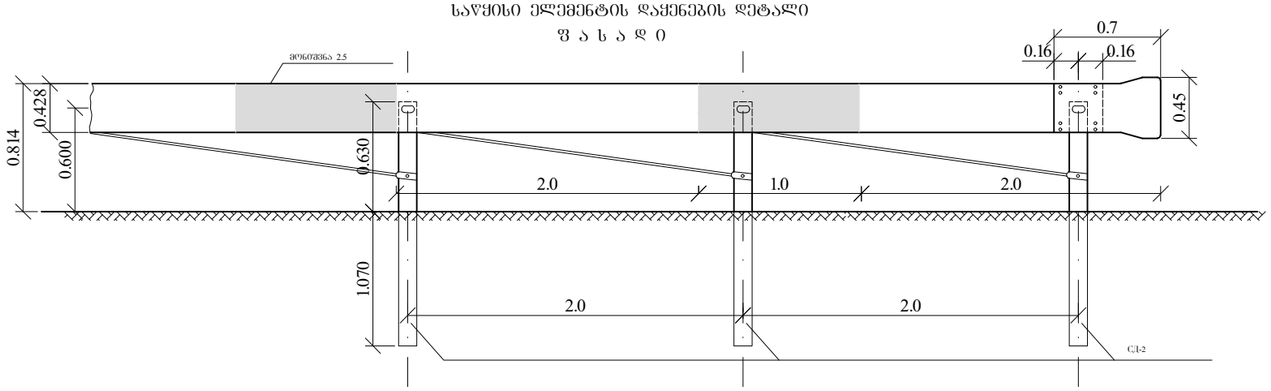

შენიშვნა:
1. ნახაზზე ყველა ზომა მოცემულია მ-ში
2.ზღუდარის მოწყობის პიკეტური აღგილმდებარეობა მოცემულია შესაბამის მუშა უწყისში

შპს „საქგზამეცნიერება“	აღგილობრივი მნიშვნელობის მესტიის ცენტრი–აეროპორტი–წრნიაშის საავტომობილო გზის (კმ 1 - კმ 4) მონაკვეთის სარეაბილიტაციო სამუშაოები	ნახ. №13
	ლითონის მრუდხაზოვანი ძელებიანი ზღუდარის კონსტრუქცია	მასშტაბი

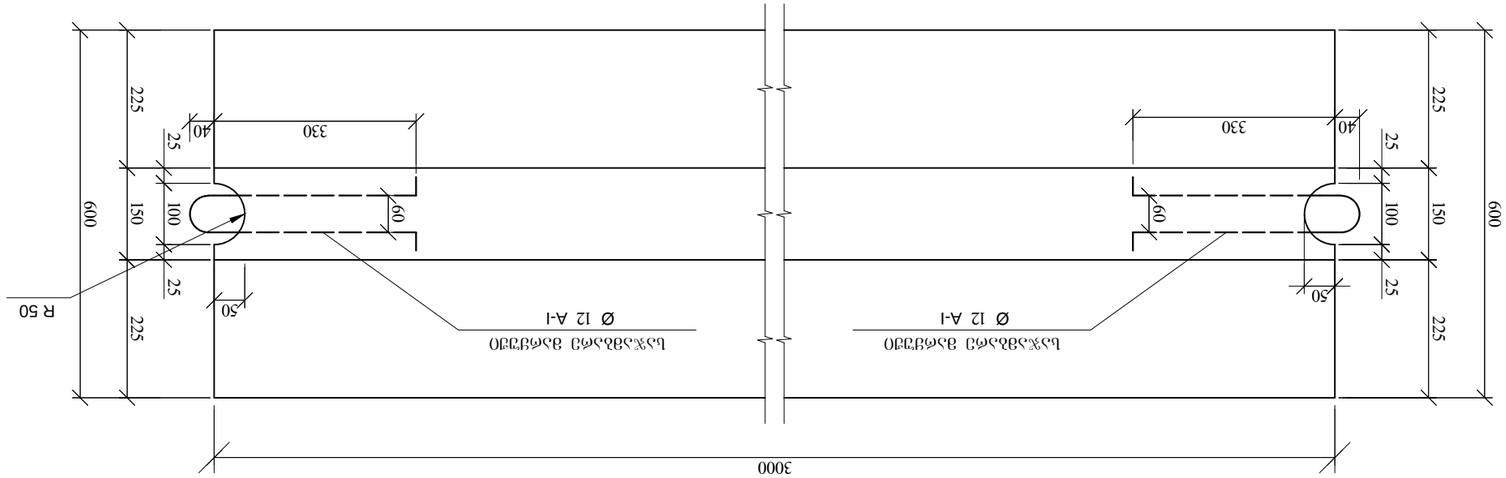

ᲛᲘᲜᲐᲮᲔᲚᲘ

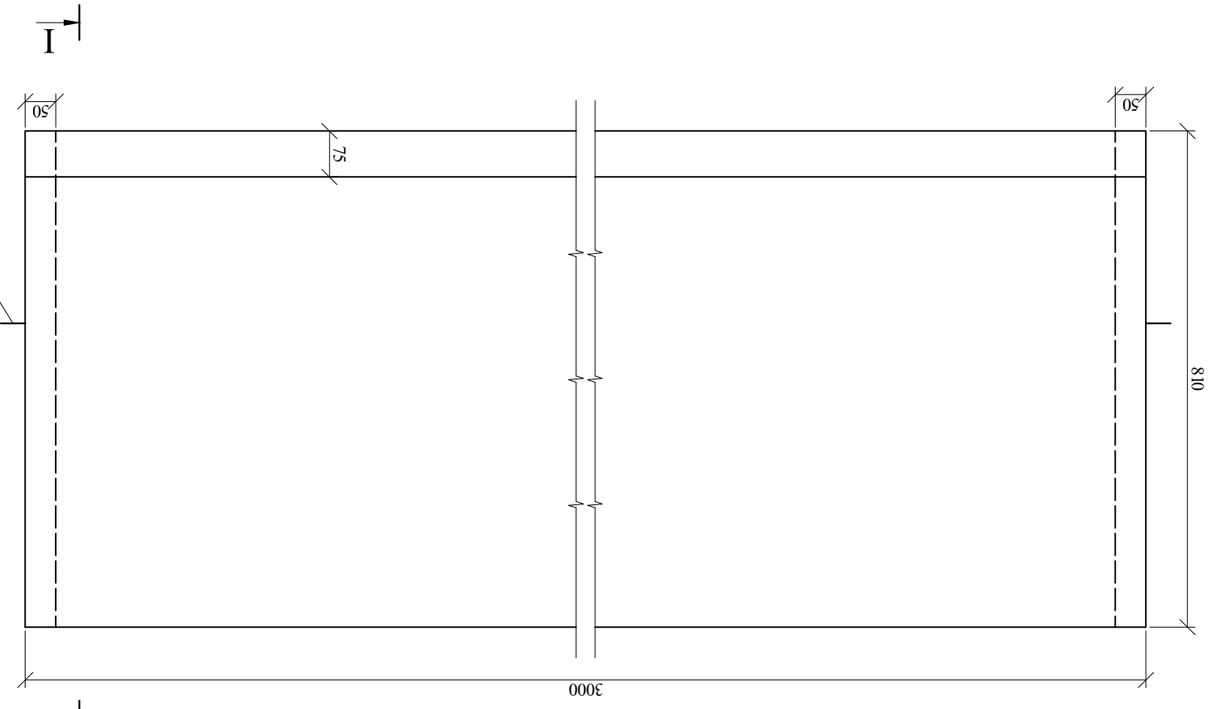

ᲒᲔᲒᲛᲐ

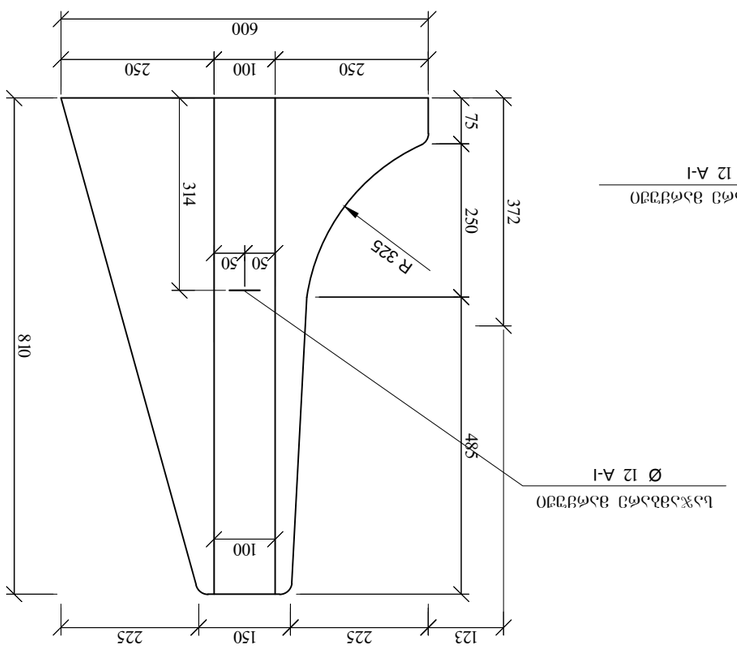

I-I

ᲛᲐᲡᲘᲠᲘ
B-22.5 F-200 W-6
V=0.77მ³
Ø-12 A-I P=1.47 კგ

„ᲡᲐᲥᲐᲠᲗᲕᲔᲚᲝᲡ ᲐᲠᲥᲘᲢᲔᲥᲢᲣᲠᲘᲡ ᲙᲝᲛᲞᲐᲜᲘᲐ“	ᲡᲐᲥᲐᲠᲗᲕᲔᲚᲝᲡ ᲐᲠᲥᲘᲢᲔᲥᲢᲣᲠᲣᲚᲘ ᲙᲝᲜᲡᲢᲠᲣᲥᲪᲘᲔᲑᲘ (ᲯᲒ 1 - ᲯᲒ 4) ᲛᲝᲓᲔᲚᲘᲡ ᲡᲐᲛᲐᲠᲗᲘᲡ ᲓᲐᲒᲔᲒᲛᲘᲡ ᲓᲐᲛᲐᲠᲗᲕᲘᲡ ᲡᲐᲛᲣᲨᲐᲝᲗᲐ ᲓᲐᲛᲣᲨᲐᲝᲗᲐ	ᲒᲕ. №14
	ᲡᲐᲥᲐᲠᲗᲕᲔᲚᲝᲡ ᲐᲠᲥᲘᲢᲔᲥᲢᲣᲠᲘᲡ ᲘᲜᲡᲢᲘᲢᲣᲢᲘ ᲯᲣᲛᲑᲐᲠᲓᲘᲐ	ᲛᲐᲡᲨᲢᲐᲑᲘ 1:10

მპუ „სავარაუდო ნაგებობა“	საავტომობილო გზის ნაგებობის მოქმედების ზონის ფარგლებში (კმ 1 - კმ 4) ბოლოდროინდელ ასფალტობეტონის საფარის ცვეთა-ხანძარმოგებული ასაღდგენი ნაგებობების ადგილმდებარეობა	ნახატი №15-1
	სკალა 0+00 კმ-ზე - კმ 4+00 მდე 1:1000	

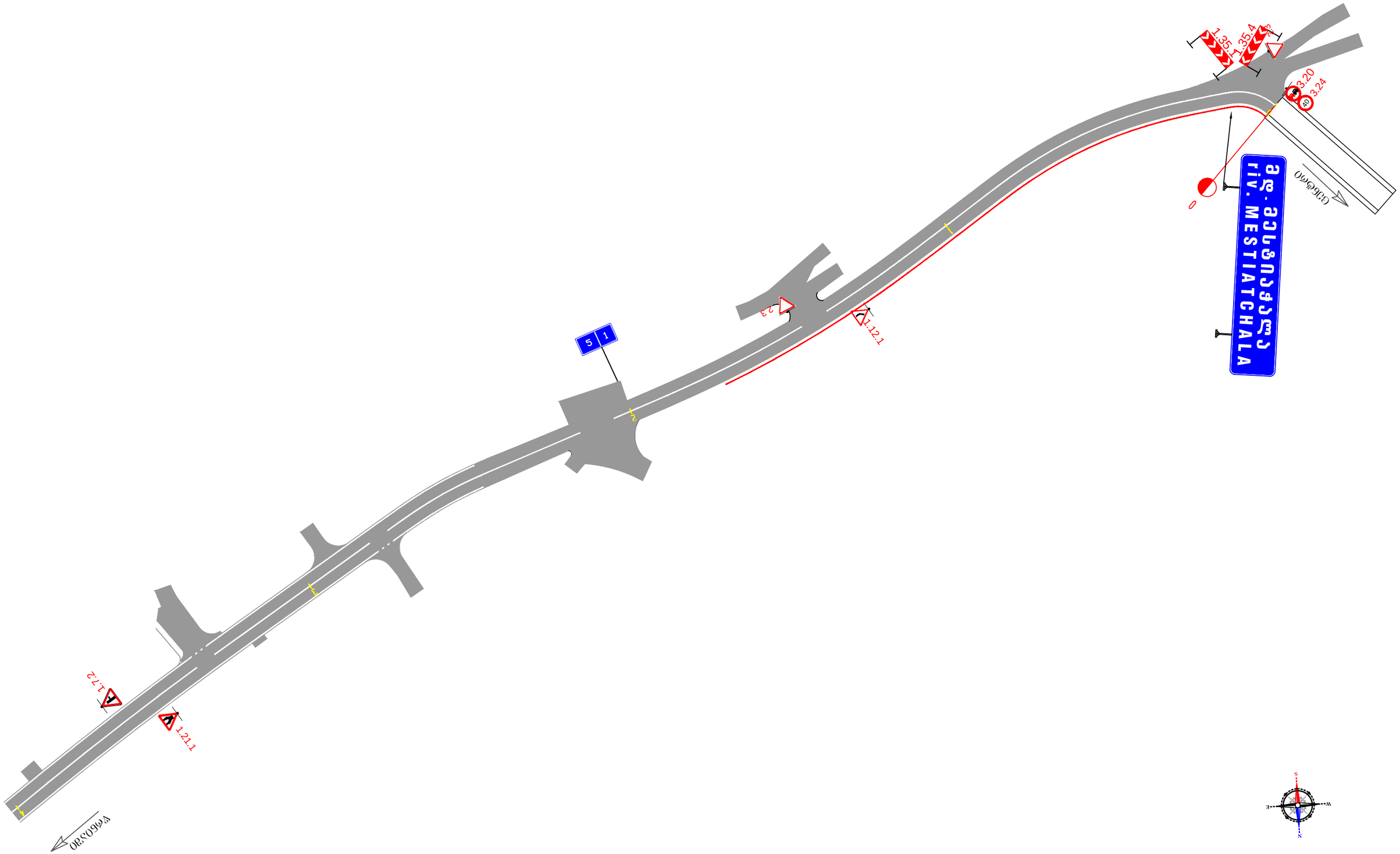

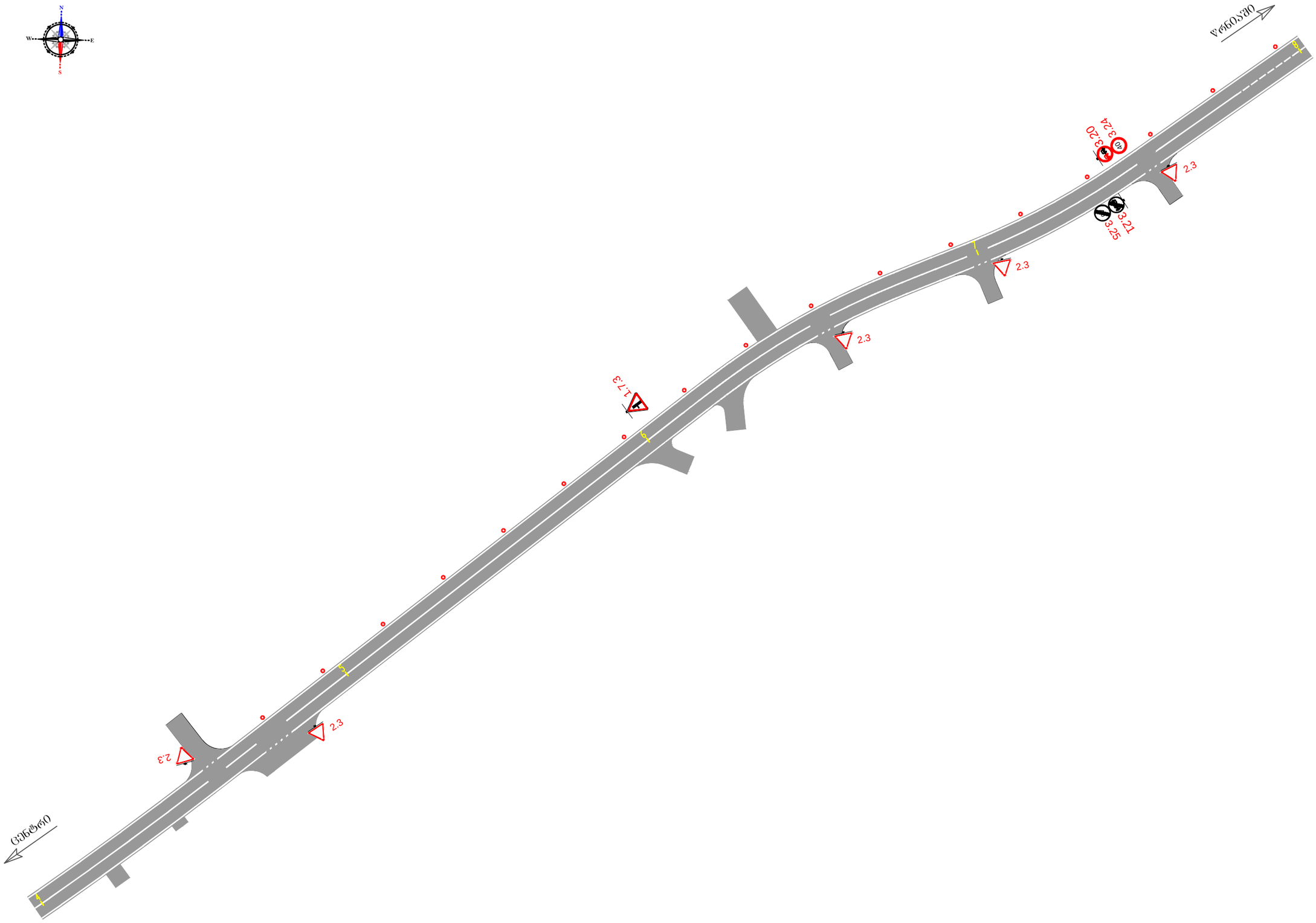

შპს „საქზამეცნიერება“	ადგილობრივი მნიშვნელობის მესტიის ცენტრი–აეროპორტი–წრნიაშის საავტომობილო გზის (კმ 1 - კმ 4) მონაკვეთის სარეაბილიტაციო სამუშაოები	ნახ. №15-2
	საგზაო ნიშნებისა და ჰორიზონტალური მონიშვნის პკ 4+00 დან - პკ 8+00 მდე	მასშტაბი 1:1000

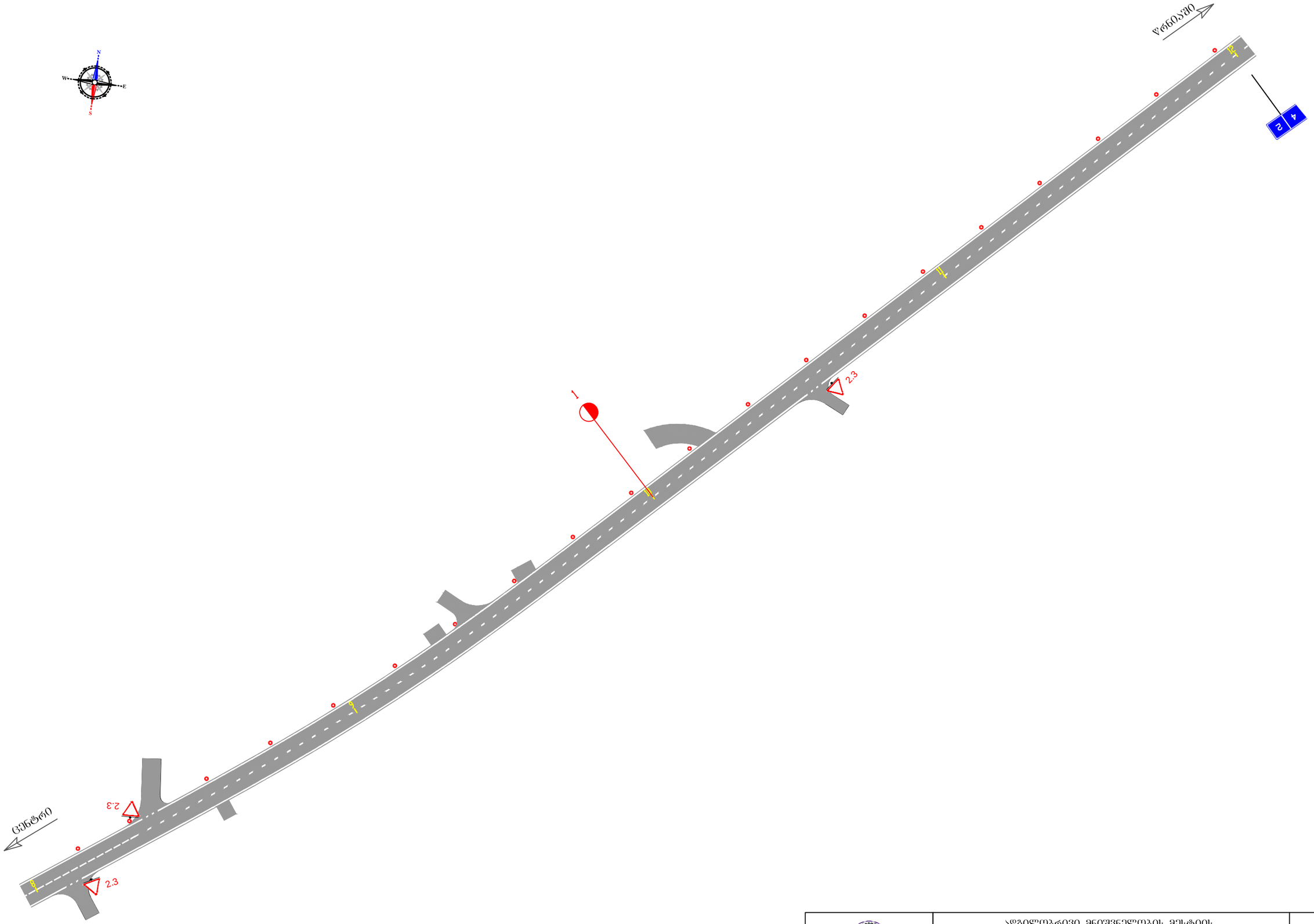

შპს „საქგზამეცნიერება“	ადგილობრივი მნიშვნელობის მესტიის ცენტრი–აეროპორტი–ზრნიაშის საავტომობილო გზის (კმ 1 - კმ 4) მონაკვეთის სარეაბილიტაციო სამუშაოები	ნახ. №15-3
	საგზაო ნიშნებისა და ჰორიზონტალური მონიშვნის პკ 8+00 დან - პკ 12+00 მდე	მასშტაბი 1:1000

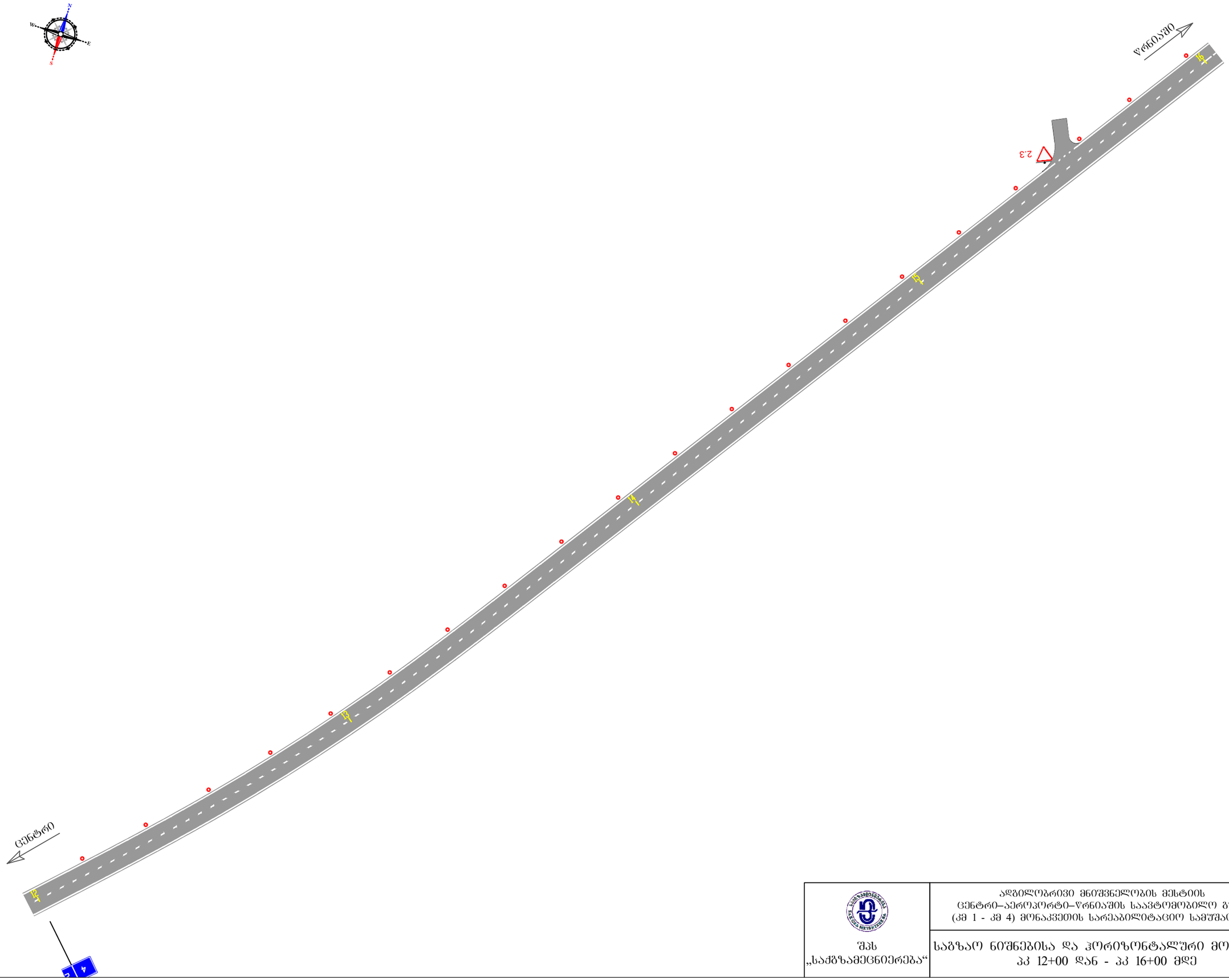

შპს „საქგზამეცნიერება“	ადგილობრივი მნიშვნელობის მესტიის ცენტრი–აეროპორტი–ზრნიაშის საავტომობილო გზის (კმ 1 - კმ 4) მონაკვეთის სარეაბილიტაციო სამუშაოები	ნახ. №15-4
	საგზაო ნიშნებისა და ჰორიზონტალური მონიშვნის პკ 12+00 დან - პკ 16+00 მდე	მასშტაბი 1:1000

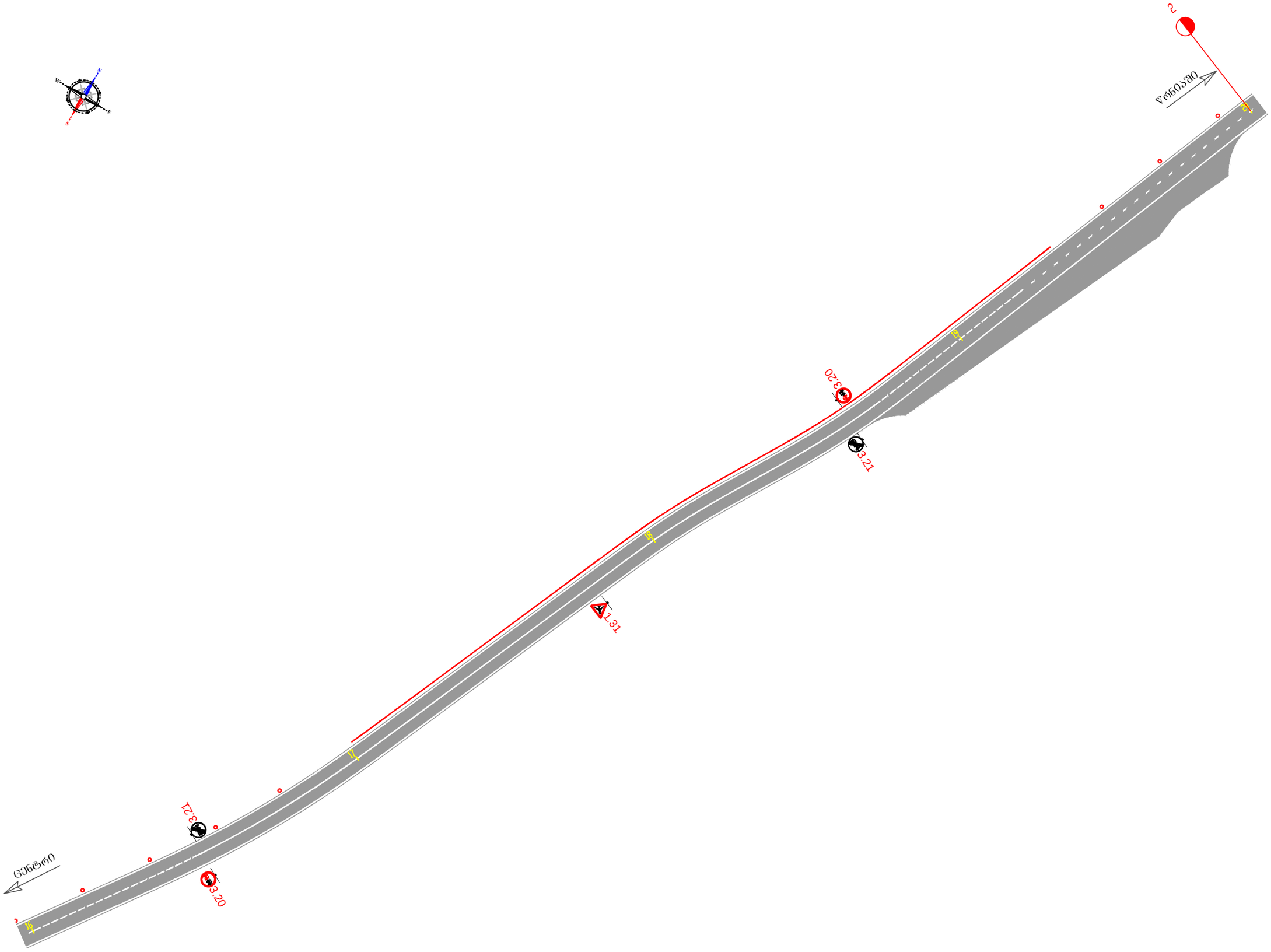

შპს „საქგზამეცნიერება“	ადგილობრივი მნიშვნელობის მესტიის ცენტრი–აეროპორტი–ურნიაშის საავტომობილო გზის (კმ 1 - კმ 4) მონაკვეთის სარეაბილიტაციო სამუშაოები	ნახ. №15-5
	საგზაო ნიშნებისა და ჰორიზონტალური მონიშვნის პკ 16+00 დან - პკ 20+00 მდე	მასშტაბი 1:1000

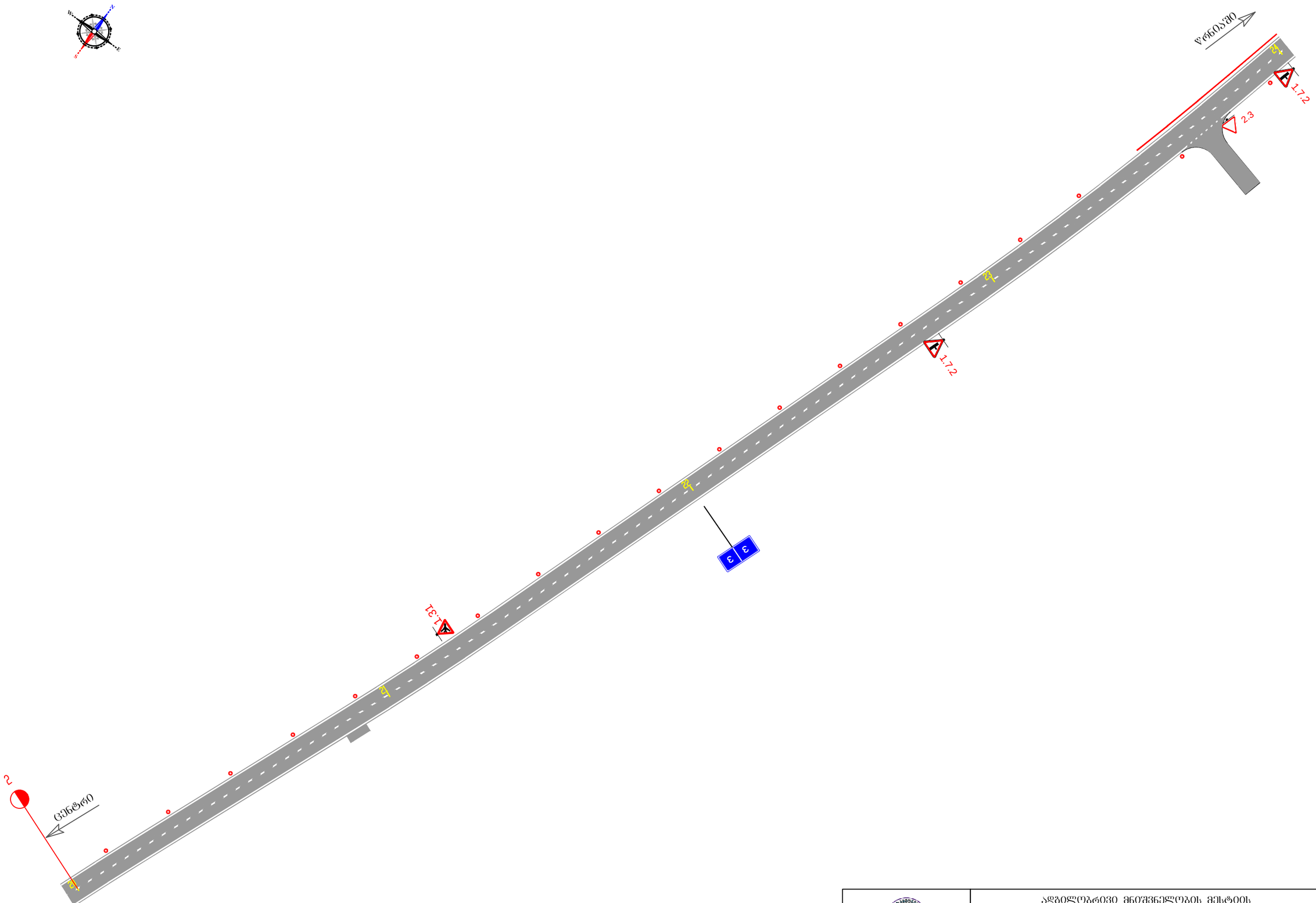

შპს „საქგზაამეცნიერება“	ადგილობრივი მნიშვნელობის მესტიის ცენტრი–აეროპორტი–წრნიაშის საავტომობილო გზის (კმ 1 - კმ 4) მონაკვეთის სარეაბილიტაციო სამუშაოები	ნახ. №15-6
	საგზაო ნიშნებისა და ჰორიზონტალური მონიშვნის პკ 20+00 დან - პკ 24+00 მდე	მასშტაბი 1:1000

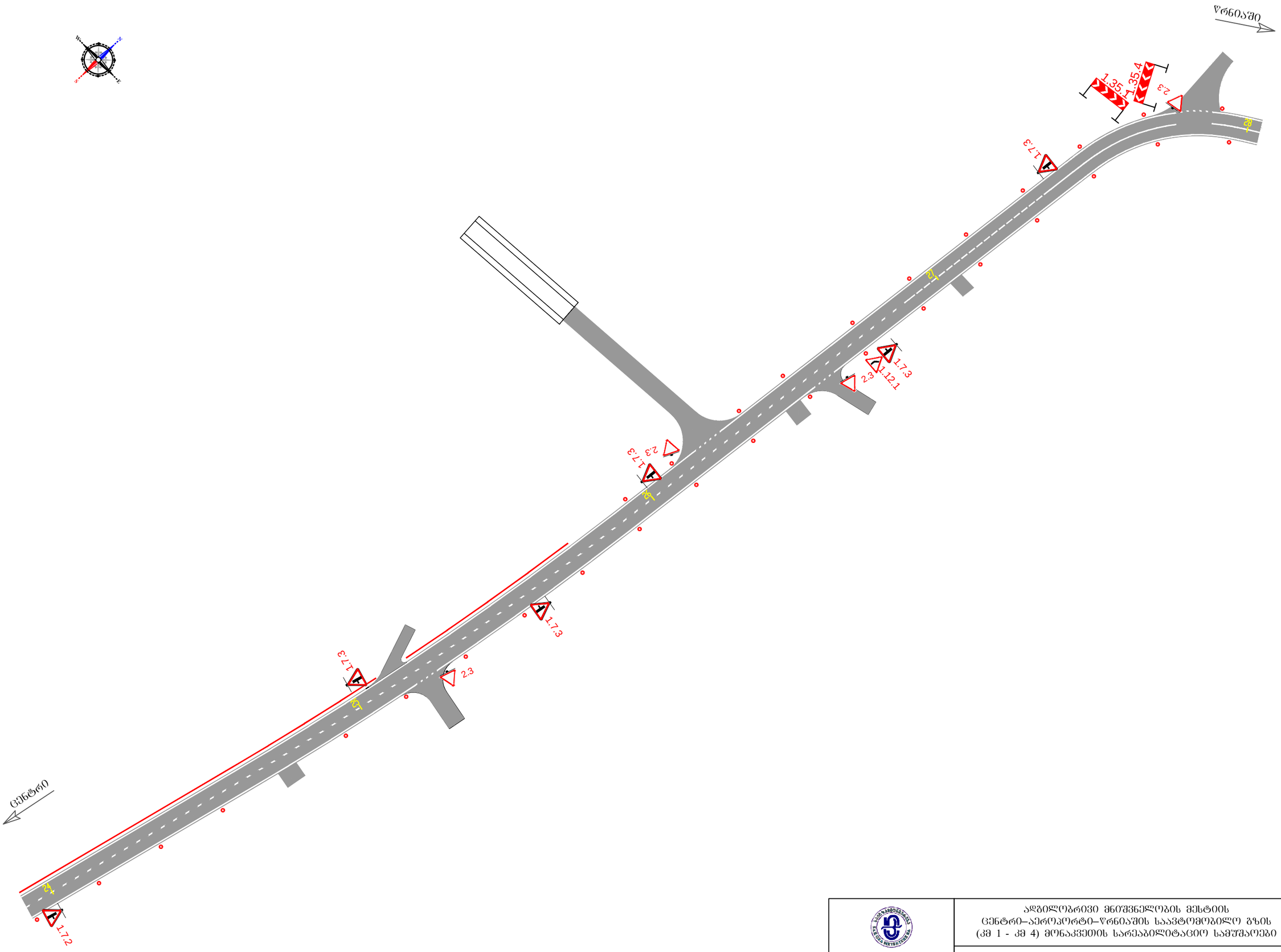

შპს „საქბზამეცნიერება“	ადგილობრივი მნიშვნელობის მესტიის ცენტრი–აეროპორტი–წრნაშის საავტომობილო გზის (კმ 1 - კმ 4) მონაკვეთის სარეაბილიტაციო სამუშაოები	ნახ. №15-7
	საგზაო ნიშნებისა და ჰორიზონტალური მონიშვნის პკ 24+00 დან - პკ 28+03 მდე	მასშტაბი 1:1000

საგზაო სამუშაოების ჩასატარებლად მოძრაობის რეგულირების სქემა
როდესაც სამუშაოები მიმდინარეობს დაუსახლებელ პუნქტში
სავალი ნაწილის ნახევარზე

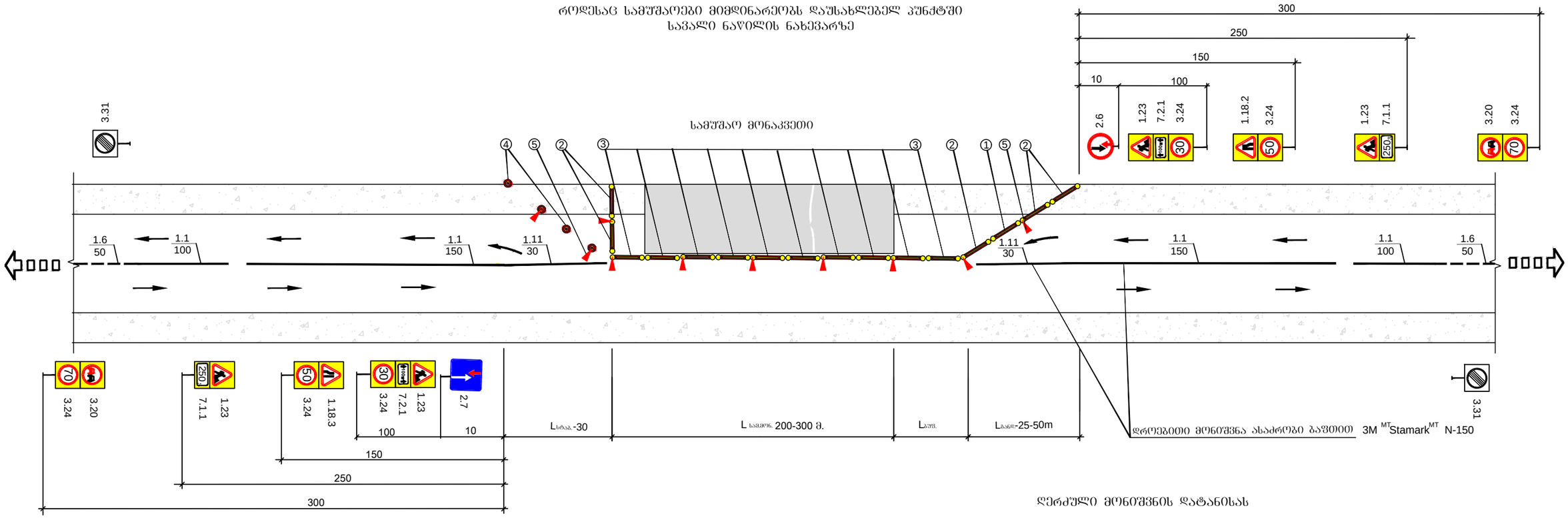

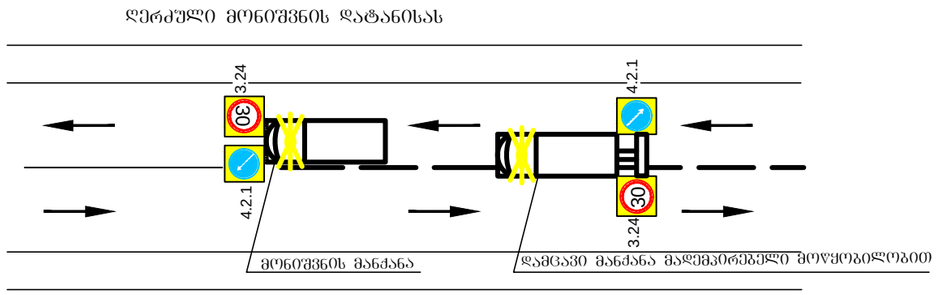

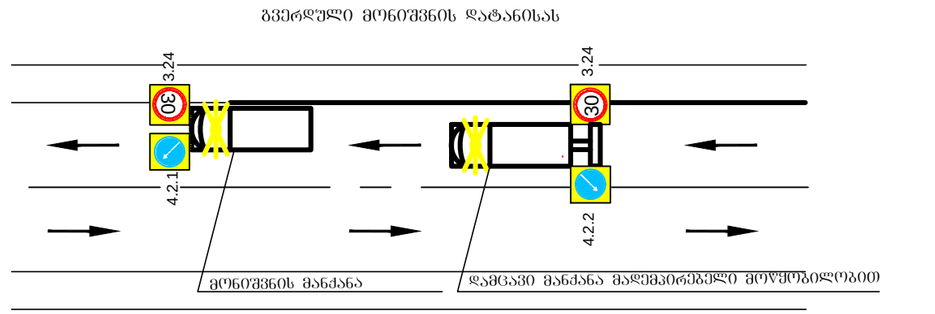

პირობითი აღნიშვნები

L საგზ. - განლაგების ზონის სიგრძე

L საუმ. - გუფერული ზონის სიგრძე

L სამ. - სამუშაო მონაკვეთის სიგრძე

L სტაბ. - სტაბილიზაციის ზონის სიგრძე

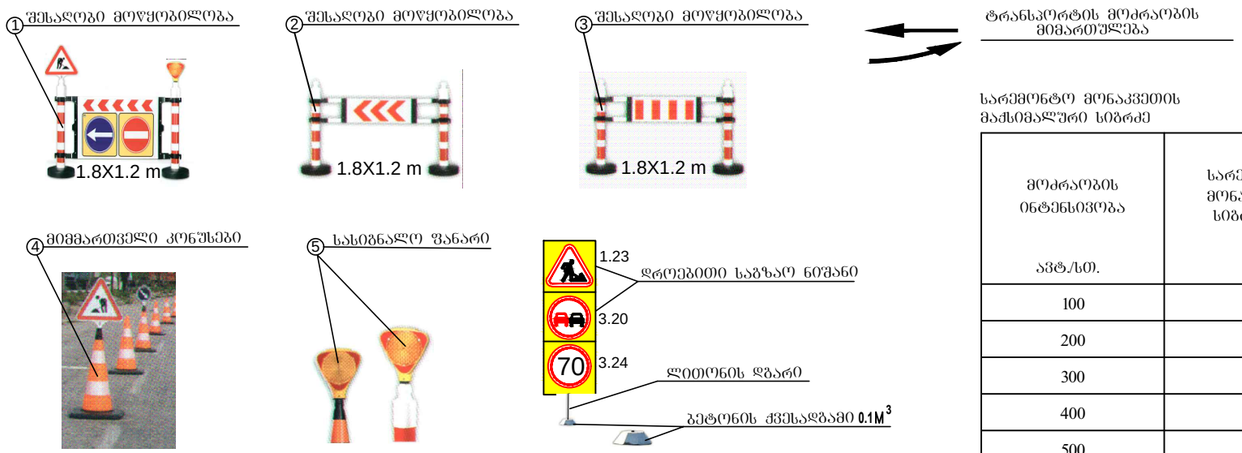

სარემონტო მონაკვეთის მაქსიმალური სიგრძე

მოძრაობის ინტენსივობა ავტ./სთ.	სარემონტო მონაკვეთის სიგრძე S მ
100	350
200	150
300	80
400	50
500	30

შენიშვნა

1. მოძრაობის რეგულირების წინამდებარე გეგმა არის კონტრაქტორისათვის მხოლოდ სარეკომენდაციო, მოძრაობის მართვის დეტალური გეგმა სხვადასხვა შემთხვევებისათვის უნდა შეიმუშაოს კონთრაქტორმა და წარუდგინოს ინჟინერს შესათანხმებლად. სქემა დამუშავებულია BCH 37–84-ის მიხედვით.
2. სიჩქარის შეზღუდვა უნდა მოხდეს შესაბამის გზის მონაკვეთზე დასაშვები მაქსიმალური სიჩქარის მიხედვით (საფეხურებად ბიჯით არა უმეტესი 20 კმ/სთ.)
3. სამუშაო მონაკვეთის სიგრძე უნდა აირჩიოს მშენებელმა და ეს მნიშვნელობა მიაწერეს საგზაო ნიშანზე (7.2.1).
4. ყველა დროებითი საგზაო ნიშანი და სხვა ტექნიკური საშუალებები რომელიც უზრუნველყოფს მოძრაობის ორგანიზაციას,რაც დაკავშირებულია სამშენებლო სამუშაოების წარმოებასთან, სამუშაოების დამთავრებისთანავე საჭიროების დაუყოვნებლივ აღებას.

შპს „საქგზამეცნიერება“	აღგილობრივი მნიშვნელობის მესტიის ცენტრი–აეროპორტი–წრნიაშის საავტომობილო გზის (კმ 1 - კმ 4) მონაკვეთის სარეაბილიტაციო სამუშაოები	ნახ. №16
	საგზაო სამუშაოების ჩასატარებლად მოძრაობის რეგულირების სქემა	მასშტაბი