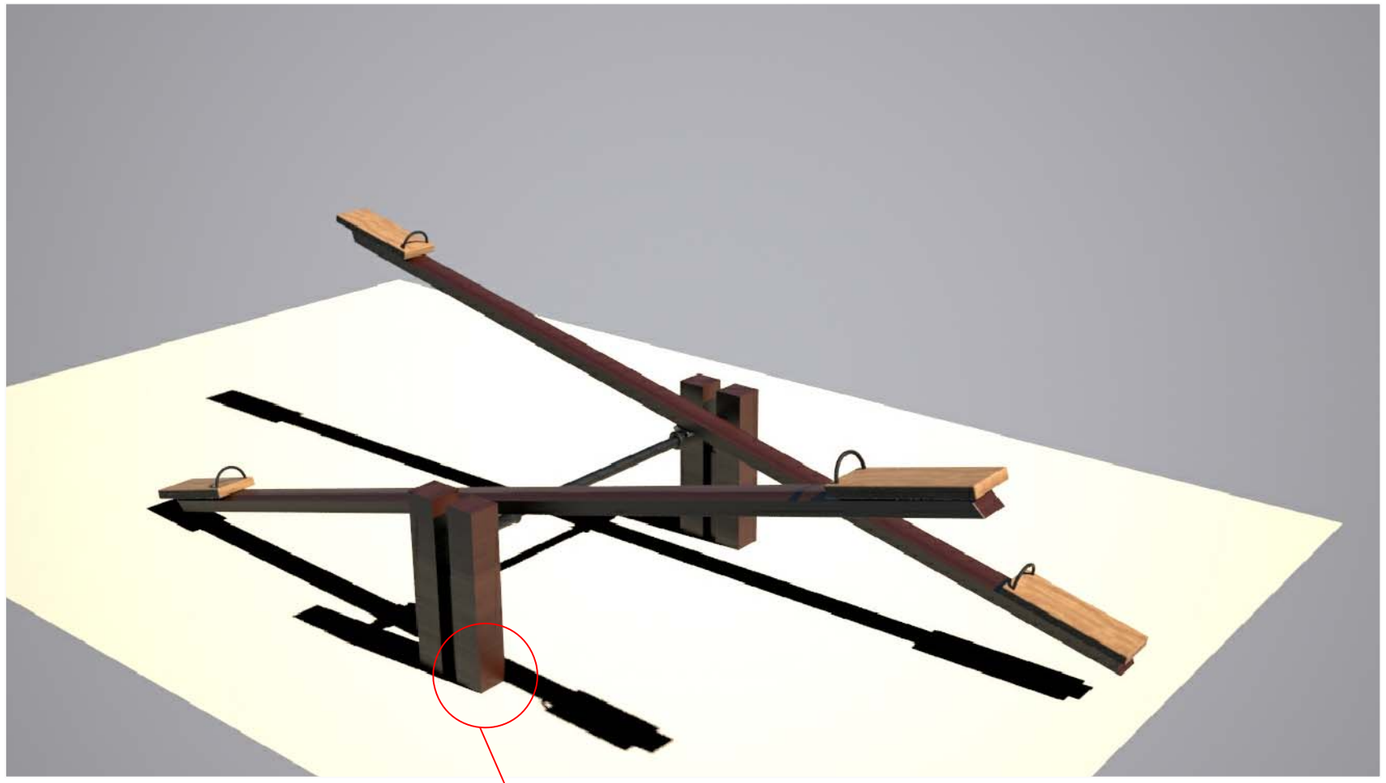

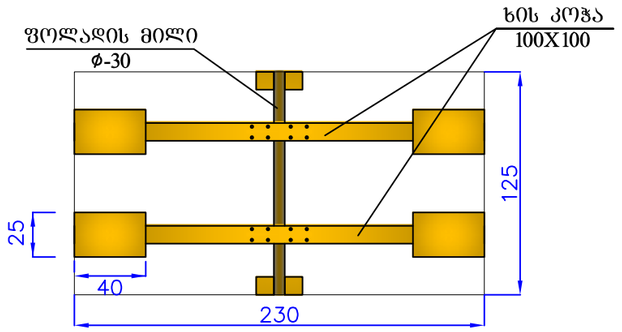


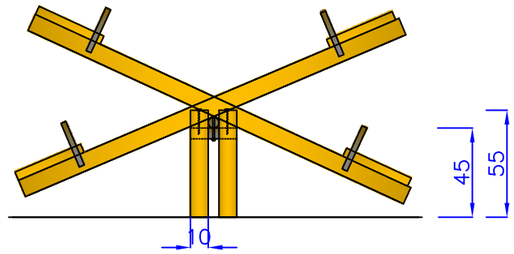


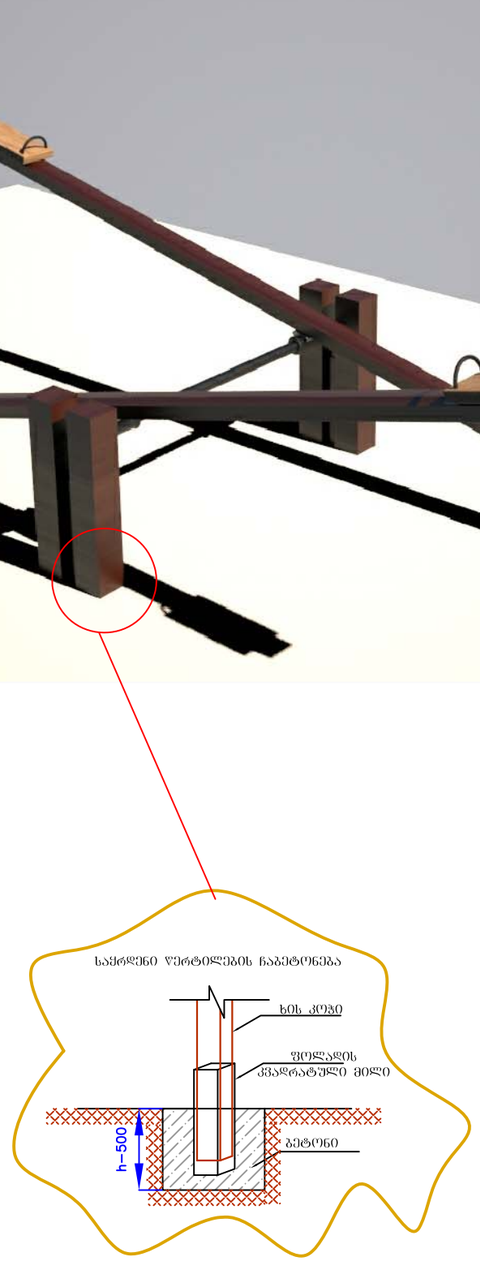


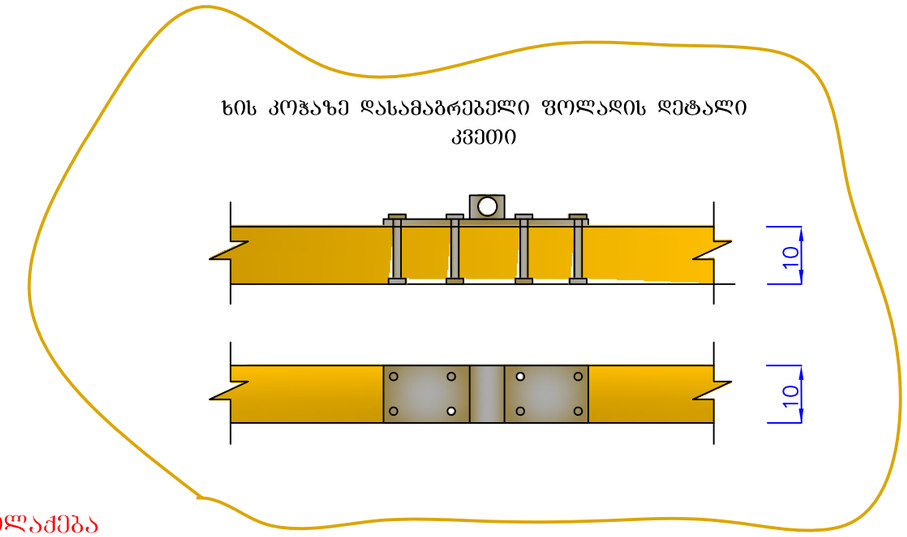


შენიშვნა: მზადდება გამომშრალი ხის მასალისაგან და ილაქება ორი პირი წყალმედეგი ლაქით.

| | | | |
|---|---|---|---|
| შ.პ.ს. "დიაზაინ გრუპი" "DESIGN GROUP" L.T.D.<br>ქ. თბილისი: რატევანის ქ.№15 ს/კ 404 918 657<br>Tbilisi: ratevani st.#15 TEL: 599-32-30-20 MAIL: gj230876@yahoo.com | ქ. თბილისში, გლდანის რაიონში მუხიანის და ავჭალის ტერიტორიაზე სკვერების და გამწვანებული ტერიტორიების მოწყობის სამუშაოების საპროექტო დოკუმენტაცია | შესრულა: ჯ. მუმლაძე | თარიღი: 2015 |
| | აიწონა-დაიწონას ესკიზი | შეამოწმა: ბ. ჭუმბაძე | ნახაზი: ა-2 |

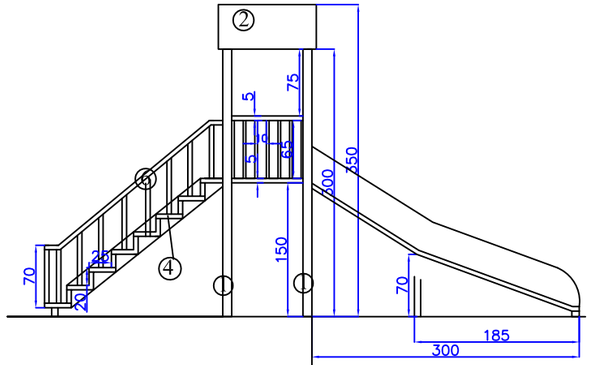


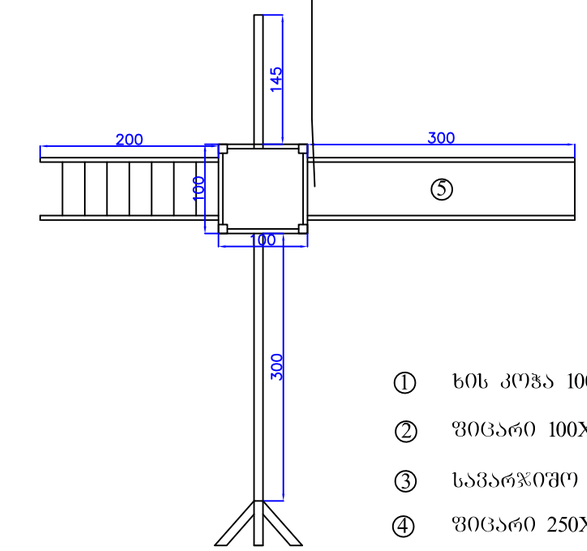


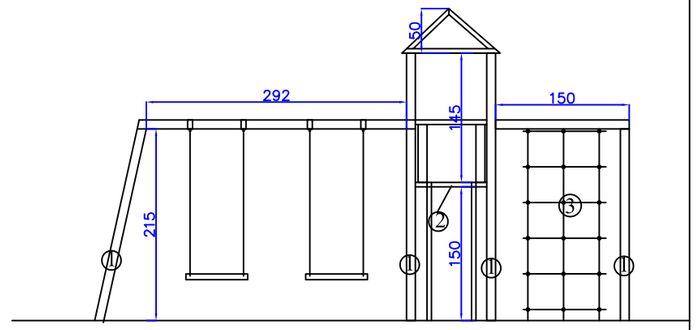


① ხის კოჭა 100X100

② ფიცარი 100X40

③ სავარჯიშო კიბე

④ ფიცარი 250X40

⑤ თუნუქი შჯანგავი

⑥ ხის კოჭა 50X50

ძირითადი მასალათა მოცულობა
1 კომპ. სასრიალოსათვის

| | მასალა | მოც. |
|---|---|---|
| 1 | ხის კოჭი 100X100 | 0.25 მ$^3$ |
| 2 | ხის კოჭი 50X50 | 0.1 მ$^3$ |
| 3 | ფიცარი | 0.35 მ$^3$ |
| 4 | ფოლადის კვ. მილი 120X120X2 | 5.00 მ/მ |
| 3 | თუნუქი შჯანგავი (0.2) | 2.2 მ$^2$ |
| 6 | ფოლადის კვ. მილი 120X120X2 | 5.00 მ/მ |
| 7 | ბეტონის B-15 F-200 W-6 | 1.0 მ$^3$ |
| 8 | საღებავი | 8.00 კგ |
| 9 | საძანელას სკამი | 2 ცალი |
| 10 | საძანელას ჯაჭვი საკიდებით | 2 კომპ. |

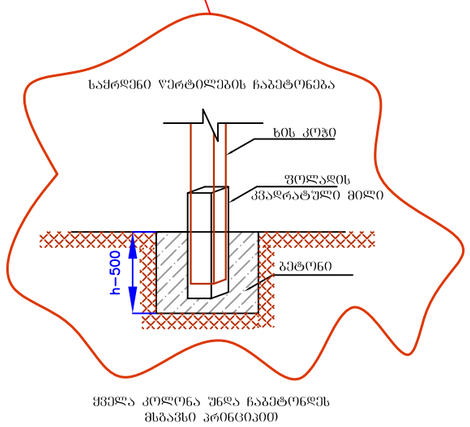


შენიშვნა: დამზადებული უნდა იყოს გამომშრალი ღიწვოვანი ხის მასალისაგან ჯაჭვის საძანელით პლასტმასის სკამით. რკინის კავებზე

| | | | |
|---|---|---|---|
| შ.პ.ს. "დიაზაინ ბრუპი" "DESIGN GROUP" L.T.D.<br>ქ. თბილისი: რატევანის ქ.№15 ს/კ 404 918 657<br>Tbilisi: ratevani st.#15 TEL: 599-32-30-20 MAIL: gj230876@yahoo.com | ქ. თბილისში, გლდანის რაიონში მუხიანის და ავჭალის ტერიტორიაზე სკვერების და გამწვანებული ტერიტორიების მოწყობის სამუშაოების საპროექტო დოკუმენტაცია | შეასრულა: ჯ. მუქელაძე | თარიღი: 2015 |
| | საბავშვო სასრიალოს ესკიზი | შეამოწმა: ბ. ჭუმბაძე | ნახაზი: ა-3 |

ესკიზი 1

ესკიზი 2

შენიშვნა: ლამპიონი უნდა იყოს ფოლადის შავი ფერის მინაპლასტიკის კლაფონით ესკიზის შესაბამის ზომებში.

| | | | | |
|---|---|---|---|---|
| შ.პ.ს. "დიაზაინ ბრუპი" "DESIGN GROUP" L.T.D.<br>ქ. თბილისი: რატევანის ქ.№15 ს/კ 404 918 657<br>Tbilisi: ratevani st.#15 TEL: 599-32-30-20 MAIL: gj230876@yahoo.com | | ქ. თბილისში, გლდანის რაიონში მუხიანის და ავჭალის ტერიტორიაზე სკვერების და გამწვანებული ტერიტორიების მოწყობის სამუაოების საპროექტო დოკუმენტაცია | შესრულა:<br>ჯ. მუქლაძე | თარიღი:<br>2015 |
| | | ლამპიონის ესკიზი | შეამოწმა:<br>ბ. ჭუმბაძე | ნახაზი: ა-4 |

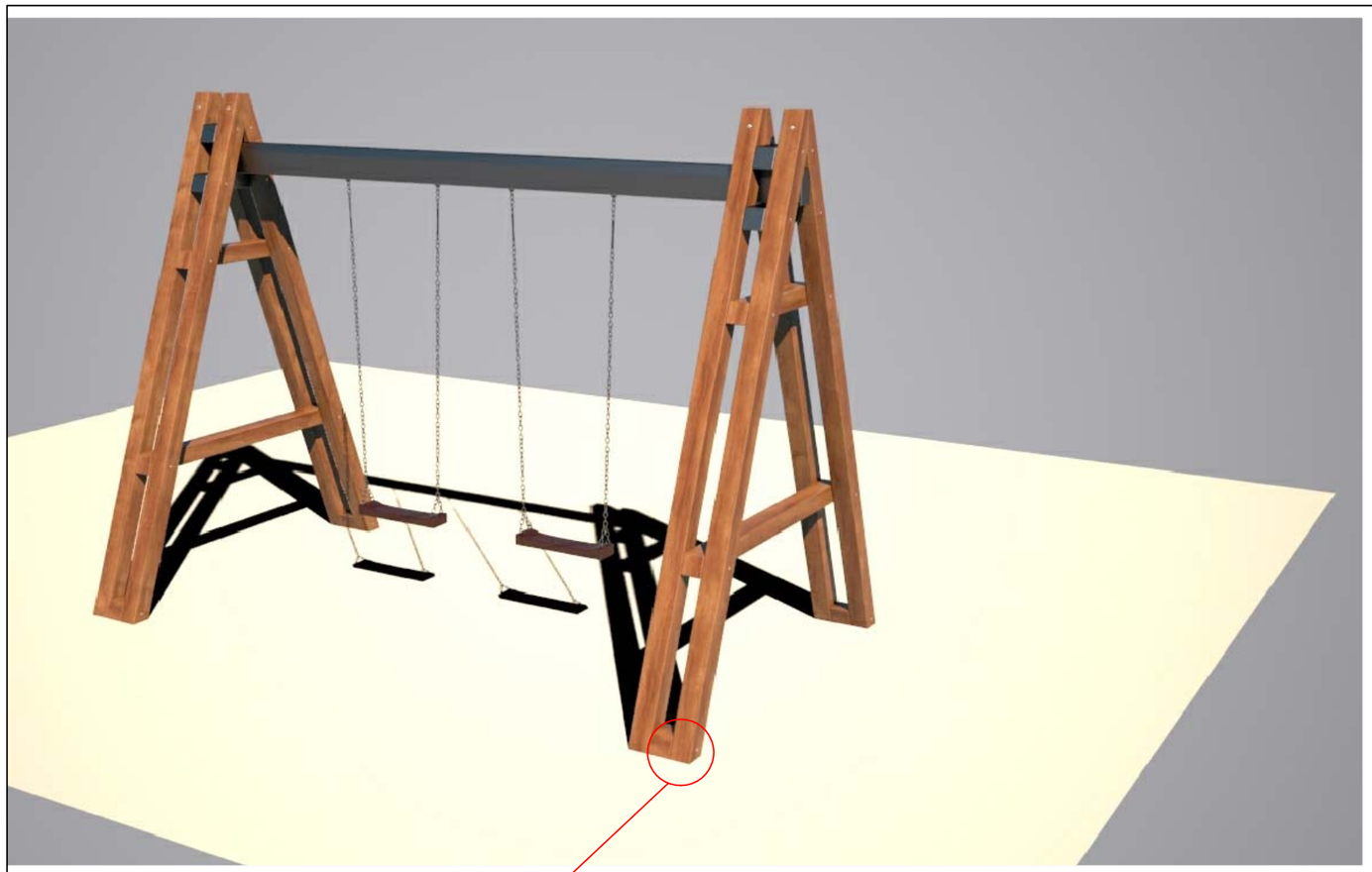

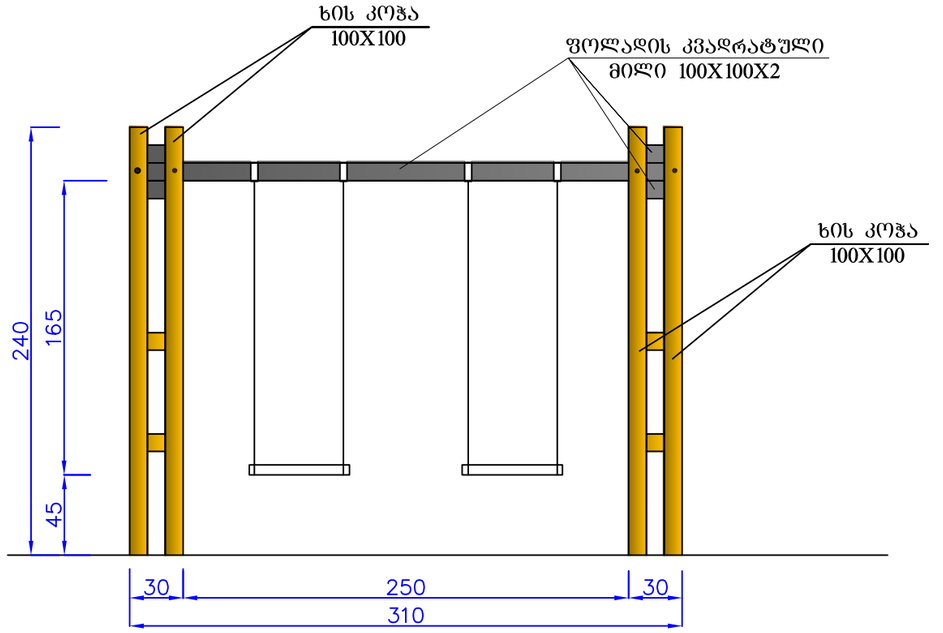


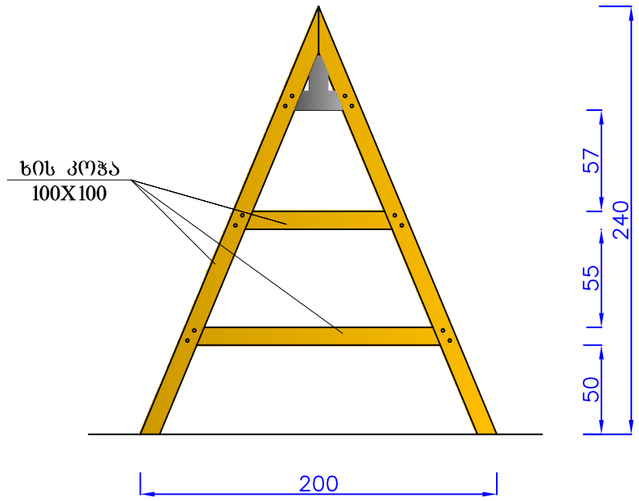


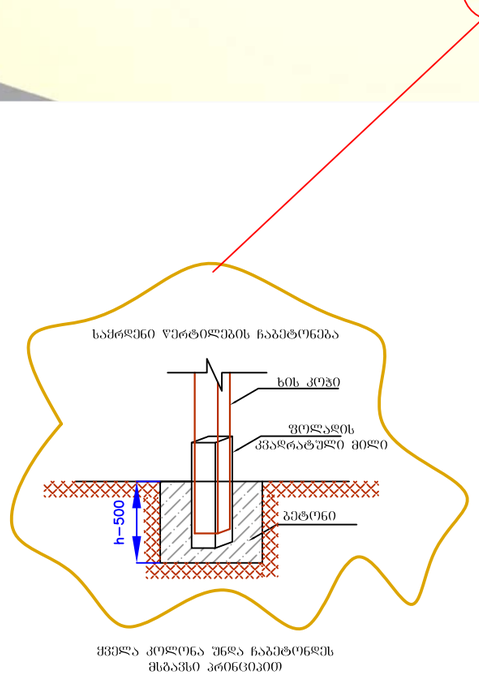


შენიშვნა: დამზადებული უნდა იყოს გამომშრალი ხის მასალისაგან და ფოლადის კვადრატული მილისაგან ზომებით 100X100 შეიღებოს ორი პირი ფყალმედები ლაქით საქანელა უნდა იყოს ჯაჭვის, კლასტმასის სკამით და ფოლადის საკიდებით.

| | | | |
|---|---|---|---|
| შ.პ.ს. "დიაზაინ გრუპი" "DESIGN GROUP" L.T.D.<br>ქ. თბილისი: რატევანის ქ.№15 ს/კ 404 918 657<br>Tbilisi: ratevani st.#15 TEL: 599-32-30-20 MAIL: gj230876@yahoo.com | ქ. თბილისში, გლდანის რაიონში მუხიანის და ავჭალის ტერიტორიაზე სკვერების და გამწვანებული ტერიტორიების მოწყობის სამუაოების საპროექტო დოკუმენტაცია | შესრულა: ჯ. მუმლაძე | თარიღი: 2015 |
| | საქანელას ესკიზი | შეამოწმა: ბ. ჭუმბაძე | ნახაზი: ა-2 |

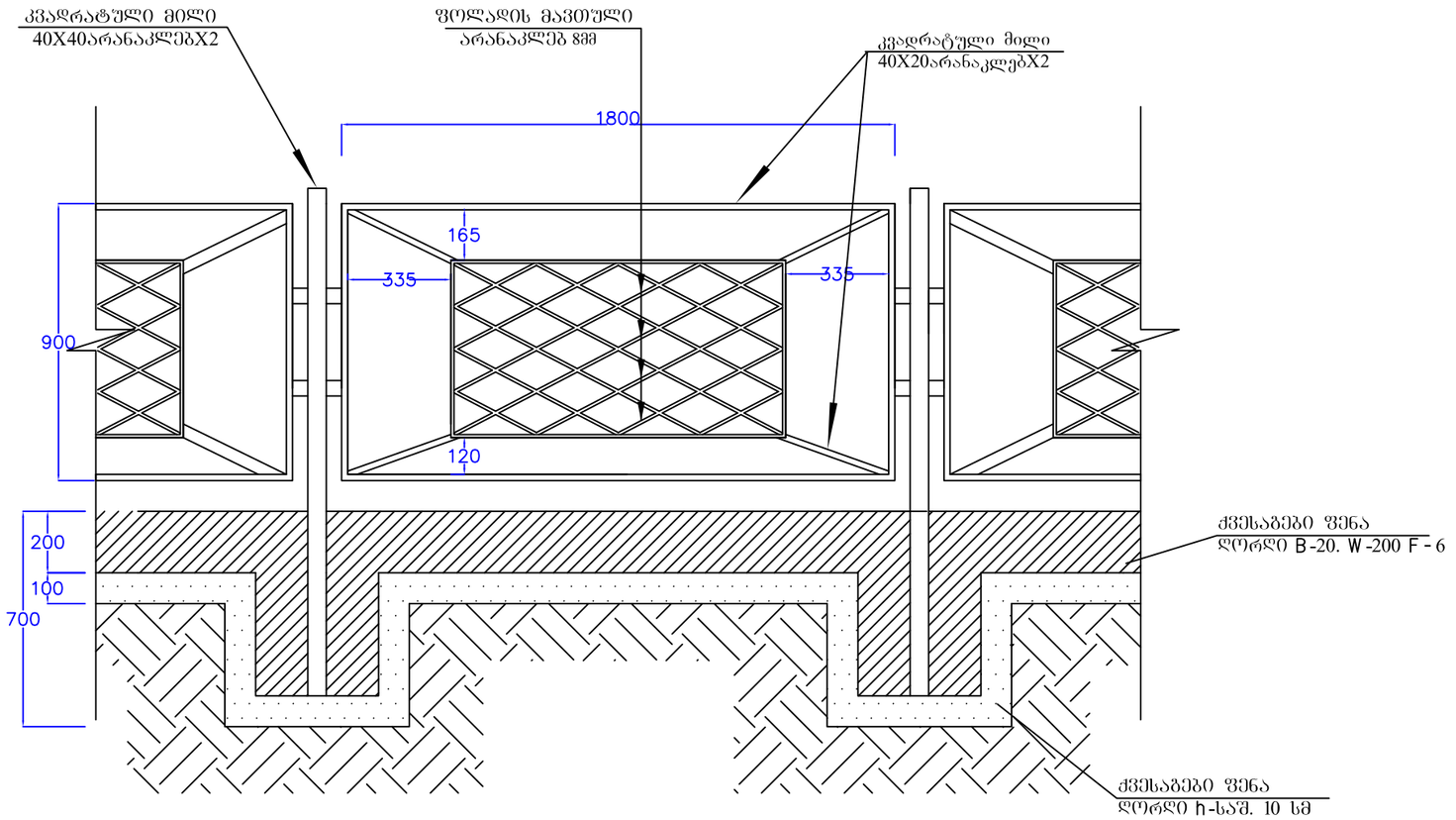


| | | | |
|---|---|---|---|
| შ.პ.ს. "დიაზაინ ბრუპი" "DESIGN GROUP" L.T.D.<br>ქ. თბილისი: რატევანის ქ.№15 ს/კ 404 918 657<br>Tbilisi: ratevani st.#15 TEL: 599-32-30-20 MAIL: gj230876@yahoo.com | ქ. თბილისში, გლდანის რაიონში მუხიანის და ავჭალის ტერიტორიაზე სკვერების და გამწვანებული ტერიტორიების მოწყობის სამუშაოების საპროექტო დოკუმენტაცია | შეასრულა<br>ჯ.შუმლაძე | თარიღი:<br>2015 |
| | ღობის ეკიზი | შეამოწმა<br>ბ. ჭუმბაძე | ნახაზი: ა-8 |

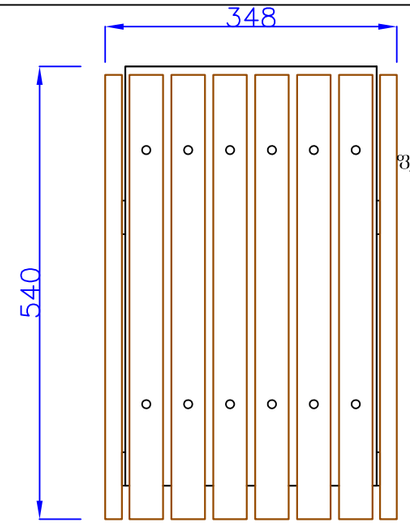


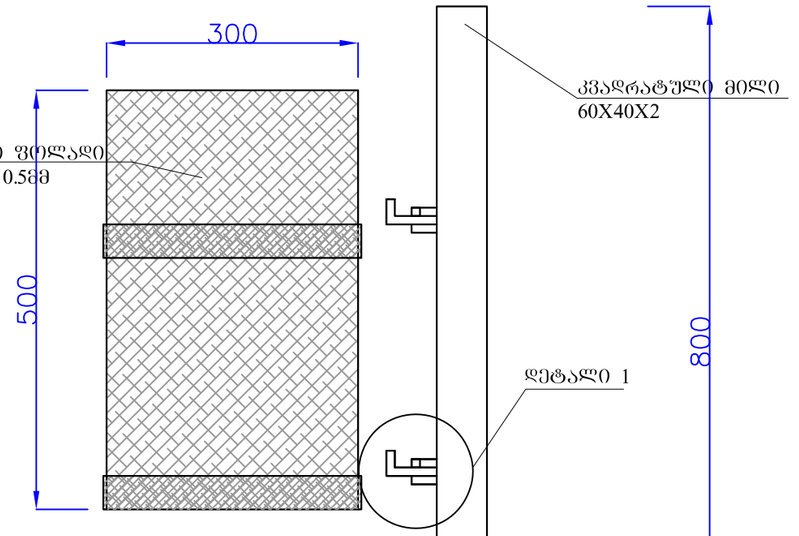


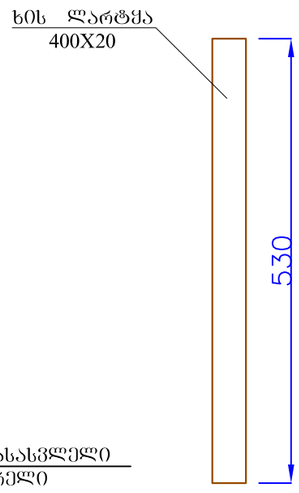


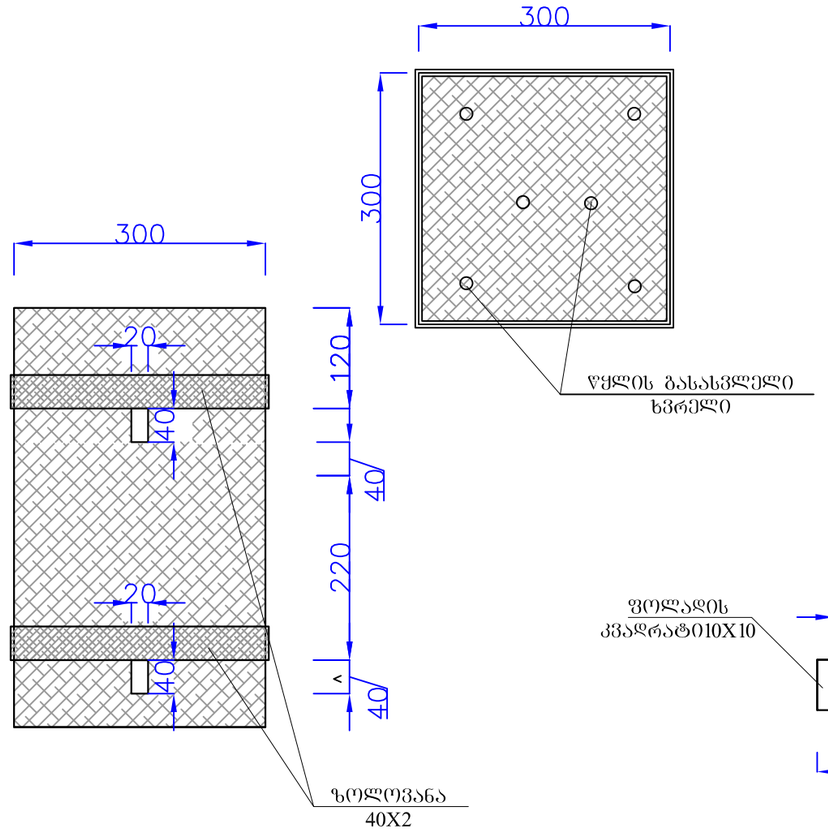


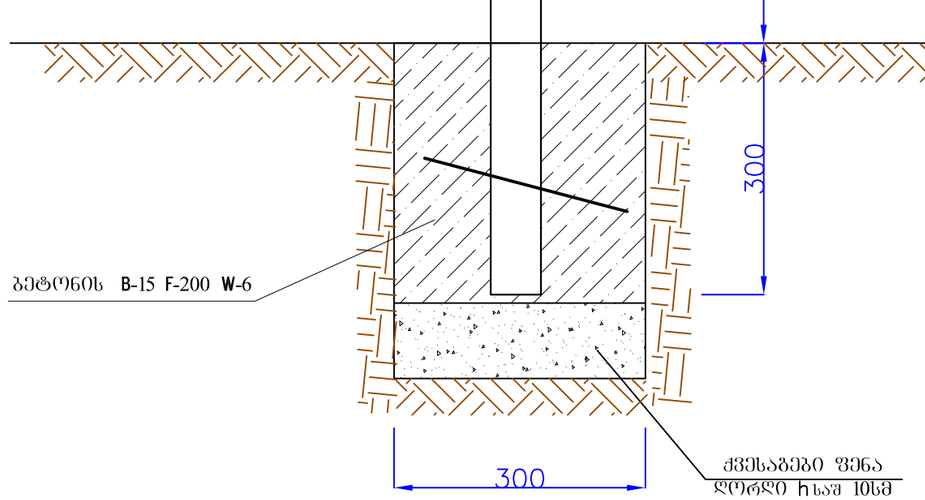


დეტალი 1

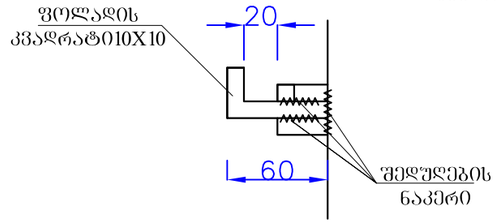


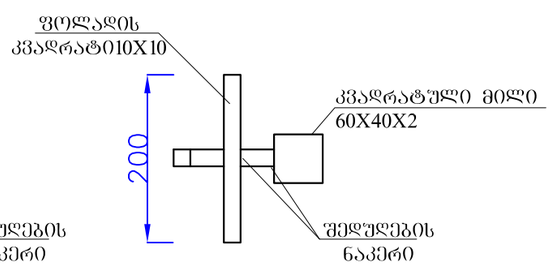


შენიშვნა: ურნა დამზადებული უნდა იყოს ესკიზზე მოცემული ზომების და პარამეტრების შესაბამისად, კვადრატული მილის არანაკლებ 2მმ. ფოლადის ფურცლოვანას 0.05მმ. და გამომშრალი წიწვოვანი ხის მასალის გამოყენებით, ფერი შეთანხმდეს ზედამხედველთან.


დიზაინ ჯგუფი design group შ.პ.ს. "დიაზაინ ბრუპი"
"DESIGN GROUP" L.T.D.

ქ. თბილისი: რატევანის ქ.№15 ს/კ 404 918 657
Tbilisi: ratevani st.#15 TEL: 599-32-30-20 MAIL: gj230876@yahoo.com


ქ. თბილისში, გლდანის რაიონში მუხიანის და ავჭალის ტერიტორიაზე სკვერების და გამწვანებული ტერიტორიების მოწყობის სამუშაოების საპროექტო დოკუმენტაცია

ესკიზი

ნაგვის ურნა

შესრულა: ჯ. ჟვანია

თარიღი: 2015

შეამოწმა: გ. ჭუმბაძე

ნახაზი: ა-6

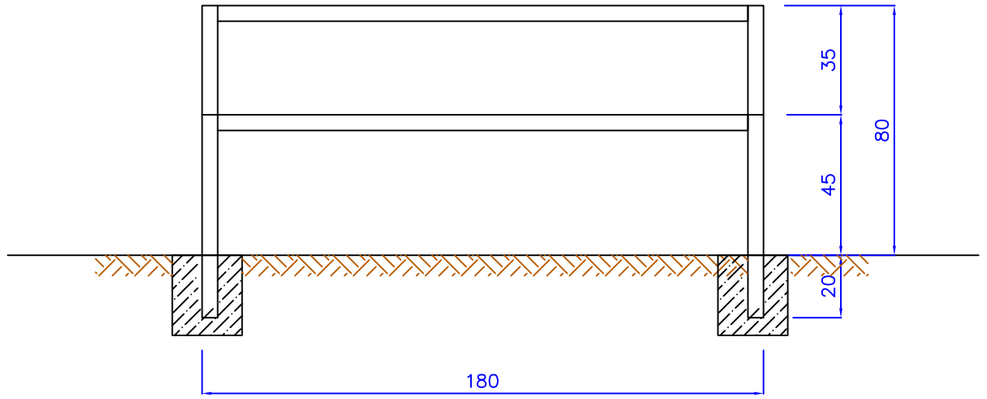


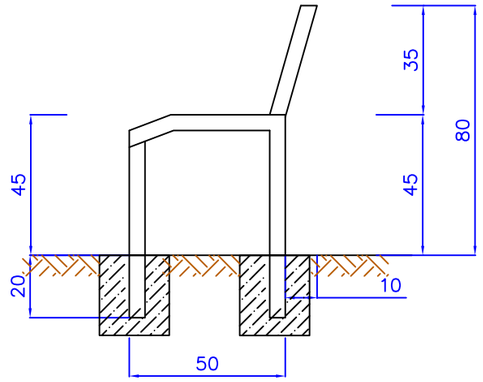


სკამი დამზადებული უნდა იყოს ფოლადის მილკვადრატისაგან 50X50X2 და ხის კოჭებისაგან 50X40X190. გამოყენებული უნდა იყოს გამომშრალი წიწვიოვანი ხის მასალა.

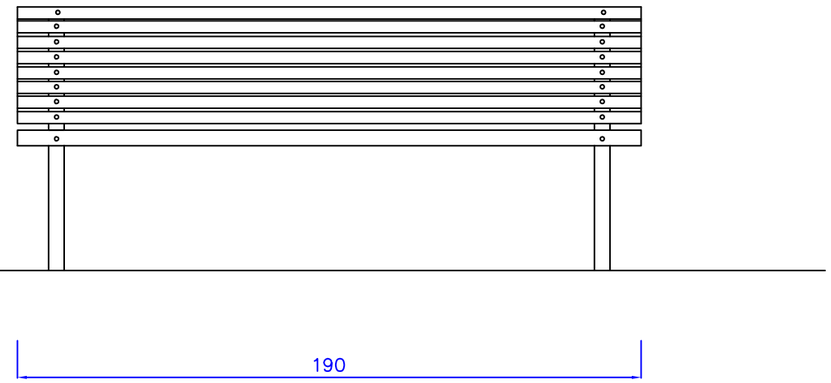



შ.პ.ს. "დიაზაინ ბრუპი"
"DESIGN GROUP" L.T.D.
ქ. თბილისი: რატევანის ქ.№15 ს/კ 404 918 657
Tbilisi: ratevani st.#15 TEL: 599-32-30-20 MAIL: gj230876@yahoo.com


ქ. თბილისში, გლდანის რაიონში მუხიანის და ავჭალის ტერიტორიაზე სკვერების და გამწვანებული ტერიტორიების მოწყობის სამუშაოების საპროექტო დოკუმენტაცია

სკამის ესკიზი

შეასრულა: ჯ. მუმლაძე

შეამოწმა: ბ. ჭუმბაძე

თარიღი: 2015

ნახაზი: ა-5

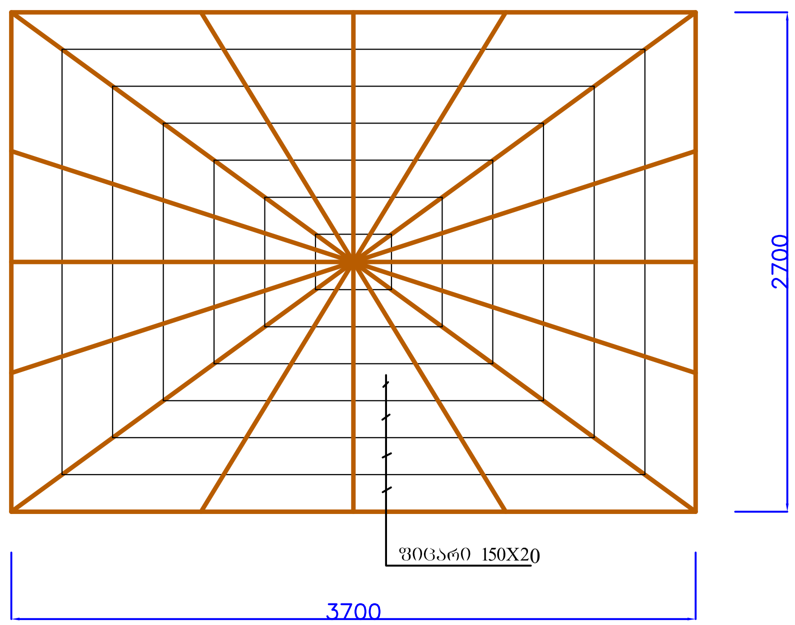


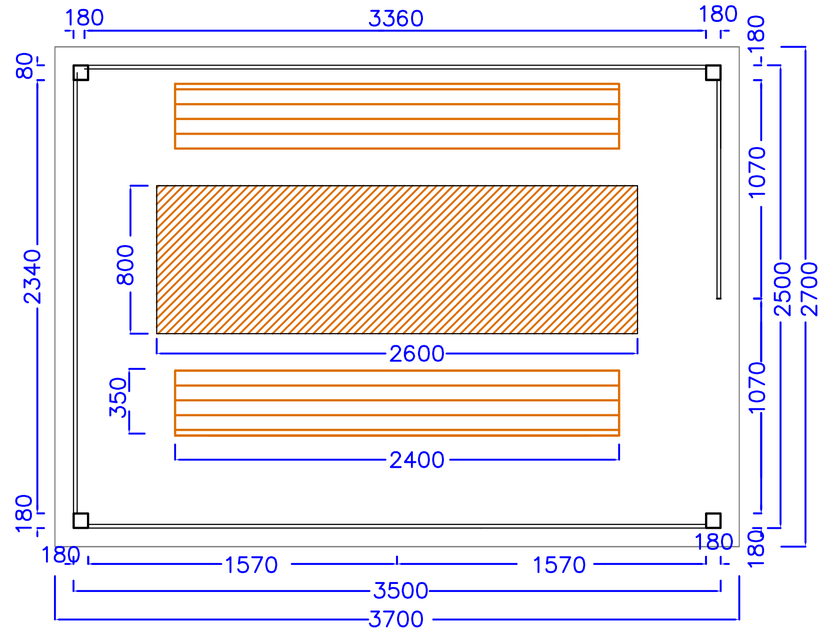


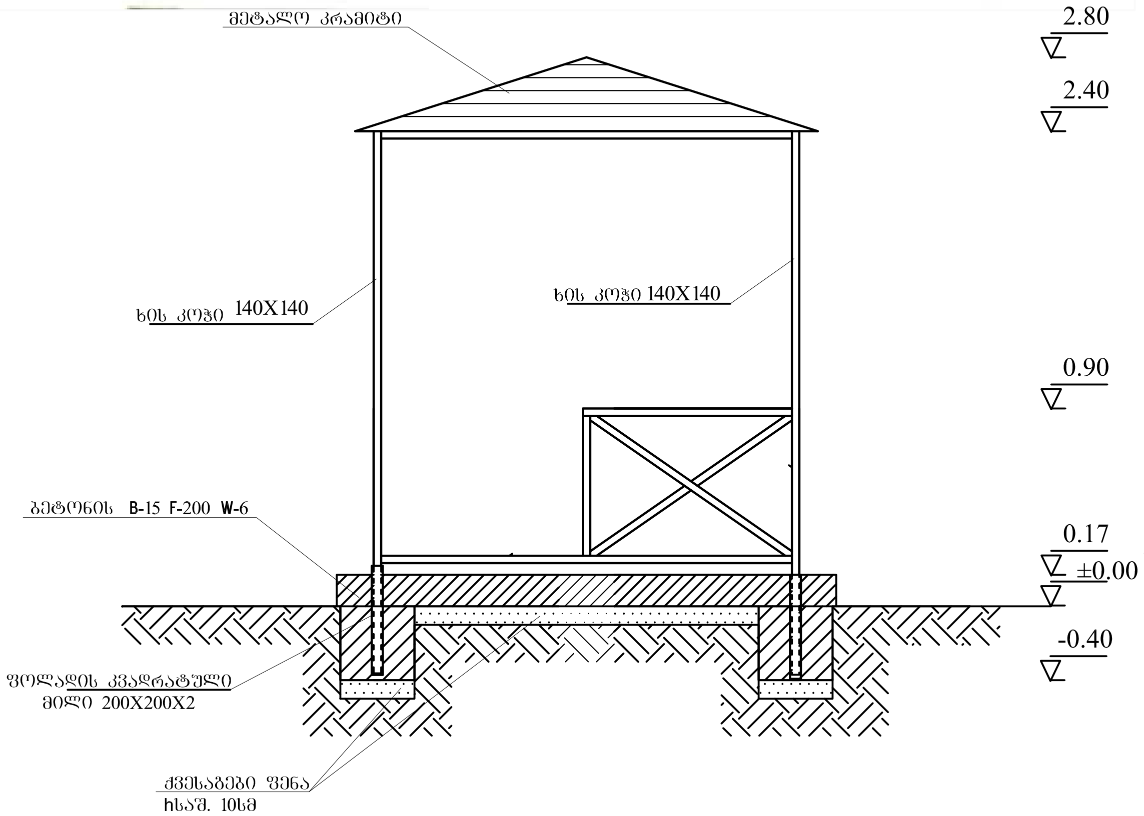


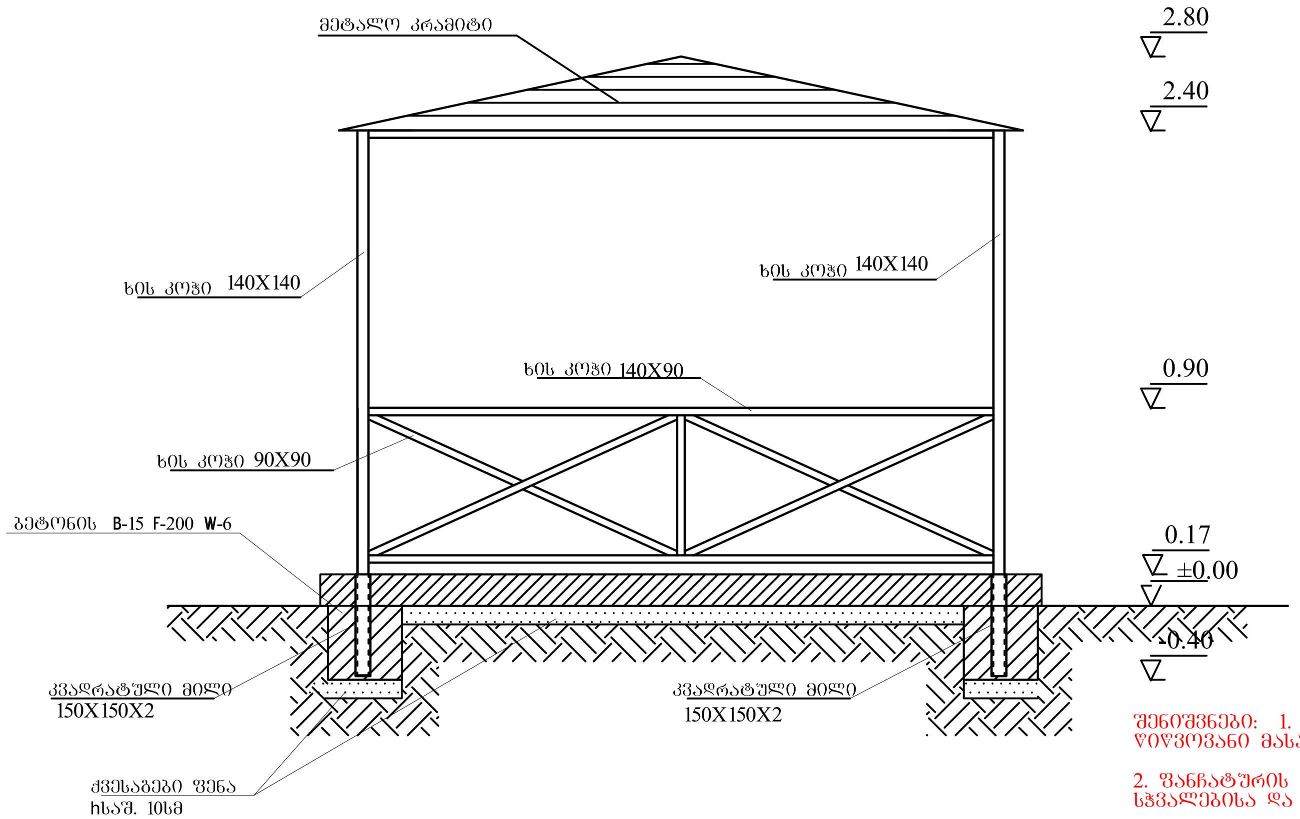


1. ცალი ფანჩატურისათვის საჭირო მასალათა ჩამონათვალი

| | მასალა | მოც. |
|---|---|---|
| 1 | ხის კოჭი 140X140 | 0.39 $მ^3$ |
| 2 | ხის კოჭი 140X90 | 0.54 $მ^3$ |
| 3 | ხის კოჭი 90X90 | 0.25 $მ^3$ |
| 4 | ხის კოჭი 45X45 | 0.1 $მ^3$ |
| 5 | ფიცარი 150X 20 | 0.25 $მ^3$ |
| 6 | ფოლადის კვ. მილი 150X150X2 | 3.00 გ/მ |
| 7 | ბეტონის B-15 F-200 W-6 | 2.5 $მ^3$ |
| 8 | ქვესაგები ფენა ღორღი | 1.2 $მ^3$ |
| 9 | მეტალოკრამიტი | 12.00 $მ^2$ |
| 10 | საღებავი | 8.00 კგ |
| 11 | სკამი (რკინის.კ.) | 2 ცალი |
| 12 | მაგიდა (რკინის.კ.) | 1 ცალი |
| | | |

შენიშვნები: 1. ფანჩატური მზადდება მშრალი წიწვოვანი მასალით და ორჯერადი გალაკვით.

2. ფანჩატურის აწყობა ხდება წებო კვა-ლ, სჭვალებისა და ლურსმნის საშუალებით.

3. მაგიდა და სკამები აწყობის შემდეგ მაგრდება ბეტონის იატაკზე დიუბკლებით

ფანჩატურის სკამები და მაგიდა უნდა დამზადდეს რკინის კონსტრუქციით


შ.პ.ს. "დიზაინ გრუპი"
"DESIGN GROUP" L.T.D.
ქ. თბილისი: რატევანის ქ.№15 ს/პ 404 918 657
Tbilisi: ratevani st.#15 TEL: 599-32-30-20 MAIL: gj230876@yahoo.com


ქ. თბილისში, გლდანის რაიონში მუხიანის და ავჭალის ტერიტორიაზე სკვერების და გამწვანებული ტერიტორიების მოწყობის სამუშაოების საპროექტო დოკუმენტაცია

საჩრდილობელი 3.7X2.7
ესკიზი

შეასრულა: ჯ. მუმლაძე

შეამოწმა: გ. ჭუმბაძე

თარიღი: 2015

ნახაზი: ა-1

შენიშვნა: დამზადებული უნდა იყოს გამომშრალი წიწვოვანი ხის მასალისაგან

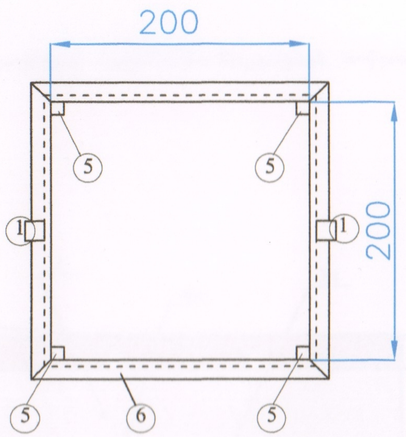


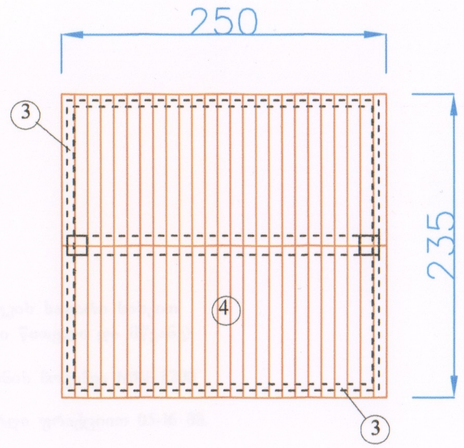


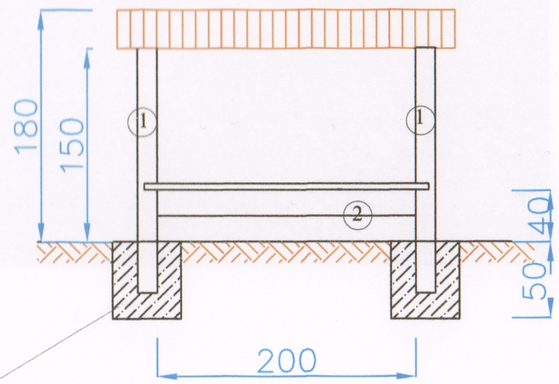


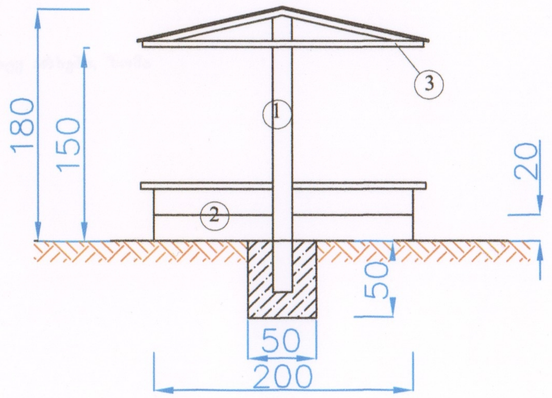


1. ხის კოჭა 90X90
2. ფიცარი 200X40
3. ხის კოჭა 50X50
4. ფიცარი 100X20
5. ხის კოჭა 90X90
6. ფიცარი 150X40

| | | | |
|---|---|---|---|
| შ.პ.ს. "დიაზაინ გრუპი" "DESIGN GROUP" L.T.D.<br>ქ. თბილისი: რატევანის ქ.№15 ს/კ 404 918 657<br>Tbilisi: ratevani st.#15 TEL: 599-32-30-20 MAIL: gj230876@yahoo.com | | ქ. თბილისში გლდანის რაიონის ტერიტორიაზე სკვერების აღდგენა-მოწყობა | შესრულა:<br>ჯ. ახობაძე<br>შეამოწმა:<br>გ. ჭუმბაძე | თარიღი:<br>2015<br>ნახაზი: |
| | | ძვირშის მოედანის ესკიზი | | |