დ - 3

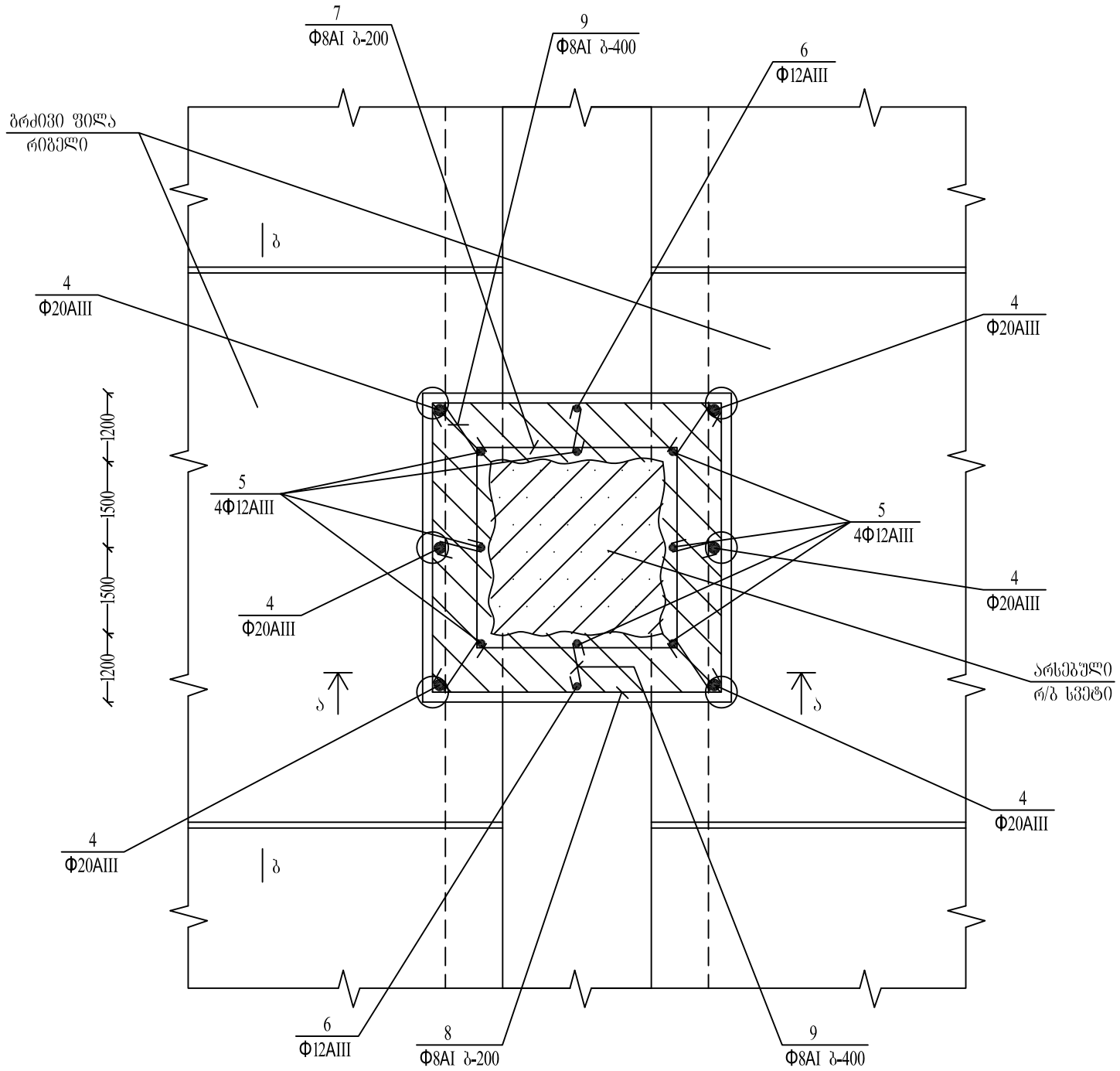

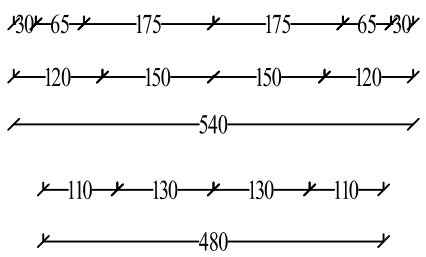

ა - ა

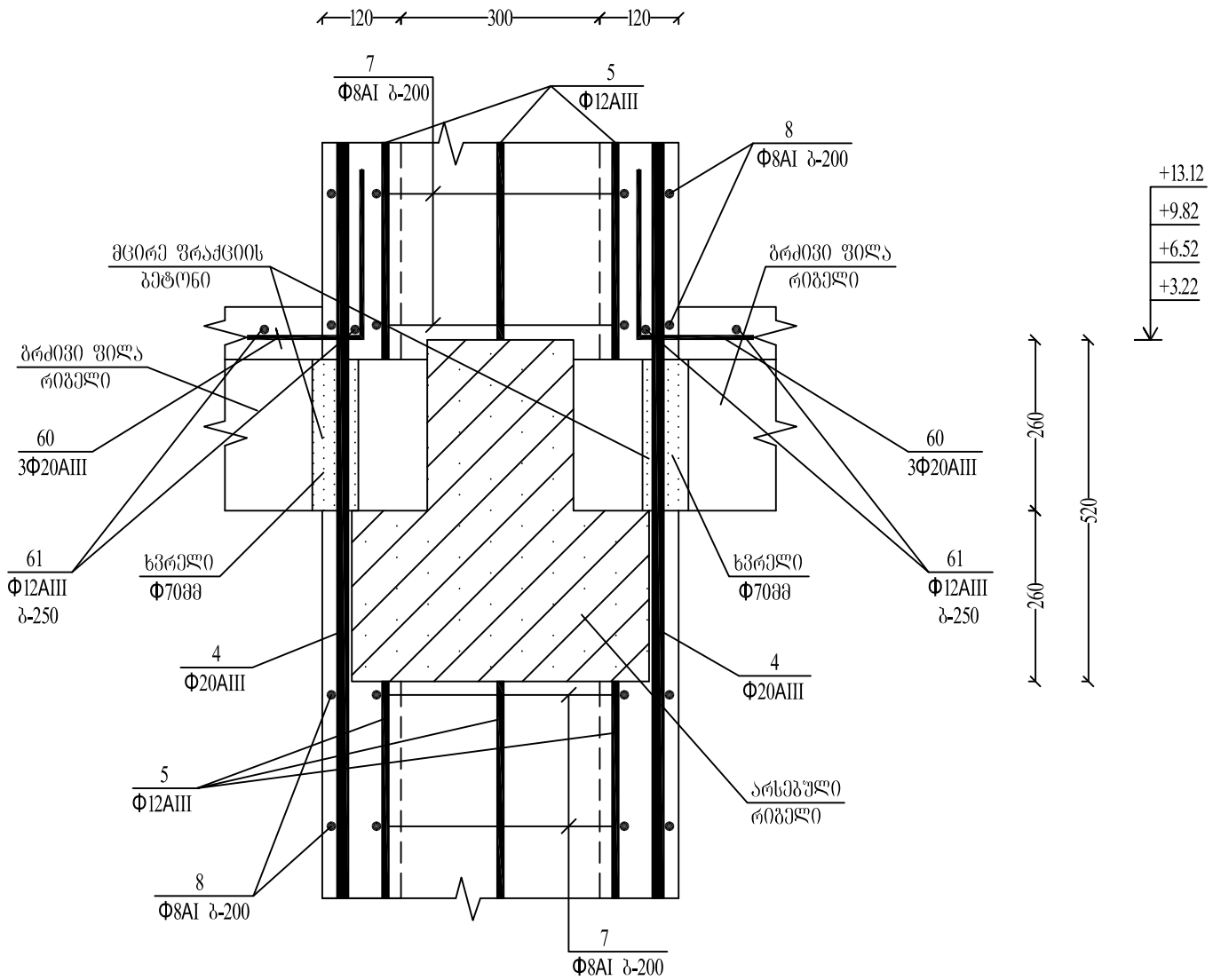

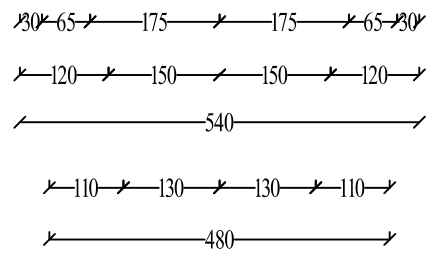

ბ - ბ

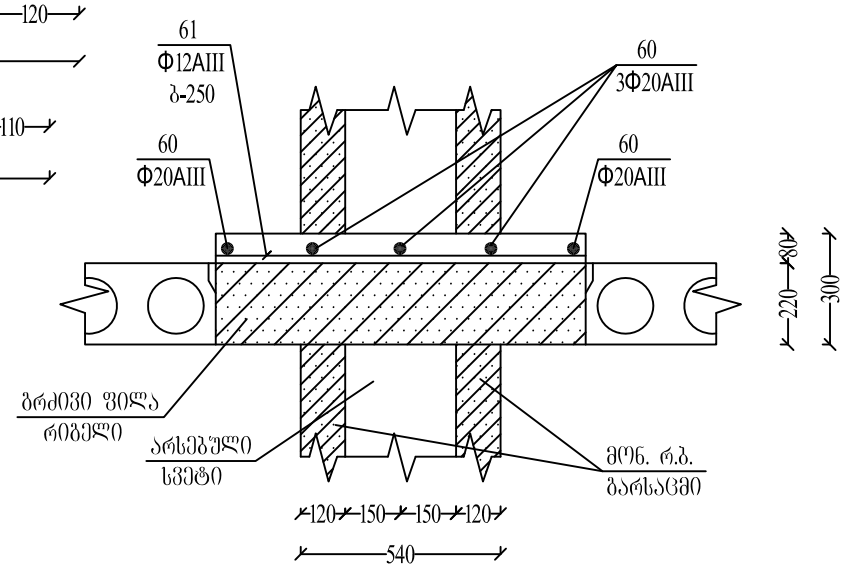

გ - გ

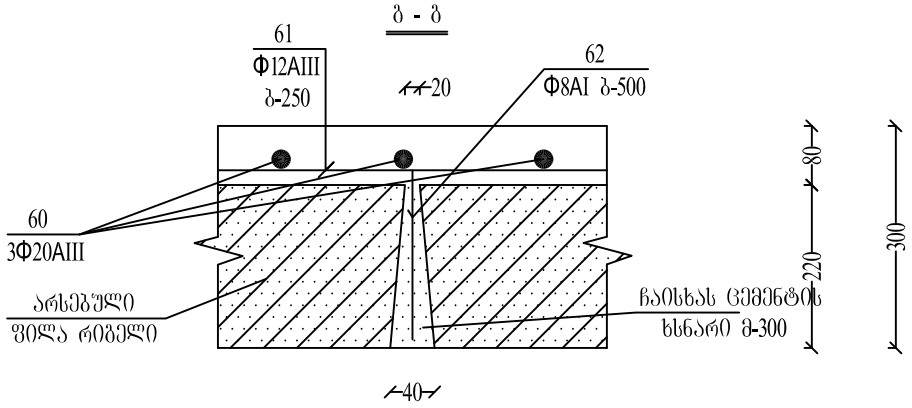

გრძივი რიგელის გამაგრების ფრაგმენტი

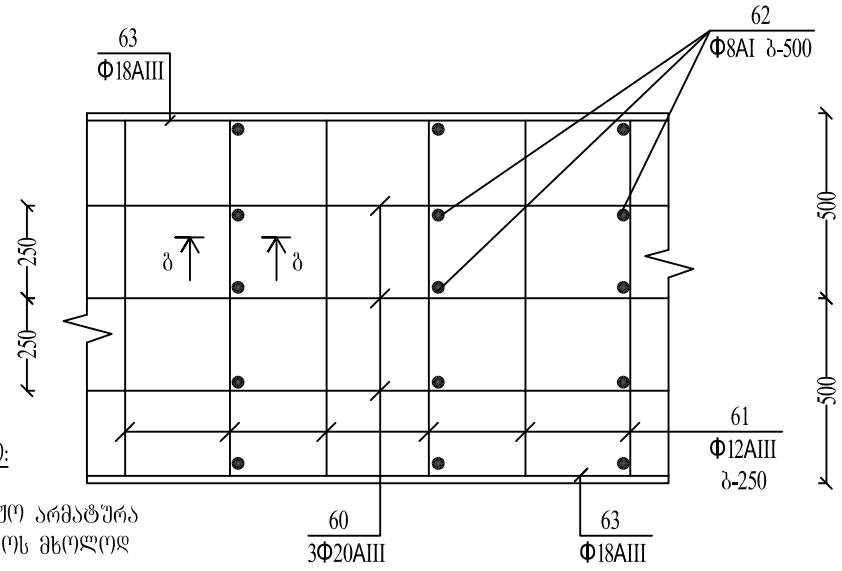

შენიშვნები:

1) პოზ. "5" - სამონტაჟო არმატურა
2) ხვრელები გაიბურღოს მხოლოდ პოზ. "4"-თვის

დირექტორი		ა.ჯაფარიძე	შ.პ.ს. "საძბინრემპროექტი"			
პრ.მთ.კონსტ.		ნ.წერეთელაშვილი				
დაამუშავა		ნ.წერეთელაშვილი	ქ.ზუგდიდი, დემურიას ქ. №1-ში მდებარე შენობის სამშენებლო-სარემონტო სამუშაოების პროექტი			
			კონსტრუქციული ნაწილი	სტად.	შ. №	სულ.შ.
				მ.პ.	პ-8	23
			დ-3, ა-ა	დაკვ.	თარი№	
						2015 წ.