შ.პ.ს. "ნიუ არჩ სტუდიო"

ქ. რუსთავი, მეგობრობის და ფალიაშვილის გადაკვეთის მიმდებარედ.
შინაგან საქმეთა სამინისტროს საჯარო სამართლის იურიდიული პირი 112-ის სარეგერვო შენობა

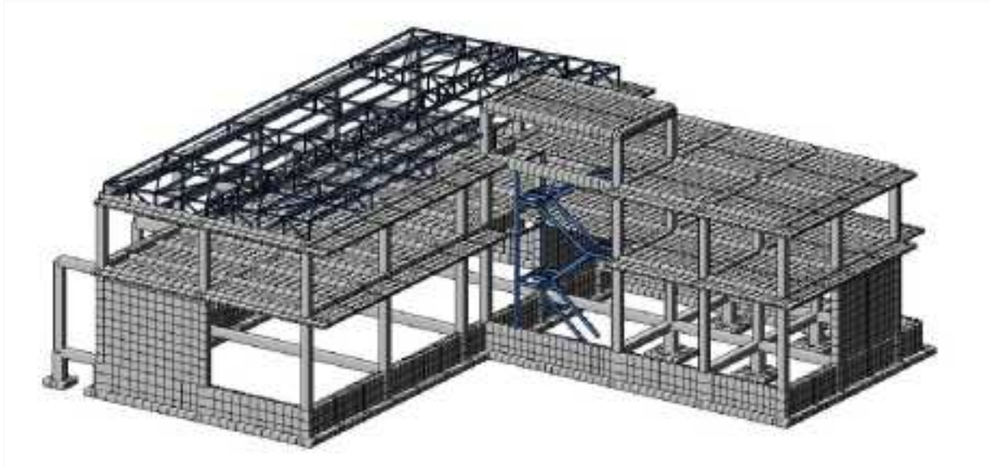

კონსტრუქციული ნაწილი

(მუშა პროექტი)

დირექტორი: /ვ. იობიძე/

თბილისი 2015 წ

ჩ ა მ ო ნ ა თ ვ ა ლ ი		
№	ფ ე რ ც ლ ი ს დ ა ს ა ხ ე ლ ე ბ ა	ფურცლის №
1	ჩამონათვალი; განმარტებითი ბარათი	კ-1
2	წინასწარული და ლენტური საძირკლის მოწყობის გეგმა	კ-2
3	რანდკოჭების მოწყობის გეგმა	კ-3
4	წ.ს.-1	კ-4
5	წ.ს.-2	კ-5
6	კვეთი 7-7; კვეთი 8-8	კ-6
7	კვეთი 9-9; კვეთი 11-11	კ-7
8	სვეტის ნაგებობა	კ-8
9	საძირკლის სპეციფიკაცია	კ-9
10	გაღმახერის ფილის არმირების გეგმა 8.20 სმ.	კ-10
11	გაღმახერის ფილის არმირების გეგმა 8.20 სმ.	კ-11
12	გაღმახერის ფილის არმირების გეგმა 11.00 სმ.	კ-12
13	კედლის დაარმირების შრომატევადობა	კ-13
14	კედლის დაარმირების შრომატევადობა	კ-14
15	კედლის ჯვრედინი	კ-15
16	გაღმახერის ფილის ჯვრედინი და ჯვარედინი	კ-16
17	გაღმახერის ფილის სპეციფიკაცია	კ-17
18	ბარაბანი და სპეციფიკაცია	კ-18
19	სვეტების მარმირების გეგმა	კ-19
20	ფრონ. სვეტები	კ-20
21	ფრონ. სვეტები	კ-21
22	სვეტის კვეთები და სპეციფიკაცია	კ-22
23	რიგელების დაარმირების ტიპური შრომატევადობა, მ.რ.-1	კ-23
24	მ.რ.-2; მ.რ.-3; მ.რ.-4; მ.რ.-5; მ.რ.-6	კ-24
25	რიგელების სპეციფიკაცია	კ-25
26	ფილარები და სპეციფიკაცია	კ-26
27	შერეების განლაგების გეგმა +10.90 ნიშნულზე	კ-27
28	კვეთრების განლაგების გეგმა შერეის ქვეშა სარგებლის დონეზე	კ-28
29	ბრეზეების და კვეთრების საერთაშორისო სქემა შერეის ფილა სარგებლის დონეზე	კ-29
30	შერეა შ-12 -ის ლერძების მეშვეობრივი ფოტოებ; შერეა 12-ის სქემა	კ-30
31	კვანძი I;II;III	კ-31
32	კვანძი IV;V;VI	კ-32
33	კვანძი VII; VIII	კ-33
34	კვანძი IX; X	კ-34
35	კვეთი 7-7; 8-8; ჯვრ.1-ის სქემა; კვანძი XI	კ-35
36	კვეთი 12-12;13-13; კვანძი XII;XIV;XV	კ-36
37	ბ.ფ.-1; სპეციფიკაცია	კ-37
38	ბინის ფოტოების გეგმა; კვეთი 1-1	კ-38
39	კვანძი III;III;IV; ბ.ფ.-1	კ-39
40	კვანძი V; VI	კ-40
41	სპეციფიკაცია	კ-41
42	ფრონ. კედლებოფოტოების გეგმა	კ-42
43	კვეთი 1-1; 2-2; 3-3; 4-4	კ-43
44	კვეთი 6-6	კ-44
45	ანძების ფოტოების გეგმა	კ-45
46	სპეციფიკაცია	კ-46
47	ლიფტის ამოსაღები	კ-47

<u>განმარტებითი ბარათი</u>

ქ. რუსთავში, მეგობრობისა და ფალიაშვილის ქუჩების გადაკვეთის მიმდებარედ 112-ის სარეზერვო შენობის კონსტრუქციული ნაწილისათვის

112-ის სარეზერვო შენობა ორ სართულიანია, გეგმაში Г - სებრი მოხაზულობის, გაბარიტული ზომებით ღერძებში Lxb=31.30x26.40 მ.

შენობის ძირითადი კონსტრუქციები გადაწყვეტილია მონოლითური რკინაბეტონის ჩარჩოვანი სისტემის სახით, სადაც ჩარჩოს სვეტების განივი კვეთებია 40x40 სმ; 50x50 სმ.

სართულშუა გადახურვებად გამოყენებულია მონოლითური რკინაბეტონის კოჭოვანი ფილები სისქით h=12 სმ; h=15 სმ და კოჭსოლურ ნაწილებში h=20 სმ. რიგელების განივი კვეთებია: bxh=40x40 სმ; bxh=40x50 სმ; bxh=50x50 სმ; bxh=50x110 სმ.

კიბის მარშები - ფოლადის კოსოურები

სახურავი წარმოადგენს ნაწილობრივ ბრტყელ გადახურვას და ნაწილობრივ ფოლადის ფერმებზე მოწყობილ ე.წ. „სენდვიჩპანელი"-თ გადახურვას.

შენობის პერიმეტრზე ჩარჩოებს შორის ნაწილში, რომელიც იევსება წყობით, გამოყენებულია პემზობეტონის წვრილი საკედლე ბლოკი სისქით 20 სმ. წყობის ხსნარის მარკად მიღებული იქნას M25 მარკის ცემენტ-ქვიშნარის ხსნარი.

შენობის საძირკველი წარმოადგენს მონოლითური რკინაბეტონის ლენტური და წერტილოვან საძირკველებს. ლენტური საძირკლის ძირის განივკვეთია 120 სმ. ხოლო წერტილოვანი საძირკვლის 200 x 200 სმ. რომელიც დაფუძნებულია თიხა გრუნტზე, რომლის ფიზიკურ მექანიკური მახასიათებელია: E = 172 კგძ/სმ², R₀=2.3 კგძ/სმ².

კონსტრუქციებისათვის ბეტონის მარკად მიღებულია „B.-25" კლასის ბეტონი, ხოლო არმატურის კლასი A500C, A240C.

პროექტში გათვალისწინებულია შემდეგი კლიმატური მონაცემები:

ქარის ჩქაროსნული ნორმატიული დაწნევა - w = 60.0 კგ/მ².
თოვლის ნორმატიული დატვირთვა - S = 50.0 კგ/მ².
საანგარიშო სეისმური ზემოქმედება - G = 8 ბალი. ჰორიზონტალური აჩქარება 0.12 .

პროექტი შედგენილია დღეისათვის მოქმედი სამშენებლო ნორმებისა და წესების საფუძველზე.

ქ. რუსთავი, მეგობრობის და ფალიაშვილის გადაკვეთის მიმდებარედ 112-ის სარეზერვო შენობა			ჩამონათვალი; განმარტებითი ბარათი.			2015 წ.
დირექტორი	ვ. იობიძე		ფურც. №	რაოდენ.	მასშტ.	დაკვ. №
პრ. ავტორი	ვ. იობიძე		კ - 1	47	-	
კონსტრუქტორი	შ. მდინარაძე		დამკვეთი:	შინაგან საქმეთა სამინისტროს საჯარო სამართლის იურიდიული პირი 112		
შეასრულა	შ. მდინარაძე					
			შ.პ.ს. "ნიუ არტ სტუდიო"			

ჰორიზონტი ბრბო
მ 1:100

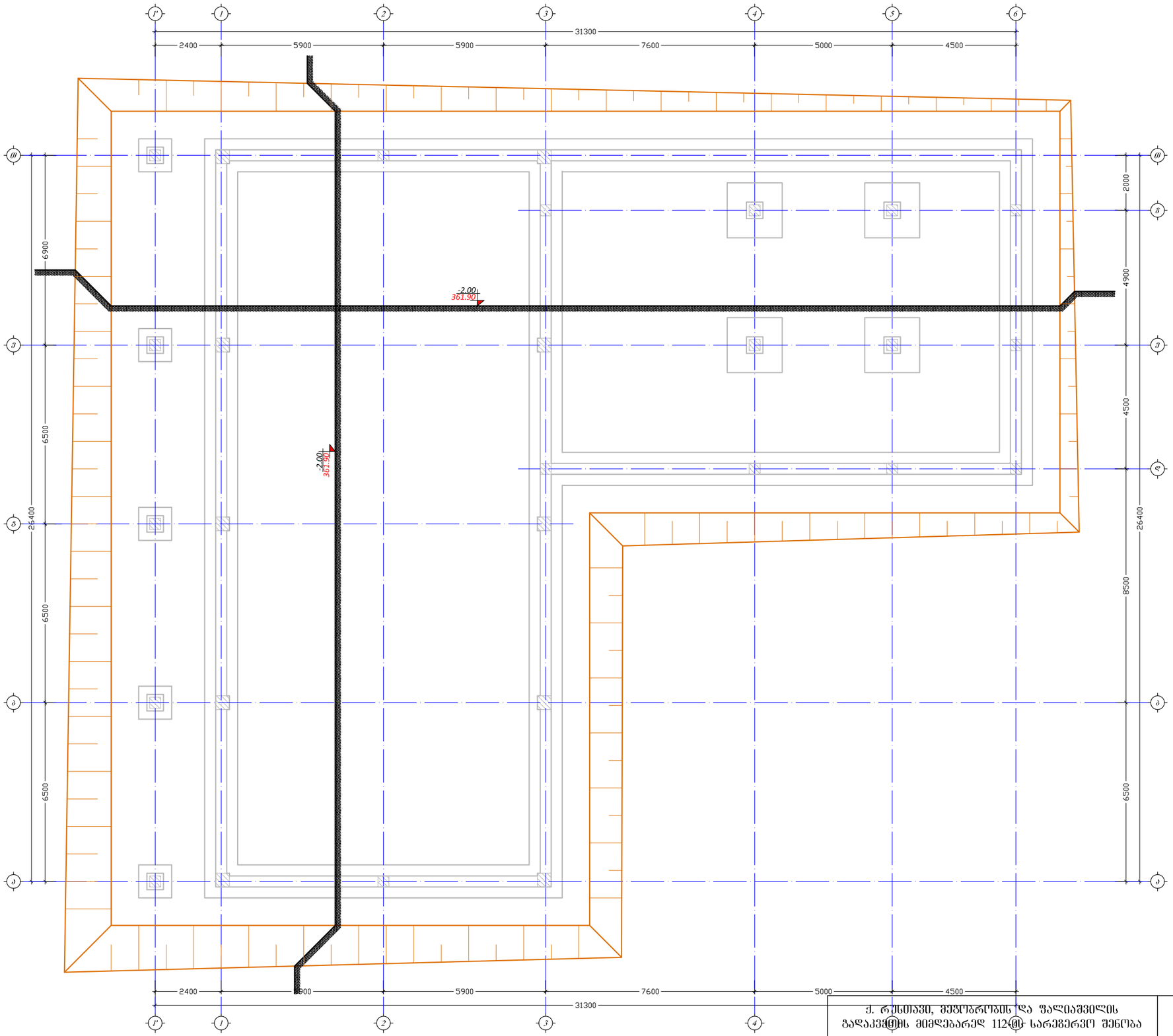

ქ. რუსთავი, მეზობლობის და ფალიაშვილის გადაკვეთის მიმდებარედ 112-ის სარეგისტრაციო შენობა			ქვაბულის გეგმა			2015 წ.
დირექტორი	ვ. ილბიძე		ფურცლ. №	რაოდენ.	მასშტ.	დაკვ. №
პრ. ავტორი	ვ. ილბიძე		კ - 1'	47	1:100	
კონსტრუქტორი	შ. მდინარაძე		დამკვეთი:	შინაგან საქმეთა სამინისტროს საჯარო სამართლის იურიდიული პირი 112		
შეასრულა	შ. მდინარაძე					
			შ.პ.ს. "ნიუ არჩ სტუდიო"			

წერტილოვანი და ლენტური საძირკვლის მოწყობის გეგმა
მ 1:100

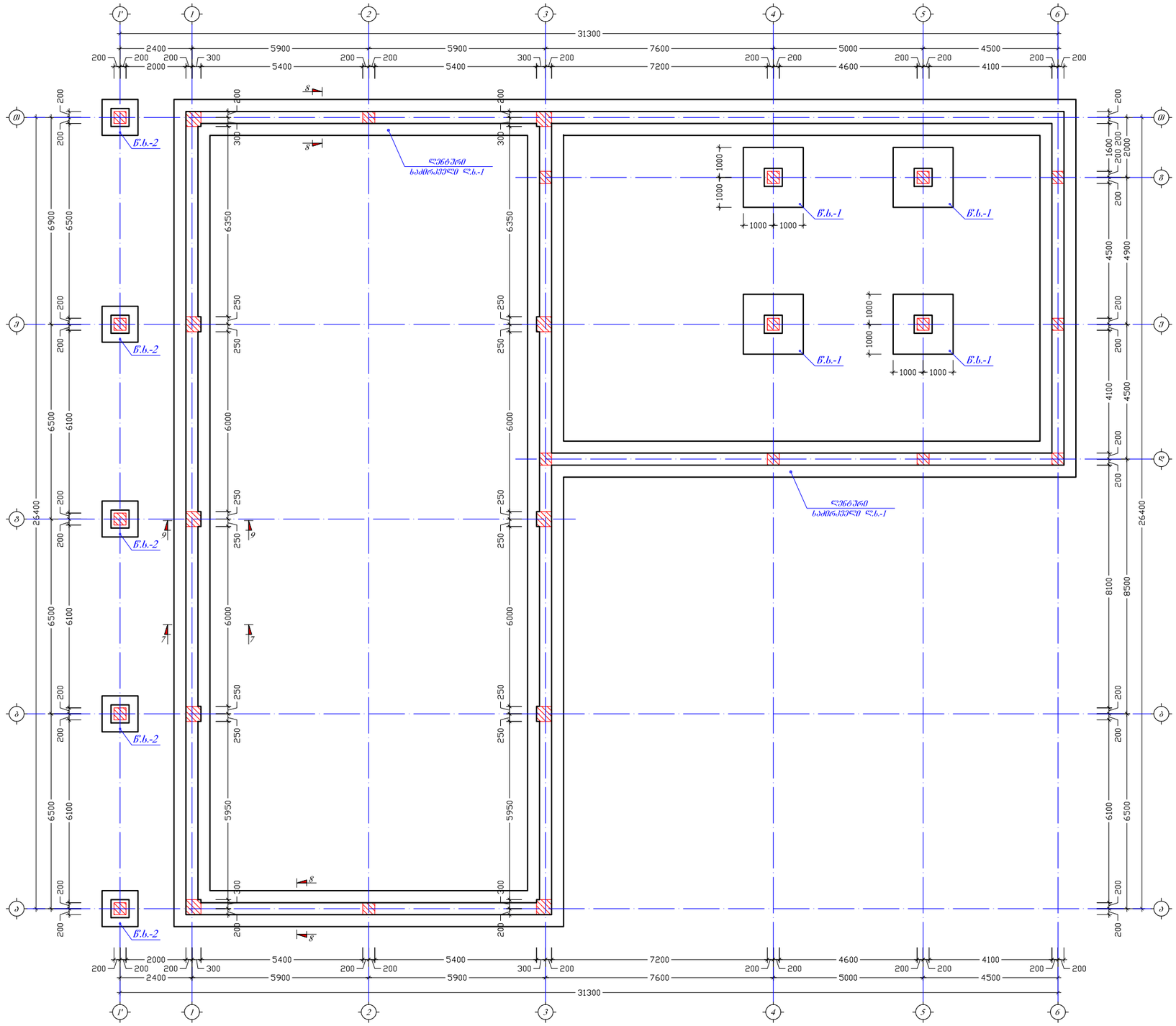

შენიშვნები:

1. საძირკველი გრუნტთან შეხების ადგილას შეიღებოს ცხელი ბიტუმის ფენით ორჯერ

ქ. რუსთავი, მეგობრობის და ფალიაშვილის ფაღაკვეთის მიმღებარედ 112-ის სარეკვერვო შენობა			წერტილოვანი და ლენტური საძირკვლის მოწყობის გეგმა			2015 წ.
დირექტორი	ვ. იობიძე		შურტ. №	რაოდენ.	მასშტ.	დაკვ. №
პრ. ავტორი	ვ. იობიძე		კ - 2	47	1:150	
კონსტრუქტორი	შ. მდინარაძე		დამკვეთი:	შინაგან საქმეთა სამინისტროს საჯარო სამართლის იურიდიული პირი 112		
შეასრულა	შ. მდინარაძე					
			შ.პ.ს. "ნიუ არჩ სტუდიო"			

რანდკოჭების მოწყობის გეგმა
მ 1:100

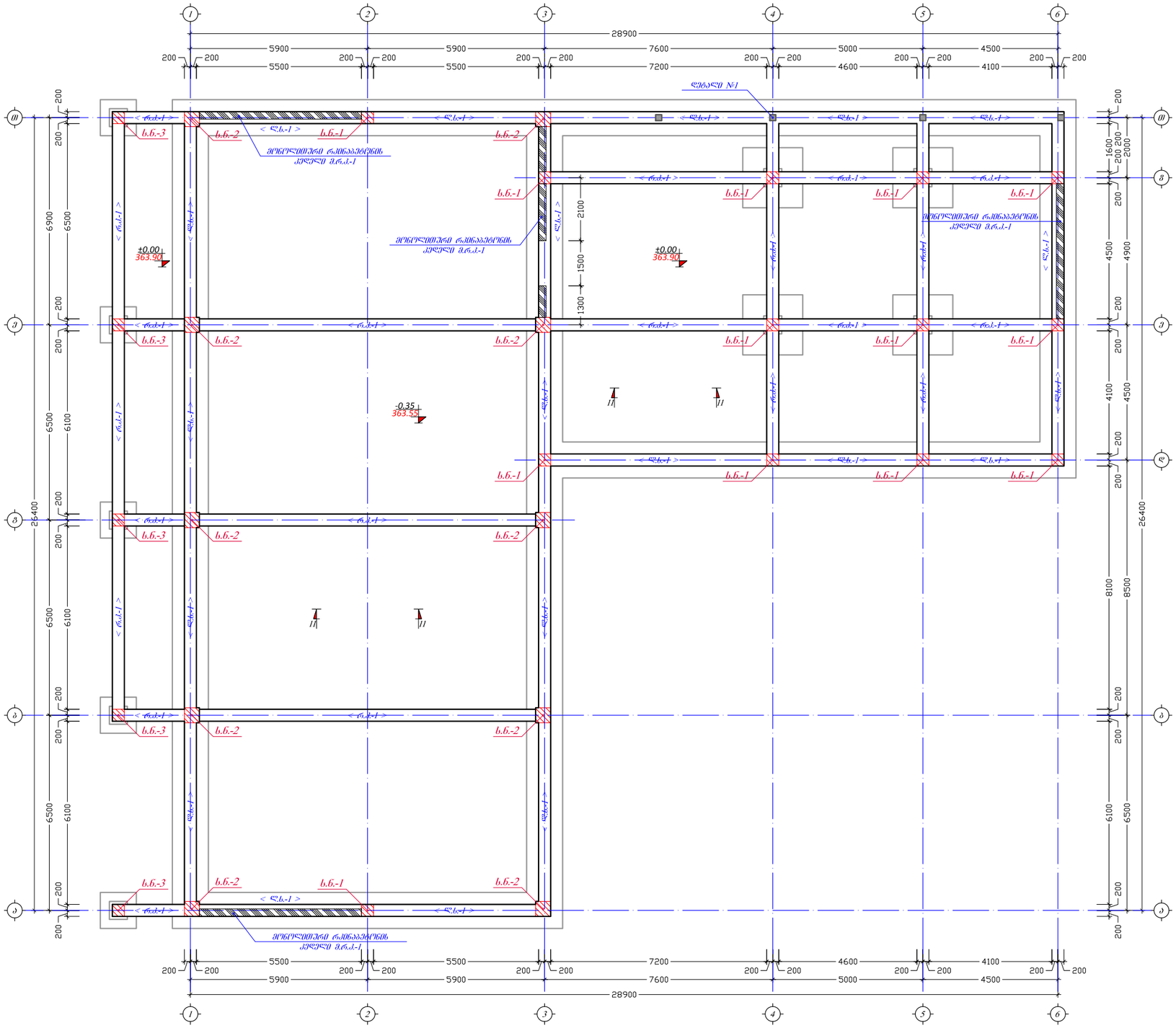

შენიშვნები:

1. საძირკველი ბრუნტთან შეხების ადგილას შეიღებოს ცხელი ბიტუმის წენით ორჯერ

ქ. რუსთავი, მეგობრობის და ფალიაშვილის გადაკვეთის მიმდებარედ 112-ის სარეგვერვო შენობა			რანდკოჭების მოწყობის გეგმა			2015 წ.
დირექტორი	ვ. იობიძე		ფურც. №	რაოდენ.	მასშტ.	დაკვ. №
პრ. ავტორი	ვ. იობიძე		კ - 3	47	1:150	
კონსტრუქტორი	შ. მდინარაძე	შ. მდინარაძე	დამკვეთი:	შინაგან საქმეთა სამინისტროს საჯარო სამართლის იურიდიული პირი 112		
შეასრულა	შ. მდინარაძე	შ. მდინარაძე				
			შ.პ.ს. "ნიუ არჩ სტუდიო"			

კ ვ ე თ ი 1-1
მ 1:25

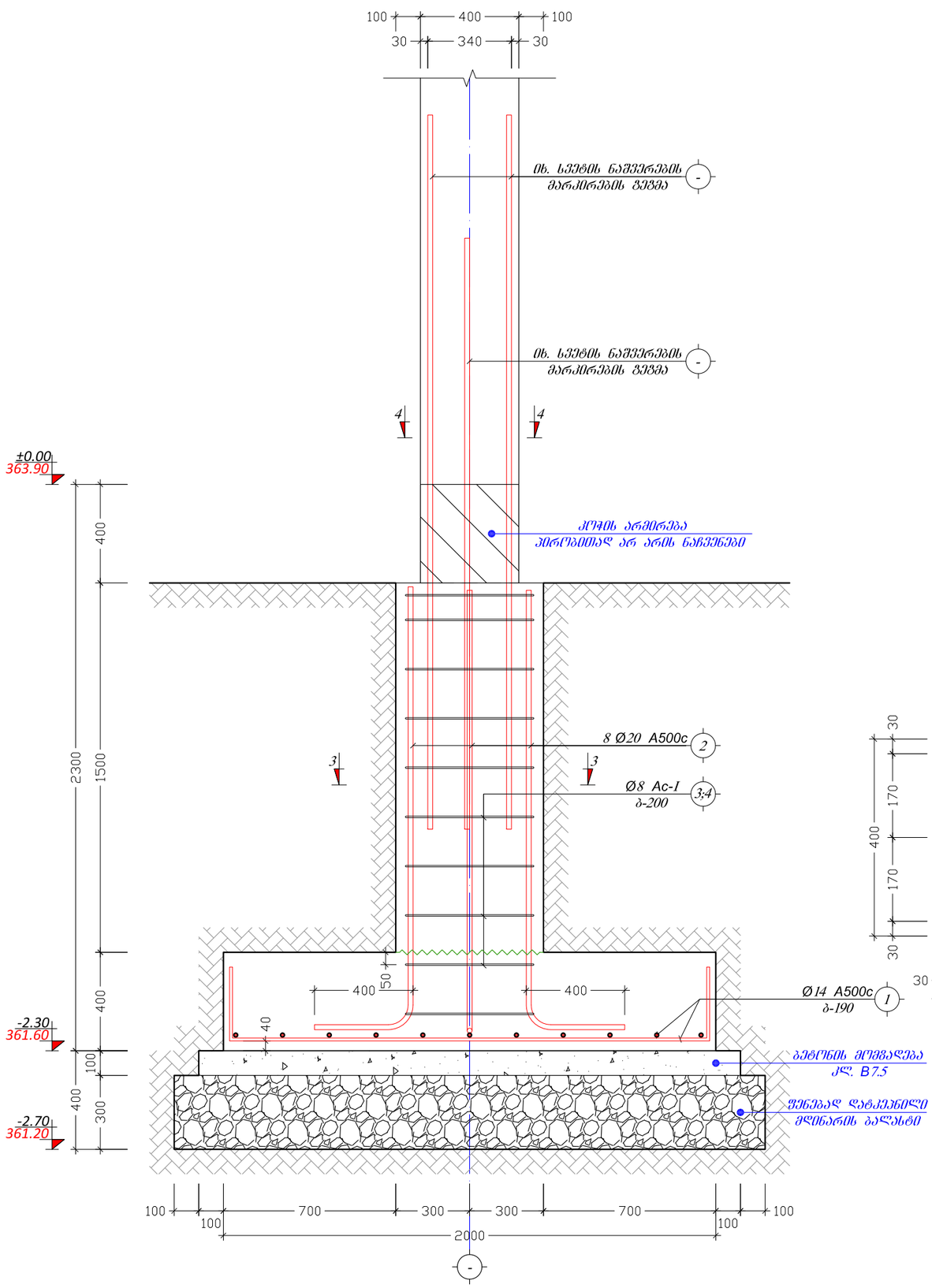

წერტილოვანი საძირკველი წ.ს.-1
მ 1:20

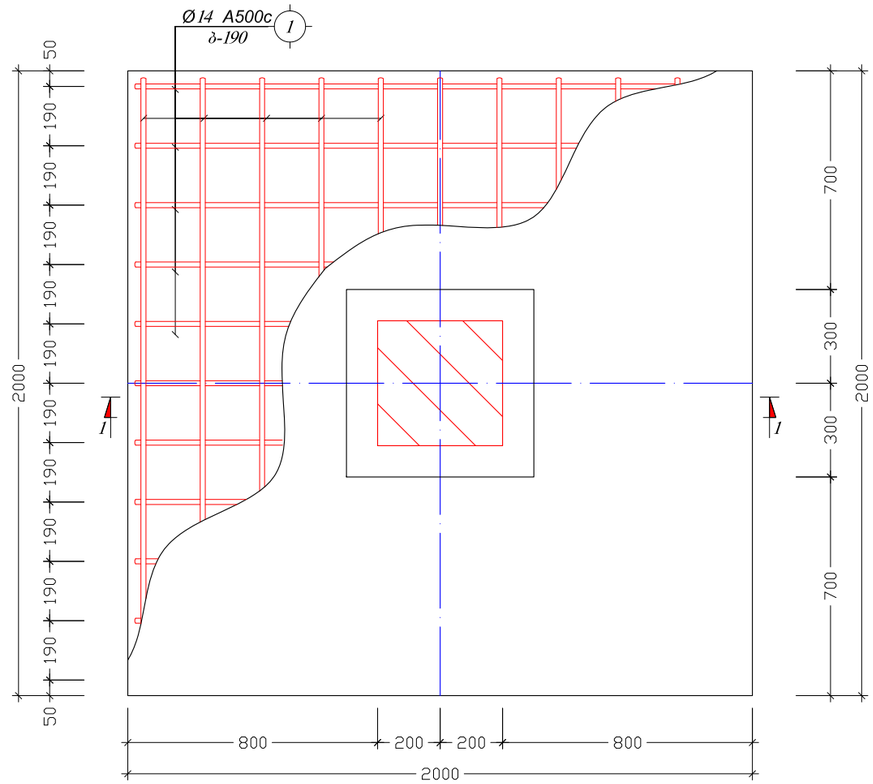

კ ვ ე თ ი 4-4
მ 1:10

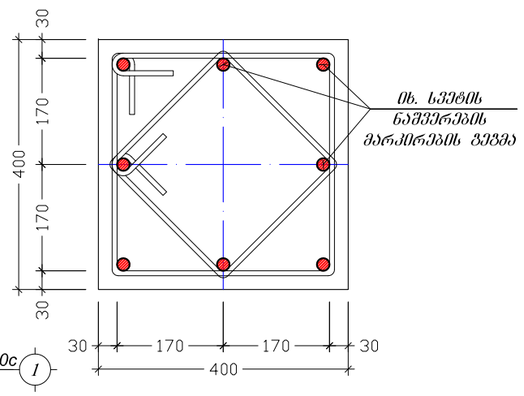

კ ვ ე თ ი 3-3
მ 1:10

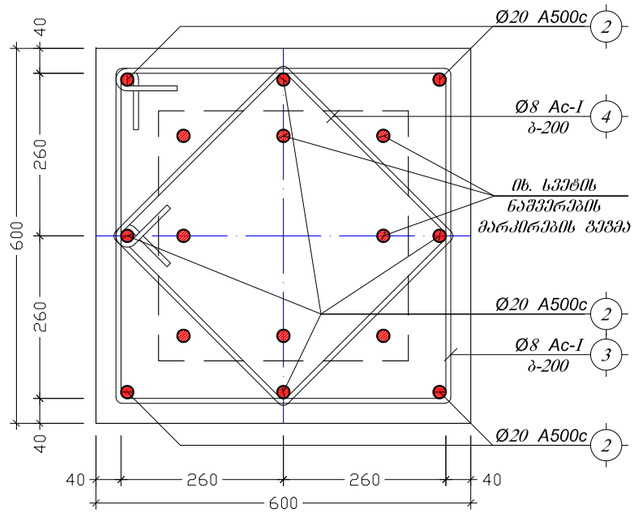

ქ. რუსთავი, მეგობრობის და ფალიაშვილის გადაკვეთის მიმდებარედ 112-ის სარეგვერვო შენობა			წ.ს.-1			2015 წ.
დირექტორი	ვ. იობიძე		ფურც. №	რაოდენ.	მასშტ.	ნაკვ. №
პრ. ავტორი	ვ. იობიძე		კ - 4	47	1:10 1:20	
კონსტრუქტორი	შ. მდინარაძე	შ. მდინარაძე	დამკვეთი:	შინაგან საქმეთა სამინისტროს საჯარო სამართლის იურიდიული პირი 112		
შეასრულა	შ. მდინარაძე	შ. მდინარაძე				
			შ.პ.ს. "ნიუ არჩ სტუდიო"			

კ ვ ე თ ი 2-2
მ 1:25

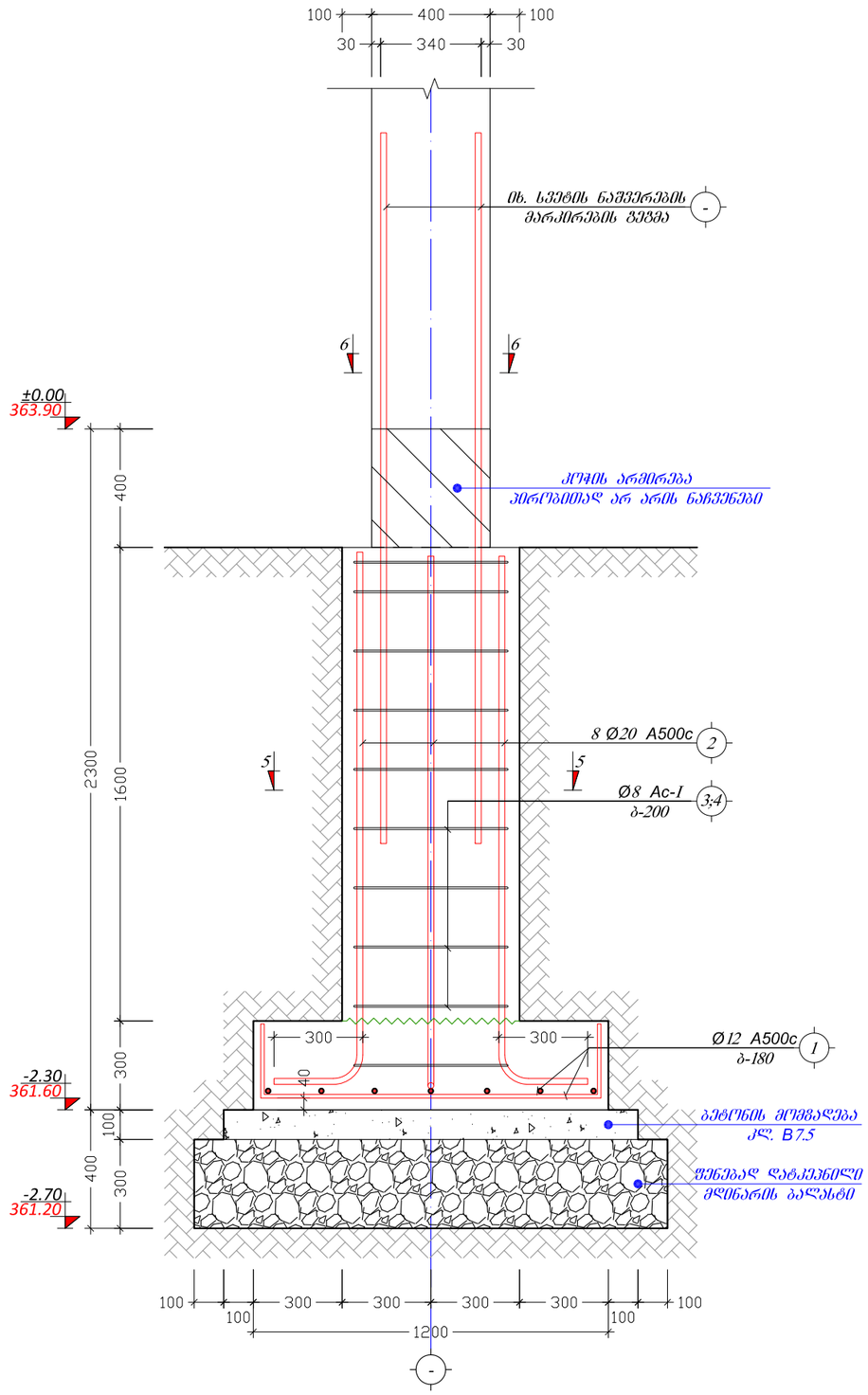

კ ვ ე თ ი 5-5
მ 1:10

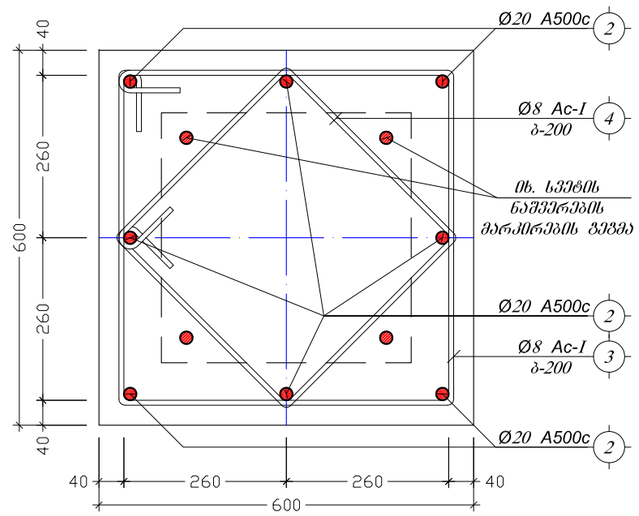

ჭ ვ ე თ ი 6-6
მ 1:10

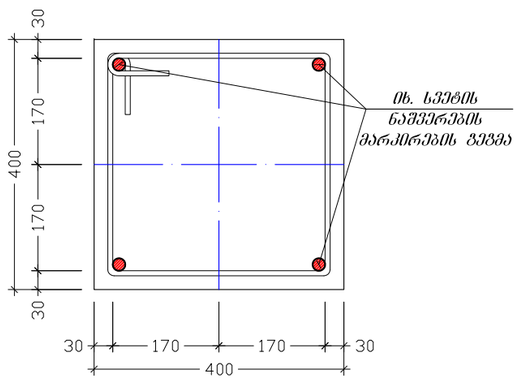

წერტილოვანი საძირკველი წ.ს.-2
მ 1:20

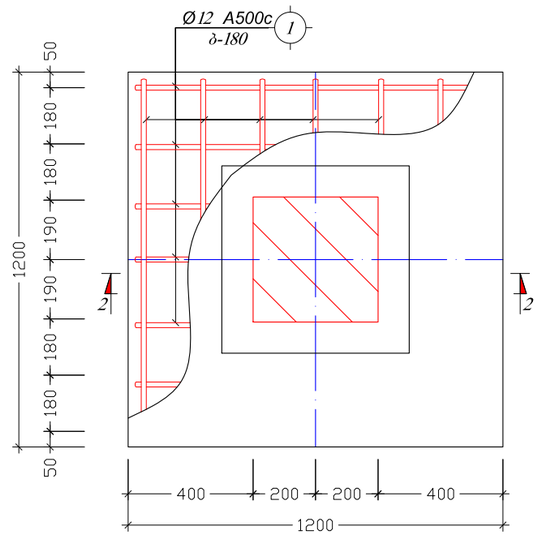

ქ. რუსთავი, მეგობრობის და ფალიასვილის გაღაკვეთის მიმდებარედ 112-ის სარეკვერვო შენობა			წ.ს.-2			2015 წ.
დირექტორი	ვ. იობიძე		ფურც. №	რაოდენ.	მასშტ.	დაკვ. №
პრ. ავტორი	ვ. იობიძე		კ - 5	47	1:20	
კონსტრუქტორი	შ. მდინარაძე	შ. მდინარაძე	დამკვეთი:	შინაგან საქმეთა სამინისტროს საჯარო სამართლის იურიდიული პირი 112		
შესრულა	შ. მდინარაძე	შ. მდინარაძე				
			შ.პ.ს. "ნიუ არჩ სტუდიო"			

კვეთი 7-7
(ლენტური საძირკველი ლ.ს.-1)
მ 1:20

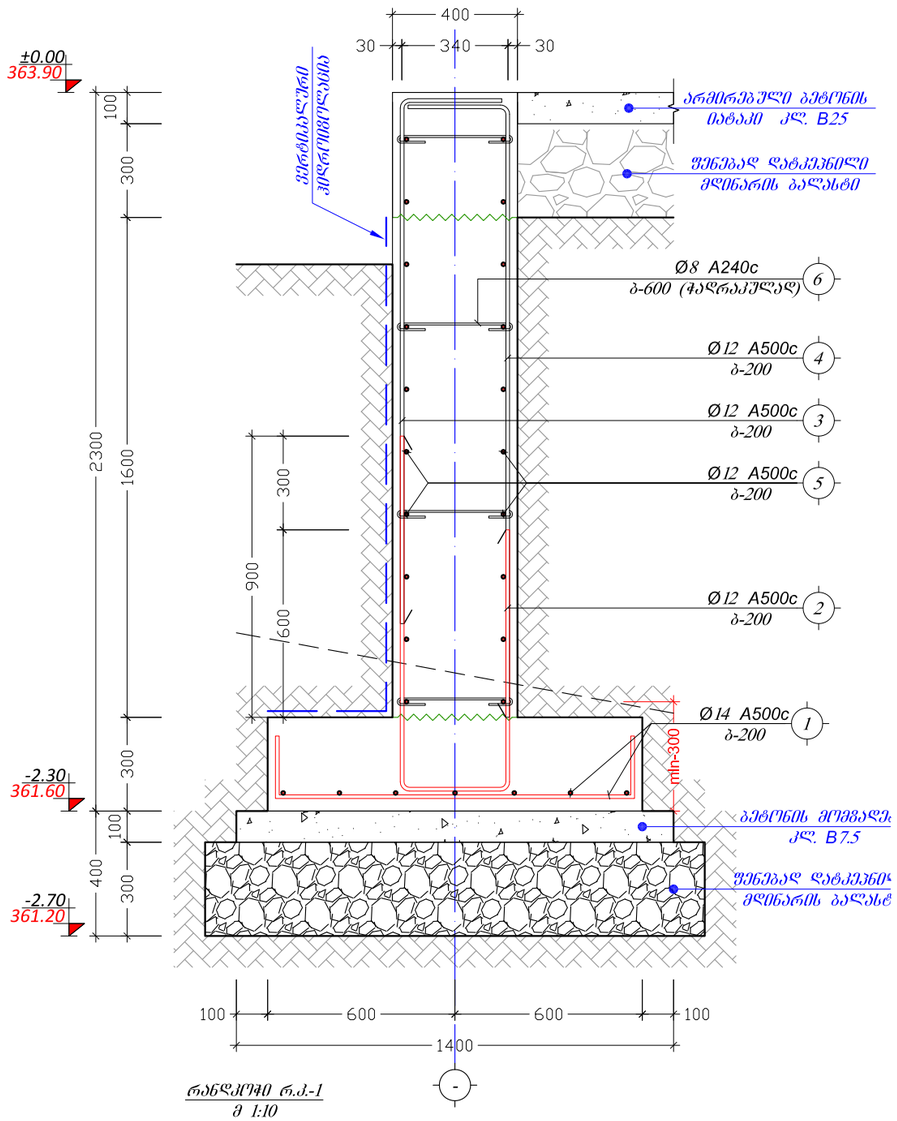

კვეთი 8-8
(ლენტური საძირკველი ლ.ს.-1)
მ 1:20

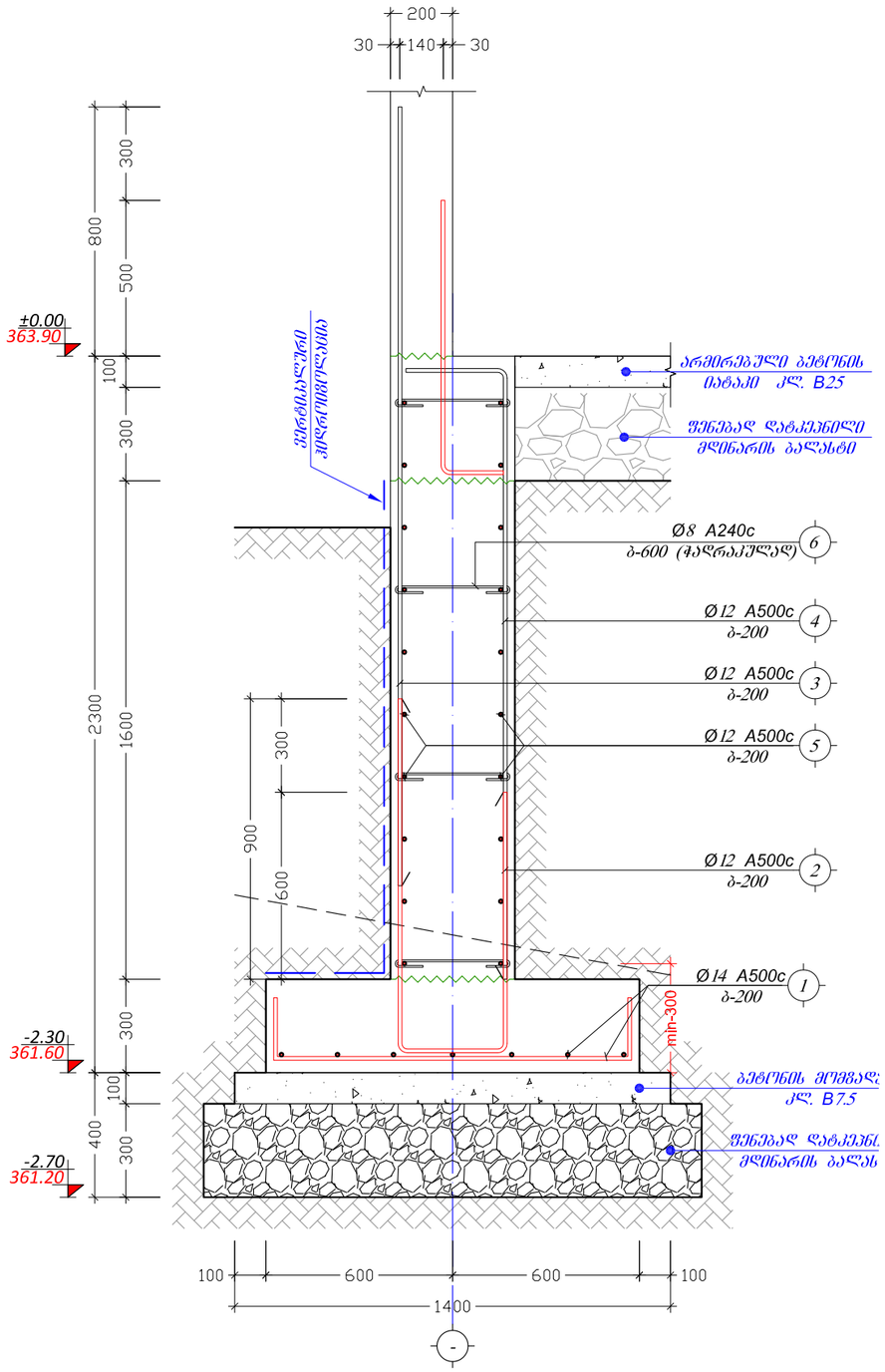

რანდკოფი რ.კ.-1
მ 1:10

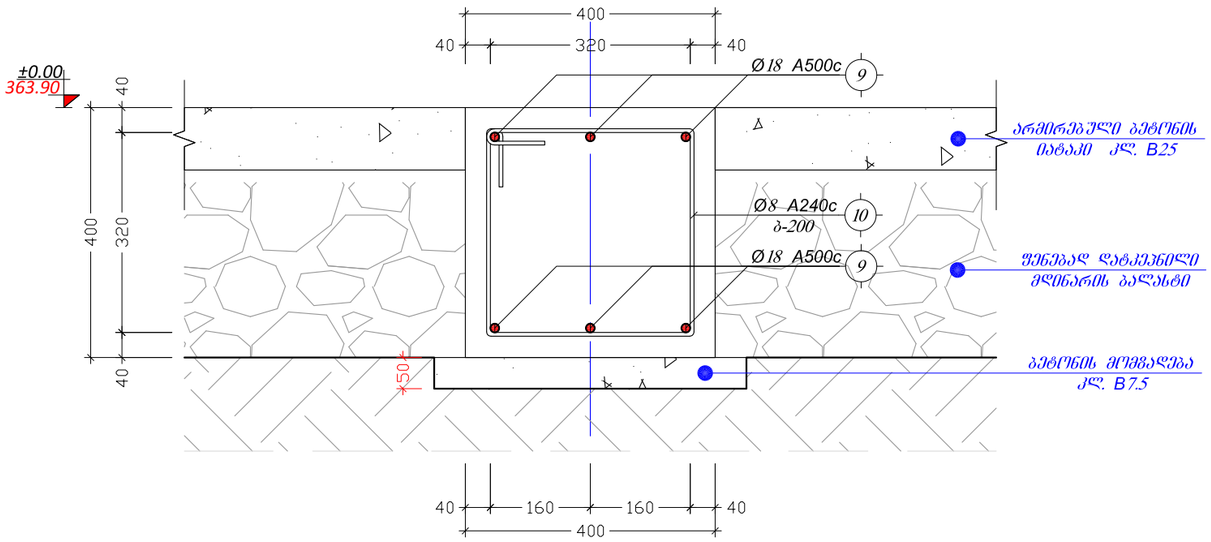

ქ. რუსთავი, მეგობრობის და ფალიაშვილის გადაკვეთის მიმდებარედ 112-ის სარეგისტრო შენობა			კვეთი 7-7; კვეთი 8-8			2015 წ.
დირექტორი	ვ. იობიძე		ფურც. №	რაოდენ.	მასშტ.	დაკვ. №
პრ. ავტორი	ვ. იობიძე		კ - 6	47	1:10 1:20	
კონსტრუქტორი	შ. მდინარაძე	შ. მდინარაძე	დამკვეთი: შინაგან საქმეთა სამინისტროს საჯარო სამართლის იურიდიული პირი 112			
შეასრულა	შ. მდინარაძე	შ. მდინარაძე				
			შ.პ.ს. "ნიუ არჩ სტუდიო"			

კვეთი 9-9
(ლენტური საძირკველი ლ.ს.-1)
მ 1:20

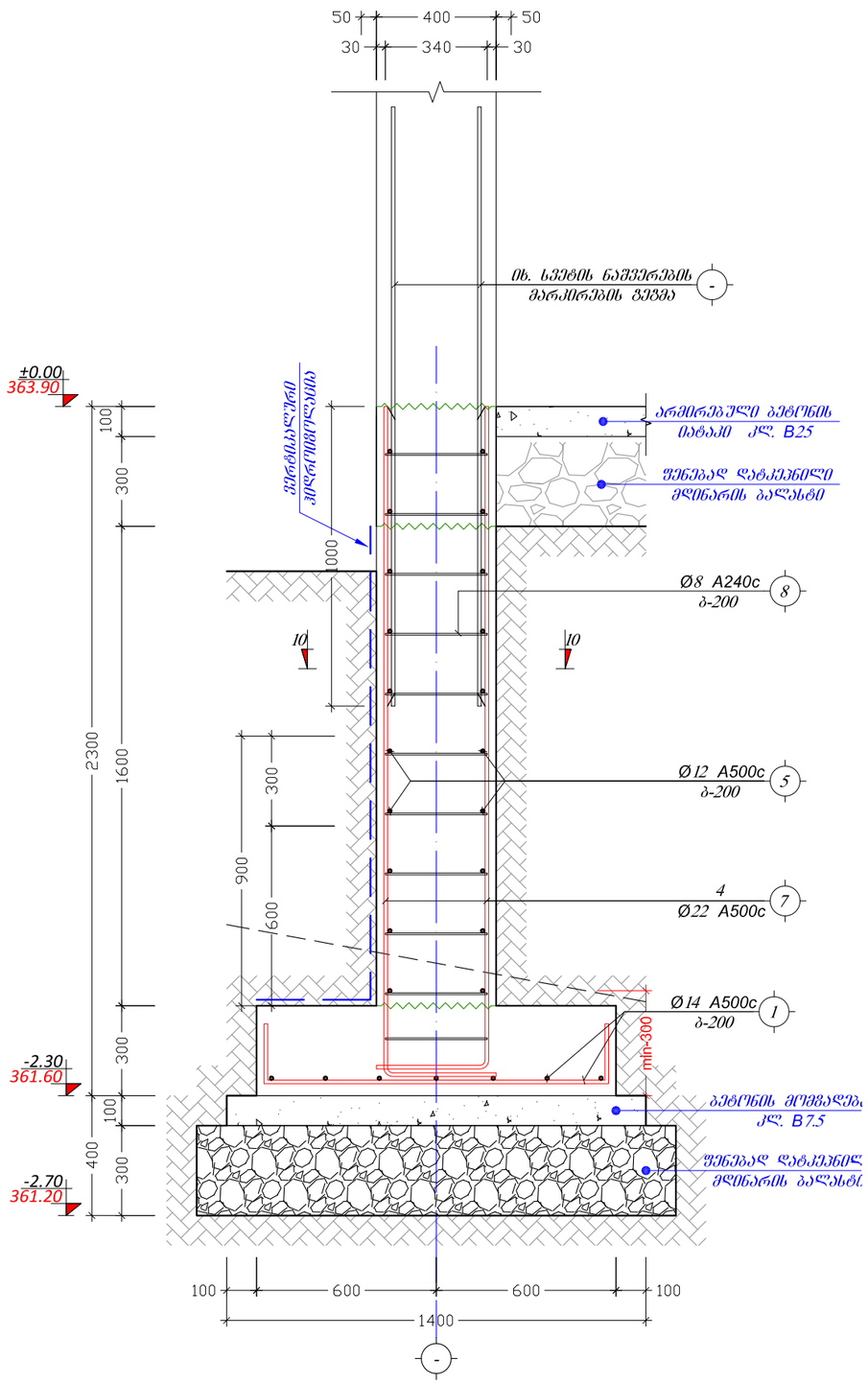

კვეთი 10-10
მ 1:10

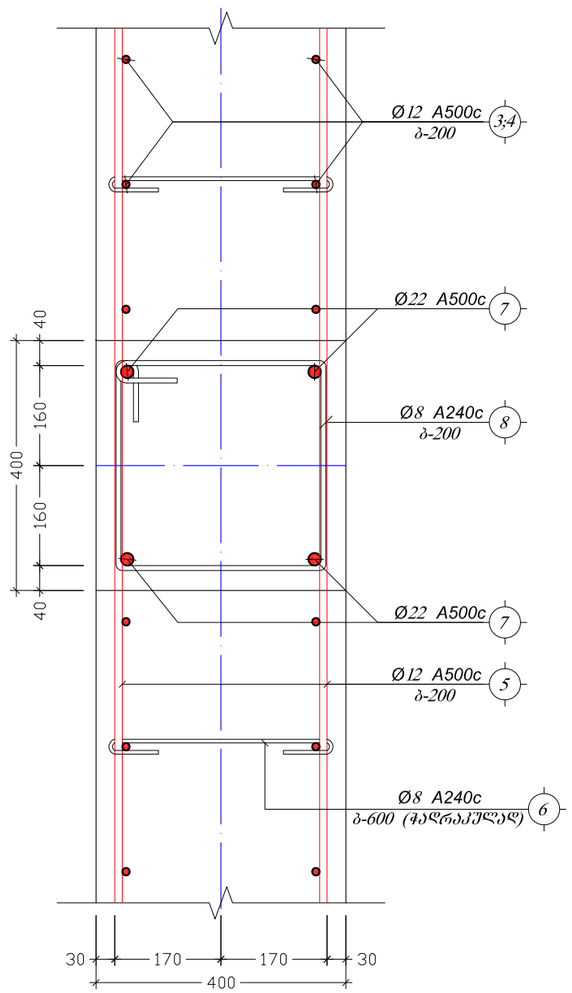

კვეთი 11-11
მ 1:10

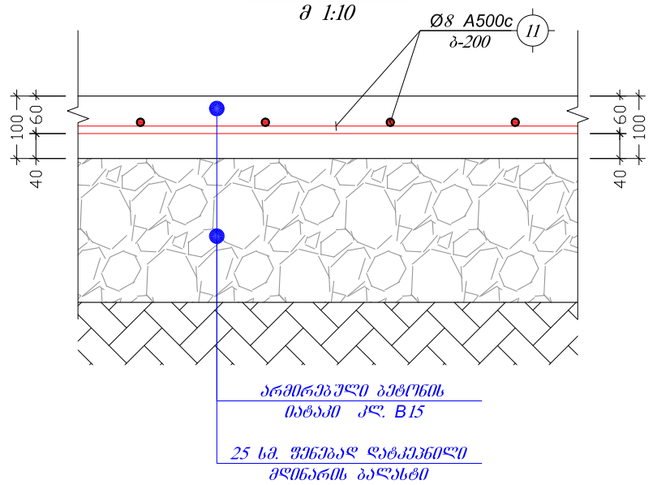

ქ. რუსთავი, მეგობრობის და ფალიაშვილის გადაკვეთის მიმდებარედ 112-ის სარეგვერვო შენობა			კვეთი 9-9; კვეთი 11-11			2015 წ.
დირექტორი	ვ. იობიძე		ფურც. №	რაოდენ.	მასშტ.	დაკვ. №
პრ. ავტორი	ვ. იობიძე		კ - 7	47	1:10 1:20	
კონსტრუქტორი	შ. მდინარაძე		დამკვეთი:	შინაგან საქმეთა სამინისტროს საჯარო სამართლის იურიდიული პირი 112		
შეასრულა	შ. მდინარაძე					
			შ.პ.ს. "ნიუ არჩ სტუდიო"			

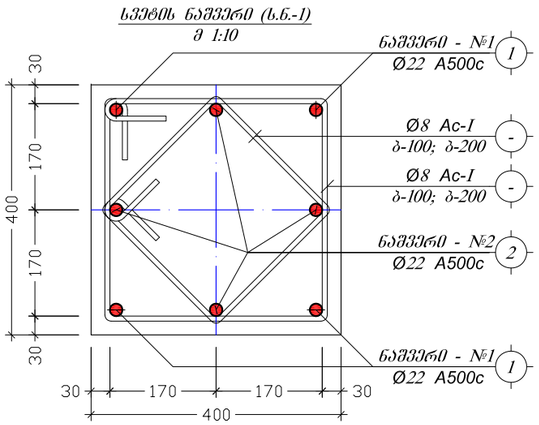

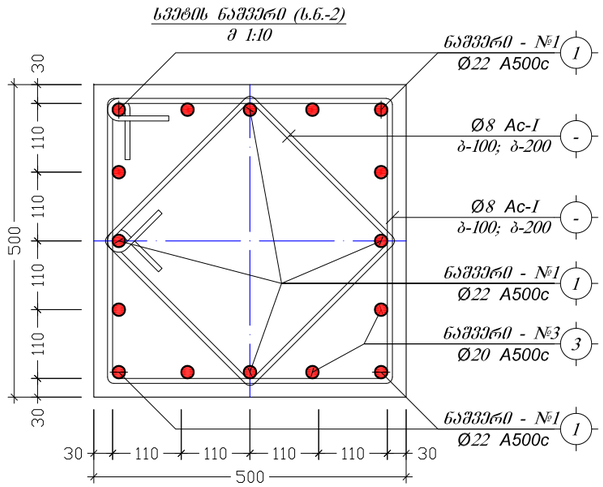

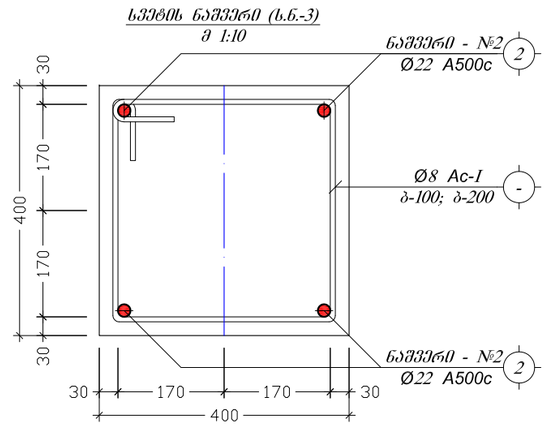

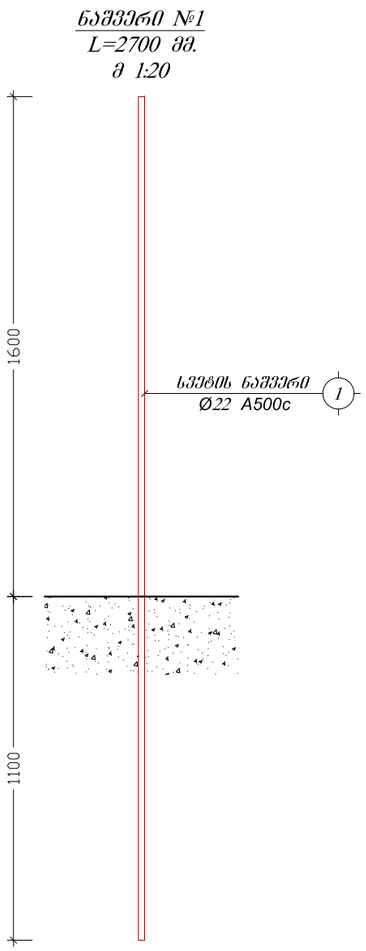

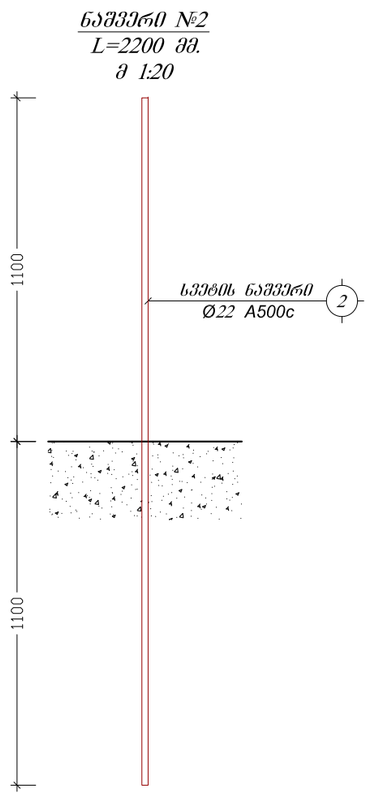

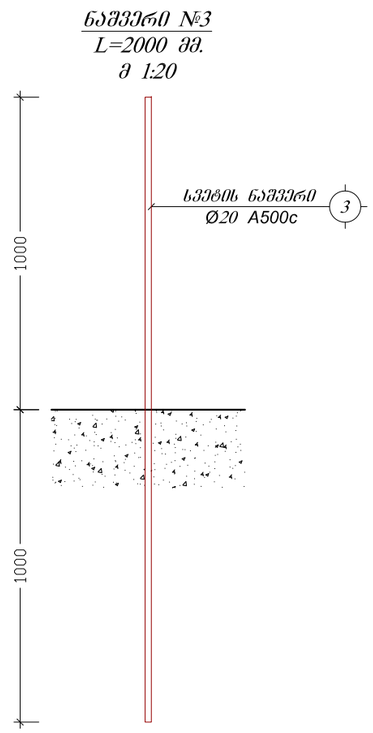

ქ. რუსთავი, მეტალურგების და ფალიასშვილის გადაკვეთის მიმდებარედ 112-ის სარეგვერვო შენობა			ხვეტის ნაშვერები			2015 წ.
დირექტორი	ვ. იობიძე		ფურც. №	რაოდენ.	მასშტ.	დაკვ. №
პრ. ავტორი	ვ. იობიძე		კ - 8	47	1:10 1:20	
კონსტრუქტორი	შ. მდინარაძე	შ. მდინარაძე	დამკვეთი:	შინაგან საქმეთა სამინისტროს საჯარო სამართლის იურიდიული პირი 112		
შესრულა	შ. მდინარაძე	შ. მდინარაძე				
			შ.პ.ს. "ნიუ არტ სტუდიო"			

პოზიცია	მარკირება	დასახელება	ერთეულის სიმაღლე (მმ.)	ერთეულის სიმაღლე (მ.)	რაოდენობა	(მ.)	ერთეულის სიგრძე (მ.)	სულადი წონა (კგ.)
		ეტლიანი ხიდის ნაკადი ნ.ა.-1 (4 ცალი)						
1		Ø 14 A500c ДСТУ 3760-98 (ISO 6935)	L = 2500	L =	22 x 4		220	265.7
2		Ø 20 A500c ДСТУ 3760-98 (ISO 6935)	L = 2200	L =	8 x 4		70.4	173.5
3	ნაკერი	Ø 8 Ac-I ДСТУ 3760-98 (ISO 6935)	L = 2280	L =	10 x 4		91.2	36.0
4	ნაკერი	Ø 8 Ac-I ДСТУ 3760-98 (ISO 6935)	L = 1700	L =	10 x 4		68	26.8
		ბეტონი მარკა ბ. B25		V =	2.1 x 4	=	8.6	m^3
		ბეტონი მარკა ფილტრაცია ბ. B7.5		V =	0.5 x 4	=	1.9	m^3
		ბეტონის ნაღმები		V =	1.7 x 4	=	6.8	m^3
		ეტლიანი ხიდის ნაკადი ნ.ა.-2 (5 ცალი)						
1		Ø 14 A500c ДСТУ 3760-98 (ISO 6935)	L = 1600	L =	14 x 5		112	135.3
2		Ø 20 A500c ДСТУ 3760-98 (ISO 6935)	L = 2200	L =	8 x 5		88	218.9
3	ნაკერი	Ø 8 Ac-I ДСТУ 3760-98 (ISO 6935)	L = 2280	L =	10 x 5		114	45.0
4	ნაკერი	Ø 8 Ac-I ДСТУ 3760-98 (ISO 6935)	L = 1700	L =	10 x 5		85	33.5
		ბეტონი მარკა ბ. B25		V =	1.0 x 5	=	5.0	m^3
		ბეტონი მარკა ფილტრაცია ბ. B7.5		V =	0.2 x 5	=	1.0	m^3
		ბეტონის ნაღმები		V =	0.8 x 5	=	3.8	m^3
		ფეხბილი ნაძირალი						
1		Ø 14 A500c ДСТУ 3760-98 (ISO 6935)	L = 1500	L =	610 x 1		915	1105.1
2		Ø 12 A500c ДСТУ 3760-98 (ISO 6935)	L = 2300	L =	610 x 1		1403	1245.0
3		Ø 12 A500c ДСТУ 3760-98 (ISO 6935)	L = 2000	L =	610 x 1		1220	1082.6
4		Ø 12 A500c ДСТУ 3760-98 (ISO 6935)	L = 2300	L =	610 x 1		1403	1245.0
5	ფ.ბ	Ø 12 A500c ДСТУ 3760-98 (ISO 6935)	L =	L = 3560	1 x 1		3560	3159.0
6	ნაკერი	Ø 8 Ac-I ДСТУ 3760-98 (ISO 6935)	L = 550	L =	800 x 1		440	173.5
7	ნაკერის ფრონ.	Ø 22 A500c ДСТУ 3760-98 (ISO 6935)	L = 2500	L =	8 x 1.8		360	1073.7
8	ნაკერი	Ø 8 Ac-I ДСТУ 3760-98 (ISO 6935)	L = 1400	L =	12 x 1.8		302.4	119.3
		ბეტონი მარკა ბ. B25		V =	140.4 x 1	=	140.4	m^3
		ბეტონი მარკა ფილტრაცია ბ. B7.5		V =	16.9 x 1	=	16.9	m^3
		ბეტონის ბალიში		V =	10.9 x 1	=	10.9	m^3
		რანდული რ.ა.-1						
9	ფ.ბ	Ø 18 A500c ДСТУ 3760-98 (ISO 6935)	L =	L = 820	1 x 1		820	1637.2
10	ნაკერი	Ø 8 Ac-I ДСТУ 3760-98 (ISO 6935)	L = 1480	L =	620 x 1		917.6	361.9
		ბეტონი მარკა ბ. B25		V =	19.9 x 1	=	19.9	m^3
		ბეტონი მარკა ფილტრაცია ბ. B7.5		V =	3.7 x 4	=	14.9	m^3
		ფრანგული ფილტრული ნიადაგი -0.08 ნიმუშებს						
11	ფ.ბ	Ø 8 A500c ДСТУ 3760-98 (ISO 6935)	L =	L = 6160	1 x 1		6160	2429.4
		ბეტონი მარკა ბ. B25		V =	56.0 x 1	=	56.0	m^3
		ბეტონის ბალიში		V =	112.0 x 1	=	112.0	m^3

პოზიცია	მარკირება	დასახელება	ერთეულის სიმაღლე (მმ.)	ერთეულის სიმაღლე (მ.)	რაოდენობა	(მ.)	ერთეულის სიგრძე (მ.)	სულადი წონა (კგ.)
		ხიდის ნაშალი №1 (13 ცალი)						
1	ნაშალი №1	Ø 22 A500c ДСТУ 3760-98 (ISO 6935)	L = 2700	L =	4 x 13		140.4	418.7
2	ნაშალი №2	Ø 22 A500c ДСТУ 3760-98 (ISO 6935)	L = 2200	L =	4 x 13		114.4	341.2
		ხიდის ნაშალი №2 (10 ცალი)						
1	ნაშალი №1	Ø 22 A500c ДСТУ 3760-98 (ISO 6935)	L = 2700	L =	8 x 10		216	644.2
3	ნაშალი №2	Ø 20 A500c ДСТУ 3760-98 (ISO 6935)	L = 2000	L =	8 x 10		160	394.4
		ხიდის ნაშალი №3 (5 ცალი)						
2	ნაშალი №2	Ø 22 A500c ДСТУ 3760-98 (ISO 6935)	L = 2200	L =	4 x 5		44	131.2

ქ. რუსთავი, მეგობრობის და ფალიაშვილის გადაკვეთის მიმდებარედ 112-ის სარეკვერვო შენობა			საძირკვლის სპეციფიკაცია			2015 წ.
დირექტორი	ვ. იობიძე		შურნ. №	რაოდენ.	მასშტ.	ფაკვ. №
პრ. ავტორი	ვ. იობიძე		კ - 9	47	-	
კონსტრუქტორი	შ. მდივნარაძე		დამკვეთი:	მინაგან საქმეთა სამინისტროს საჯარო სამართლის იურიდიული პირი 112		
შესრულა	შ. მდივნარაძე					
			შ.პ.ს. "ნიუ არჩ სტუდიო"			

მაღახურვის ფილის არმირების გეგმა +4.60 ნიშნულზე
მ 1:150

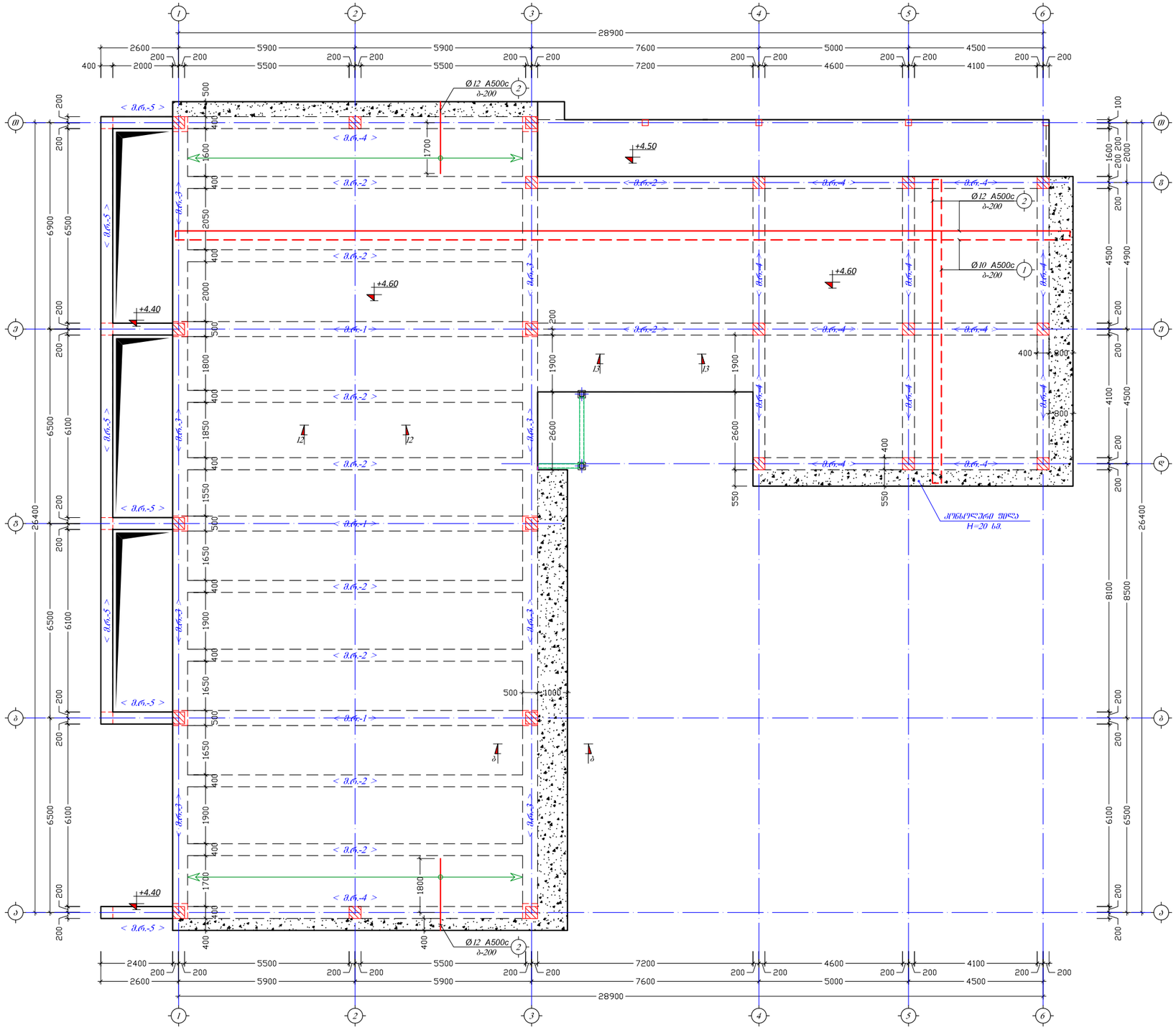

ქ. რუსთავი, მეგობრობის და ფალიაშვილის გადაკვეთის მიმდებარედ 112-ის სარეგისტრო შენობა			მაღახურვის ფილის არმირების გეგმა 4.60 ნიშ.			2015 წ.
დირექტორი	ვ. იობიძე		შურცხ. №	რაოდენ.	მასშტ.	დაკვ. №
პრ. ავტორი	ვ. იობიძე		კ - 10	47	1:150	
კონსტრუქტორი	შ. მდინარაძე	შ. მდინარაძე	დამკვეთი:	შინაგან საქმეთა სამინისტროს საჯარო სამართლის იურიდიული პირი 112		
შეასრულა	შ. მდინარაძე	შ. მდინარაძე				
			შ.პ.ს. "ნიუ არჩ სტუდიო"			

გაღახურვის ფილის არმირების გეგმა +8.20 ნიშნულზე
მ 1:150

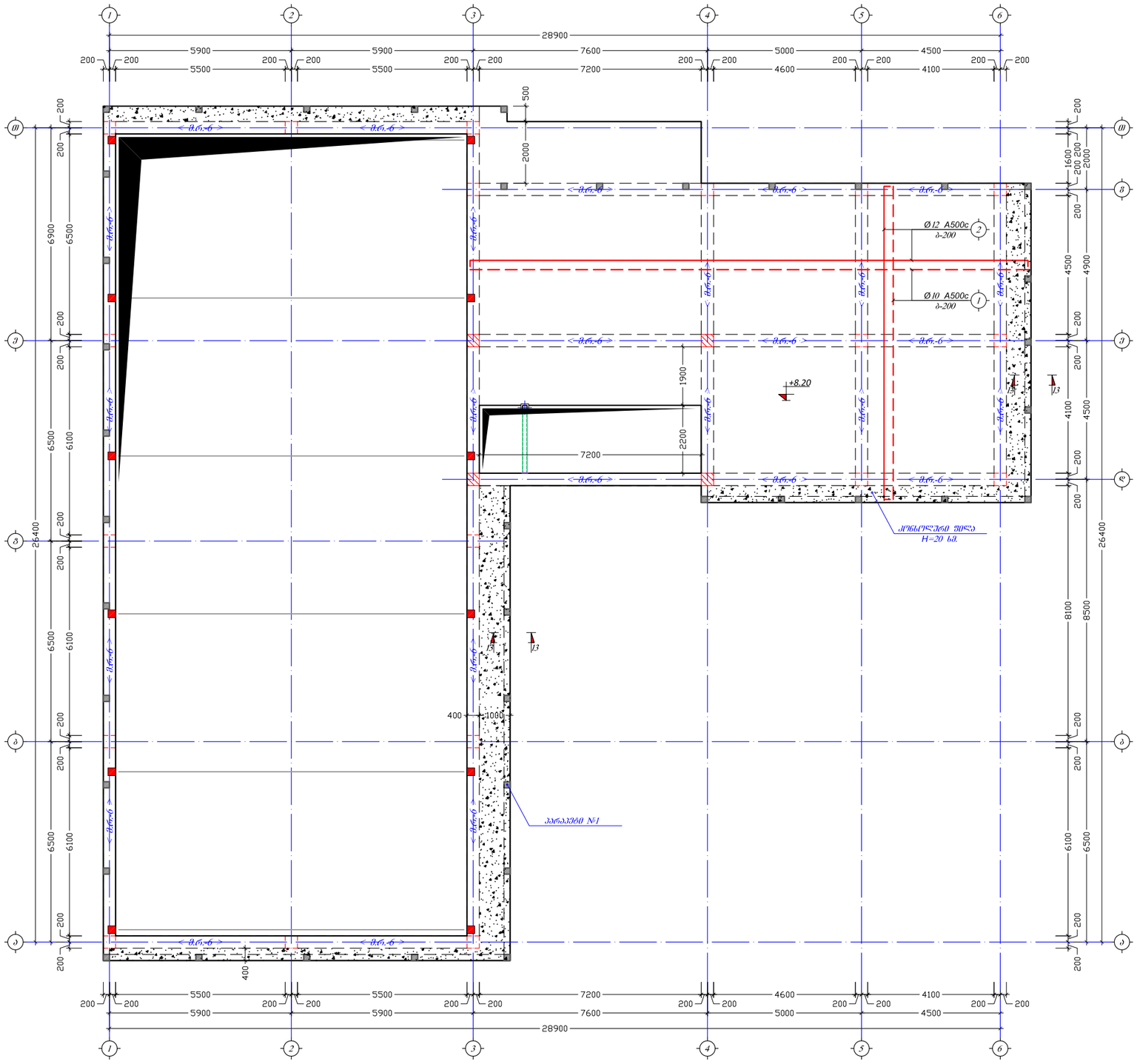

ქ. რუსთავი, მეგობრობის და ფალიაშვილის გადაკვეთის მიმდებარედ 112-ის სარეგერვო შენობა			გაღახურვის ფილის არმირების გეგმა 8.20 ნიშ.			2015 წ.
დირექტორი	ვ. იობიძე		შურც. №	რაოდენ.	მასშტ.	დაკვ. №
პრ. ავტორი	ვ. იობიძე		კ - 11	47	1:150	
კონსტრუქტორი	შ. მდინარაძე		დამკვეთი:	შინაგან საქმეთა სამინისტროს საჯარო სამართლის იურიდიული პირი 112		
შეასრულა	შ. მდინარაძე					
			შ.პ.ს. "ნიუ არჩ სტუდიო"			

გაღახურვის ფილის არმირების გეგმა +11.00 ნიშნულზე
მ 1:150

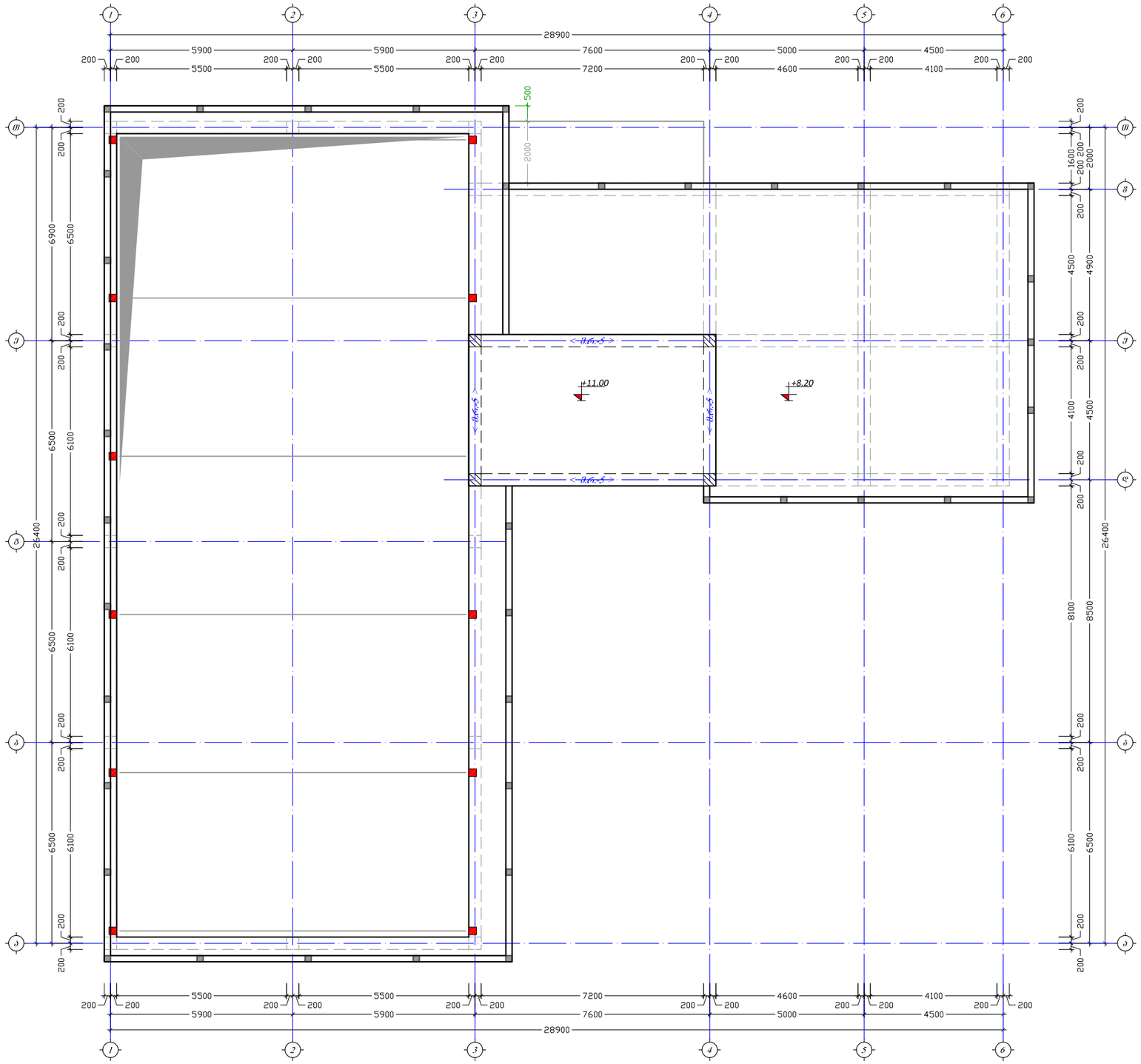

ქ. რუსთავი, მეგობრობის და ფალიაშვილის გადაკვეთის მიმდებარედ 112-ის სარეგვერვო შენობა			გაღახურვის ფილის არმირების გეგმა 11.00 ნიშ.			2015 წ.
დირექტორი	ვ. იობიძე		ფურც. №	რაოდენ.	მასშტ.	დაკვ. №
პრ. ავტორი	ვ. იობიძე		კ -12	47	1:150	
კონსტრუქტორი	შ. მდინარაძე	შ. მდინარაძე	დამკვეთი:	შინაგან საქმეთა სამინისტროს საჯარო სამართლის იურიდიული პირი 112		
შეასრულა	შ. მდინარაძე	შ. მდინარაძე				
			შ.პ.ს. "ნიუ არჩ სტუდიო"			

მონოლითური რკინაბეტონის კედლების დიობის დაარმირების ტიპური ფრაგმენტი

მ 1:25

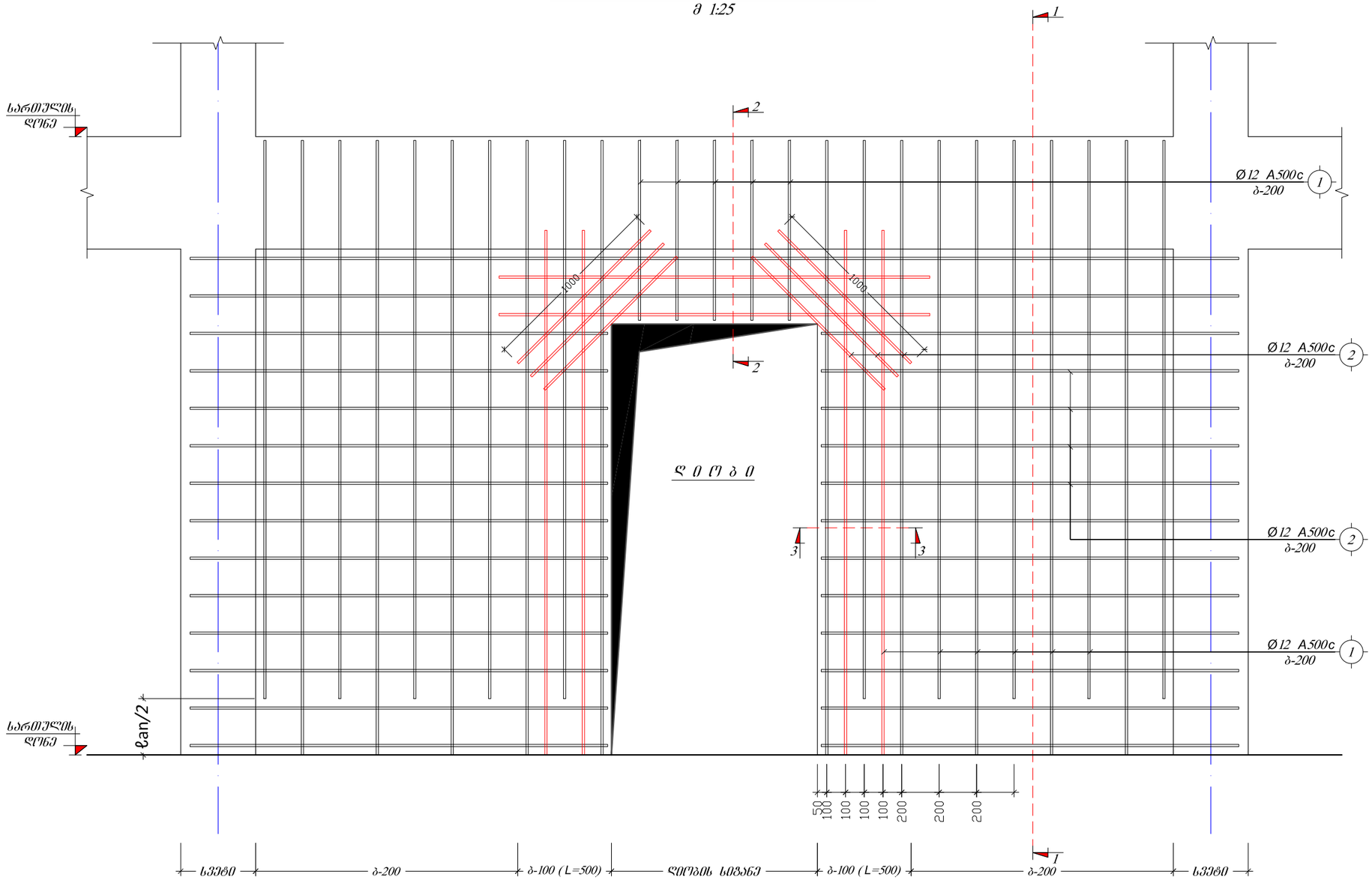

ქ. რუსთავი, მეტალურგების და ფალიასშვილის გადაკვეთის მიმდებარედ 112-ის სარეკვერვო შენობა			კედლის დაარმირების ფრაგმენტი			2015 წ.
დირექტორი	ვ. იობიძე		შურცხ. №	რაოდენ.	მასშტ.	დაკვ. №
პრ. ავტორი	ვ. იობიძე		კ - 13	47	1:25	
კონსტრუქტორი	შ. მდინარაძე		დამკვეთი:	შინაგან საქმეთა სამინისტროს საჯარო სამართლის იურიდიული პირი 112		
შეასრულა	შ. მდინარაძე					
			შ.პ.ს. "ნიუ არჩ სტუდიო"			

მონოლითური რკინაბეტონის კედლების დაარმირების ტიპური ფრაგმენტი

მ 1:25

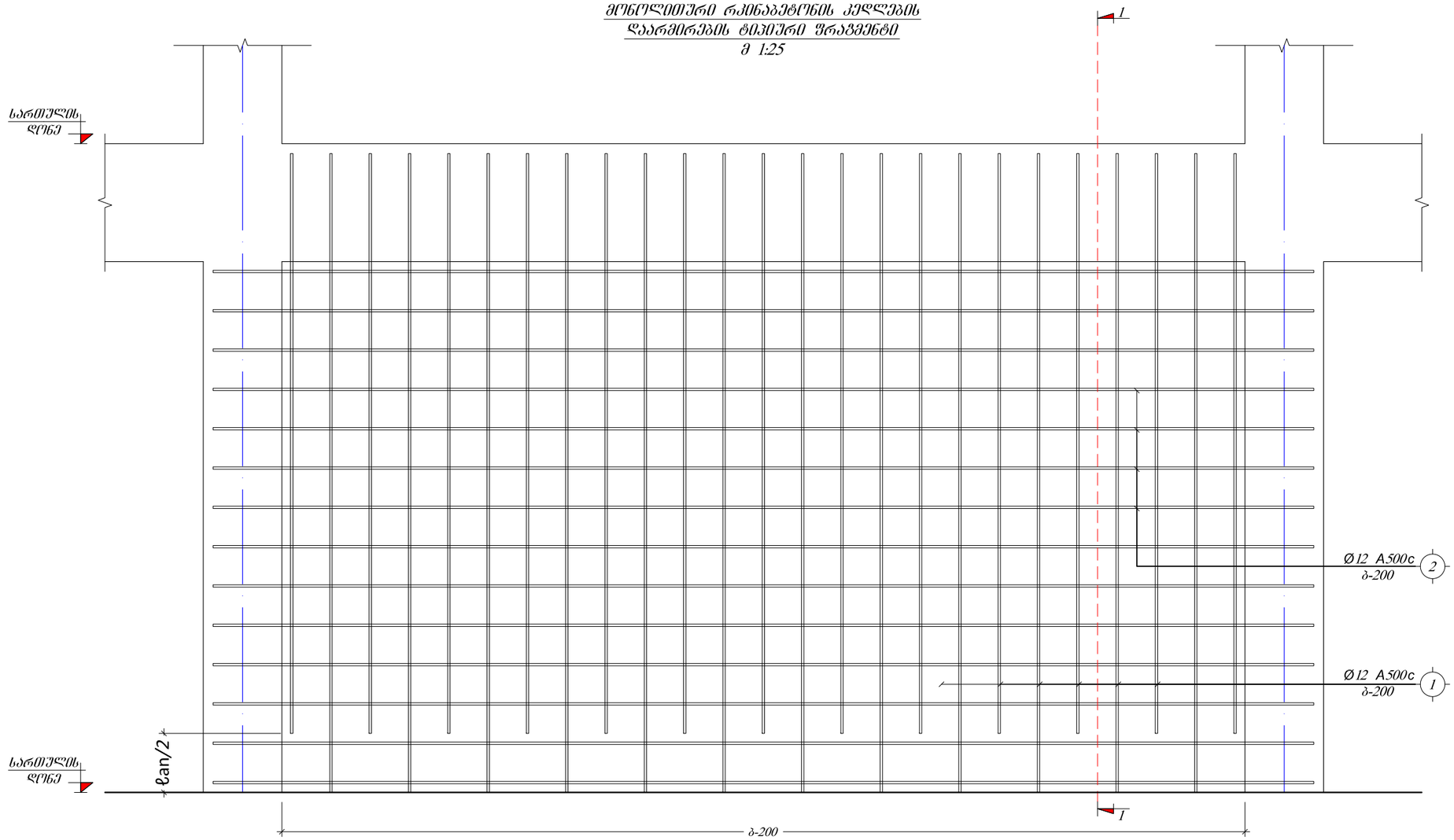

ქ. რუსთავი, მეგობრობის და ფალიაშვილის გადაკვეთის მიმდებარედ 112-ის სარეგერვო შენობა			კედლის დაარმირების ფრაგმენტი			2015 წ.
დირექტორი	ვ. იობიძე		შურცხ. №	რაოდენ.	მასშტ.	დაკვ. №
პრ. ავტორი	ვ. იობიძე		კ - 14	47	1:25	
კონსტრუქტორი	შ. მდინარაძე		დამკვეთი:	შინაგან საქმეთა სამინისტროს საჯარო სამართლის იურიდიული პირი 112		
შეასრულა	შ. მდინარაძე					
			შ.პ.ს. "ნიუ არჩ სტუდიო"			

ჭ ვ ე ო ი 1-1
მ 1:25

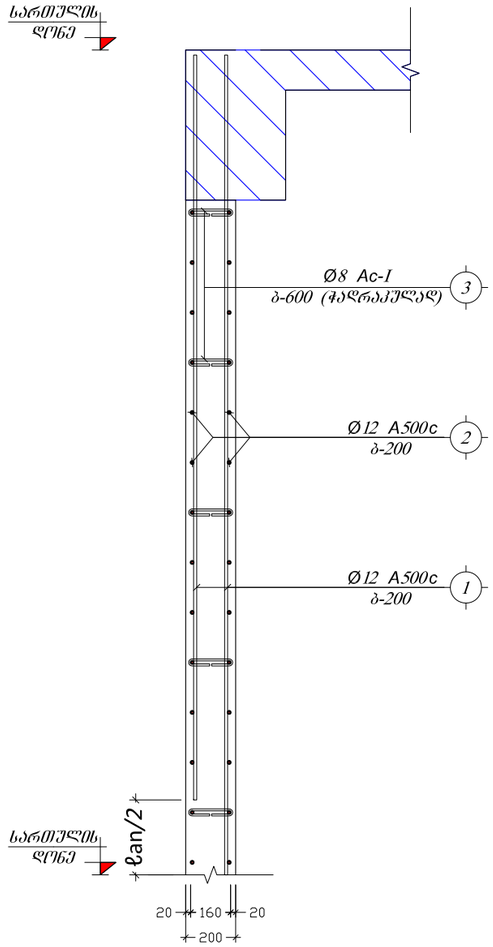

ჭ ვ ე ო ი 2-2
მ 1:20

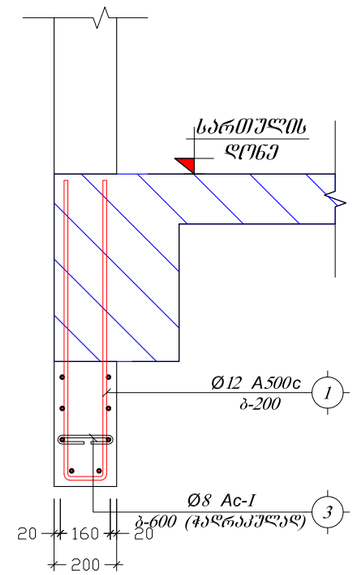

ჭ ვ ე ო ი 3-3
მ 1:20

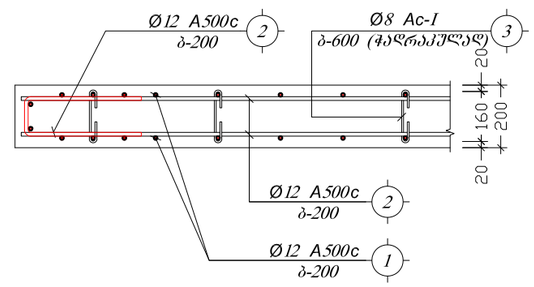

პოზიცია	აღნიშვნა	დასახელება	ერთეულის სიგრძე (მმ.)	ერთეულის სიგრძე (მ.)	რაოდენობა	(ც.)	საერთო სიგრძე (მ.)	საერთო წონა (კგ.)
მონოლითური რკინაბეტონის კედელი მ.რ.კ.-1 0.00 და 4.60 ნიშ. შორის								
1	ღ.ა	Ø 12 A500c ДСТУ 3760-98 (ISO 6935)	L =	L = 2120	1 x 1		2120	1881.2
2	სამიდი	Ø 8 Ac-I ДСТУ 3760-98 (ISO 6935)	L = 360	L =	240 x 1		86.4	34.1

არმატურის ლერწების გადაბმის ტიპური წრაფმენტი გადახურვის წილად
მ 1:20

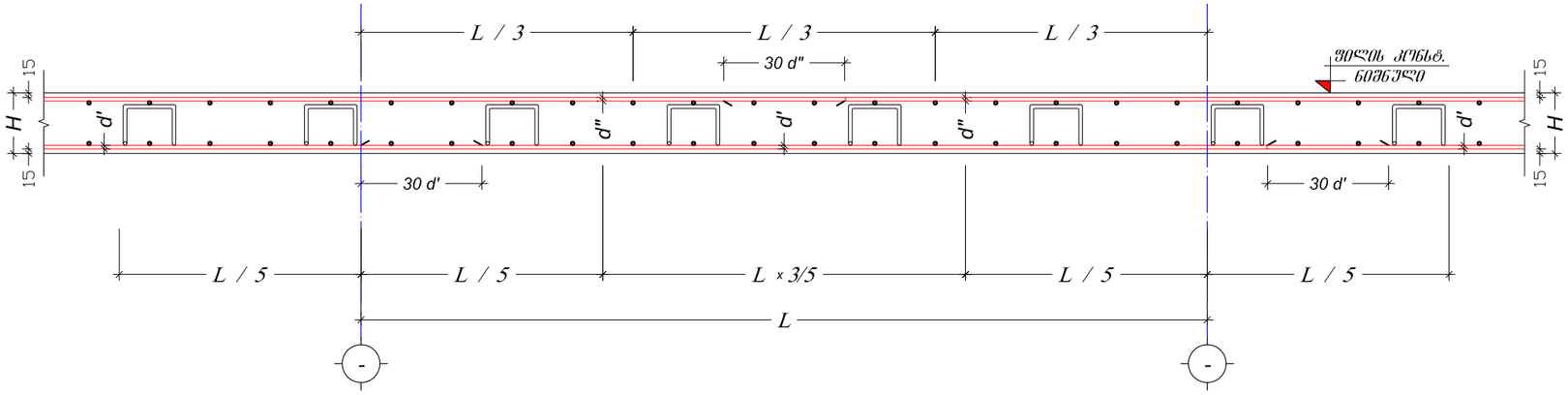

ტიპური კვეთი 12-12 გადახურვის წილაზე
მ. 1:10

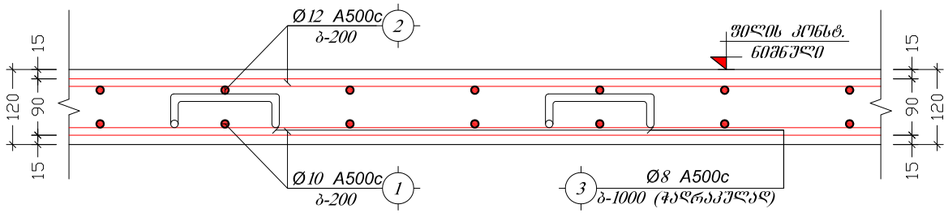

ტიპური კვეთი 13-13 გადახურვის წილაზე
მ. 1:10

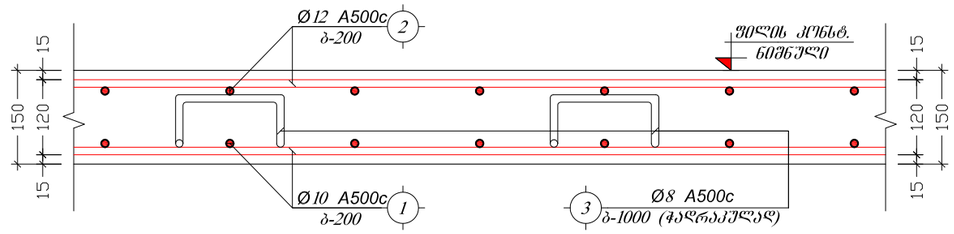

ხვრელების გარშემო არმატურით გაძლიერების ტიპური წრაფმენტი
მ 1:20

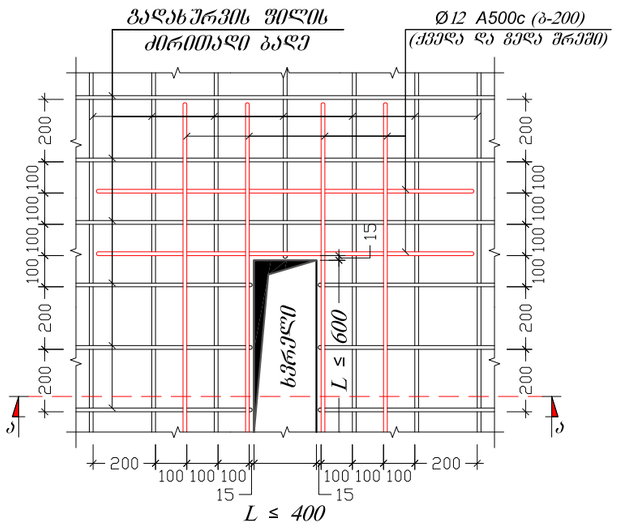

კ ვ ე თ ი ა-ა
მ 1:20

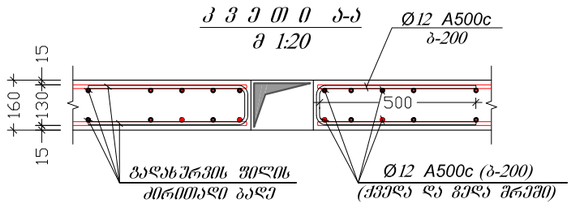

მონოლითური წილისა და რიგელის შეერთების წრაფმენტი
მ. 1:10

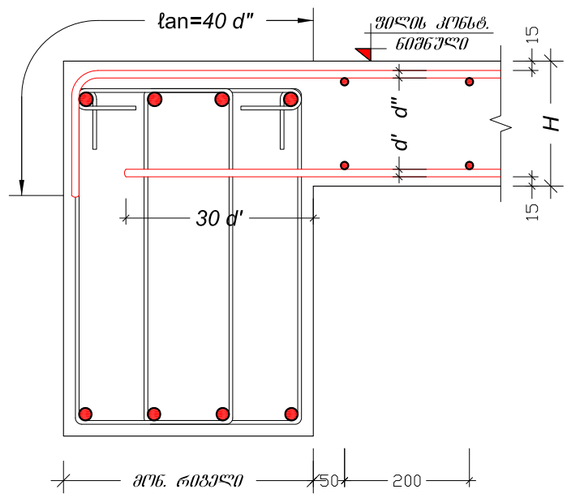

ქ. რუსთავი, მეწყობრობის და ფალიაშვილის გადაკვეთის მიმდებარედ 112-ის სარეზერვო შენობა			გადახურვის წილის კვეთები და კვანძები			2015 წ.
დირექტორი	ვ. იობიძე		შურტ. №	რაოდენ.	მასშტ.	დაკვ. №
პრ. ავტორი	ვ. იობიძე		კ - 16	47	1:10 1:20	
კონსტრუქტორი	შ. მდინარაძე	შ. მდინარაძე	დამკვეთი:	შინაგან საქმეთა სამინისტროს საჯარო სამართლის იურიდიული პირი 112		
შეასრულა	შ. მდინარაძე	შ. მდინარაძე				
			შ.პ.ს. "ნიუ არჩ სტუდიო"			

პოზიცია	აღნიშვნა	დასახელება	ერთეულის სიგრძე (მმ.)	ერთეულის სიგრძე (მ.)	რაოდენობა	(ც.)	ერთეულის სიგრძე (მ.)	ერთეულის წონა (კგ.)
		ბაზრამაღლის ფილის არმირებისა 4.60 ნიშნულზე						
1	დ.ა	∅ 10 A500c ДСТУ 3760-98 (ISO 6935)	L =	L = 6000	1	x 1	6000	3697.4
2	დ.ა	∅ 12 A500c ДСТУ 3760-98 (ISO 6935)	L =	L = 6000	1	x 1	6000	5324.2
3	დიაფრაგმა	∅ 8 A500c ДСТУ 3760-98 (ISO 6935)	L = 640	L =	540	x 1	345.6	136.3
		მასალა: ბეტონი კლ. B25		V =	75.0	x 1	=	75.0 m^3
		გაღახურვის ფილის არმირებისა 8.20 ნიშნულზე						
1	დ.ა	∅ 10 A500c ДСТУ 3760-98 (ISO 6935)	L =	L = 2200	1	x 1	2200	1355.7
2	დ.ა	∅ 12 A500c ДСТУ 3760-98 (ISO 6935)	L =	L = 2200	1	x 1	2200	1952.2
3	დიაფრაგმა	∅ 8 A500c ДСТУ 3760-98 (ISO 6935)	L = 640	L =	200	x 1	128	50.5
		მასალა: ბეტონი კლ. B25		V =	32.5	x 1	=	32.5 m^3
		გაღახურვის ფილის არმირებისა 11.00 ნიშნულზე						
1	დ.ა	∅ 10 A500c ДСТУ 3760-98 (ISO 6935)	L =	L = 430	1	x 1	430	265.0
2	დ.ა	∅ 12 A500c ДСТУ 3760-98 (ISO 6935)	L =	L = 430	1	x 1	430	381.6
3	დიაფრაგმა	∅ 8 A500c ДСТУ 3760-98 (ISO 6935)	L = 640	L =	40	x 1	25.6	10.1
		მასალა: ბეტონი კლ. B25		V =	5.9	x 1	=	5.9 m^3

ჯვარი ბ-ბ
მ 1:20

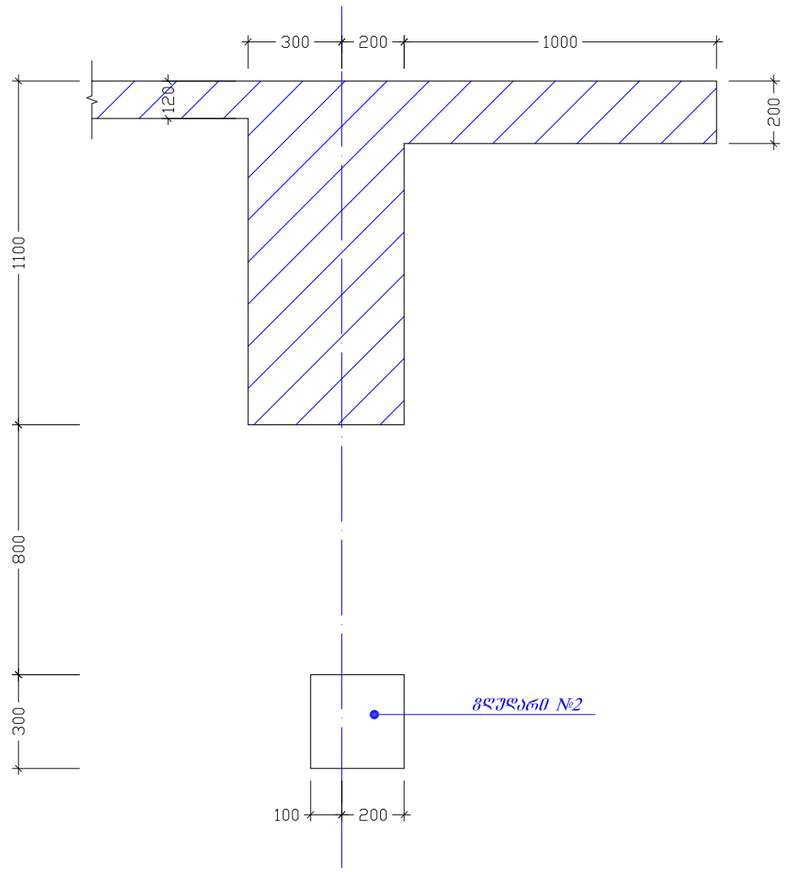

ჯვარი 13-13
მ. 1:10

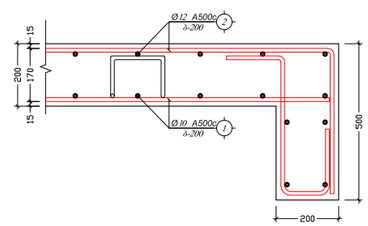

ქ. რუსთავი, მეგობრობის და ფალიაშვილის გადაკვეთის მიმდებარედ 112-ის სარეგერვო შენობა			გაღახურვის ფილის სპეციფიკაცია		2015 წ.
დირექტორი	ვ. იობიძე		შურს. №	რაოდენ.	მასშტ.	დაკვ. №
პრ. ავტორი	ვ. იობიძე		კ - 17	47	1:10 1:20	
კონსტრუქტორი	შ. მდივნარაძე	შ. მდივნარაძე	დამკვეთი: შინაგან საქმეთა სამინისტროს საჯარო სამართლის იურიდიული პირი 112			
შემასრულა	შ. მდივნარაძე	შ. მდივნარაძე				
			შ.პ.ს. "ნიუ არჩ სტუდიო"			

კვეთი 14-14
მ 1:20

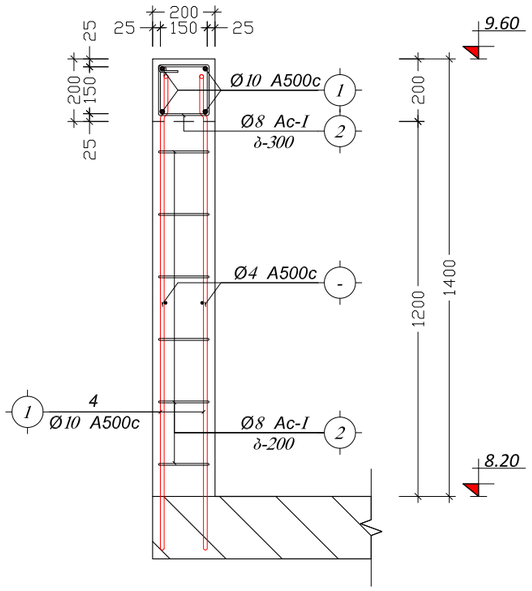

პარაპეტი №1
მ 1:20

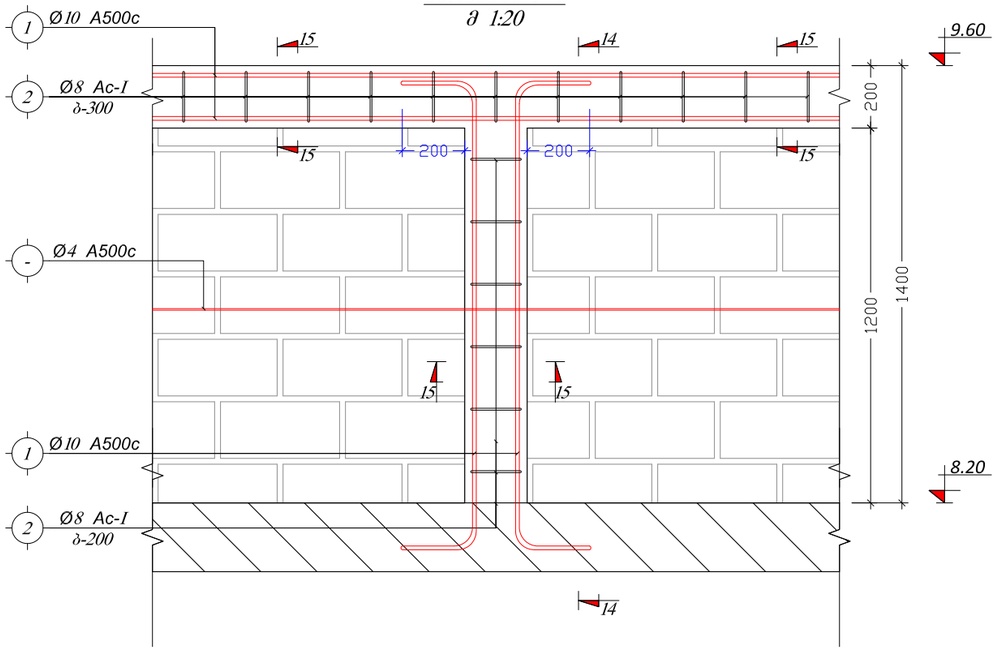

კვეთი 15-15
მ 1:10

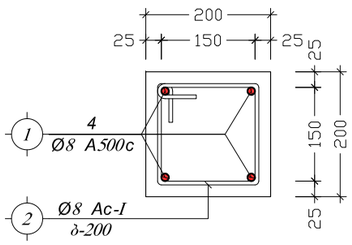

პოზიცია	აღნიშვნა	დასახელება	ერთეულის სიგრძე (მმ.)	ერთეულის სიგრძე (მ.)	რაოდენობა	(მ.)	საერთო სიგრძე (მ.)	საერთო წონა (კგ.)
		პარაპეტი საპრეფაბრო და არსებულ შენობაზე						
1	ღ.ა.	Ø 10 A500c ДСТУ 3760-98 (ISO 6935)	L =	L = 800	1 x 1		800	493.0
2	საბჯენი	Ø 8 Ac-I ДСТУ 3760-98 (ISO 6935)	L = 800	L =	740 x 1		592	233.5
		მასალა: ბეტონი კლ. B25		V =	4.7 x 1	=	4.7	m^3

ქ. რუსთავი, მეტალურგების და ფალიასშვილის გადაკვეთის მიმდებარედ 112-ის სარეზერვო შენობა			პარაპეტი და სპეციფიკაცია			2015 წ.
დირექტორი	ვ. იობიძე		ფურც. №	რაოდენ.	მასშტ.	დაკვ. №
პრ. ავტორი	ვ. იობიძე		კ - 18	47	1:10 1:20	
კონსტრუქტორი	შ. მდივნარაძე		დამკვეთი:	შინაგან საქმეთა სამინისტროს საჯარო სამართლის იურიდიული პირი 112		
შეასრულა	შ. მდივნარაძე					
			შ.პ.ს. "ნიუ არჩ სტუდიო"			

სვეტების მარკირების გეგმა
მ 1:100

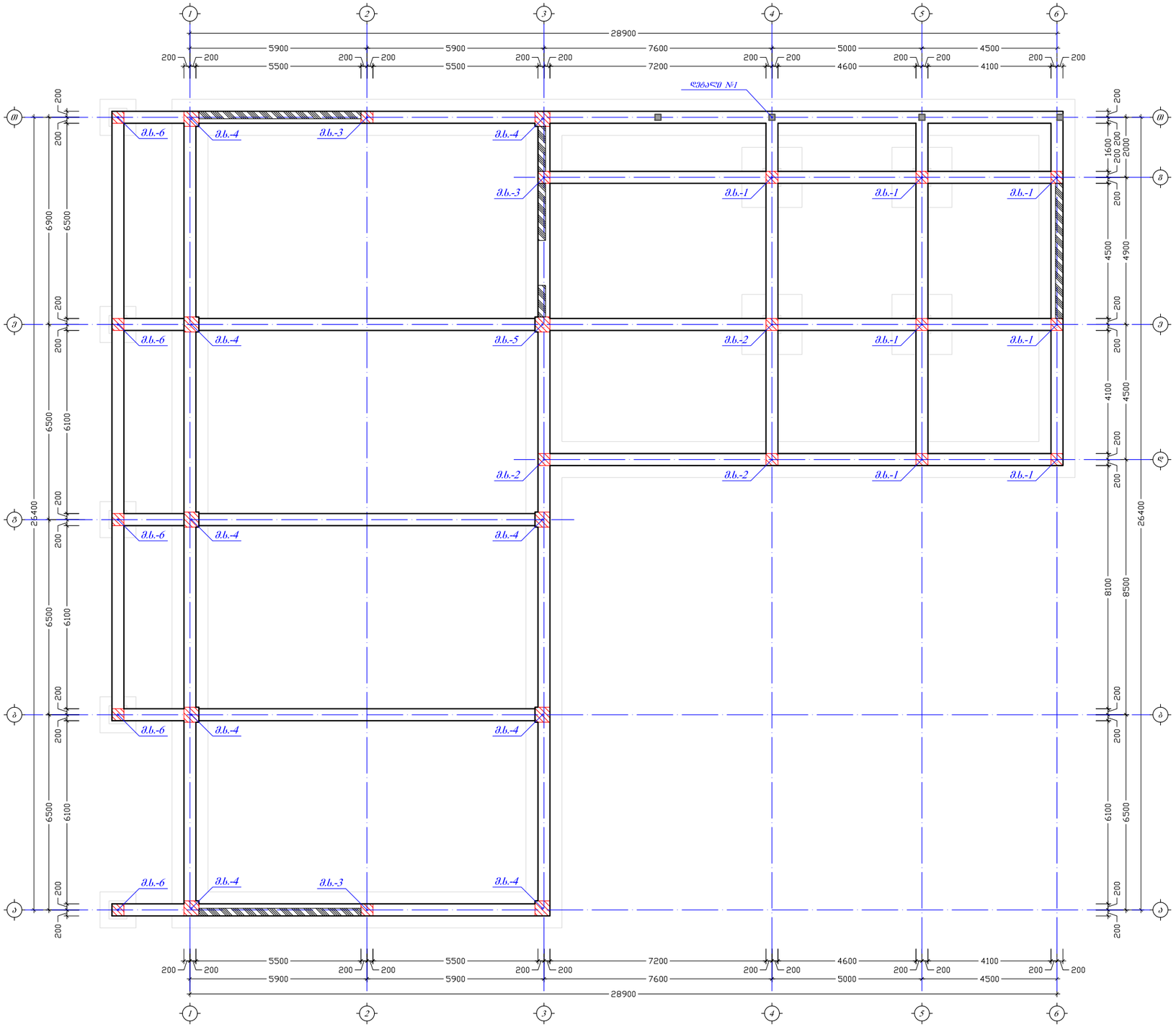

ქ. რუსთავი, მეგობრობის და ფალიაშვილის გადაკვეთის მიმდებარედ 112-ის სარეგერვო შენობა			სვეტების მარკირების გეგმა			2015 წ.
დირექტორი	ვ. იობიძე		შურცხ. №	რაოდენ.	მასშტ.	დაკვ. №
პრ. ავტორი	ვ. იობიძე		კ - 19	47	1:150	
კონსტრუქტორი	შ. მდინარაძე		დამკვეთი:	შინაგან საქმეთა სამინისტროს საჯარო სამართლის იურიდიული პირი 112		
შეასრულა	შ. მდინარაძე					
			შ.პ.ს. "ნიუ არჩ სტუდიო"			

მონოლითური სვეტი მ.ს.-1
მ 1:50

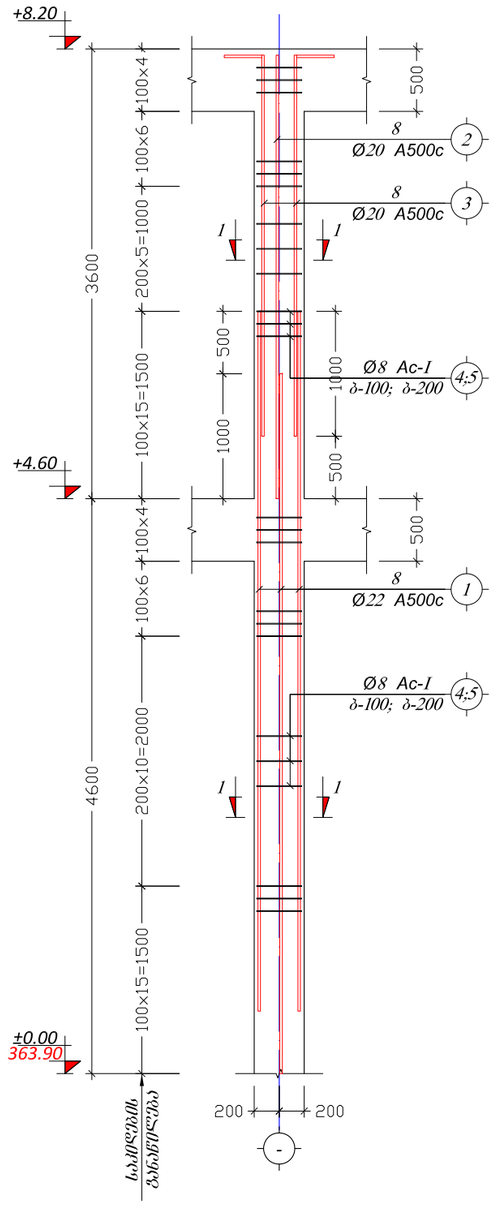

მონოლითური სვეტი მ.ს.-2
მ 1:50

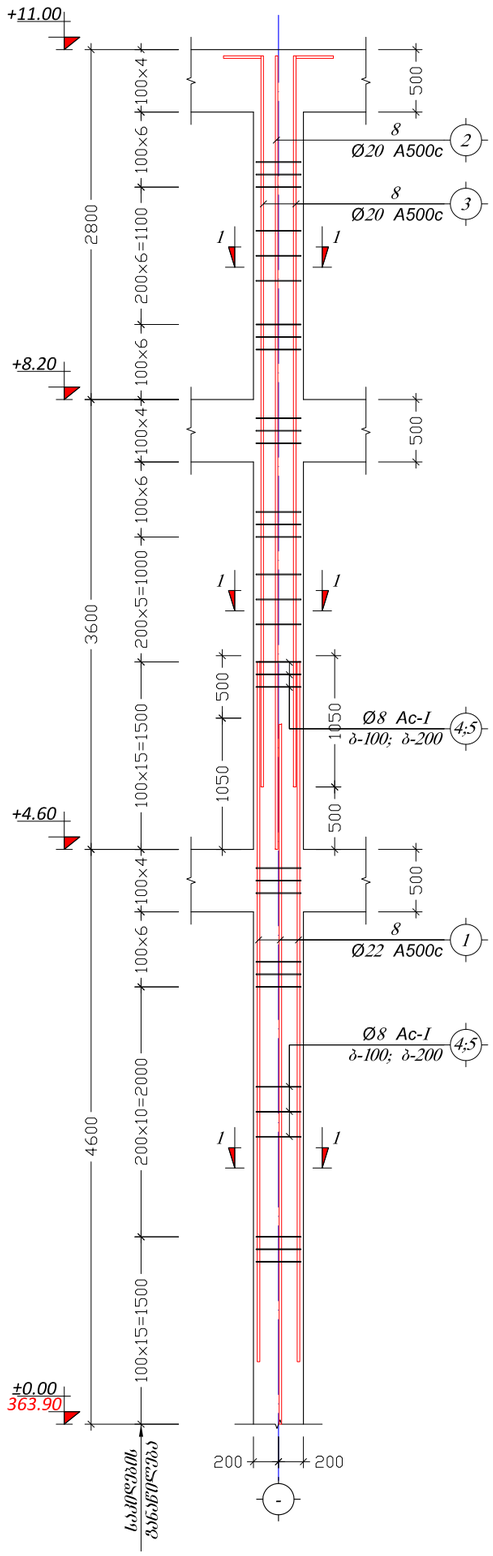

მონოლითური სვეტი მ.ს.-3
მ 1:50

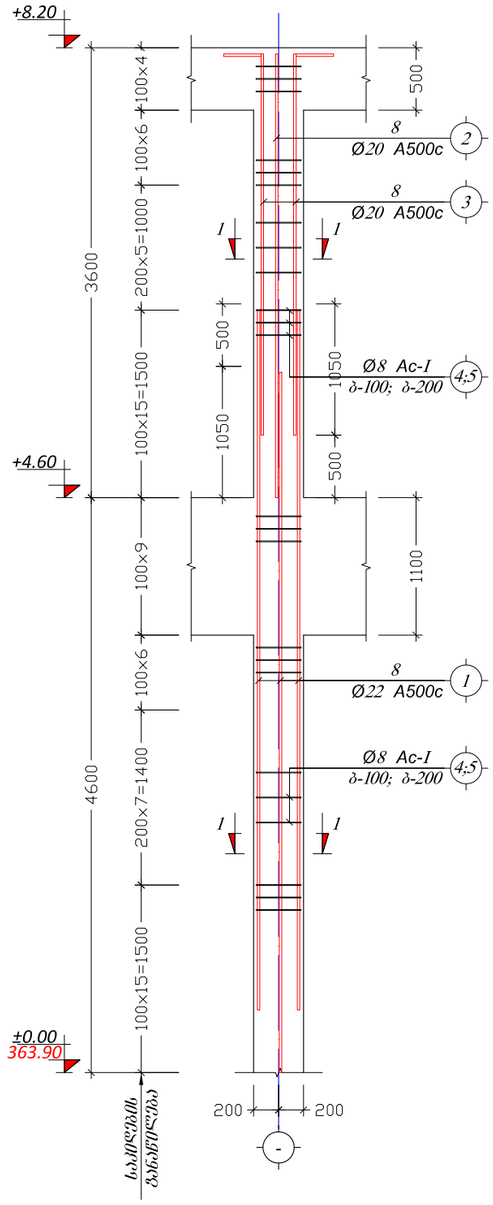

მონოლითური სვეტი მ.ს.-4
მ 1:50

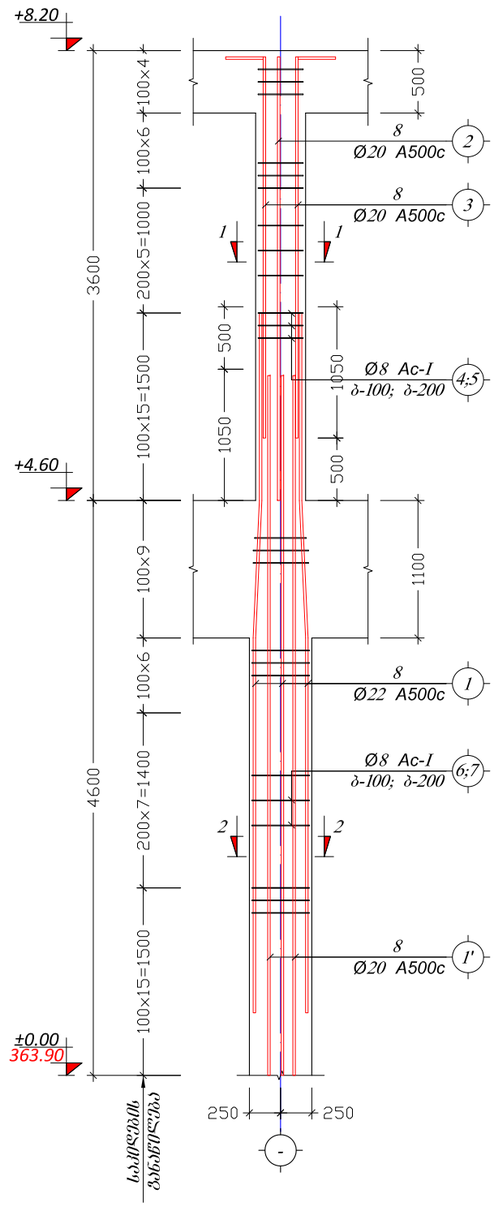

ქ. რუსთავი, მეგობრობის და ფალიაშვილის ფაღაკვეთის მიმღებარედ 112-ის სარეგერვო შენობა			მონ. სვეტები			2015 წ.
დირექტორი	ვ. იობიძე		ფურც. №	რაოდენ.	მასშტ.	დაკვ. №
პრ. ავტორი	ვ. იობიძე		კ - 20	47	1:50	
კონსტრუქტორი	შ. მდინარაძე	შ. მდინარაძე	დამკვეთი:	შინაგან საქმეთა სამინისტროს საჯარო სამართლის იურიდიული პირი 112		
შესრულა	შ. მდინარაძე	შ. მდინარაძე				
			შ.პ.ს. "ნიუ არჩ სტუდიო"			

მონოლითური სვეტი მ.ს.-5
მ 1:50

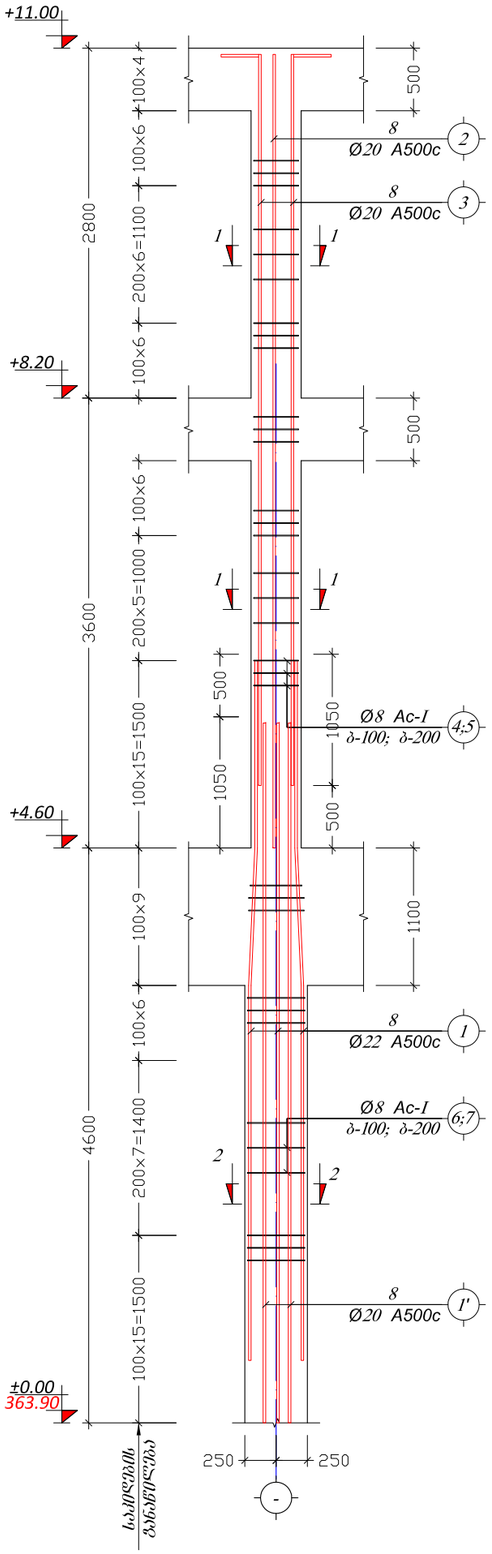

მონოლითური სვეტი მ.ს.-6
მ 1:50

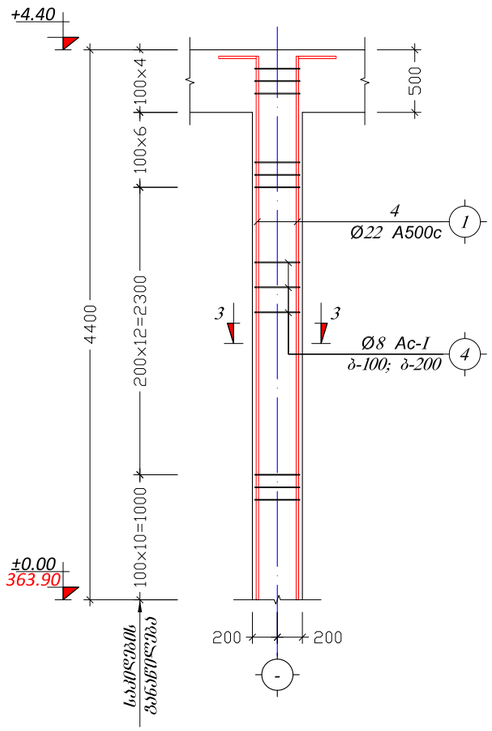

ოთხბარკვეთიანი სვეტების შეერლების კვანძი
მ 1:20

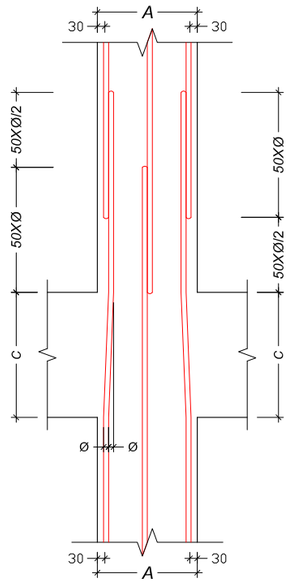

არათანაბარკვეთიანი სვეტების შეერლების კვანძი
მ 1:20

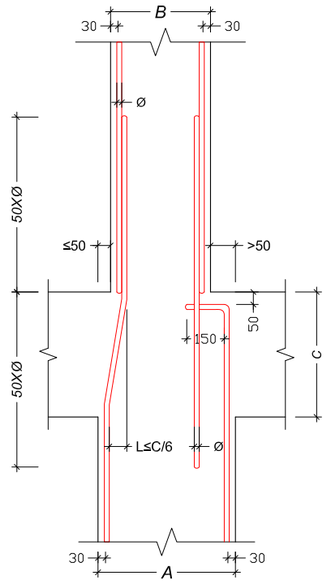

ქ. რუსთავი, მეგობრობის და ფალიაშვილის გადაკვეთის მიმდებარედ 112-ის სარეგერვო შენობა			მონ. სვეტები			2015 წ.
დირექტორი	ვ. იობიძე		ფურც. №	რაოდენ.	მასშტ.	ნაკვ. №
პრ. ავტორი	ვ. იობიძე		კ - 21	47	1:50	
კონსტრუქტორი	შ. მდინარაძე		დამკვეთი:	შინაგან საქმეთა სამინისტროს საჯარო სამართლის იურიდიული პირი 112		
შეასრულა	შ. მდინარაძე					
			შ.პ.ს. "ნიუ არჩ სტუდიო"			

N	Profile	Description	Length (mm)		Quantity		Unit weight (kg/m)	Total weight (kg)
		Foundation F-1 (7 pieces)						
1		Ø 22 A500c ДСТУ 3760-98 (ISO 6935)	L = 5800	L =	8	x 7	313.6	835.3
2		Ø 20 A500c ДСТУ 3760-98 (ISO 6935)	L = 3900	L =	4	x 7	109.2	289.2
3		Ø 20 A500c ДСТУ 3760-98 (ISO 6935)	L = 3400	L =	4	x 7	95.2	234.7
4	Closed	Ø 8 Ac-I ДСТУ 3760-98 (ISO 6935)	L = 1550	L =	65	x 7	708.8	279.9
5	Closed	Ø 8 Ac-I ДСТУ 3760-98 (ISO 6935)	L = 1180	L =	65	x 7	536.9	211.7
		Concrete: Concrete class B25			V =	1.2 x 7	=	8.1 m³
		Foundation F-2 (3 pieces)						
1		Ø 22 A500c ДСТУ 3760-98 (ISO 6935)	L = 5800	L =	8	x 3	134.4	400.9
2		Ø 20 A500c ДСТУ 3760-98 (ISO 6935)	L = 6600	L =	4	x 3	79.2	195.2
3		Ø 20 A500c ДСТУ 3760-98 (ISO 6935)	L = 6100	L =	4	x 3	73.2	180.4
4	Closed	Ø 8 Ac-I ДСТУ 3760-98 (ISO 6935)	L = 1560	L =	90	x 3	421.2	166.1
5	Closed	Ø 8 Ac-I ДСТУ 3760-98 (ISO 6935)	L = 1180	L =	90	x 3	318.6	125.7
		Concrete: Concrete class B25			V =	1.5 x 3	=	4.6 m³
		Foundation F-3 (3 pieces)						
1		Ø 22 A500c ДСТУ 3760-98 (ISO 6935)	L = 5800	L =	8	x 3	134.4	400.9
2		Ø 20 A500c ДСТУ 3760-98 (ISO 6935)	L = 3900	L =	4	x 3	46.8	115.4
3		Ø 20 A500c ДСТУ 3760-98 (ISO 6935)	L = 3400	L =	4	x 3	40.8	100.6
4	Closed	Ø 8 Ac-I ДСТУ 3760-98 (ISO 6935)	L = 1560	L =	82	x 3	290.16	114.4
5	Closed	Ø 8 Ac-I ДСТУ 3760-98 (ISO 6935)	L = 1180	L =	82	x 3	219.48	86.6
		Concrete: Concrete class B25			V =	1.1 x 3	=	3.2 m³
		Foundation F-4 (9 pieces)						
1		Ø 22 A500c ДСТУ 3760-98 (ISO 6935)	L = 5800	L =	8	x 9	403.2	1202.6
1'		Ø 20 A500c ДСТУ 3760-98 (ISO 6935)	L = 5800	L =	8	x 9	403.2	993.8
2		Ø 20 A500c ДСТУ 3760-98 (ISO 6935)	L = 3900	L =	4	x 9	140.4	346.1
3		Ø 20 A500c ДСТУ 3760-98 (ISO 6935)	L = 3400	L =	4	x 9	122.4	301.7
4	Closed	Ø 8 Ac-I ДСТУ 3760-98 (ISO 6935)	L = 1560	L =	90	x 9	421.2	166.1
5	Closed	Ø 8 Ac-I ДСТУ 3760-98 (ISO 6935)	L = 1180	L =	90	x 9	318.6	125.7
6	Closed	Ø 8 Ac-I ДСТУ 3760-98 (ISO 6935)	L = 1950	L =	35	x 9	670.32	264.4
7	Closed	Ø 8 Ac-I ДСТУ 3760-98 (ISO 6935)	L = 1470	L =	35	x 9	502.74	198.3
		Concrete: Concrete class B25			V =	1.4 x 9	=	12.3 m³
		Foundation F-5 (1 piece)						
1		Ø 22 A500c ДСТУ 3760-98 (ISO 6935)	L = 5800	L =	8	x 1	44.8	133.6
1'		Ø 20 A500c ДСТУ 3760-98 (ISO 6935)	L = 5800	L =	8	x 9	403.2	993.8
2		Ø 20 A500c ДСТУ 3760-98 (ISO 6935)	L = 6600	L =	4	x 1	26.4	65.1
3		Ø 20 A500c ДСТУ 3760-98 (ISO 6935)	L = 6100	L =	4	x 1	24.4	60.1
4	Closed	Ø 8 Ac-I ДСТУ 3760-98 (ISO 6935)	L = 1560	L =	52	x 1	81.12	32.0
5	Closed	Ø 8 Ac-I ДСТУ 3760-98 (ISO 6935)	L = 1180	L =	52	x 1	61.36	24.2
6	Closed	Ø 8 Ac-I ДСТУ 3760-98 (ISO 6935)	L = 1950	L =	38	x 1	74.48	28.4
7	Closed	Ø 8 Ac-I ДСТУ 3760-98 (ISO 6935)	L = 1470	L =	38	x 1	55.86	22.0
		Concrete: Concrete class B25			V =	1.7 x 1	=	1.7 m³
		Foundation F-6 (5 pieces)						
1		Ø 22 A500c ДСТУ 3760-98 (ISO 6935)	L = 4700	L =	4	x 5	94	290.4
4	Closed	Ø 8 Ac-I ДСТУ 3760-98 (ISO 6935)	L = 1560	L =	32	x 5	249.6	98.4
		Concrete: Concrete class B25			V =	0.6 x 5	=	3.2 m³

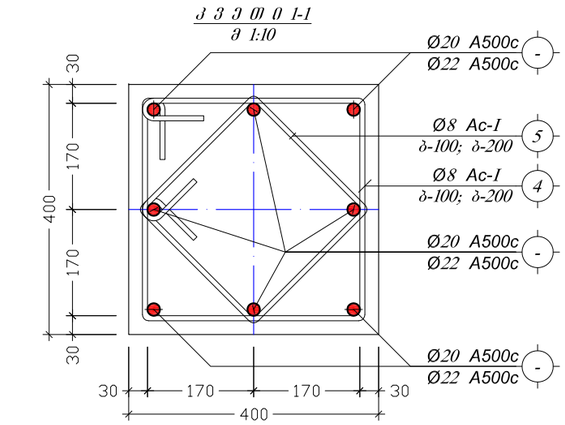

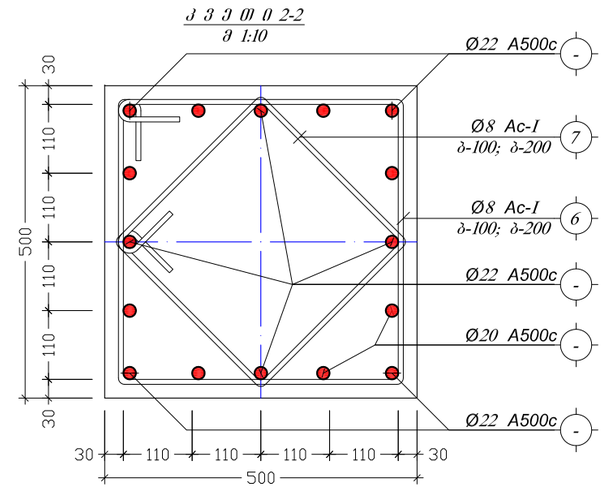

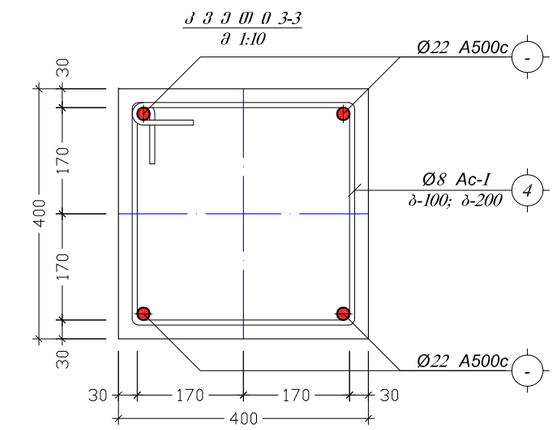

ქ. რუსთავი, მეგობრობის და ფალიასვილის გადაკვეთის მიმდებარედ 112-ის სარეგვრო შენობა			სვეტის კვეთები და სპეციფიკაცია		2015 წ.
დირექტორი	ვ. იობიძე		შურმ. №	რაოდენ.	მასშტ.	ნახაზ. №
არ. ავტორი	ვ. იობიძე		ა - 22	47	1:10	
კონსტრუქტორი	შ. მდინარაძე		დამკვეთი:	მინაგან საქვეთა სამინისტროს საჯარო სამართლის იურიდიული პირი 112		
შესრულა	შ. მდინარაძე					
			შ.პ.ს. "ნიუ არტ სტუდიო"			

რიგელების დაარმირების ტიპიური ფრაგმენტი
მ 1:20

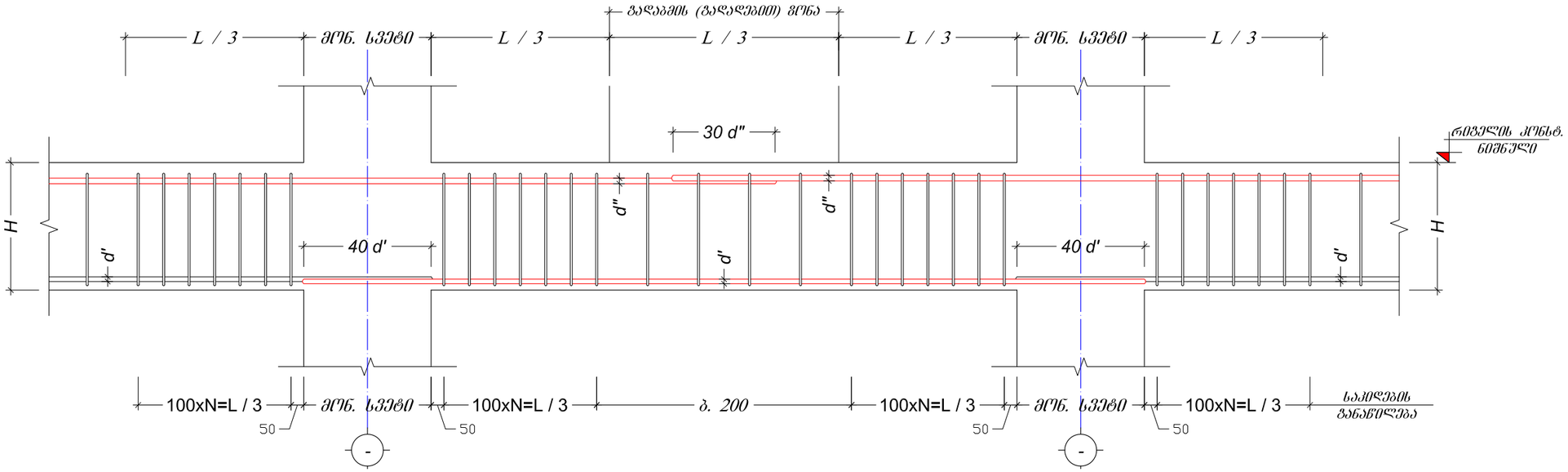

რიგელის ხვეტთან ჩაანკერების ტიპიური ფრაგმენტი
მ 1:20

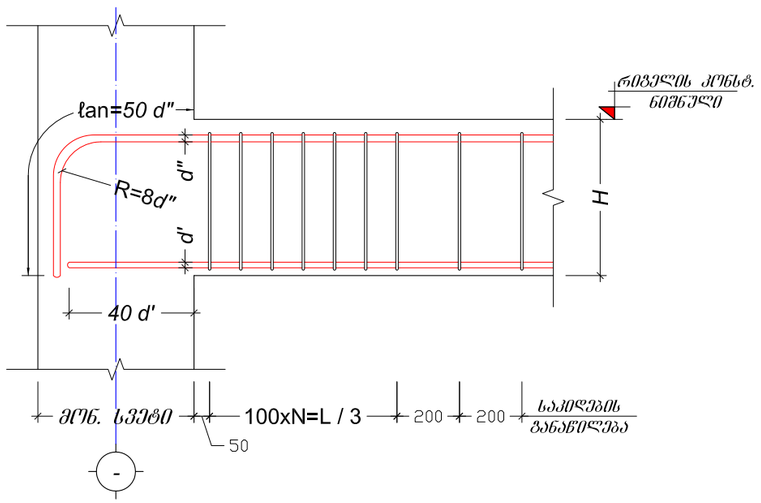

მრნილითური რკინაბეტონის რიგელი მ.რ-1
მ 1:10

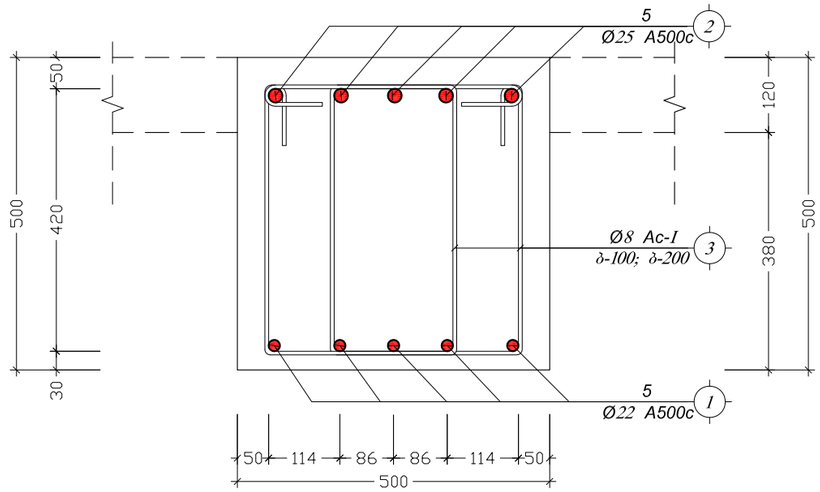

ქ. რუსთავი, მეგობრობის და ფალიაშვილის გადაკვეთის მიმდებარედ 112-ის სარეგვერვო შენობა			რიგელების დაარმირების ტიპიური ფრაგმენტები, მ.რ.-1			2015 წ.
დირექტორი	ვ. იობიძე		შურც. №	რაოდენ.	მასშტ.	დაკვ. №
პრ. ავტორი	ვ. იობიძე		კ - 23	47	1:10 1:20	
კონსტრუქტორი	შ. მდინარაძე		დამკვეთი: შინაგან საქმეთა სამინისტროს საჯარო სამართლის იურიდიული პირი 112			
შეასრულა	შ. მდინარაძე					
			შ.პ.ს. "ნიუ არჩ სტუდიო"			

მონოლითური რკინაბეტონის რიგელი მ.რ-2
მ 1:10

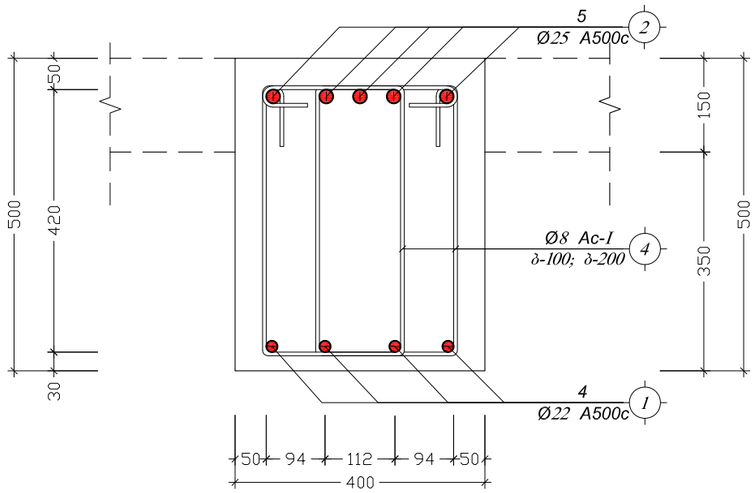

მონოლითური რკინაბეტონის რიგელი მ.რ-3
მ 1:10

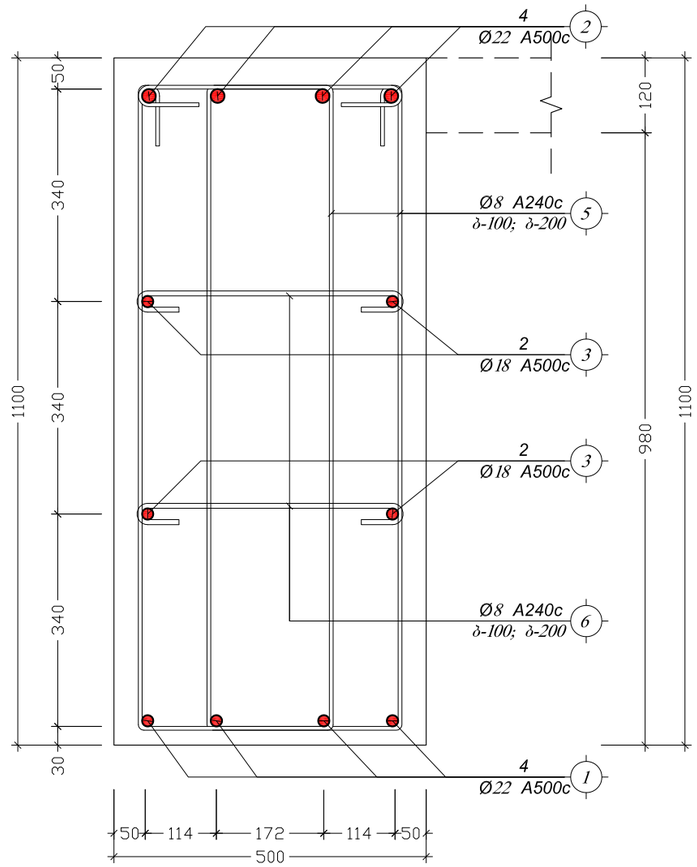

მონოლითური რკინაბეტონის რიგელი მ.რ-4
მ 1:10

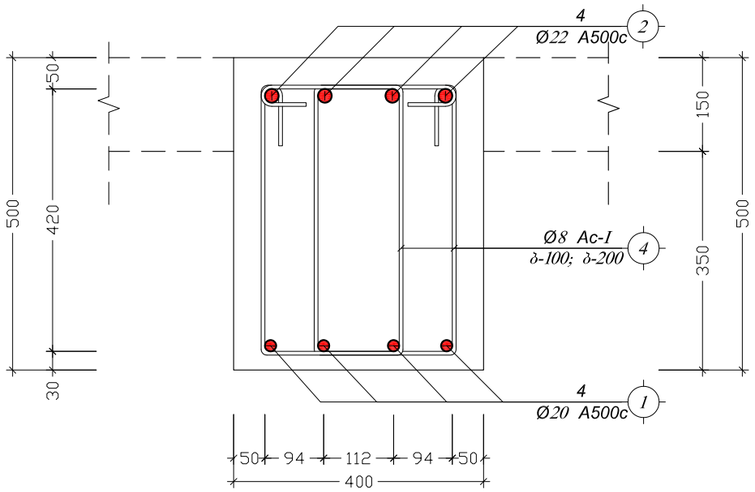

მონოლითური რკინაბეტონის რიგელი მ.რ-5
მ 1:10

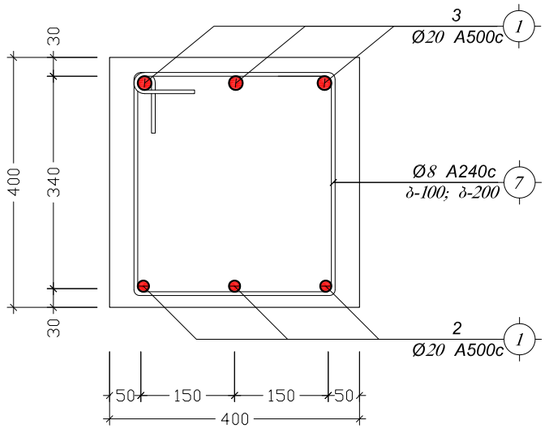

მონოლითური რკინაბეტონის რიგელი მ.რ-6
მ 1:10

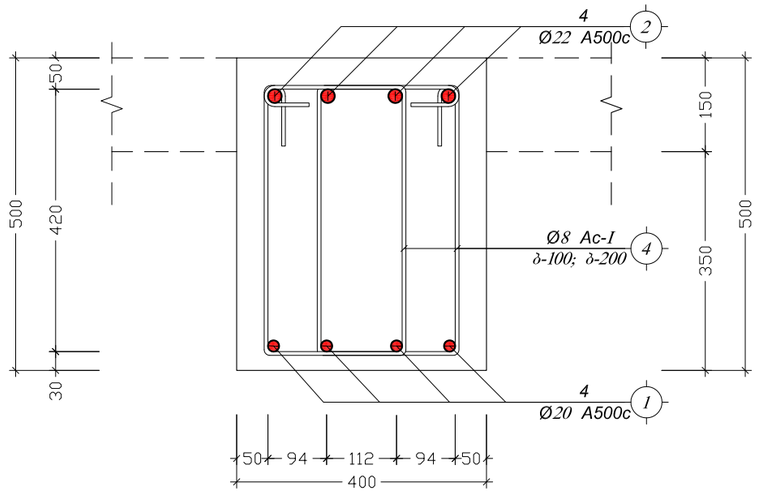

ქ. რუსთავი, მეგობრობის და ფალიაშვილის ფაღაკვეთის მიმღებარედ 112-ის სარეგერვო შენობა			მ.რ.-2; მ.რ.-3; მ.რ.-4; მ.რ.-5; მ.რ.-6			2015 წ.
დირექტორი	ვ. იობიძე		შურც. №	რაოდენ.	მასშტ.	დაკვ. №
პრ. ავტორი	ვ. იობიძე		კ - 24	47	1:10	
კონსტრუქტორი	შ. მდინარაძე		დამკვეთი:	შინაგან საქმეთა სამინისტროს საჯარო სამართლის იურიდიული პირი 112		
შეასრულა	შ. მდინარაძე					
			შ.პ.ს. "ნიუ არჩ სტუდიო"			

პოზიცია	დასახელება	ზომა-სიმაღლე	ძირითადი ნაგებობა (ბ.)		ერთეულში	(O.)	ერთეულის სიმაღლე (ბ.)	ნაკეთობის ტონაჟი (ტ.)
			(ბ.)	(ბ.)				
1	ლ.ა	∅ 22 A500c ДСТУ 3760-98 (ISO 6935)	L =	L = 200	1	x 1	200	596.5
2	ლ.ა	∅ 25 A500c ДСТУ 3760-98 (ISO 6935)	L =	L = 200	1	x 1	200	770.3
3	სამაგრი	∅ 8 Ac-I ДСТУ 3760-98 (ISO 6935)	L = 1630	L =	480	x 1	782.4	308.6
	ბეტონი კლ. B25			V =	7.0	x 1	=	7.0 მ³
1	ლ.ა	∅ 22 A500c ДСТУ 3760-98 (ISO 6935)	L =	L = 497	1	x 1	497	1482.3
2	ლ.ა	∅ 25 A500c ДСТУ 3760-98 (ISO 6935)	L =	L = 620	1	x 1	620	2387.9
4	სამაგრი	∅ 8 Ac-I ДСТУ 3760-98 (ISO 6935)	L = 1470	L =	1130	x 1	1661.1	655.1
	ბეტონი კლ. B25			V =	15.8	x 1	=	15.8 მ³
1	ლ.ა	∅ 22 A500c ДСТУ 3760-98 (ISO 6935)	L =	L = 240	1	x 1	240	715.8
2	ლ.ა	∅ 22 A500c ДСТУ 3760-98 (ISO 6935)	L =	L = 240	1	x 1	240	715.8
3	ლ.ა	∅ 18 A500c ДСТУ 3760-98 (ISO 6935)	L =	L = 240	1	x 1	240	479.2
5	სამაგრი	∅ 8 Ac-I ДСТУ 3760-98 (ISO 6935)	L = 2840	L =	715	x 1	2030.6	800.8
6	სამაგრი	∅ 8 Ac-I ДСТУ 3760-98 (ISO 6935)	L = 610	L =	715	x 1	436.15	172.0
	ბეტონი კლ. B25			V =	26.3	x 1	=	26.3 მ³
1	ლ.ა	∅ 20 A500c ДСТУ 3760-98 (ISO 6935)	L =	L = 370	1	x 1	370	912.0
2	ლ.ა	∅ 22 A500c ДСТУ 3760-98 (ISO 6935)	L =	L = 370	1	x 1	370	1103.5
4	სამაგრი	∅ 8 Ac-I ДСТУ 3760-98 (ISO 6935)	L = 1470	L =	1100	x 1	1617	637.7
	ბეტონი კლ. B25			V =	11.7	x 1	=	11.7 მ³
1	ლ.ა	∅ 20 A500c ДСТУ 3760-98 (ISO 6935)	L =	L = 220	1	x 1	220	542.3
7	სამაგრი	∅ 8 Ac-I ДСТУ 3760-98 (ISO 6935)	L = 1500	L =	1100	x 1	1650	650.7
	ბეტონი კლ. B25			V =	5.4	x 1	=	5.4 მ³
1	ლ.ა	∅ 20 A500c ДСТУ 3760-98 (ISO 6935)	L =	L = 690	1	x 1	690	1700.8
2	ლ.ა	∅ 22 A500c ДСТУ 3760-98 (ISO 6935)	L =	L = 690	1	x 1	690	2057.9
4	სამაგრი	∅ 8 Ac-I ДСТУ 3760-98 (ISO 6935)	L = 1470	L =	1100	x 1	1617	637.7
	ბეტონი კლ. B25			V =	21.8	x 1	=	21.8 მ³
1	ლ.ა	∅ 20 A500c ДСТУ 3760-98 (ISO 6935)	L =	L = 180	1	x 1	180	394.4
7	სამაგრი	∅ 8 Ac-I ДСТУ 3760-98 (ISO 6935)	L = 1500	L =	120	x 1	180	71.0
	ბეტონი კლ. B25			V =	2.4	x 1	=	2.4 მ³

ქ. რუსთავი, მეგობრობის და ფალიაშვილის გაღაკვეთის მიმდებარე 112-ის სარეგვრავ შენობა			რიგელების სპეციფიკაცია			2015 წ.
დირექტორი	ვ. იობიძე		შურც. №	რაოდენ.	მასშტ.	ფაკვ. №
პრ. ავტორი	ვ. იობიძე		კ - 25	47	-	
კონსტრუქტორი	შ. მდივნარაძე		დამკვეთი:	შინაგან საქმეთა სამინისტროს საჯარო სამართლის იურიდიული პირი 112		
შეასრულა	შ. მდივნარაძე					
			შ.პ.ს. "ნიუ არტ სტუდიო"			

კედელი - №1
მ 1:50

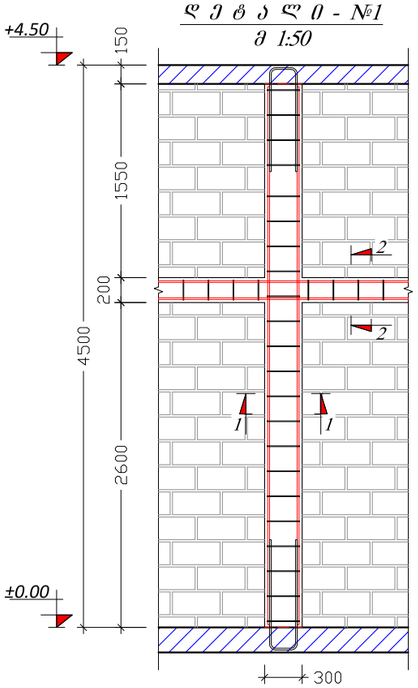

ჯვარედინი 1-1
მ 1:10

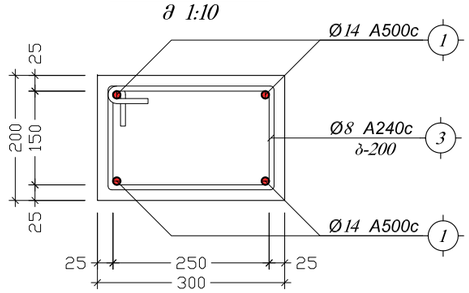

ჯვარედინი 2-2
მ 1:10

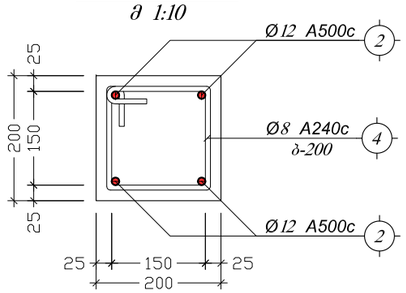

ფვლილარის მოწყობა
მ 1:50

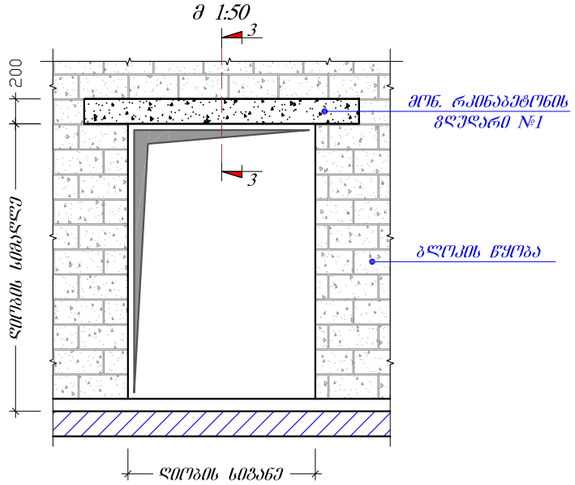

წყობის დამაგრების დეტალი
მ 1:50

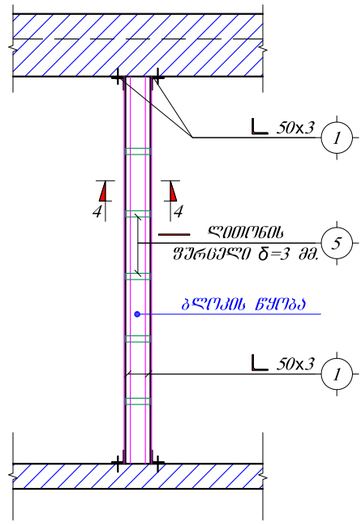

ჯვარედინი 3-3
მ 1:10

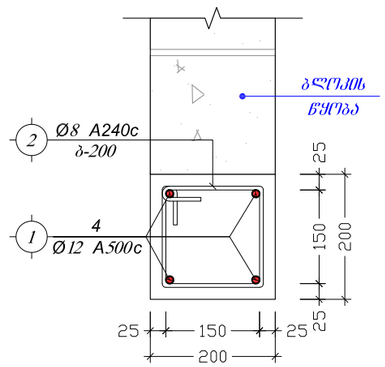

ჯვარედინი 4-4
მ 1:10

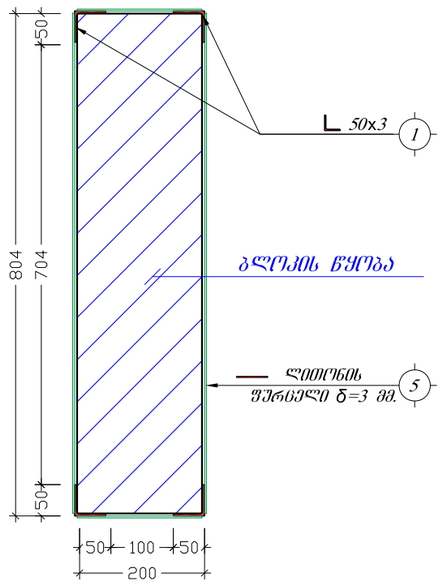

ფვლილარი №2
მ 1:10

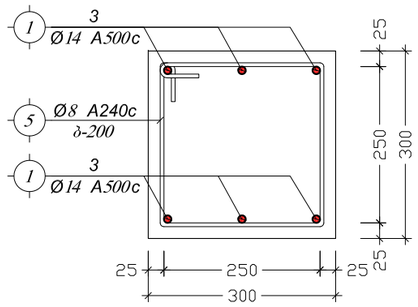

პოზიცია	აღნიშვნა	დასახელება	ერთეულის სიგრძე (მმ.)	(მ.)	რაოდენობა	(ც.)	საერთო სიგრძე (მ.)	საერთო წონა (კგ.)
		ფენალი №1						
1	ღ.ა.	Ø 14 A500c ДСТУ 3760-98 (ISO 6935)	L =	L = 80	1 x 1		80	96.6
2	ღ.ა.	Ø 12 A500c ДСТУ 3760-98 (ISO 6935)	L =	L = 85	1 x 1		85	75.4
3	სამიდ	Ø 8 Ac-I ДСТУ 3760-98 (ISO 6935)	L = 1000	L =	90 x 1		90	35.5
4	სამიდ	Ø 8 Ac-I ДСТУ 3760-98 (ISO 6935)	L = 800	L =	90 x 1		72	28.4
		მასალა: ბეტონი კლ. B25		V =	1.5 x 1		=	1.5 $მ^3$
		ფვლილარი №1						
1	ღ.ა.	Ø 12 A500c ДСТУ 3760-98 (ISO 6935)	L =	L = 150	1 x 1		150	133.1
2	სამიდ	Ø 8 Ac-I ДСТУ 3760-98 (ISO 6935)	L = 80	L =	140 x 1		11.2	4.4
		მასალა: ბეტონი კლ. B25		V =	1.2 x 1		=	1.2 $მ^3$
		ფვლილარი №2						
1	ღ.ა.	Ø 14 A500c ДСТУ 3760-98 (ISO 6935)	L =	L = 60	1 x 1		60	72.5
2	სამიდ	Ø 8 Ac-I ДСТУ 3760-98 (ISO 6935)	L = 1200	L =	75 x 1		90	35.5
		მასალა: ბეტონი კლ. B25		V =	1.4 x 1		=	1.4 $მ^3$

ქ. რუსთავი, მეგობრობის და ფალიაშვილის გადაკვეთის მიმდებარედ 112-ის სარეკვერვო შენობა			ფვლილარები და სპეციფიკაცია			2015 წ.
დირექტორი	ვ. ლობიძე		ფურც. №	რაოდენ.	მასშტ.	დაკვ. №
პრ. ავტორი	ვ. ლობიძე		ჯ - 26	47	1:10 1:50	
კონსტრუქტორი	შ. მდინარაძე		დამკვეთი:	შინაგან საქმეთა სამინისტროს საჯარო სამართლის იურიდიული პირი 112		
შეასრულა	შ. მდინარაძე					
			შ.პ.ს. "ნიუ არჩ სტუდიო"			

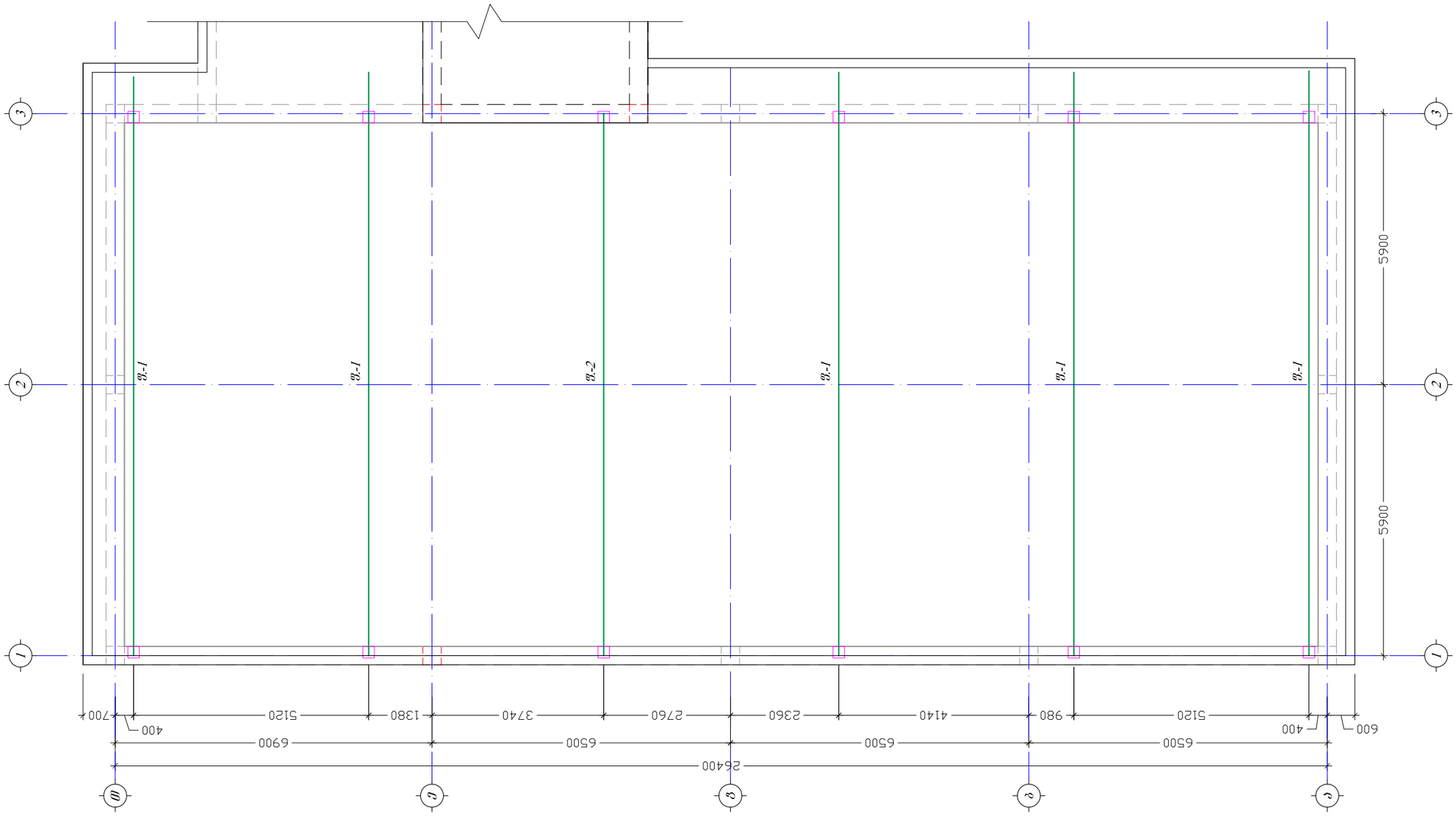

ქ. რუსთავი, მეგობრობის და ფალიასშვილის გაღაკვეთის მიმდებარედ 112-ის სარეგერვო შენობა			ფერმების განლაგების გეგმა +10.90 ნიშნულზე			2015 წ.
დირექტორი	ვ. იობიძე		ფურც. №	რაოდენ.	მასშტ.	დაკვ. №
პრ. ავტორი	ვ. იობიძე		კ - 27	47	1:100	
კონსტრუქტორი	შ. მდინარაძე	შ. მდინარაძე	დამკვეთი:	შინაგან საქმეთა სამინისტროს საჯარო სამართლის იურიდიული პირი 112		
შეასრულა	შ. მდინარაძე	შ. მდინარაძე				
			შ.პ.ს. "ნიუ არჩ სტუდიო"			

ავტორების ბანლაგების ფილა ფილა ფილის ტიპები

მ 1:100

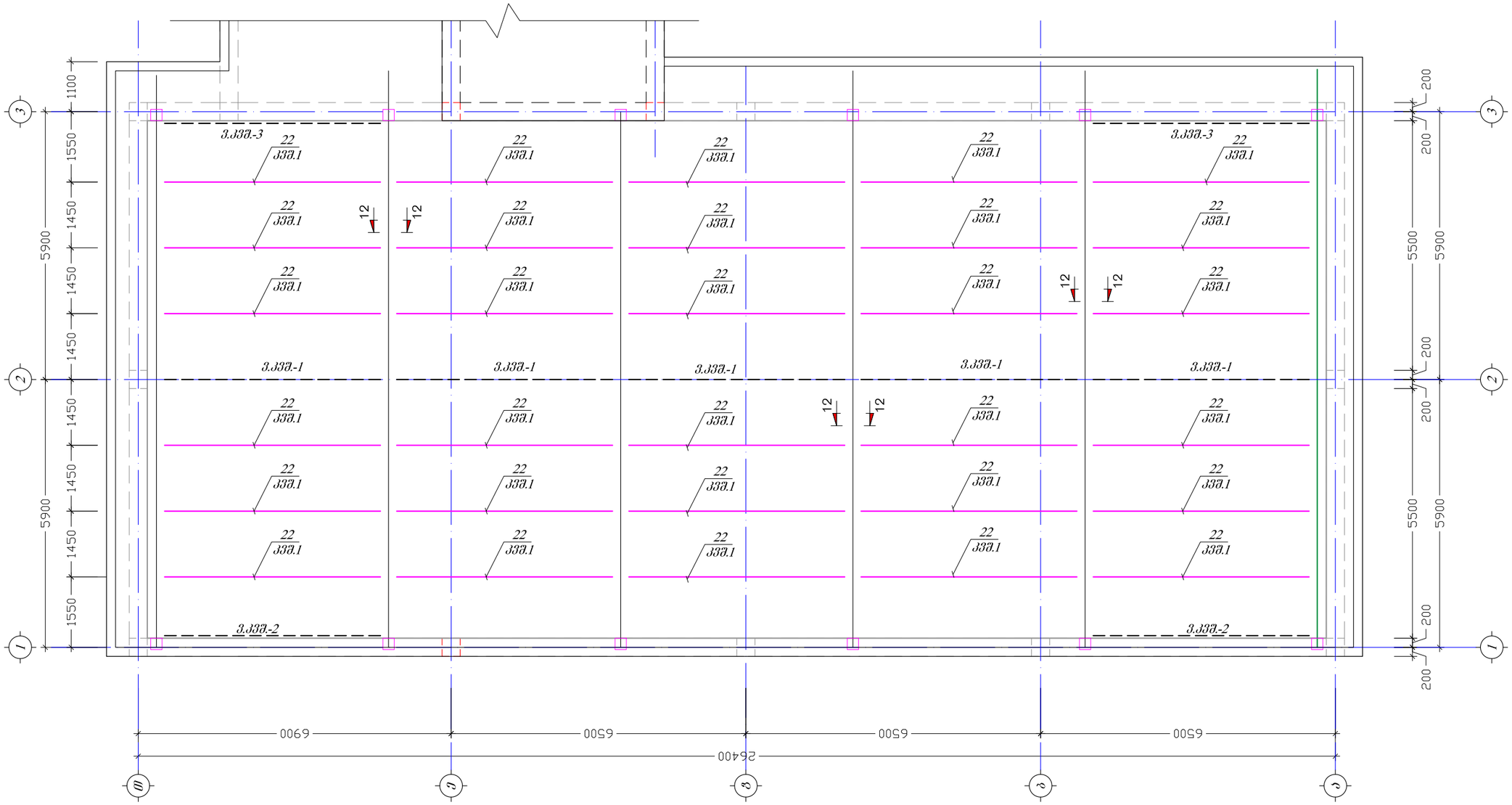

ქ. რუსთავი, მეტალურგების და ფალიასფილის გალაკტიონის მიმდებარე 112-ის სარეგერვო შენობა			ავტორების ბანლაგების გეგმა ფერმის ქვედა სარტყლის დონეზე			2015 წ.
დირექტორი	ვ. იობიძე		ფურც. №	რაოდენ.	მასშტ.	დაკვ. №
პრ. ავტორი	ვ. იობიძე		ა - 28	47	1:100	
კონსტრუქტორი	შ. მღინარაძე	შ. მღინარაძე	დამკვეთი: შინაგან საქმეთა სამინისტროს საჯარო სამართლის იურიდიული პირი 112			
შეასრულა	შ. მღინარაძე	შ. მღინარაძე				
			შ.პ.ს. "ნიუ არტ სტუდიო"			

ზრძივების და კავშირების სარტყლის ცალკეული ფრაგმენტი

სარტყლის ფრაგმენტი

მ 1:100

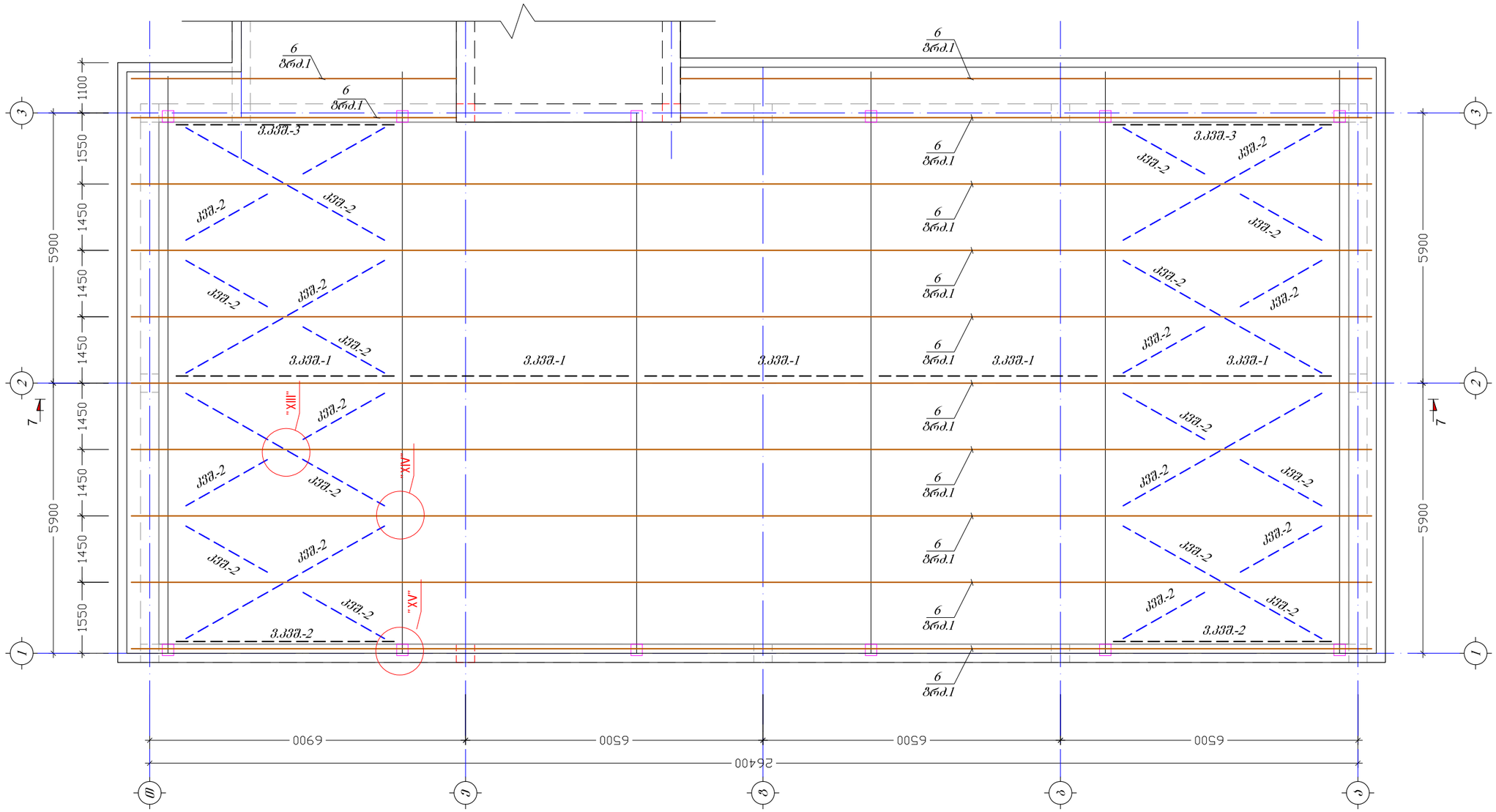

ქ. რუსთავი, მეგობრობის და ფალიაშვილის გაღაკვეთის მიმდებარედ 112-ის სარეგერვო შენობა			ზრძივების და კავშირების სამონტაჟო სქემა ფერმის ველა სარტყლის ღონეზე			2015 წ.
დირექტორი	ვ. იობიძე		ფურც. №	რაოდენ.	მასშტ.	დაკვ. №
პრ. ავტორი	ვ. იობიძე		კ - 29	47	1:100	
კონსტრუქტორი	შ. მღინარაძე	შ. მღინარაძე	დამკვეთი:	შინაგან საქმეთა სამინისტროს საჯარო სამართლის იურიდიული პირი 112		
შეასრულა	შ. მღინარაძე	შ. მღინარაძე				
			შ.პ.ს. "ნიუ არჩ სტუდიო"			

ფერმა ფ-1 -ის ღერძების გეომეტრიული ზომები
მ. 1:50

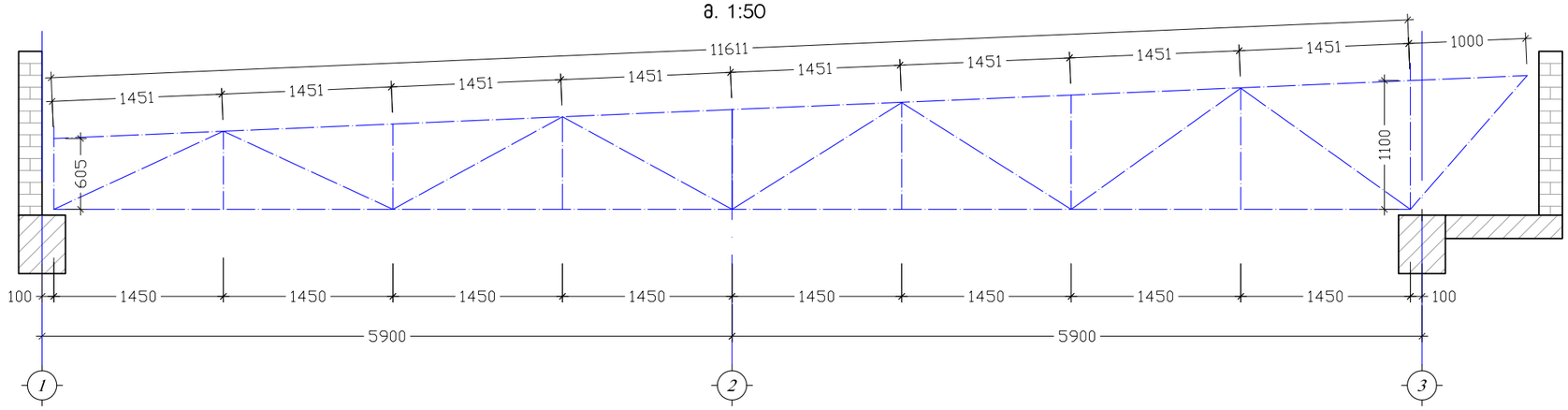

ფერმა ფ-1 -ის სქემა
მ. 1:50

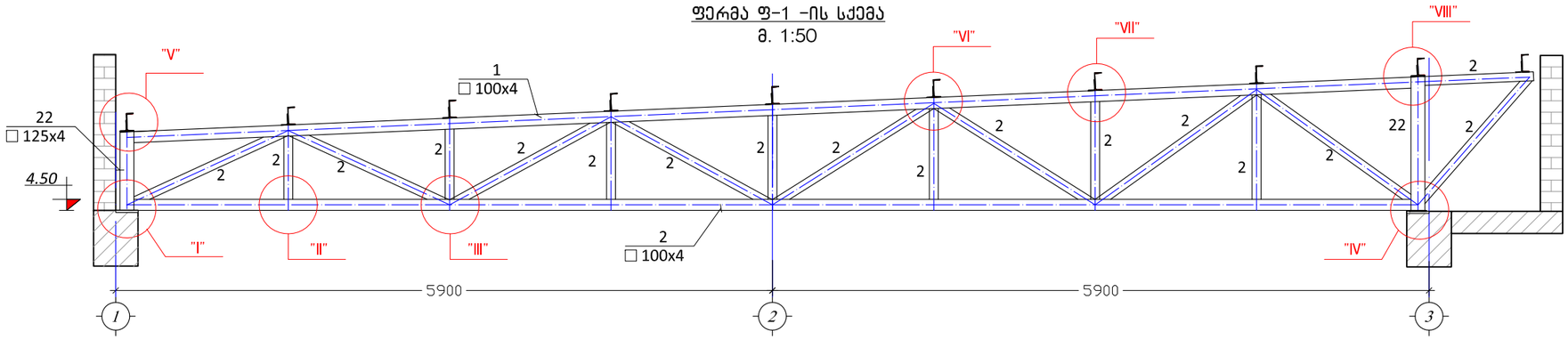

ფერმა ფ-2 -ის ღერძების გეომეტრიული ზომები
მ. 1:50

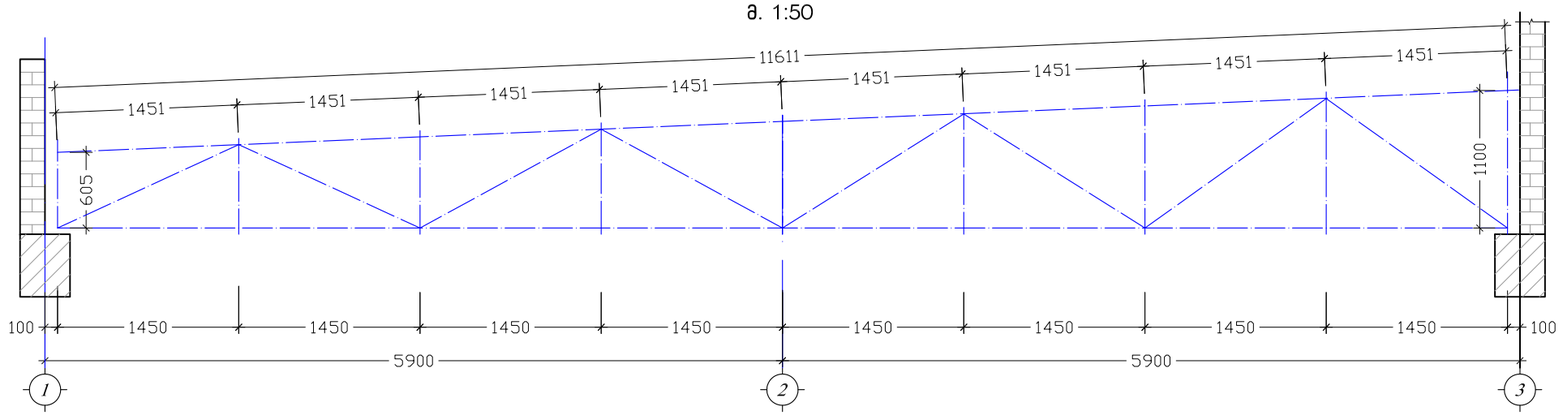

ფერმა ფ-2 -ის სქემა
მ. 1:50

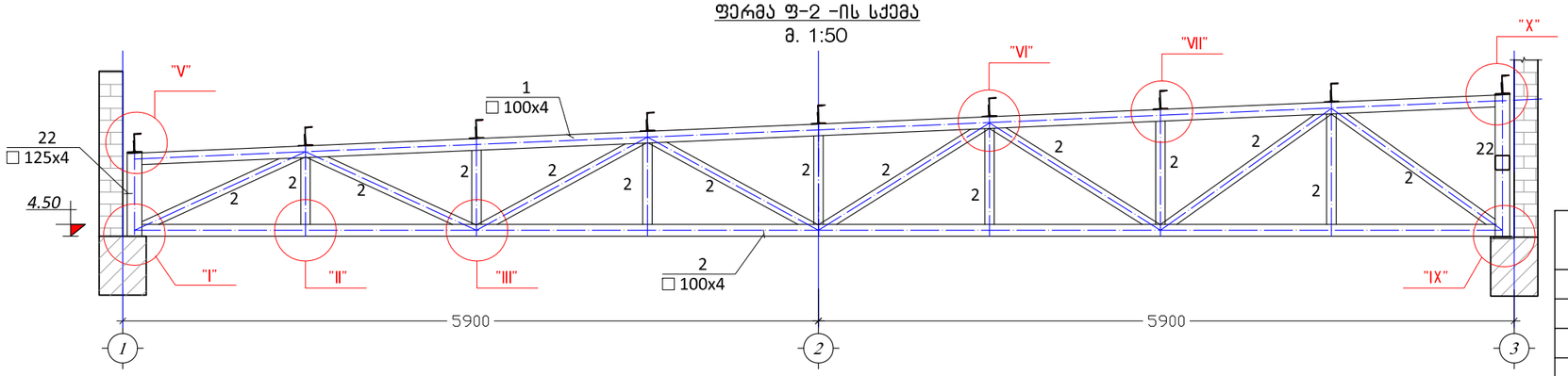

ქ. რუსთავი, მეგობრობის და ფალიაშვილის გაღაკვეთის მიმღებარედ 112-ის სარეგერვო შენობა			ფერმა ფ-1;2 -ის ღერძების გეომეტრიული ზომები; ფერმა 1;2-ის სქემა			2015 წ.
დირექტორი	ვ. იობიძე		შურც. №	რაოდენ.	მასშტ.	დაკვ. №
პრ. ავტორი	ვ. იობიძე		კ - 30	47	1:100	
კონსტრუქტორი	შ. მღინარაძე	შ. მღინარაძე	დამკვეთი:	შინაგან საქმეთა სამინისტროს საჯარო სამართლის იურიდიული პირი 112		
შესასრულა	შ. მღინარაძე	შ. მღინარაძე				
			შ.პ.ს. "ნიუ არგ სტუდიო"			

N-ის მნიშვნელობები ფერმის ელემენტებში (ტ)
მ. 1:50

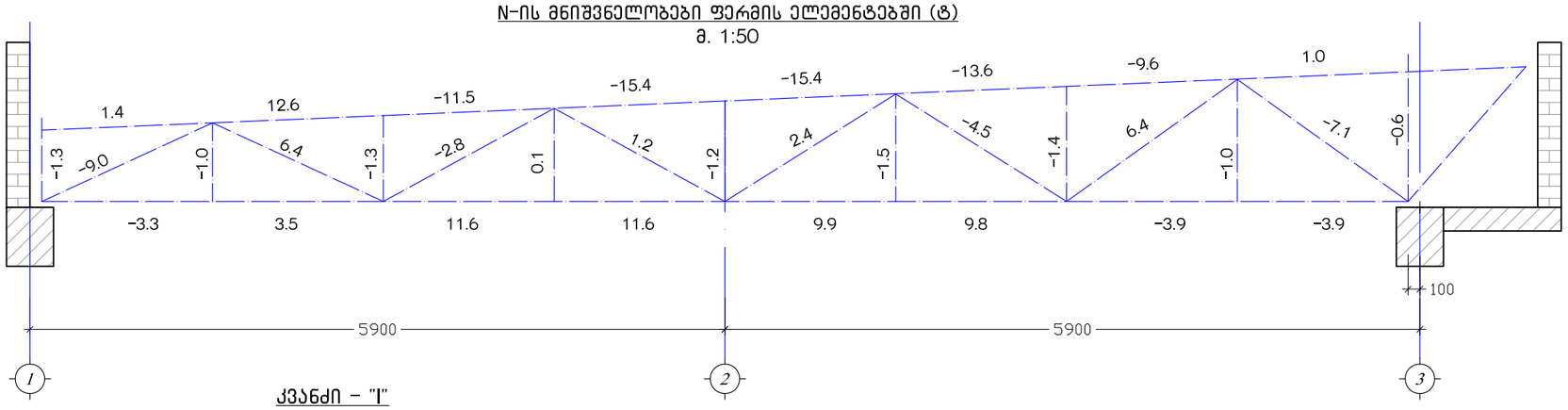

კვანძი – "I"
მ. 1:10

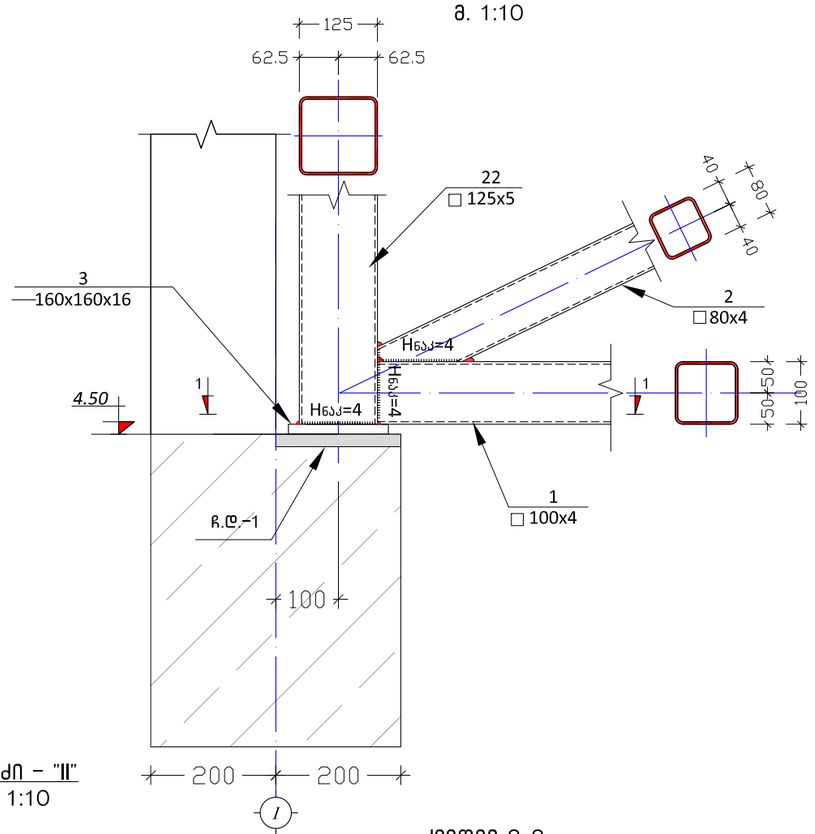

კვეთილი 1-1
მ. 1:10

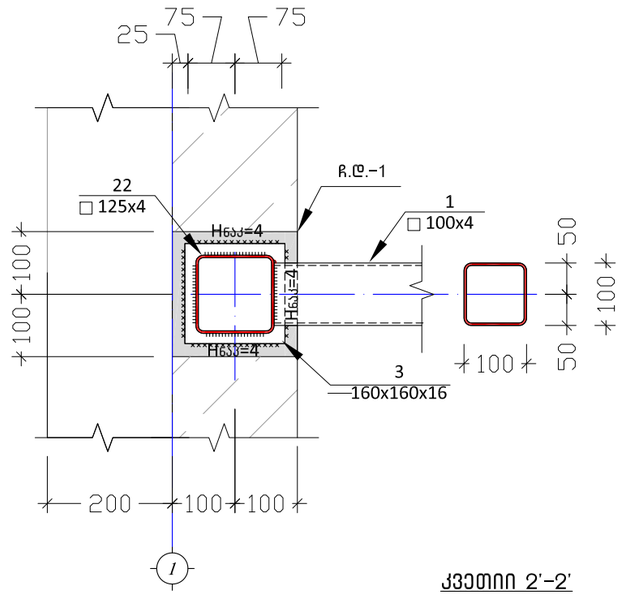

კვანძი – "III"
მ. 1:10

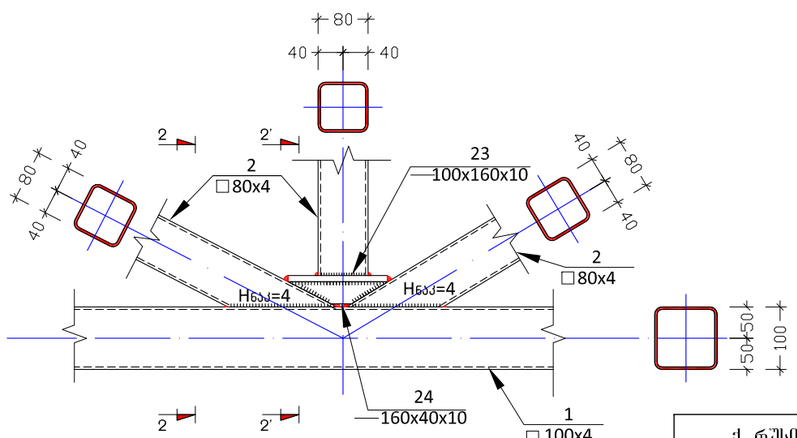

კვეთილი 2'-2'
მ. 1:10

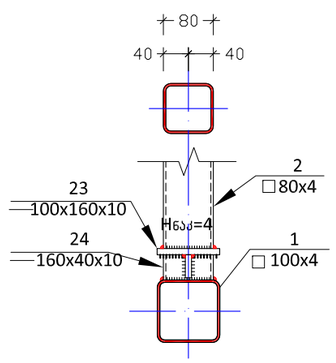

კვანძი – "II"
მ. 1:10

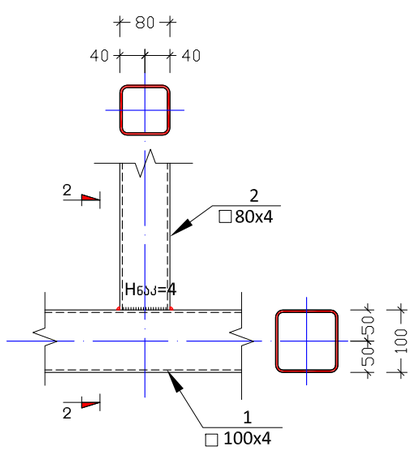

კვეთილი 2-2
მ. 1:10

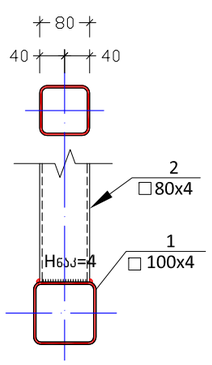

ქ. რუსთავი, მეგობრობის და ფალიაშვილის გაღაკვეთის მიმდებარედ 112-ის სარეგერვო შენობა			კვანძი I;II;III; N-ების განაწილების სქემა ფერმის ღერძებში			2015 წ.
დირექტორი	ვ. იობიძე		ფურც. №	რაოდენ.	მასშტ.	დაკვ. №
პრ. ავტორი	ვ. იობიძე		კ - 31	47	1:10	
კონსტრუქტორი	შ. მღინარაძე	შ. მღინარაძე	დამკვეთი: შინაგან საქმეთა სამინისტროს საჯარო სამართლის იურიდიული პირი 112			
შესრულა	შ. მღინარაძე	შ. მღინარაძე				
			შ.პ.ს. "ნიუ არჩ სტუდიო"			

კვანძი – "IV"
მ. 1:10

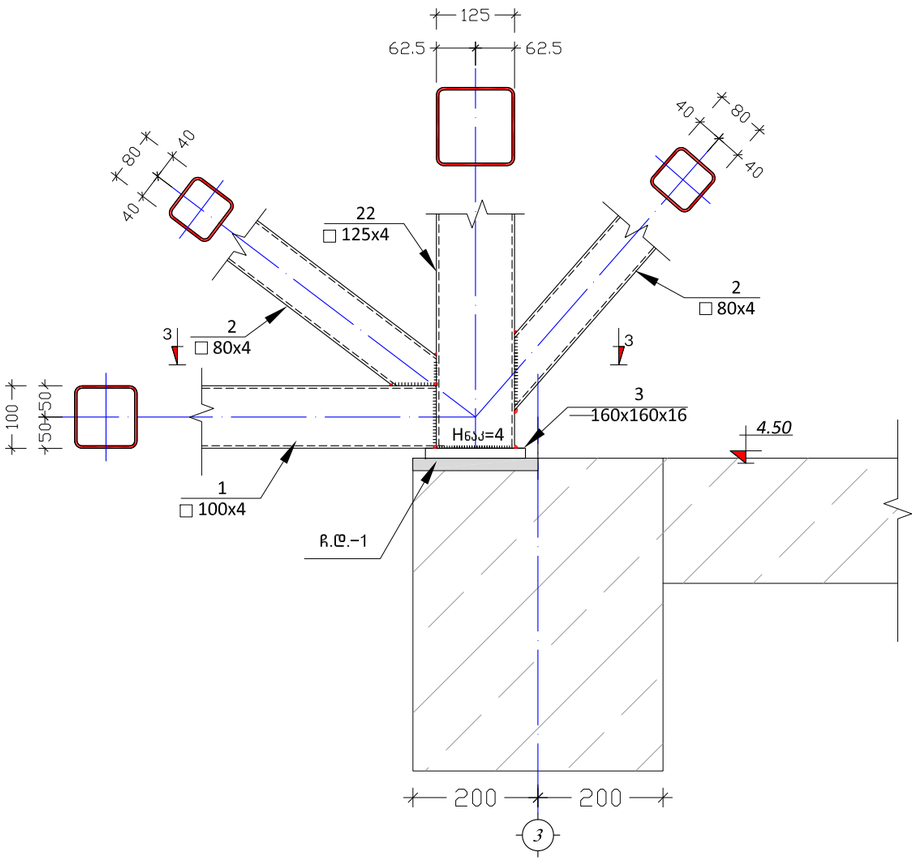

კვეთი 3-3
მ. 1:10

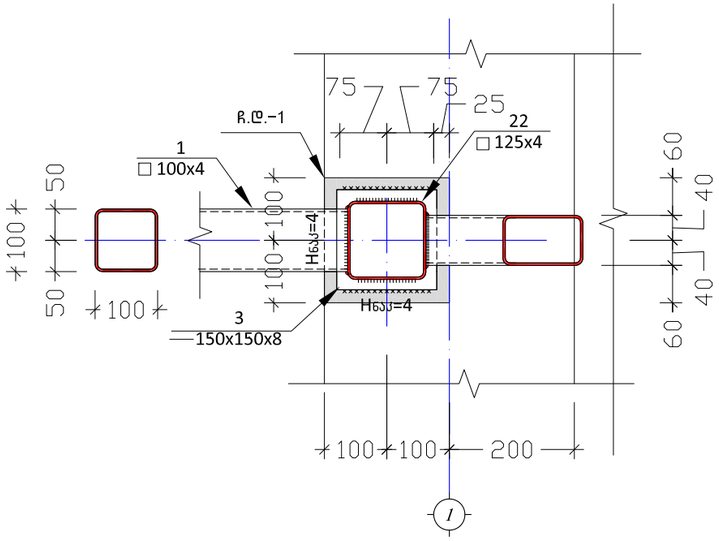

კვანძი – "V"
მ. 1:10

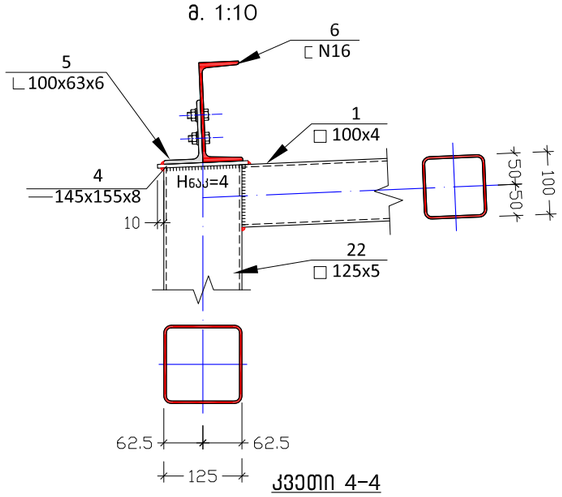

კვანძი – "VI"
მ. 1:10

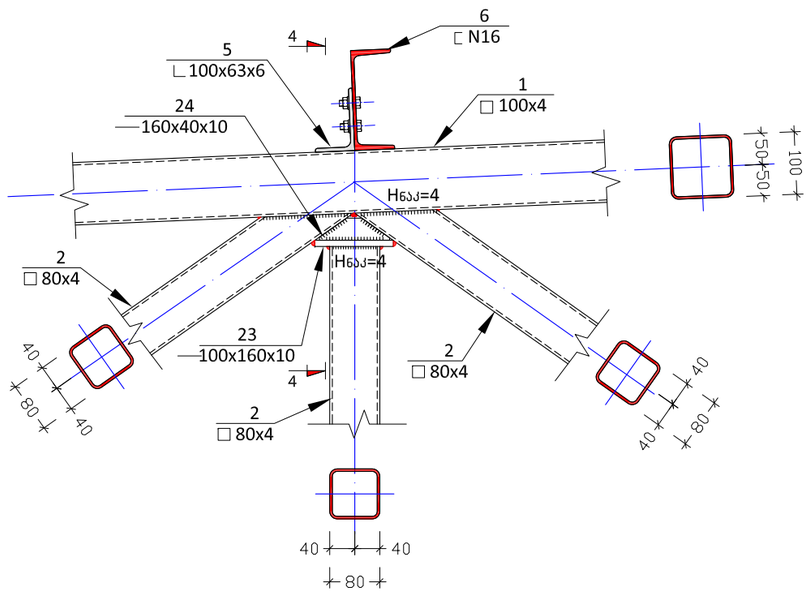

კვეთი 4-4
მ. 1:10

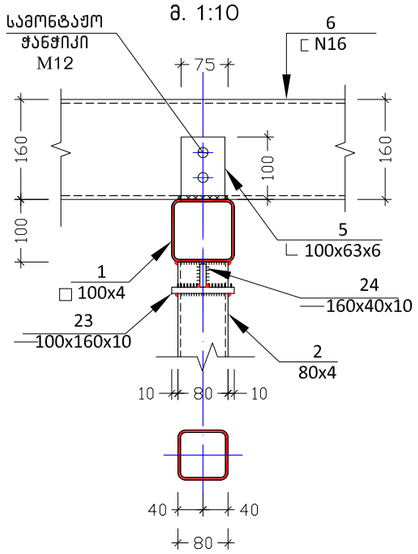

ქ. რუსთავი, მეგობრობის და ფალიაშვილის გაღაკვეთის მიმდებარე 112-ის სარეგერვო შენობა			კვანძი IV;V;VI			2015 წ.
დირექტორი	ვ. იობიძე		ფურც. №	რაოდენ.	მასშტ.	დაკვ. №
პრ. ავტორი	ვ. იობიძე		კ - 32	47	1:10	
კონსტრუქტორი	შ. მდინარაძე		დამკვეთი:	შინაგან საქმეთა სამინისტროს საჯარო სამართლის იურიდიული პირი 112		
შეასრულა	შ. მდინარაძე					
			შ.პ.ს. "ნიუ არჩ სტუდიო"			

კვანძი – "VII"
მ. 1:10

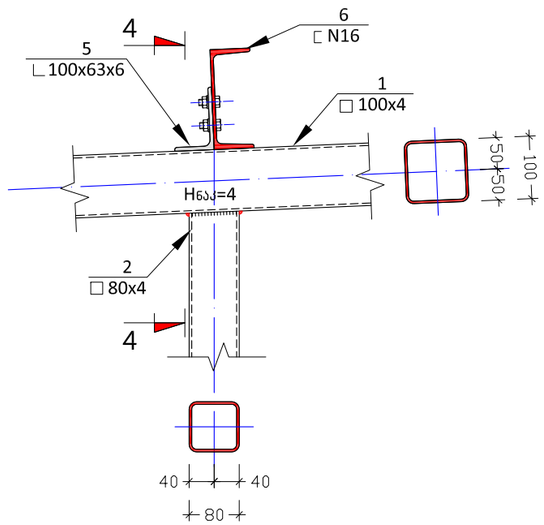

კვანძი – "VIII"
მ. 1:10

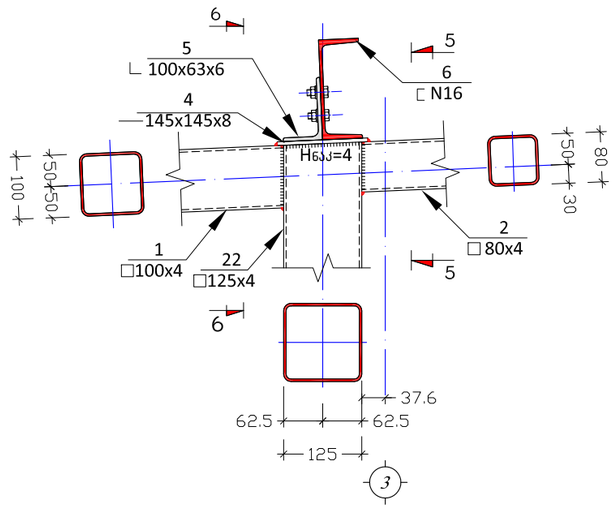

კვეთი 5-5
მ. 1:10

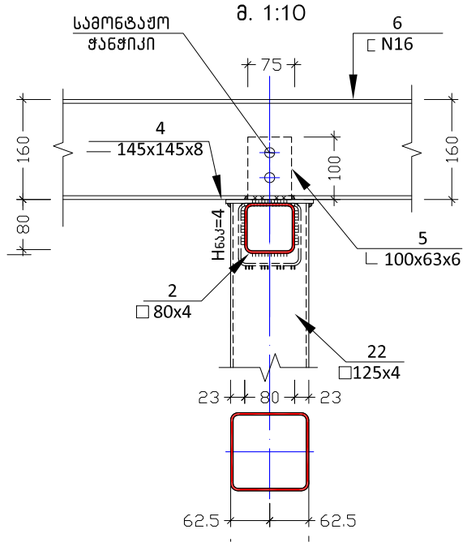

შველრის გადაბმის კვანძი
მ 1:10

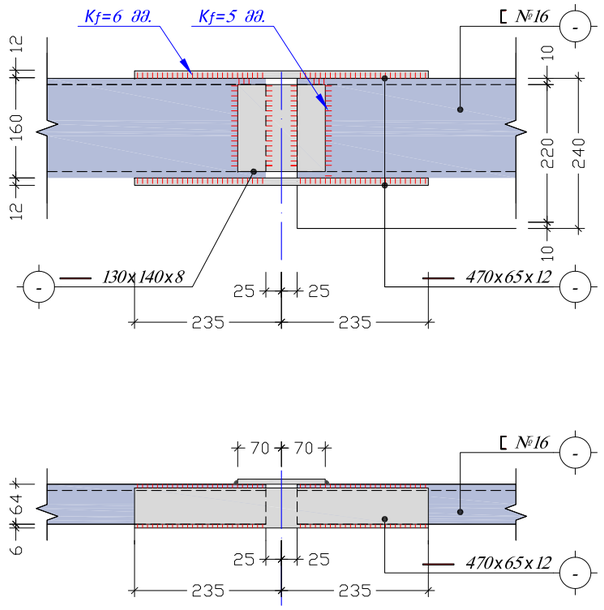

ქ. რუსთავი, მეგობრობის და ფალიაშვილის გადაკვეთის მიმდებარე 112-ის სარეგერვო შენობა			კვანძI VII; VIII			2015 წ.
დირექტორი	ვ. იობიძე		ფურც. №	რაოდენ.	მასშტ.	დაკვ. №
პრ. ავტორი	ვ. იობიძე		კ - 33	47	1:10	
კონსტრუქტორი	შ. მდინარაძე	შ. მდინარაძე	დამკვეთი:	შინაგან საქმეთა სამინისტროს საჯარო სამართლის იურიდიული პირი 112		
შესასრულა	შ. მდინარაძე	შ. მდინარაძე				
			შ.პ.ს. "ნიუ არჩ სტუდიო"			

კვანძი – "IX"
მ. 1:10

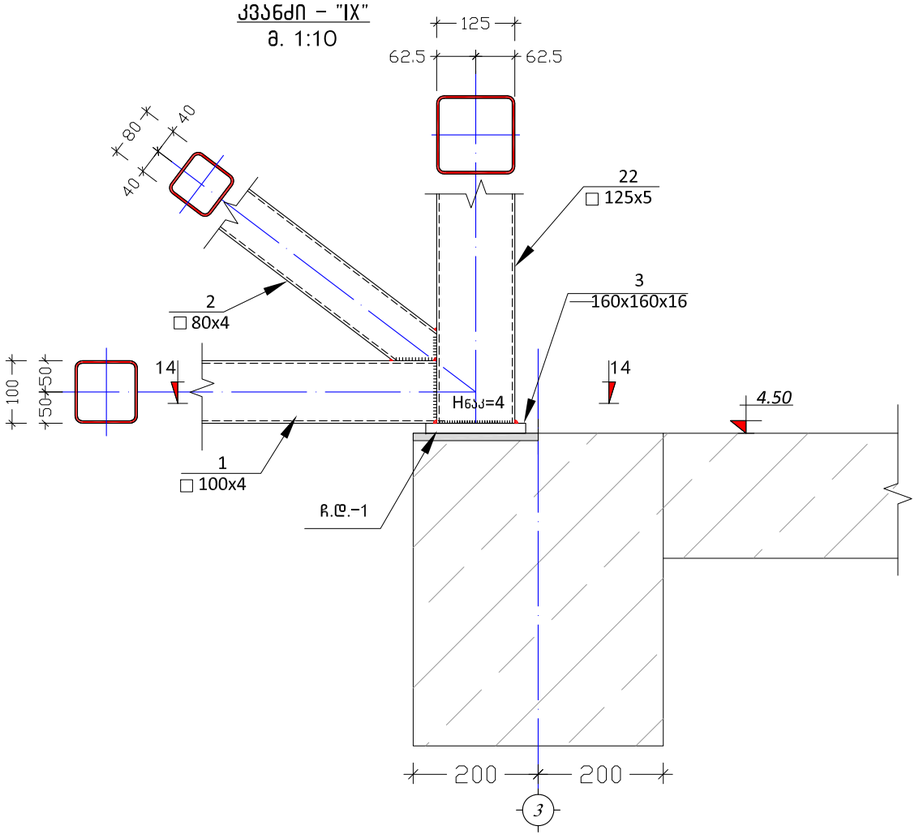

კვეთი 14-14
მ. 1:10

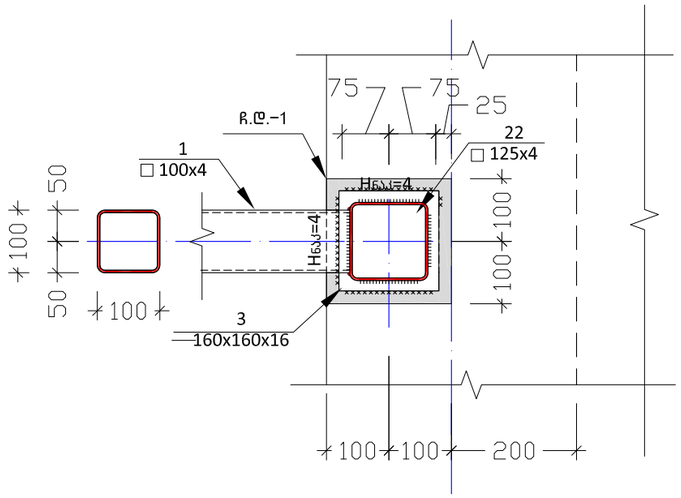

კვანძი – "X"
მ. 1:10

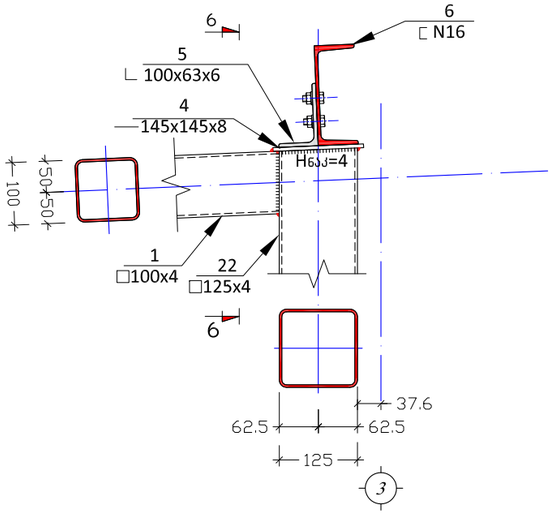

კვეთი 6-6
მ. 1:10

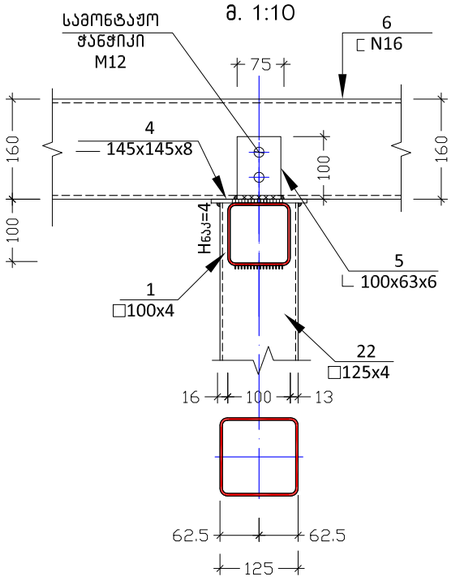

ქ. რუსთავი, მეგობრობის და ფალიაშვილის გადაკვეთის მიმდებარედ 112-ის სარეგვერვო შენობა			კვანძი IX; X			2015 წ.
დირექტორი	ვ. იობიძე		შურც. №	რაოდენ.	მასშტ.	დაკვ. №
პრ. ინჟინერი	ვ. იობიძე		კ - 34	47	1:10	
კონსტრუქტორი	შ. მდინარაძე		დამკვეთი:	შინაგან საქმეთა სამინისტროს საჯარო სამართლის იურიდიული პირი 112		
შეასრულა	შ. მდინარაძე					
			შ.პ.ს. "ნიუ არჩ სტუდიო"			

კვეთი 7-7
მ. 1:100

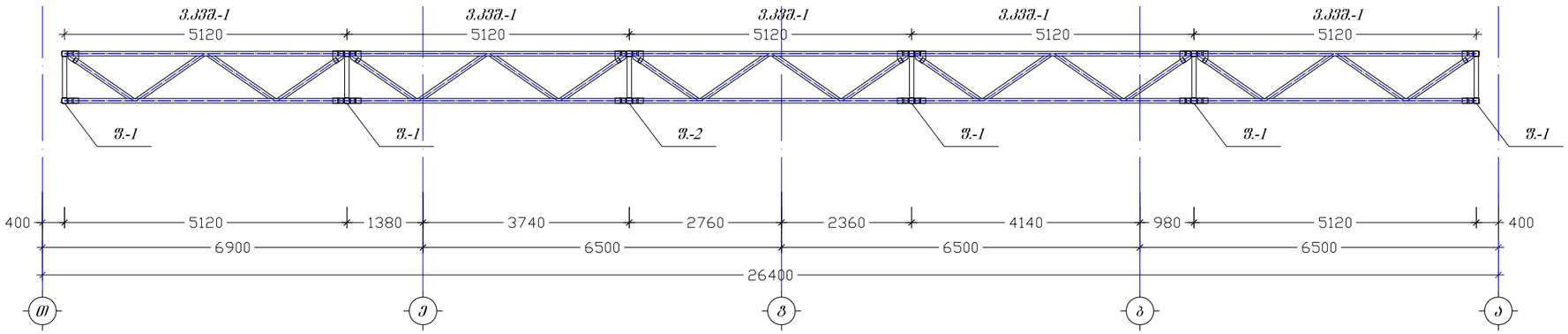

ვ.კვშ-1-ის სქემა
მ. 1:50

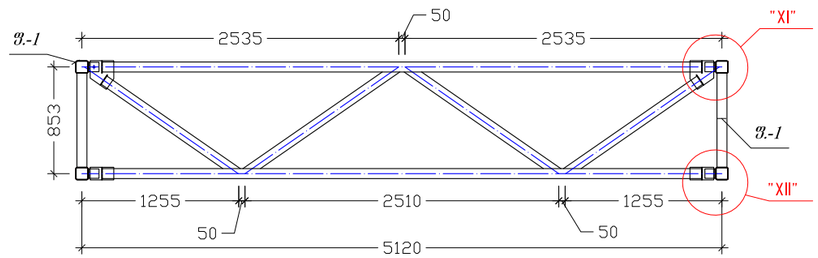

ვ.კვშ-2-ის სქემა
მ. 1:50

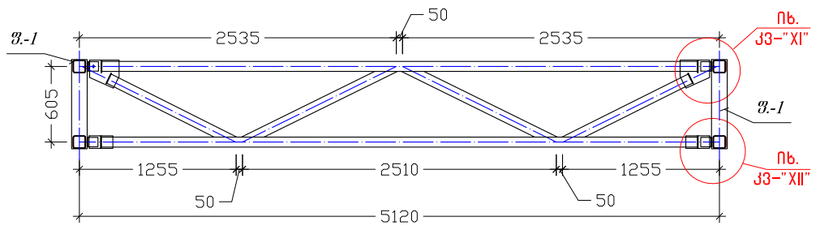

ვ.კვშ-3-ის სქემა
მ. 1:50

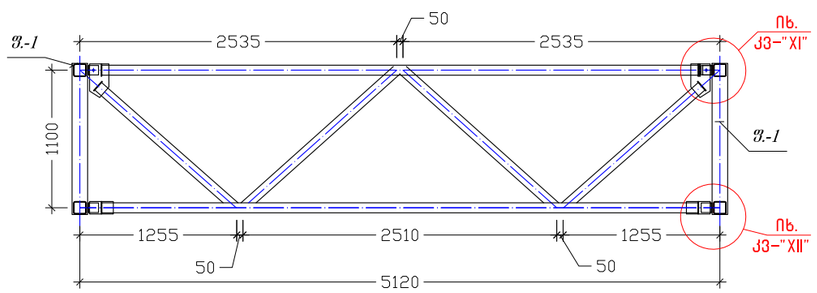

კვანძი - "XI"
მ. 1:10

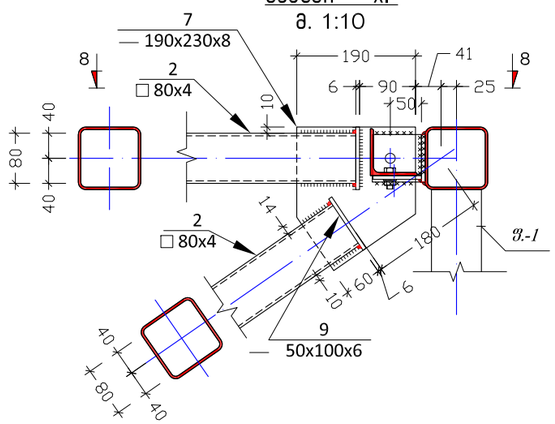

კვეთი 8-8
მ. 1:10

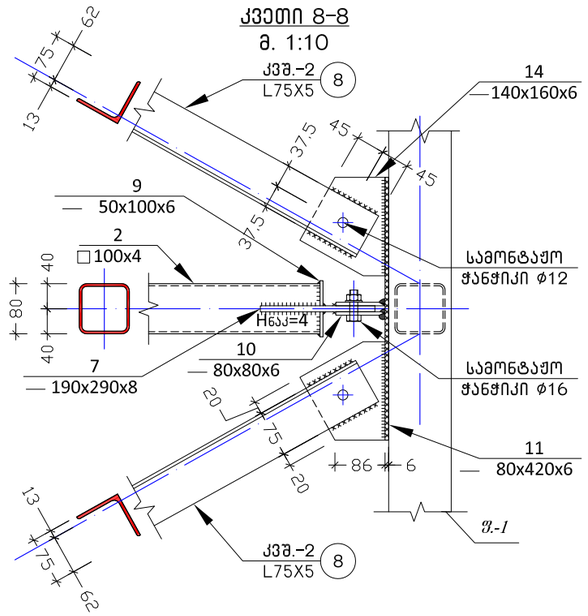

კოვზი - №7
მ 1:10

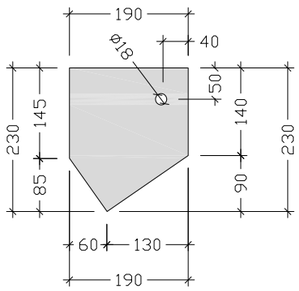

კოვზი - №14
მ 1:10

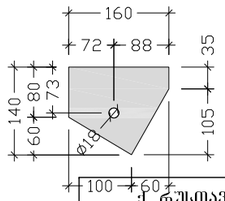

ქ. რუსთავი, მეგობრობის და ფალიაშვილის გაღაკვეთის მიმდებარედ 112-ის სარეგვერვო შენობა			კვეთი 7-7; 8-8; ვ.კვშ.1;2;3-ის სქემა; კვანძი XI			2015 წ.
დირექტორი	ვ. იობიძე		შურნ. №	რაოდენ.	მასშტ.	დაკვ. №
პრ. ავტორი	ვ. იობიძე		კ - 35	47	1:100	
კონსტრუქტორი	შ. მღინარაძე		დამკვეთი:	შინაგან საქმეთა სამინისტროს საჯარო სამართლის იურიდიული პირი 112		
შეასრულა	შ. მღინარაძე					
			შ.პ.ს. "ნიუ არჩ სტუდიო"			

კვანძი – "XII"
მ. 1:10

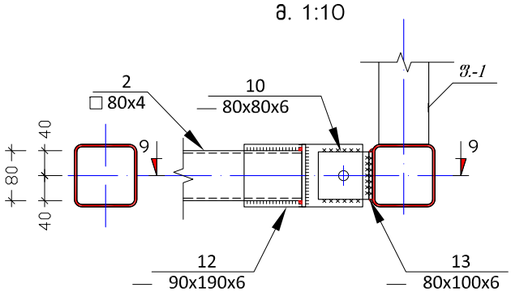

კვეთი 9–9
მ. 1:10

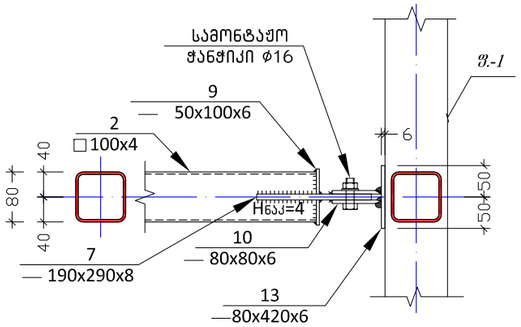

ᲔᲠᲗᲔᲚᲘ - "XIII"
მ 1:10

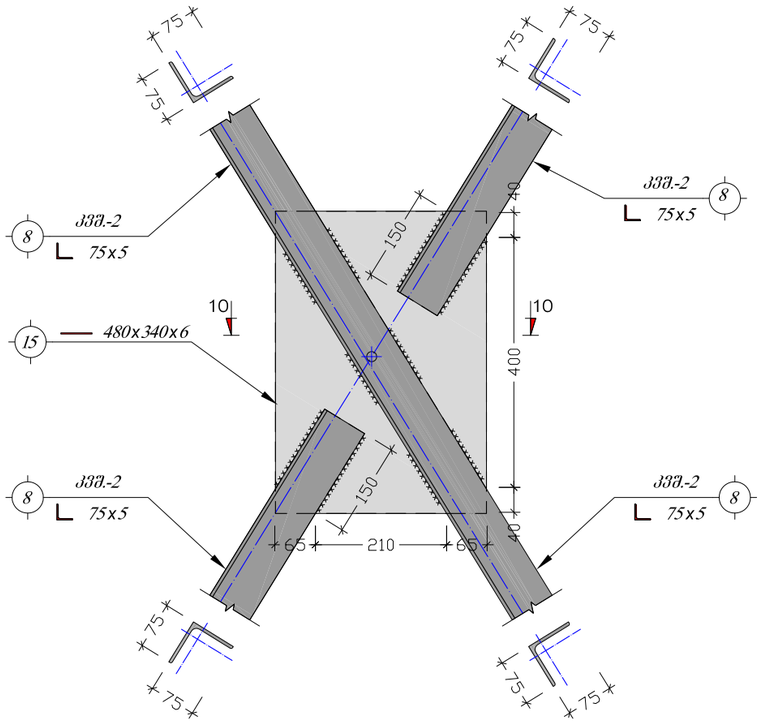

ᲔᲠᲗᲔᲚᲘ - "XIV"
მ 1:10

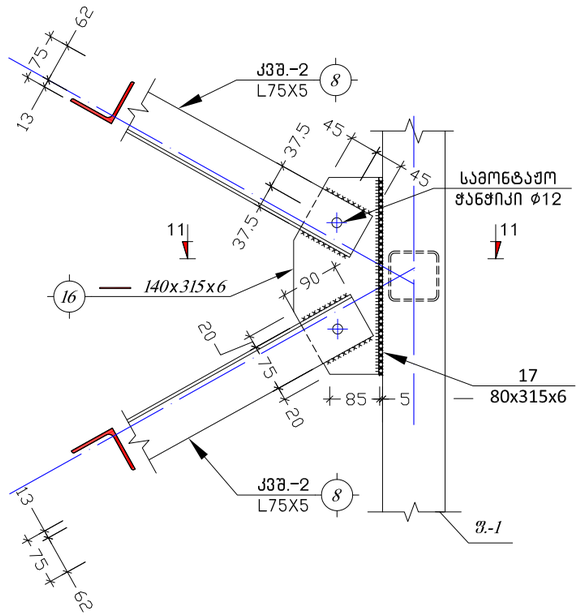

ᲞᲚᲐᲢᲑᲐᲜᲓᲘ - №16
მ 1:10

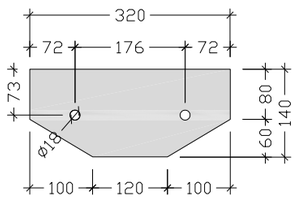

ᲙᲕᲔᲗᲘ 10–10
მ. 1:10

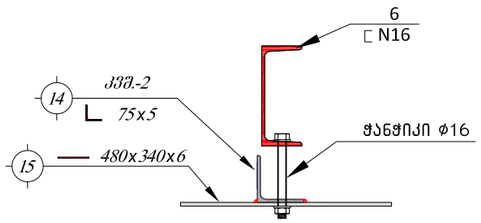

ᲔᲠᲗᲔᲚᲘ - "XV"
მ 1:10

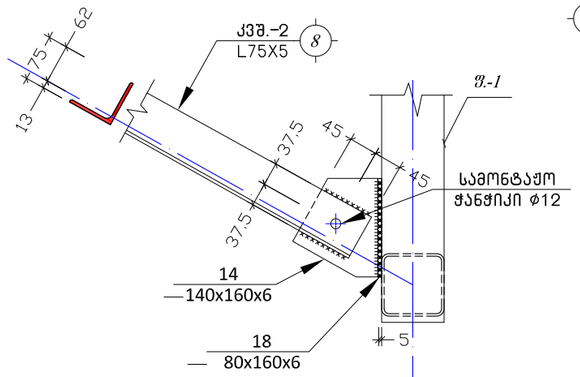

ᲙᲕᲔᲗᲘ 11–11
მ. 1:10

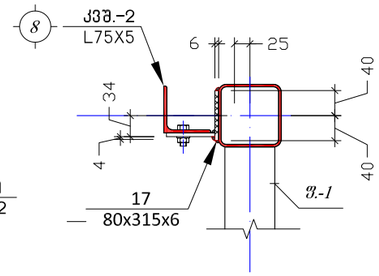

ᲙᲕᲔᲗᲘ 12–12
მ. 1:10

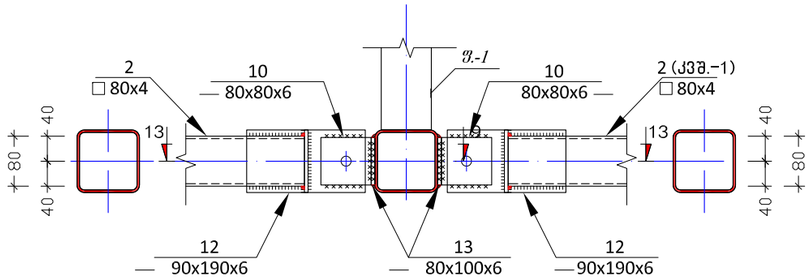

ᲙᲕᲔᲗᲘ 13–13
მ. 1:10

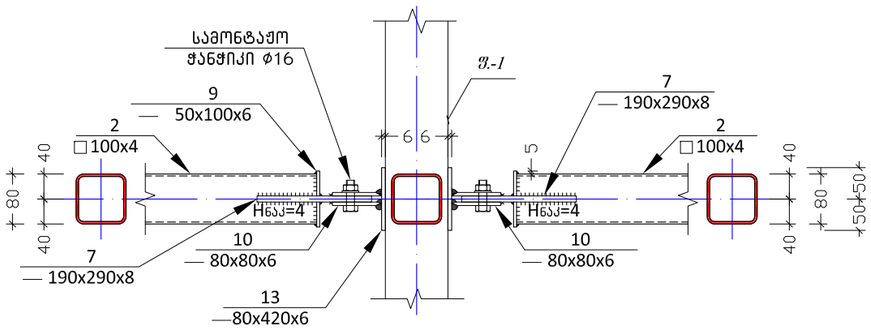

ქ. რუსთავი, მეგობრობის და ფალიასშვილის გაღლაკვეთის მიმდებარედ 112-ის სარეგერვო შენობა			კვეთი 12-12;13-13; კვანძი XII;XIV;XV			2015 წ.
დირექტორი	ვ. იობიძე		შურც. №	რაოდენ.	მასშტ.	ფაკვ. №
პრ. ავტორი	ვ. იობიძე		კ - 36	47	1:100	
კონსტრუქტორი	შ. მღინარაძე		დამკვეთი:	შინაგან საქმეთა სამინისტროს საჯარო სამართლის იურიდიული პირი 112		
შეასრულა	შ. მღინარაძე					
			შ.პ.ს. "ნიუ არჩ სტუდიო"			

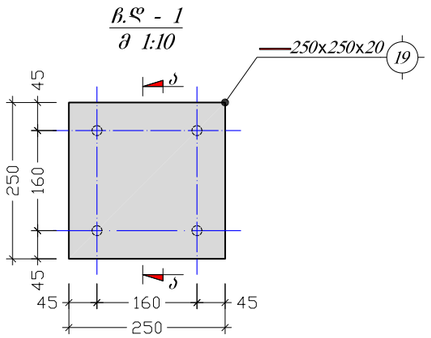

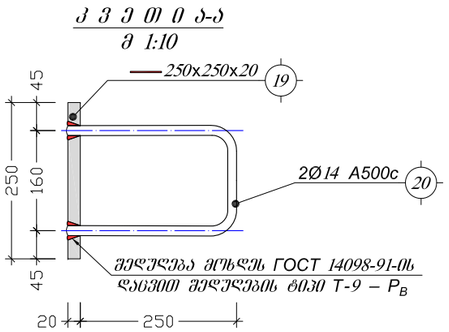

Обозначение типа соединения, способа сварки	Соединение арматуры с пластиной		Класс арма-туры	$d_н$	s	D_o	k	$h_{св}$	d_o	$s/d_н$
	до сварки	после сварки								
Т8—Мв Т9—Рв	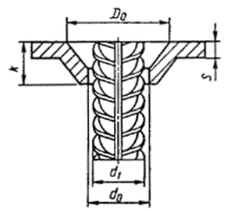	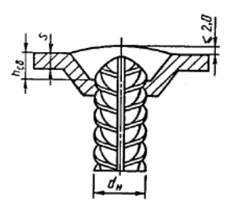	А-I	10—36	≥4	2 $d_н$	0,5 $d_н$ + 0,8 s	0,5 $d_н$	d_1 + (1—3)	≥0,3
			А-II				0,6 $d_н$ +0,8 s	0,6 $d_н$		
			А-III				0,7 $d_н$ +0,8 s	0,7 $d_н$		
			Ат-IIIС	10—22						

ეს ელემენტები A-500C ელესადგმელ A-III

elementis dasax.	poz. #	diametri an kveTi (mm)	erTeulis sigrZe (mm.)	raodenoba (c.)	saerTo sigrZe (m.)	saerTo wona (kg.)
grZ.1	6	⌐ # 16	d.a.	-	270	3834.00
v.kvS.-1 (5 c)	2	□ 80 X 4	d.a.	-	80	720.80
	7	_ 190 X 8	230	2 X 5	2.3	27.44
	9	_ 50 X 6	100	12 X 5	6	14.13
	10	_ 80 X 6	80	8 X 5	3.2	12.06
	11	_ 80 X 6	420	4 X 1	1.68	6.33
	12	_ 90 X 6	190	2 X 5	1.9	8.05
	13	_ 80 X 6	100	2 X 5	1	3.77
v.kvS.-2 (2 c)	2	□ 80 X 4	d.a.	-	32	288.32
	7	_ 190 X 8	230	2 X 2	0.92	10.98
	9	_ 50 X 6	100	12 X 2	2.4	5.65
	10	_ 80 X 6	80	8 X 2	1.28	4.82
	12	_ 90 X 6	190	2 X 5	1.9	8.05
	13	_ 80 X 6	100	2 X 5	1	3.77
v.kvS.-2 (3 c)	2	□ 80 X 4	d.a.	-	34	306.34
	7	_ 190 X 8	230	2 X 5	2.3	27.44
	9	_ 50 X 6	100	12 X 5	6	14.13
	10	_ 80 X 6	80	8 X 5	3.2	12.06
	12	_ 90 X 6	190	2 X 5	1.9	8.05
	13	_ 80 X 6	100	2 X 5	1	3.77
kvS.-1	25	□ 100 X 4	d.a.	-	150	1725.00
kvS.-2	8	L 75 X 5	d.a.	-	95	551.00
	14	_ 140 X 6	160	32 X 1	5.12	33.76
	15	_ 340 X 6	480	8 X 1	3.84	61.49
	16	_ 140 X 6	315	8 X 1	2.52	16.62
	17	_ 80 X 6	315	8 X 1	2.52	9.50
	18	_ 80 X 6	160	8 X 1	1.28	4.82
C..d.-1 (12 c)	19	_ 250 X 20	250	1 X 12	3	117.75
	20	Ø 14 A500C	560	2 X 12	13.44	16.23

elementis dasax.	poz. #	diametri an kveTi (mm)	erTeulis sigrZe (mm.)	raodenoba (c.)	saerTo sigrZe (m.)	saerTo wona (kg.)
ferma.-1 (5c)	1	□ 100 X 4	d.a.	-	125	1437.50
	2	□ 80 X 4	d.a.	-	115	1036.15
	22	□ 125 X 4	d.a.	-	9	132.30
	3	_ 150 X 16	150	2 X 5	1.5	28.26
	4	_ 145 X 8	145	2 X 5	1.45	13.20
	23	_ 100 X 10	160	7 X 5	5.6	43.96
	24	_ 160 X 10	40	7 X 5	1.4	17.58
	5	L 100 X 63 X 6	1000	10 X 5	50	376.50
ferma.-2 (1 c)	1	□ 100 X 4	d.a.	-	25	287.50
	2	□ 80 X 4	d.a.	-	21	189.21
	22	□ 125 X 4	d.a.	-	2	29.40
	3	_ 150 X 16	150	2 X 1	0.3	5.65
	4	_ 145 X 8	145	2 X 1	0.29	2.64
	23	_ 100 X 10	160	7 X 5	5.6	43.96
	24	_ 160 X 10	40	7 X 5	1.4	17.58
	5	L 100 X 63 X 6	1000	9 X 1	9	67.77

ქ. რუსთავი, მეგობრობის და ფალიაშვილის გაღაკვეთის მიმდებარედ 112-ის სარეგერვო შენობა			ბ.ფ.-1; შაქციფიკაცია			2015 წ.
დირექტორი	ვ. იობიძე		ფურც. №	რაოდენ.	მასშტ.	დაკვ. №
პრ. ავტორი	ვ. იობიძე		კ - 37	47	1:10	
კონსტრუქტორი	შ. მღინარაძე	შ. მღინარაძე	დამკვეთი: შინაგან საქმეთა სამინისტროს საჯარო სამართლის იურიდიული პირი 112			
შეასრულა	შ. მღინარაძე	შ. მღინარაძე				
			შ.პ.ს. "ნიუ არჩ სტუდიო"			

ჭ ა ს ვ ლ ი 1-1
მ 1:50

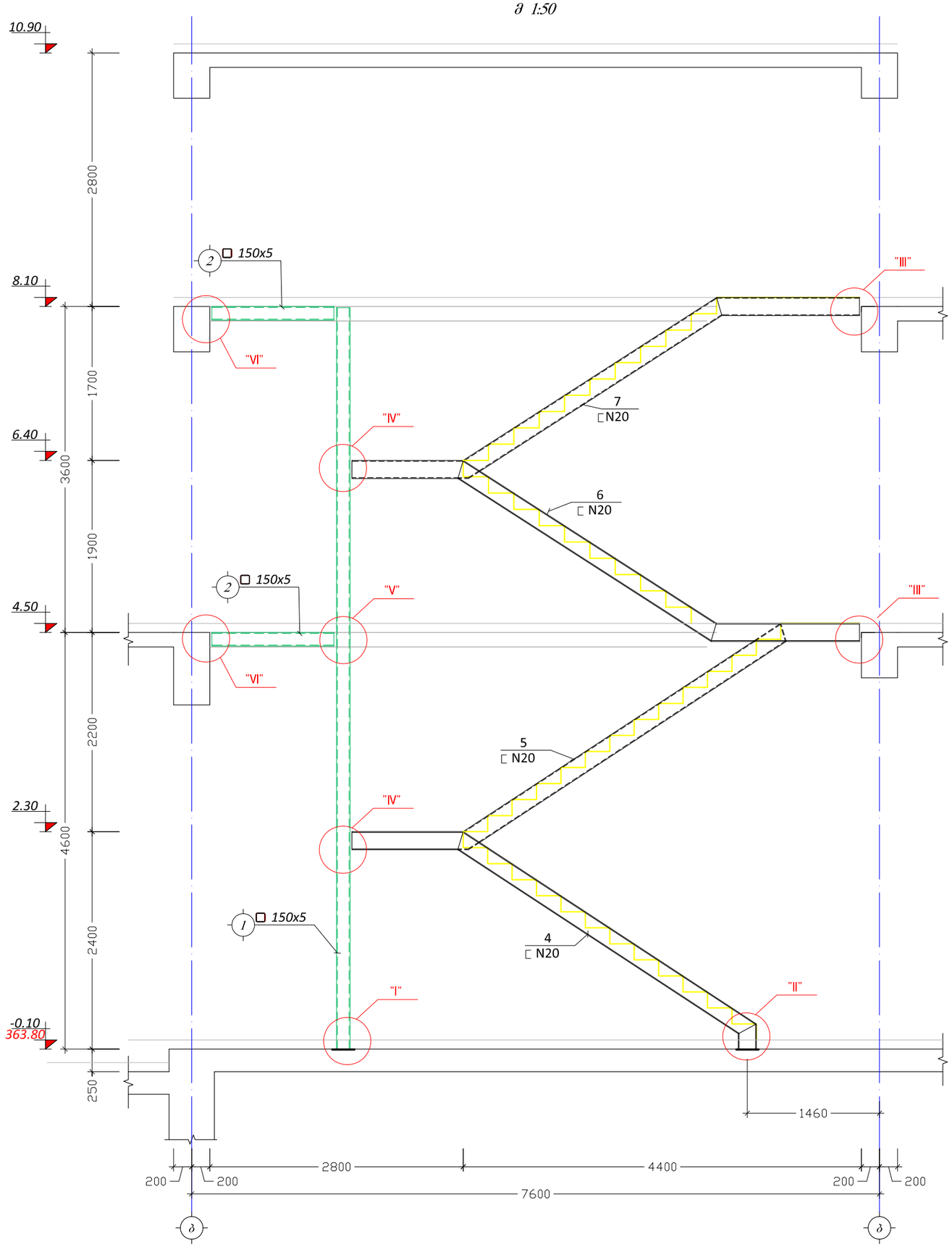

კიბის გეგმა -0.10 და +4.50 ნიშნულებს შორის
მ 1:100

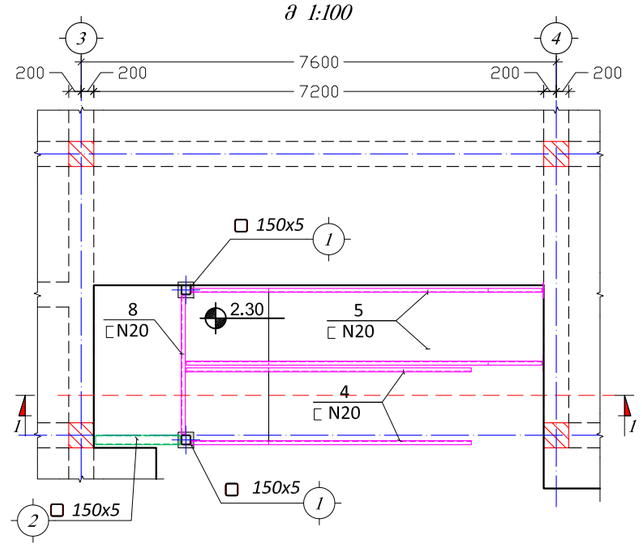

კიბის გეგმა 4.50 და 8.10 ნიშნულებს შორის
მ 1:100

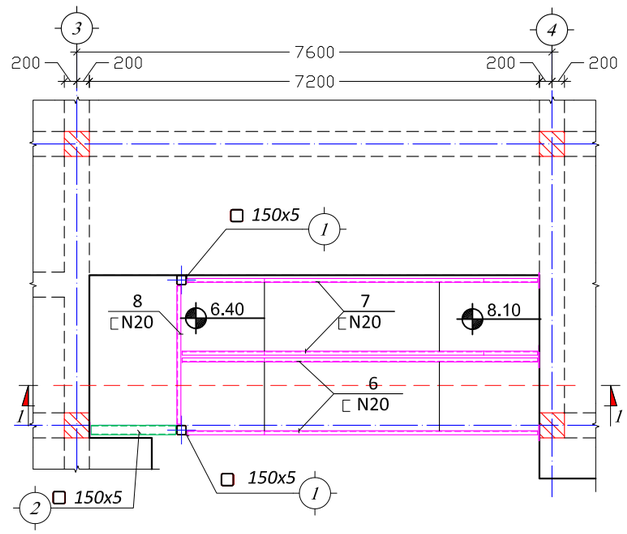

ქ. რუსთავი, მეგობრობის და ფალიასშვილის გაღაკვეთის მიმდებარედ 112-ის სარეგერვო შენობა			კიბის მოწყობის გეგმა; კვეთი 1-1			2015 წ.
დირექტორი	ვ. იობიძე		ფურც. №	რაოდენ.	მასშტ.	დაკვ. №
პრ. ავტორი	ვ. იობიძე		კ - 38	47	1:50	
კონსტრუქტორი	შ. მღინარაძე		დამკვეთი:	შინაგან საქმეთა სამინისტროს საჯარო სამართლის იურიდიული პირი 112		
შეასრულა	შ. მღინარაძე					
			შ.პ.ს. "ნიუ არგ სტუდიო"			

ბ.ღ - 1
მ 1:10

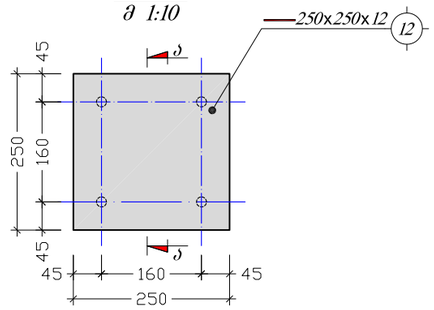

ჯ ე ო ო ბ ა-ა
მ 1:10

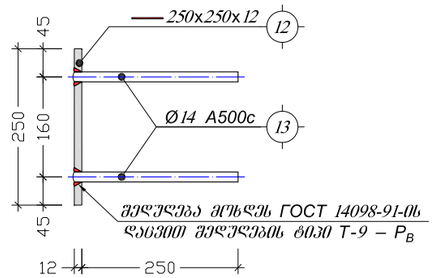

ჯ ე ა ნ ბ ო - "IV"
მ 1:10

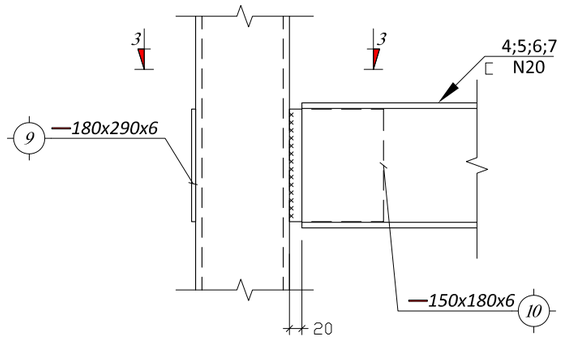

Обозначение типа соединения, способа сварки	Соединение арматуры с пластиной		Класс арматуры	$d_н$	s	$D_о$	k	$h_{св}$	$d_о$	$s/d_н$
	до сварки	после сварки								
Т8—Мв Т9—Рв	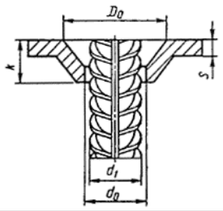	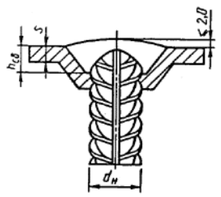	А-I	10—36	≥4	2 $d_н$	0,5 $d_н$ + 0,8 s	0,5 $d_н$	d_1 + (1—3)	≥0,3
			А-II				0,6 $d_н$ +0,8 s	0,6 $d_н$		
			А-III				0,7 $d_н$ +0,8 s	0,7 $d_н$		
			Ат-IIIС	10—22						

ეშ შეფოხვევისთვის A-500C შეხსაბამება A-III

ჯ ე ო ო ბ ა 3-3
მ 1:10

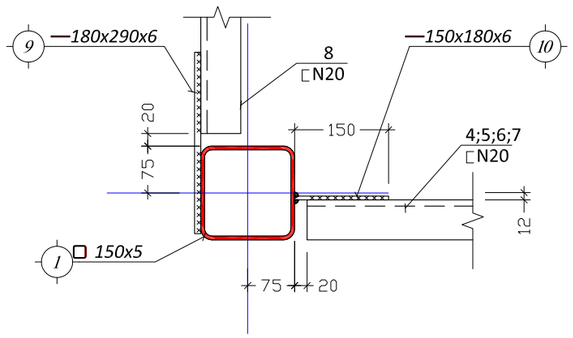

ჯ ე ო ნ ბ ა - "I"
მ 1:10

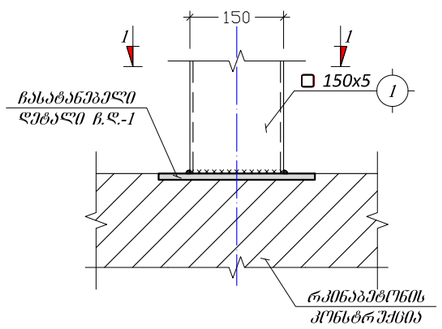

ჯ ე ო ბ ა 1-1
მ 1:10

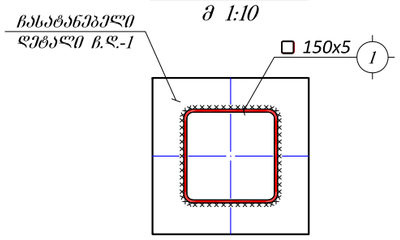

ჯ ე ო ნ ბ ა - "II"
მ 1:10

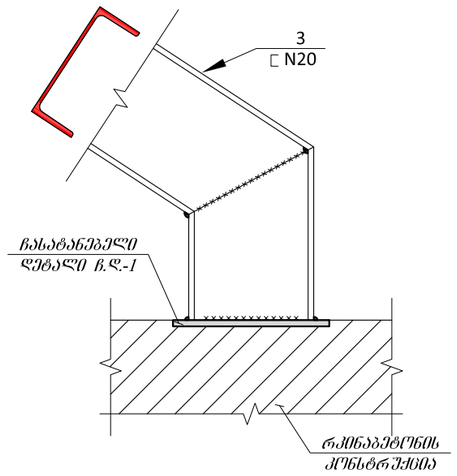

ჯ ე ო ნ ბ ა - "III"
მ 1:10

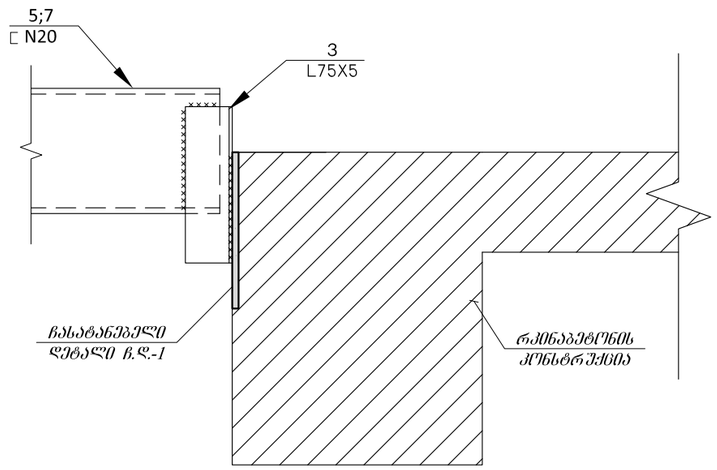

ქ. რუსთავი, მეგობრობის და ფალიაშვილის გადაკვეთის მიმდებარედ 112-ის სარეგერვო შენობა			კვანძი I;II;III;IV; ბ.ღ.-1			2015 წ.
დირექტორი	ვ. იობიძე		ფურც. №	რაოდენ.	მასშტ.	დაკვ. №
პრ. ავტორი	ვ. იობიძე		ჯ - 39	47	1:100	
კონსტრუქტორი	შ. მდინარაძე	შ. მდინარაძე	დამკვეთი:	შინაგან საქმეთა სამინისტროს საჯარო სამართლის იურიდიული პირი 112		
შეასრულა	შ. მდინარაძე	შ. მდინარაძე				
			შ.პ.ს. "ნიუ არჩ სტუდიო"			

ჯ ე ნ ტ ლ ი - "V"
მ 1:10

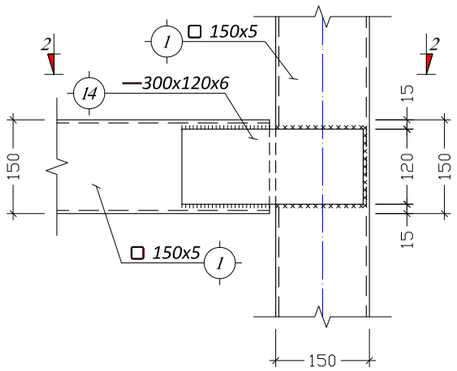

ჯ ე ნ ტ ლ ი 2-2
მ 1:10

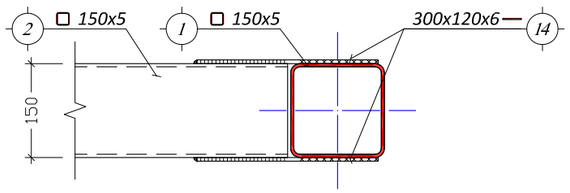

ჯ ე ნ ტ ლ ი 4-4
მ 1:10

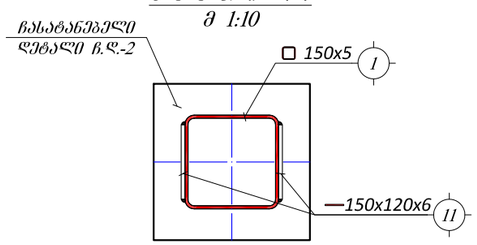

ჯ ე ნ ტ ლ ი - "VI"
მ 1:10

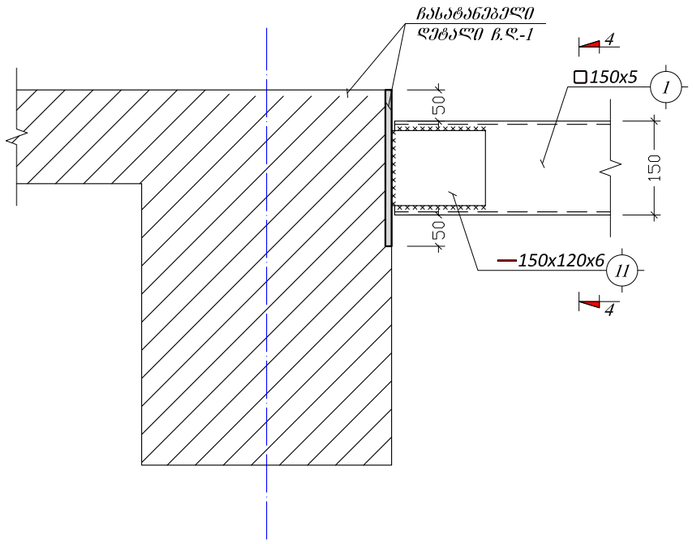

ბეტონი №4
მ. 1:25

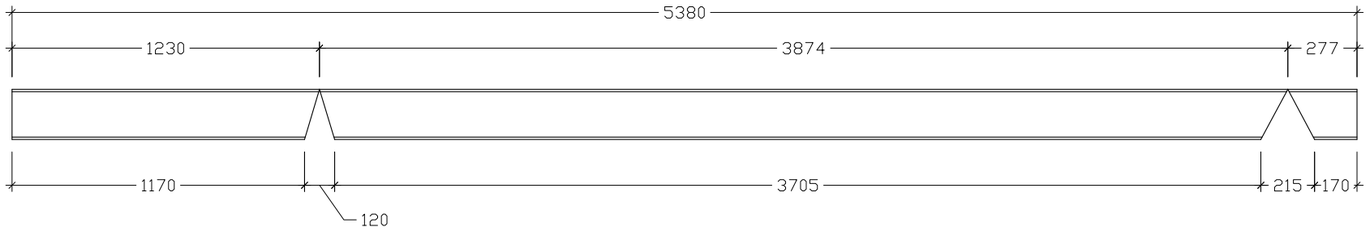

ბეტონი №5
მ. 1:25

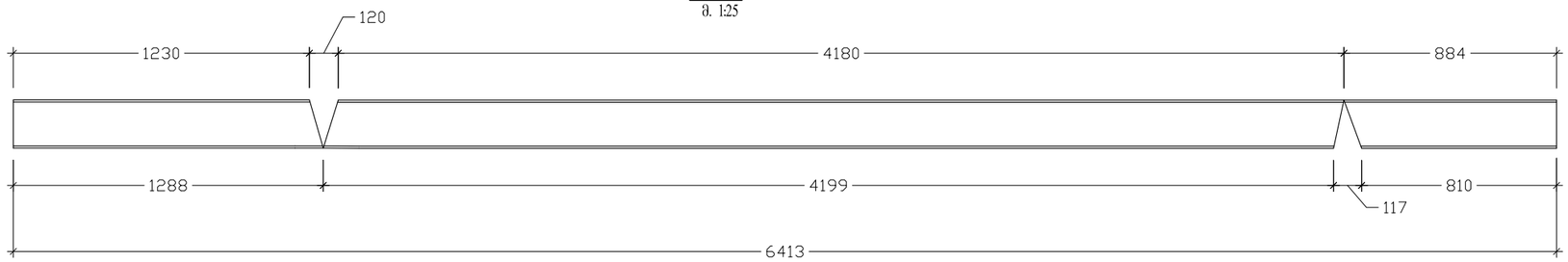

ბეტონი №6
მ. 1:25

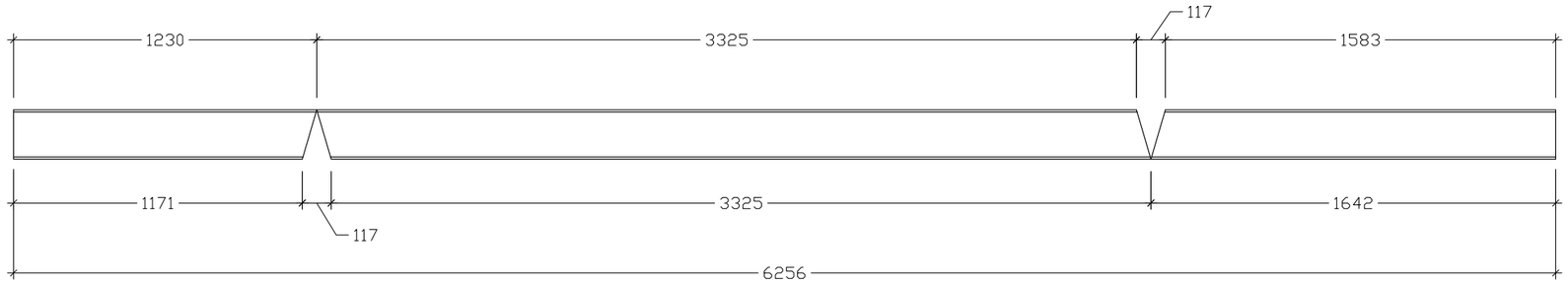

ბეტონი №7
მ. 1:25

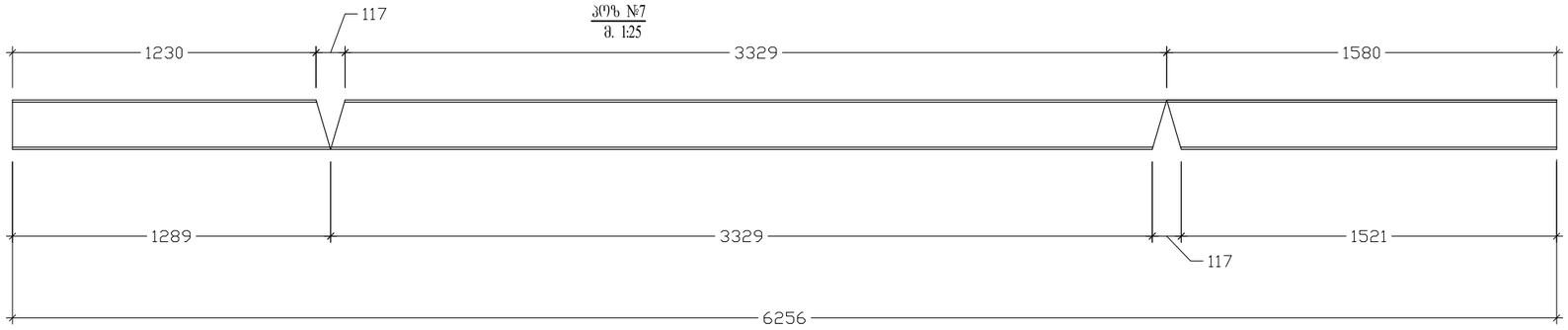

ქ. რუსთავი, მეგობრობის და ფალიაშვილის გადაკვეთის მიმდებარედ 112-ის სარეგერვო შენობა			კვანძი V; VI			2015 წ.
დირექტორი	ვ. იობიძე		ფურც. №	რაოდენ.	მასშტ.	დაკვ. №
პრ. ავტორი	ვ. იობიძე		კ - 40	47	1:10	
კონსტრუქტორი	შ. მდინარაძე	შ. მდინარაძე	დამკვეთი:	შინაგან საქმეთა სამინისტროს საჯარო სამართლის იურიდიული პირი 112		
შეასრულა	შ. მდინარაძე	შ. მდინარაძე				
			შ.პ.ს. "ნიუ არჩ სტუდიო"			

elementis dasax.	poz. #	diametri an kveTi (mm)	erTeulis sigrZe (mm.)	raodenoba (c.)	saerTo0 sigrZe (m.)	saerTo wona (kg.)
kibe	1	□ 150 X 4	8200	2 X 1	16.4	295.36
	2	□ 150 X 4	1400	4 X 1	5.6	100.86
	3	∟ 75 X 8	250	4 X 1	1.00	5.80
	4	[# 20	5380	2 X 1	10.76	197.98
	5	[# 20	6413	2 X 1	12.826	236.00
	6	[# 20	6256	2 X 1	12.512	230.22
	7	[# 20	6256	2 X 1	12.512	230.22
	8	[# 20	2210	2 X 1	4.42	81.33
	9	_ 180 X 6	290	4 X 1	1.16	9.83
	10	_ 150 X 6	180	4 X 1	0.72	5.09
	11	_ 150 X 6	180	8 X 1	1.44	10.17
	14	_ 120 X 6	300	8 X 1	2.4	13.56
C.d.-1 (12 c)	12	_ 250 X 12	250	1 X 12	3	70.65
	13	Ø 14 A500C	250	4 X 12	12	14.49

ქ. რუსთავი, მეგობრობის და ფალიაშვილის გადაკვეთის მიმდებარედ 112-ის სარეგვერეო შენობა			სპეციფიკაცია			2015 წ.
დირექტორი	ვ. იობიძე		ფურც. №	რაოდენ.	მასშტ.	დაკვ. №
პრ. ავტორი	ვ. იობიძე		კ - 41	47	-	
კონსტრუქტორი	შ. მდინარაძე	შ. მდინარაძე	დამკვეთი:	შინაგან საქმეთა სამინისტროს საჯარო სამართლის იურიდიული პირი 112		
შესასრულა	შ. მდინარაძე	შ. მდინარაძე				
			შ.პ.ს. "ნიუ არჩ სტუდიო"			

ეზოს კეთილმოწყობის გეგმა
მ 1:200

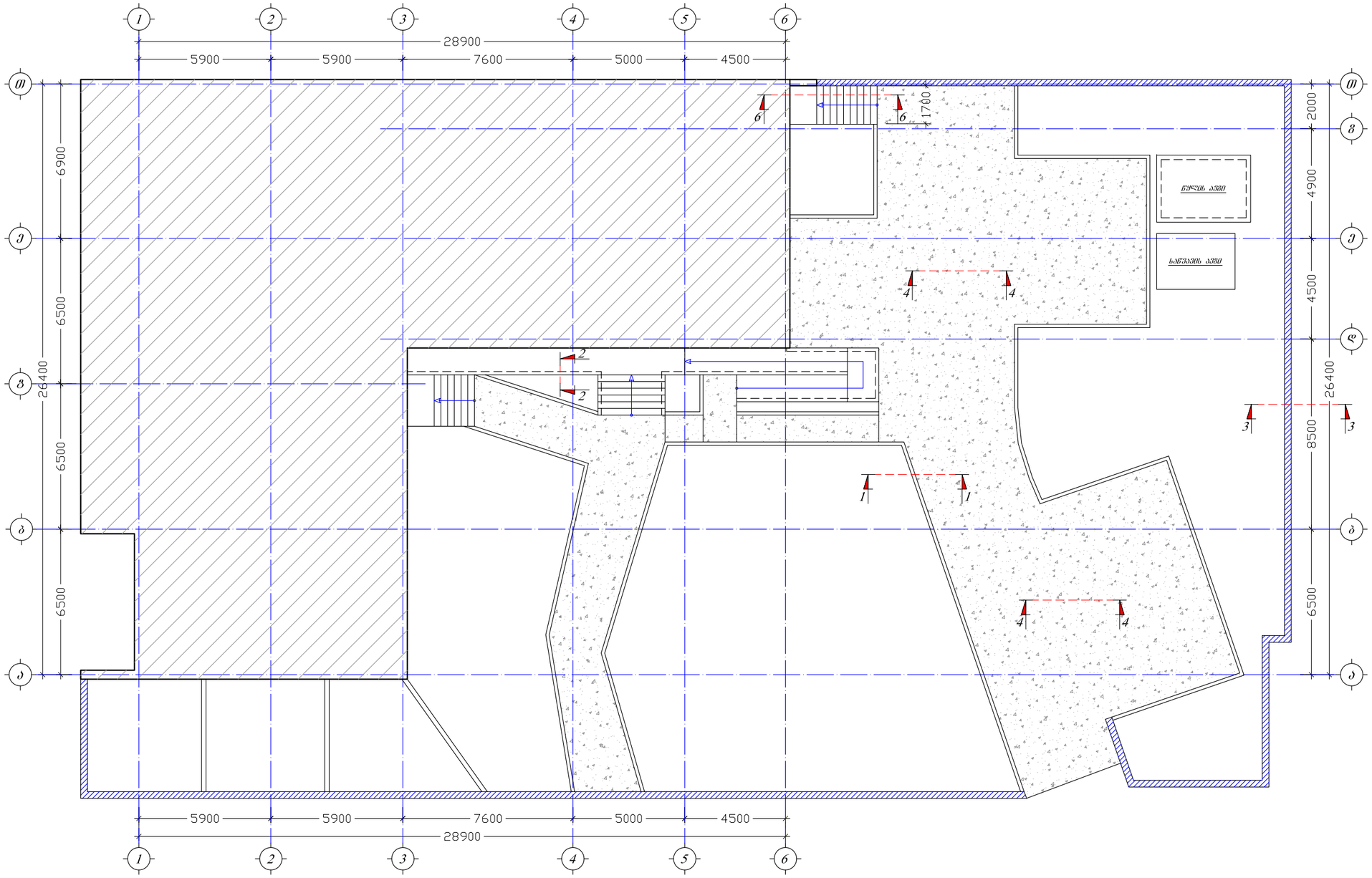

ქ. რუსთავი, მეგობრობის და ფალიაშვილის ფაღაკვეთის მიმდებარედ 112-ის სარეგერვო შენობა			ეზოს კეთილმოწყობის გეგმა			2015 წ.
დირექტორი	ვ. იობიძე		ფურც. №	რაოდენ.	მასშტ.	დაკვ. №
არ. ავტორი	ვ. იობიძე		კ - 42	47	1:200	
კონსტრუქტორი	შ. მდინარაძე	შ. მდინარაძე	დამკვეთი:	შინაგან საქმეთა სამინისტროს საჯარო სამართლის იურიდიული პირი 112		
შეასრულა	შ. მდინარაძე	შ. მდინარაძე				
			შ.პ.ს. "ნიუ არჩ სტუდიო"			

კვეთი 1-1
მ 1:10

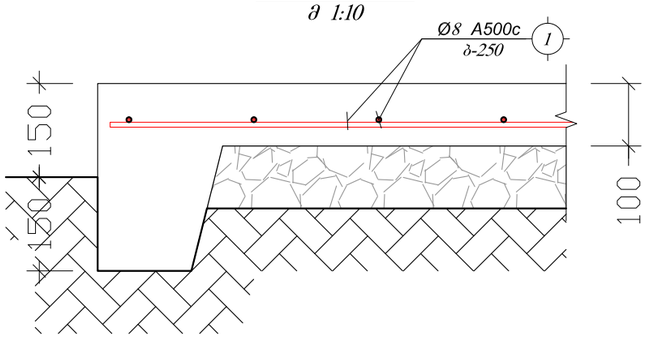

კვეთი 4-4
მ 1:10

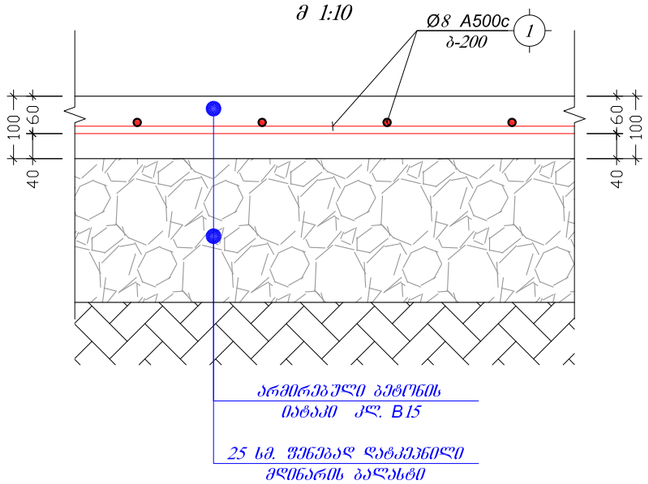

კვეთი 2-2
მ 1:10

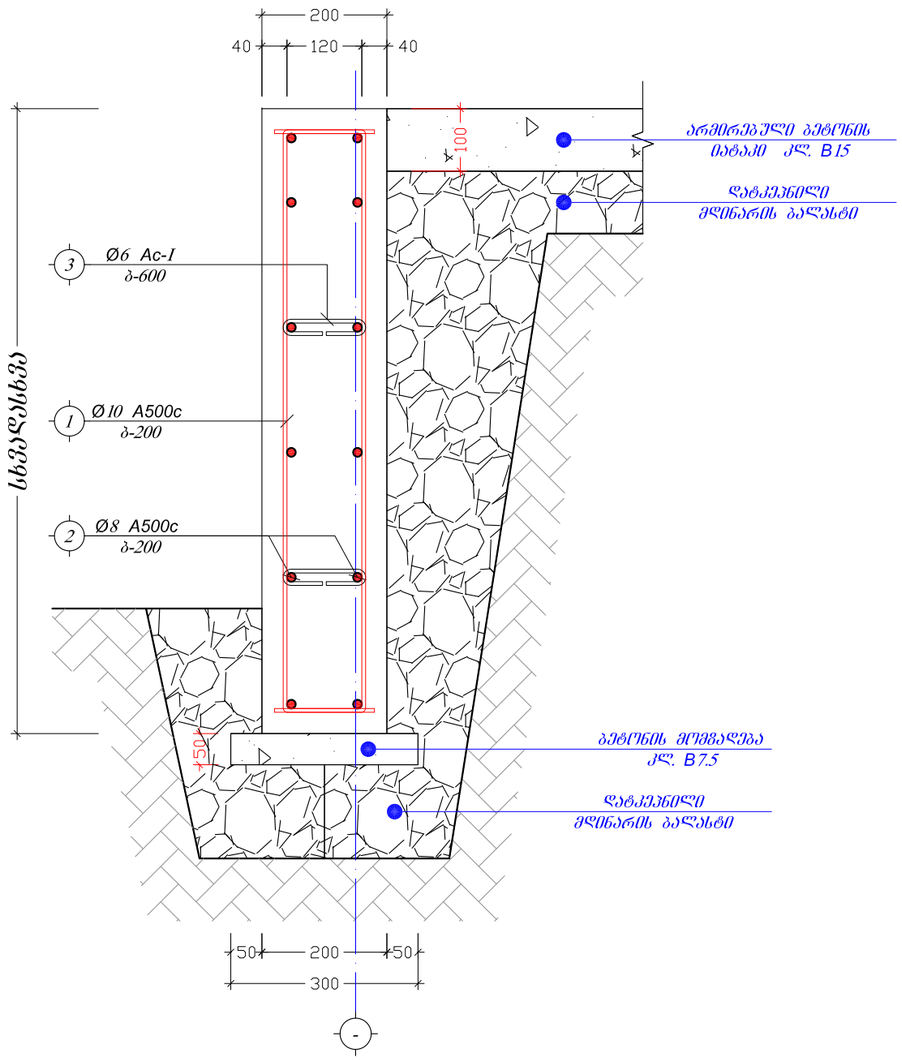

კვეთი 3-3
მ 1:10

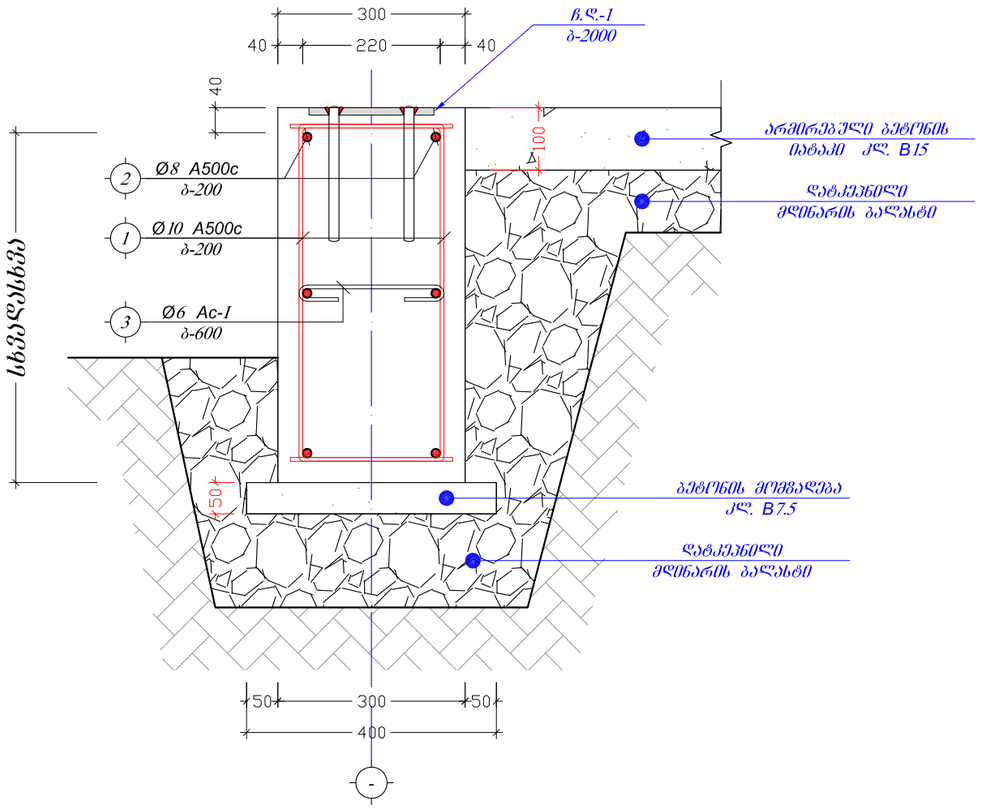

ბ.დ - 1
მ 1:10

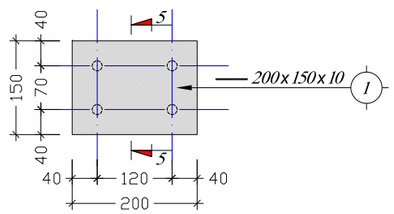

კვეთი 5-5
მ 1:10

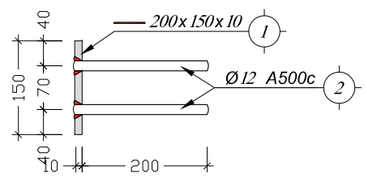

ქ. რუსთავი, მეგობრობის და ფალიაშვილის ფაღაკვეთის მიმდებარედ 112-ის სარეგვერვო შენობა			კვეთი 1-1; 2-2; 3-3; 4-4			2015 წ.
დირექტორი	ვ. იობიძე		ფურც. №	რაოდენ.	მასშტ.	დაკვ. №
პრ. ავტორი	ვ. იობიძე		კ - 43	47	1:10	
კონსტრუქტორი	შ. მდინარაძე	შ. მდინარაძე	დამკვეთი:	შინაგან საქმეთა სამინისტროს საჯარო სამართლის იურიდიული პირი 112		
შეასრულა	შ. მდინარაძე	შ. მდინარაძე				
			შ.პ.ს. "ნიუ არჩ სტუდიო"			

კვეთი 6-6
მ 1:20

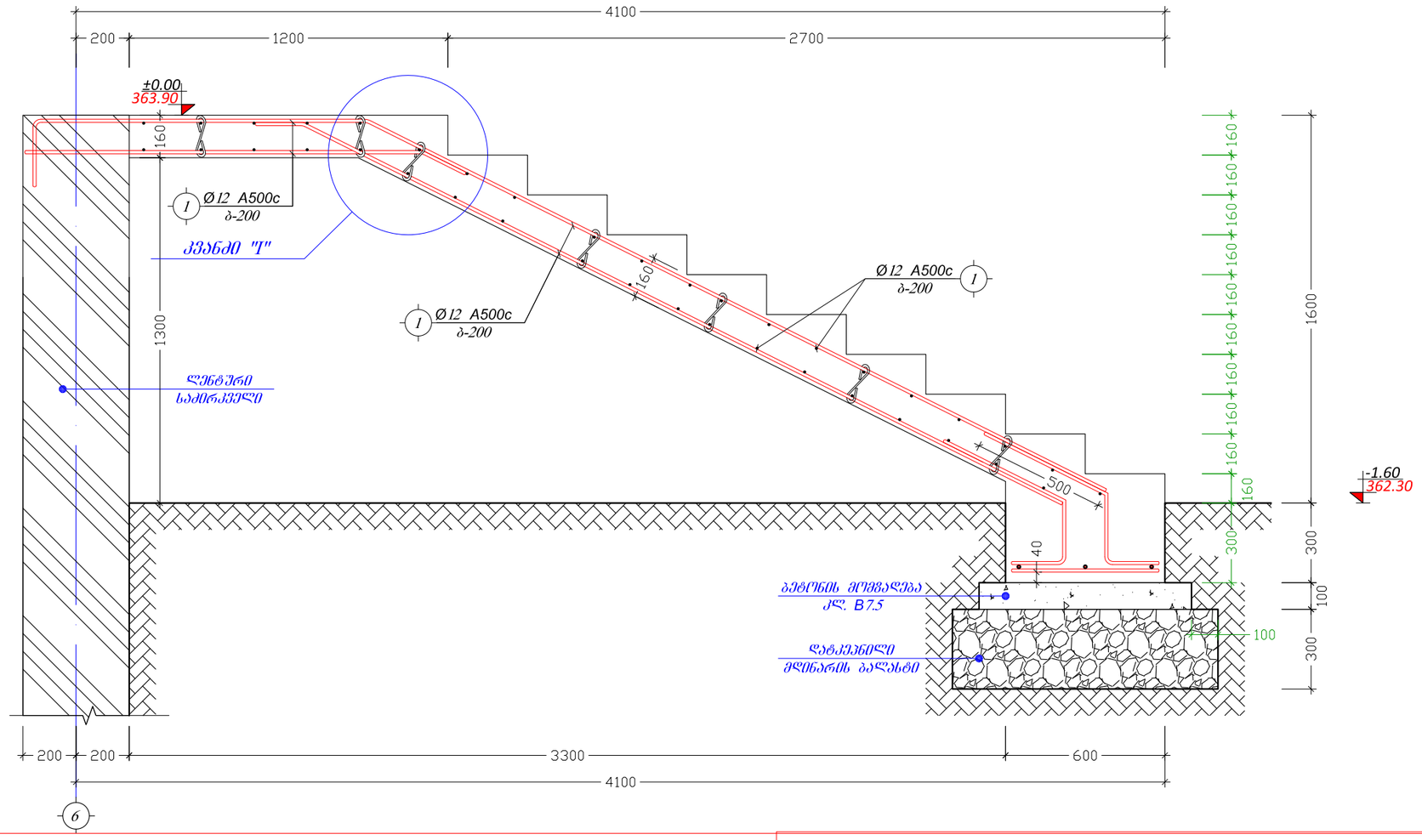

კვეთი 7-7
მ 1:10

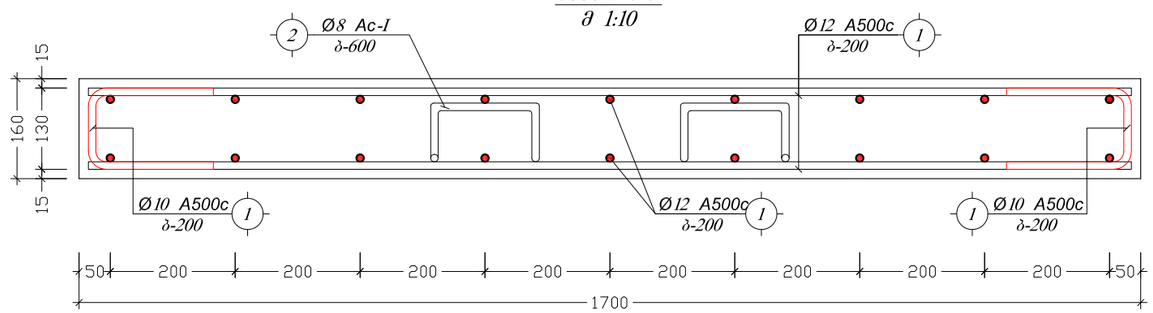

კვანძი "I"
მ 1:10

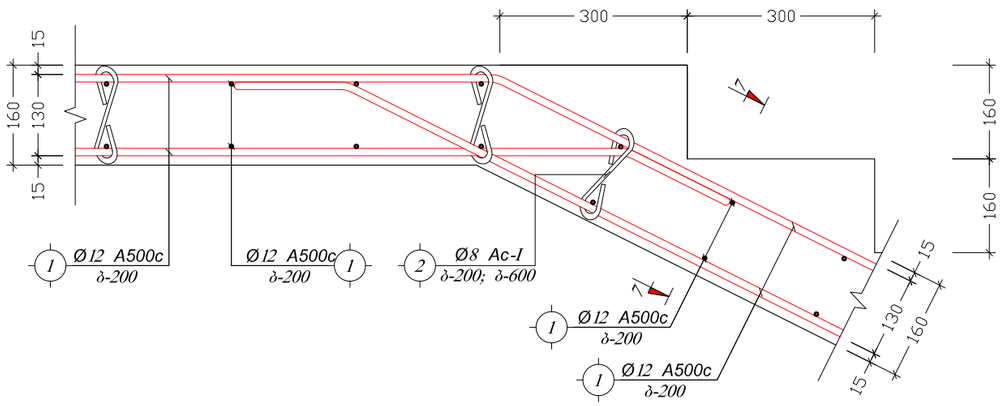

ქ. რუსთავი, მეგობრობის და ფალიაშვილის ფაღაკვეთის მიმღებარედ 112-ის სარეზერვო შენობა			კვეთი 6-6			2015 წ.
დირექტორი	ვ. იობიძე		შურც. №	რაოდენ.	მასშტ.	დაკვ. №
პრ. ავტორი	ვ. იობიძე		კ - 44	47	1:10 1:20	
კონსტრუქტორი	შ. მდინარაძე	შ. მდინარაძე	დამკვეთი:	შინაგან საქმეთა სამინისტროს საჯარო სამართლის იურიდიული პირი 112		
შესრულა	შ. მდინარაძე	შ. მდინარაძე				
			შ.პ.ს. "ნიუ არჩ სტუდიო"			

წყლის ავზის გეგმა

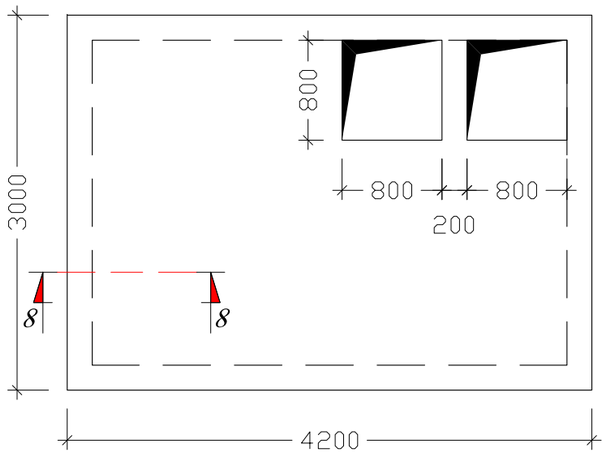

საწვავის ავზის შიდის გეგმა

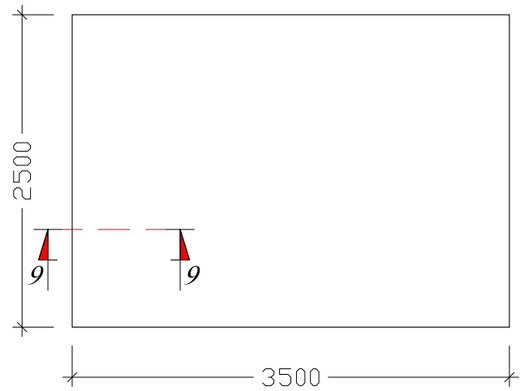

კ ვ ე თ ი 8-8
მონოლითური რკინაბეტონის კედელი მ.რ.კ-1
მ 1:20

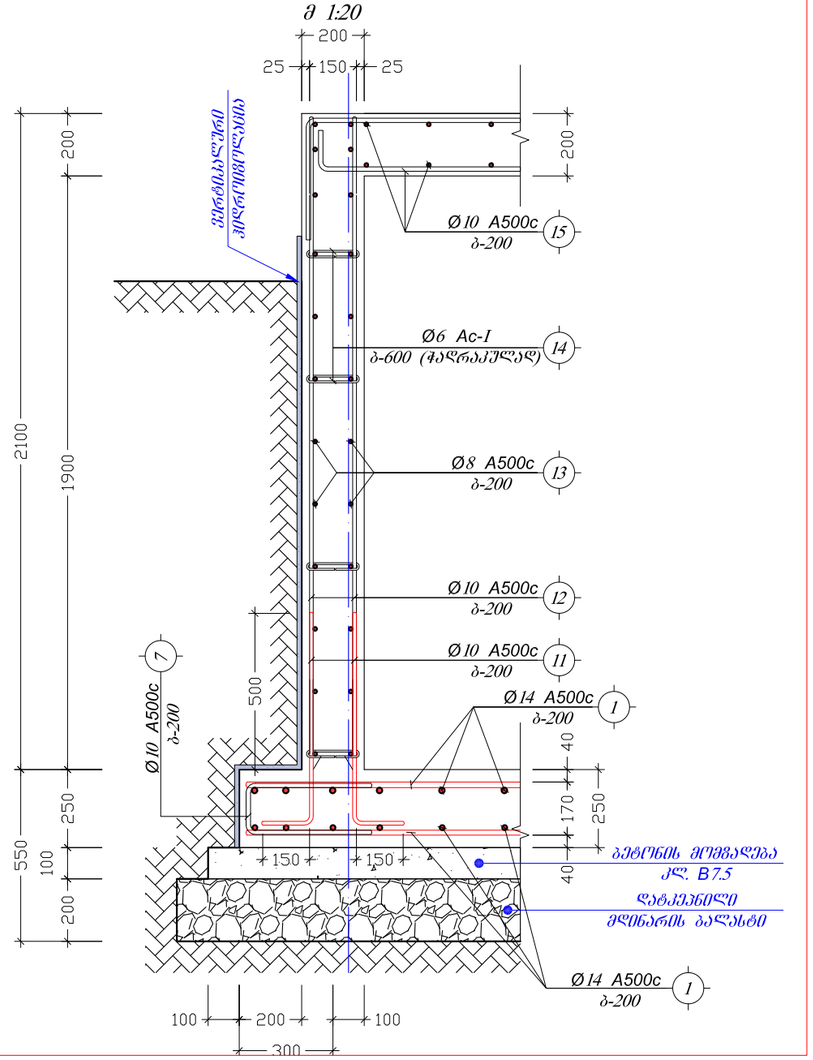

კ ვ ე თ ი 9-9
მ 1:20

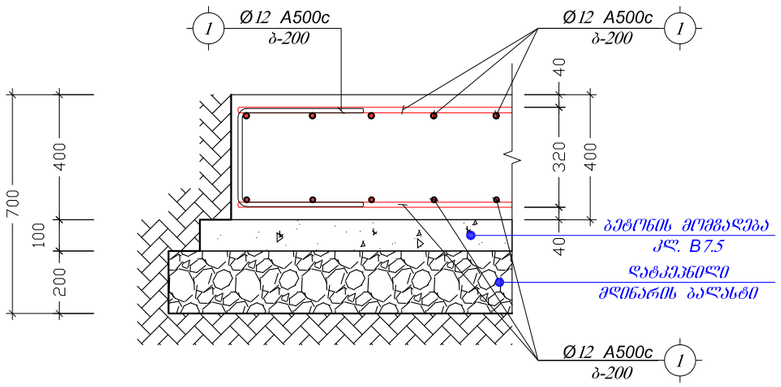

ქ. რუსთავი, მეგობრობის და ფალიაშვილის გადაკვეთის მიმდებარედ 112-ის სარეგვერვო შენობა			ავზების მოწყობის გეგმები			2015 წ.
დირექტორი	ვ. იობიძე		შურს. №	რაოდენ.	მასშტ.	დაკვ. №
პრ. ავტორი	ვ. იობიძე		კ - 45	47	1:50 1:20	
კონსტრუქტორი	შ. მდინარაძე	შ. მდინარაძე	დამკვეთი:	შინაგან საქმეთა სამინისტროს საჯარო სამართლის იურიდიული პირი 112		
შეასრულა	შ. მდინარაძე	შ. მდინარაძე				
			შ.პ.ს. "ნიუ არჩ სტუდიო"			

პოზიცია	ნომერი	აღწერილობა	ბოძის სიგრძე (მმ.)	ბოძის სიგრძე (მ.)	ერთეულში	(ც.)	ჯამური სიგრძე (მ.)	ჯამური წონა (კგ.)
		ბინის ამოდგომის კედელი						
1	ს.ა.	Ø 10 A500c ДСТУ 3760-98 (ISO 6935)	L =	L = 660	1 x 1		660	406.7
2	ს.ა.	Ø 8 A500c ДСТУ 3760-98 (ISO 6935)	L =	L = 580	1 x 1		580	228.7
3		Ø 8 Ac-I ДСТУ 3760-98 (ISO 6935)	L = 300	L =	220 x 1		66	26.0
		ბეტონი: ბეტონი კლ. B25			V = 9.9	x 1	= 9.9	m^3
		ბეტონი: ბეტონის მოვლა კლ. B7.5			V = 0.3	x 1	= 0.3	m^3
		ნაგებ ბეტონზე ფილის ლუქის ლითონჯვრები						
1	ს.ა.	Ø 10 A500c ДСТУ 3760-98 (ISO 6935)	L =	L = 1690	1 x 1		1690	1041.4
2	ს.ა.	Ø 8 A500c ДСТУ 3760-98 (ISO 6935)	L =	L = 1490	1 x 1		1490	587.6
3		Ø 8 Ac-I ДСТУ 3760-98 (ISO 6935)	L = 400	L =	250 x 1		100	39.4
		ბეტონი: ბეტონი კლ. B25			V = 33.9	x 1	= 33.9	m^3
		ბეტონი: ბეტონის მოვლა კლ. B7.5			V = 2.3	x 1	= 2.3	m^3
		ტამბანაბეტონის ამბაი						
1	ს.ა.	Ø 12 A500c ДСТУ 3760-98 (ISO 6935)	L =	L = 160	1 x 1		160	142.0
3		Ø 8 Ac-I ДСТУ 3760-98 (ISO 6935)	L = 320	L =	50 x 1		16	6.3
		ბეტონი: ბეტონი კლ. B25			V = 1.8	x 1	= 1.8	m^3
		არმირებული ბეტონის ფილა						
1	ს.ა.	Ø 8 A500c ДСТУ 3760-98 (ISO 6935)	L =	L = 4100	1 x 1		4100	1617.0
		ბეტონი: ბეტონი კლ. B25			V = 14.0	x 1	= 14.0	m^3
		ბეტონი: ფუძრული			V = 80.0	x 1	= 80.0	m^3
		წყლის ავზი						
1	ს.ა.	Ø 12 A500c ДСТУ 3760-98 (ISO 6935)	L =	L = 1150	1 x 1		1150	1020.5
2	ს.ა.	Ø 8 A500c ДСТУ 3760-98 (ISO 6935)	L = 600	L =	150 x 1		90	35.5
		ბეტონი: ბეტონი კლ. B25			V = 10.4	x 1	= 10.4	m^3
		ბეტონი: ბეტონის მოვლა კლ. B7.5			V = 0.8	x 1	= 0.8	m^3
		ხიდუანის ავზის ნაშრომის ფილა						
1	ს.ა.	Ø 12 A500c ДСТУ 3760-98 (ISO 6935)	L =	L = 190	1 x 1		190	168.6
2	ს.ა.	Ø 8 A500c ДСТУ 3760-98 (ISO 6935)	L = 600	L =	30 x 1		18	7.1
		ბეტონი: ბეტონი კლ. B25			V = 3.5	x 1	= 3.5	m^3
		ბეტონი: ბეტონის მოვლა კლ. B7.5			V = 0.5	x 1	= 0.5	m^3

ქ. რუსთავი, მეგობრობის და ფალიაშვილის გადაკვეთის მიმდებარედ 112-ის სარეკვერვო შენობა			სპეციფიკაცია		2015 წ.
დირექტორი	ვ. იობიძე		ფურც. №	რაოდენ.	მასშტ.	დაკვ. №
პრ. ავტორი	ვ. იობიძე		კ - 46	47	-	
კონსტრუქტორი	შ. მდინარაძე		დამკვეთი: შინაგან საქმეთა სამინისტროს საჯარო სამართლის იურიდიული პირი 112			
შეასრულა	შ. მდინარაძე					
			შ.პ.ს. "ნიუ არტ სტუდიო"			

ელემენტის დასახელება	პოზიცია	დასახელება	კოდი	ძრავების სიგრძე (მმ.)	ძრავების სიგრძე (მ.)	რაოდენობა (ც.)	საერთო სიგრძე (მ.)	საერთო წონა (კგ.)
ბ.ფ.-1	1	ღილუვარდული	— 150 x 10 -------- ГОСТ 19903-74*	L = 200	L =	1 x 60	12	141.30
	2	არმატურა	Ø 12 A500c -------- ДСТУ 3760-98 (ISO 6935)	L = 200	L =	4 x 60	48	42.593
კედლის დამაგრება	1	კუთხოვანა	∟ № 50 x 3 -------- ГОСТ 8509-86	L =	L = 335	1 x 1	335	777.20
	2	ღილუვარდული	— 50 x 3 -------- ГОСТ 19903-74*	L =	L = 270	1 x 1	270	317.93
დაფქვეფილი ლითონის წონა 2% = 3.7							Σ=	187.6

ელემენტის მარკა	არმატურის ნაკეთობანი													საერთო ხარჯი	ბეტონი		ბალანსი	ღორღი
	არმატურის კლასი														კლასი			
	A500c										Ac-1				B25	B7.5		
	ДСТУ 3760-98 (ISO 6935)										ДСТУ 3760-98 (ISO 6935)							
	Ø 25	Ø 22	Ø 20	Ø 18	Ø 16	Ø 14	Ø 12	Ø 10	Ø 8	ჯამი	Ø 8	Ø 6	ჯამი					
საძირკველი		2609	785	1637		1506.1	6732		2429.4	15698	795.95		795.95	**16494**	229.8	34.636	133.4	
კედლები							1881			1881.2	34.075		34.075	**1915.3**	17.2			
გადახურვის ფილები							7658	5318	196.88	13173			0	**13173**	113.4			
მონოლითური სვეტები		3353.6	3856.1							7209.6	1944.9		1945	**9154.5**	33.1			
მონოლითური რიგელები	3158.2	7251.4	3549	479.18						14438	3933.7		3934	**18372**	90.4			
მონოლითური პარაპეტი								493		493	233.48		233	**726.46**	4.7			
ფლოლარები						169.09	208.53			378	103.8		104	**481.42**	4.1			
ფეხის კედლისმეხუთება							1331	1448	1888.3	4667	71.778		72	**4739.3**	73.5	3.89		80
ჯამი	3158.2	13214	8190.4	2116.4	0	1675.2	17810	7259.1	4514.6	57938	7117.6	0	7117.6	**65056**	566.2	38.5	133.4	80.0

ქ. რუსთავი, მეფოზარობის და ფალიაშვილის გადაკვეთის მიმდებარედ 112-ის სარეფერენდო შენობა			ლითონის ამოკრეფა			2015 წ.
დირექტორი	ვ. ოთბიძე		ფურც. №	რაოდენ.	მასშტ.	დაკვ. №
პრ. ავტორი	ვ. ოთბიძე		კ - 47	47	-	
კონსტრუქტორი	შ. მდივნარაძე	შ. მდივნარაძე	დამკვეთი:	შინაგან საქმეთა სამინისტროს საჯარო სამართლის იურიდიული პირი 112		
შეასრულა	შ. მდივნარაძე	შ. მდივნარაძე				
			შ.პ.ს. "ნიუ არჩ სტუდიო"			