ტრანშეის განივი ჭრილი

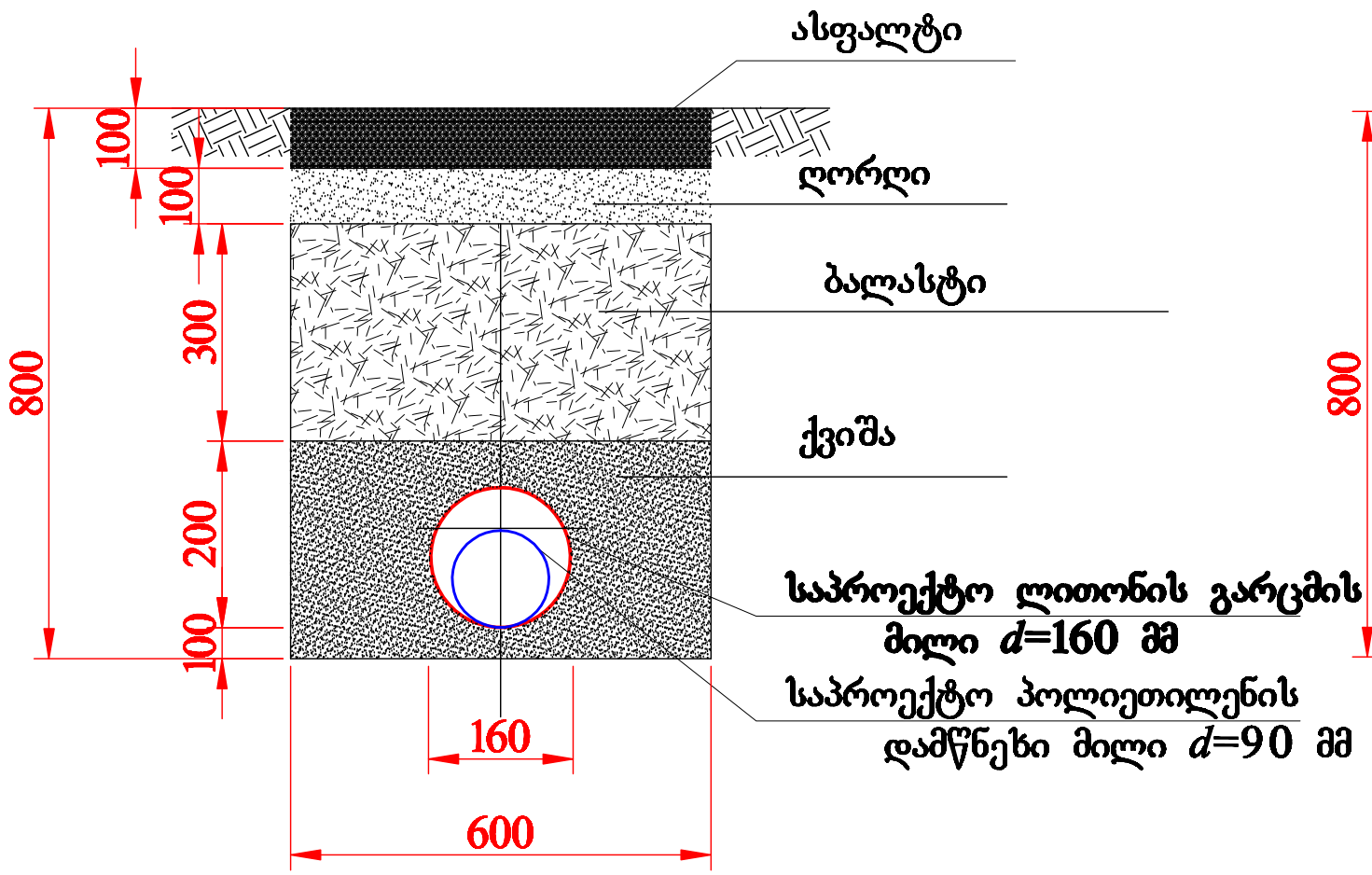

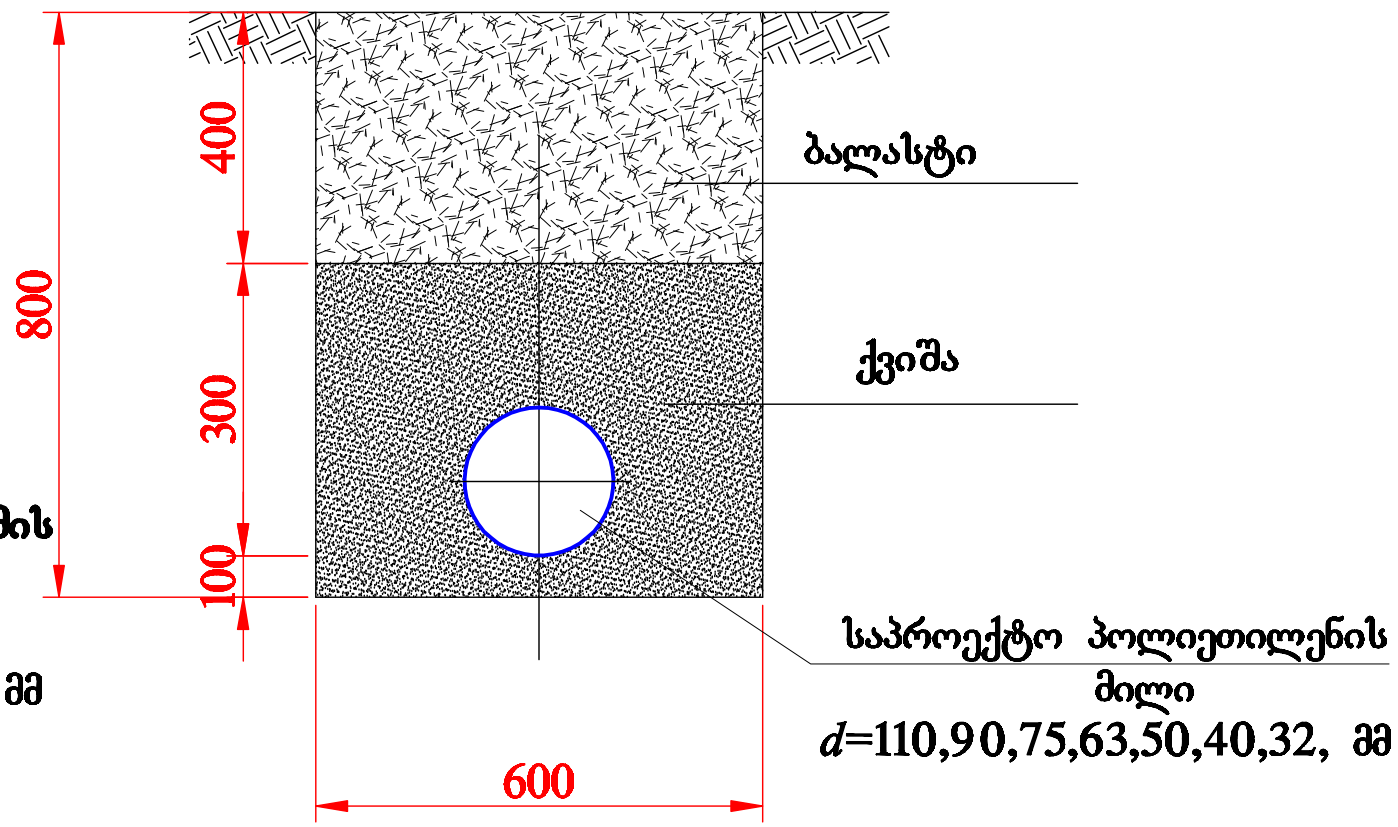

NVN	შ. პ. ს. "ᲔᲜ ᲐᲜ ᲔᲜ"		
	GEORGIA TBILISI. Chabelis Shes. № 3 Tel: 5 97 861-771 nvn.proection@gmail.com	ფურცელი №7	ფურცლები №8
ტრანშეის განივი ჭრილი			
დირექტორი	ვ. ნაცვლიშვილი		
ინჟ. გეოდეზისტი	ნ. ბექურიძე		
შეასრულა	ნ. ბექურიძე		
2015 წ.			