ფასადი " A - B "
მ. 1 : 100

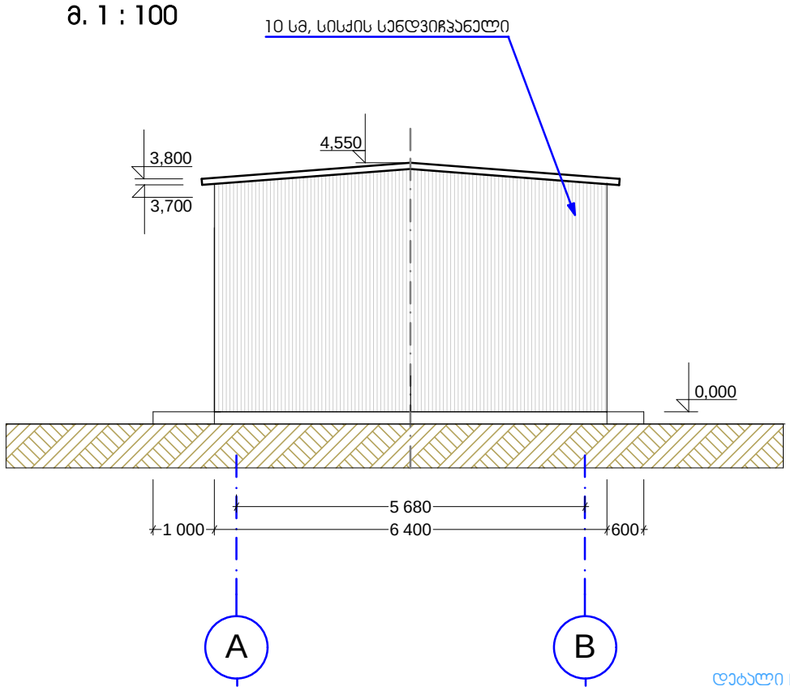

ფასადი " B - A "
მ. 1 : 100

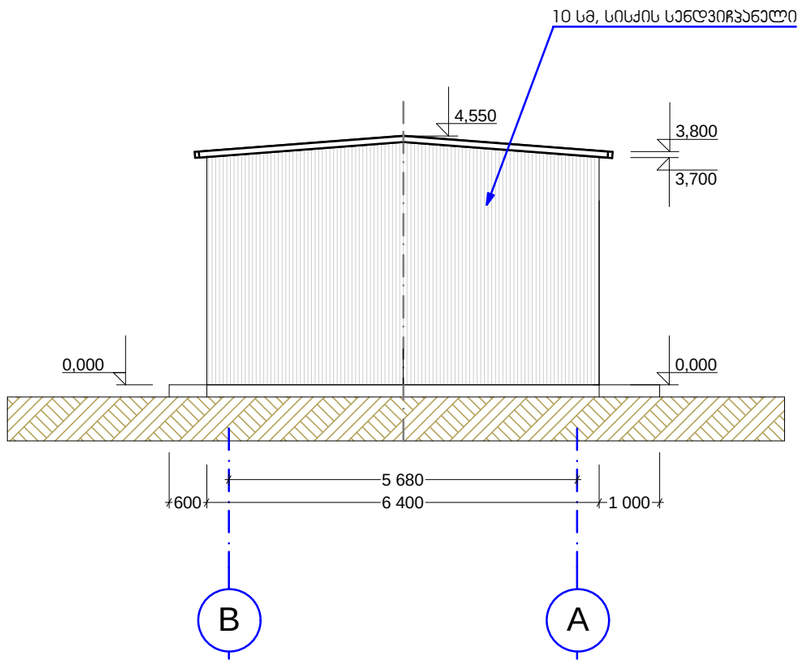

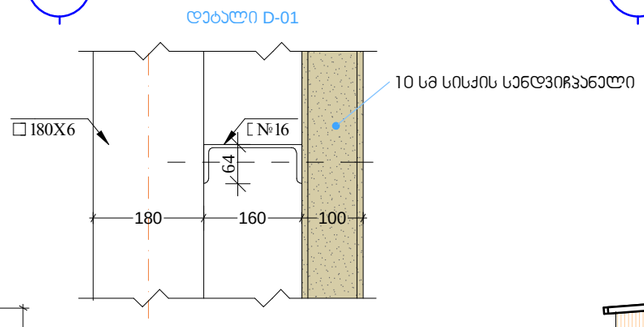

ჭრილი " 1 - 1 "
მ. 1 : 100

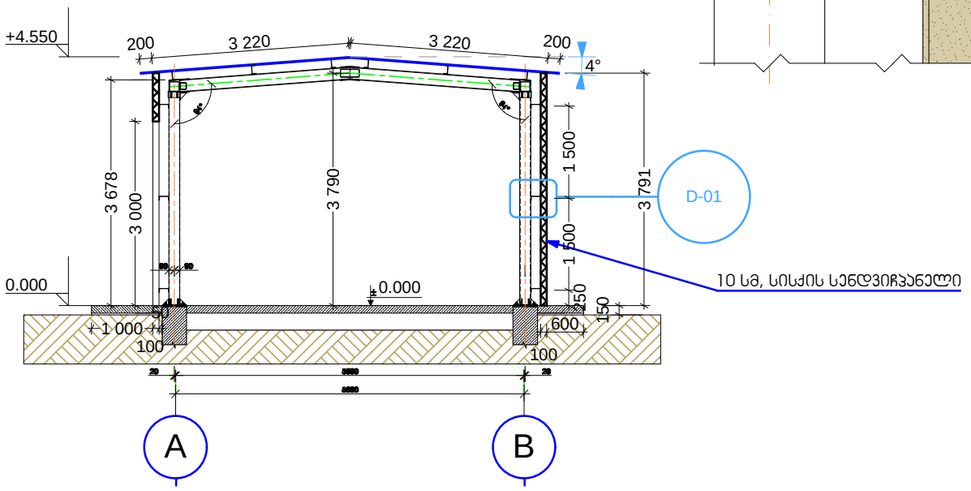

ფასადი " B - A " (ოფისი)
მ. 1 : 100

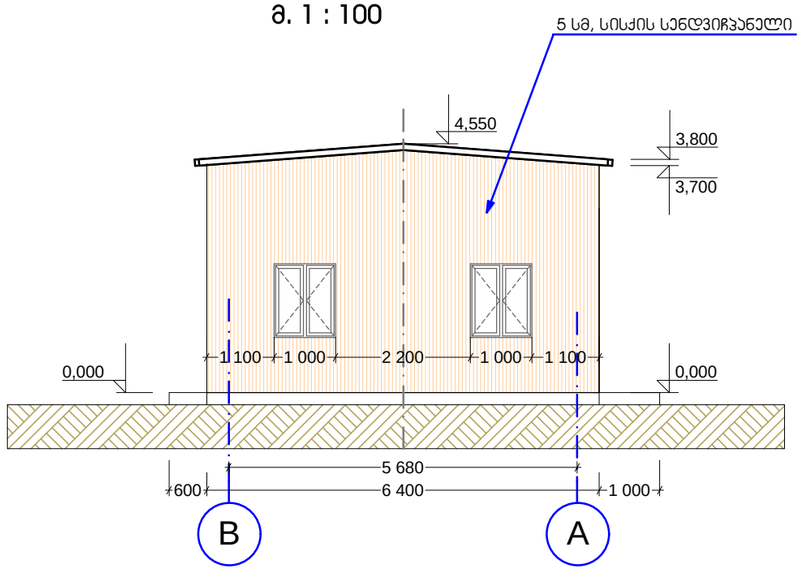

ფორმატი A-3		

ექსპლიკაცია

პირობითი ნიშნები

- 10 სმ, სისქის სენდვიჩპანელის სასაწყობე შენობა
- 5 სმ, სისქის სენდვიჩპანელის საოფისე შენობა

შემსრულებელი:	მისამართი:
სოფლის მეურნეობის სამეცნიერო-კვლევითი ცენტრი	სსიპ სოფლის მეურნეობის სამეცნიერო კვლევითი ცენტრი თბილისი 0179 მარშალ გელოვანის №6