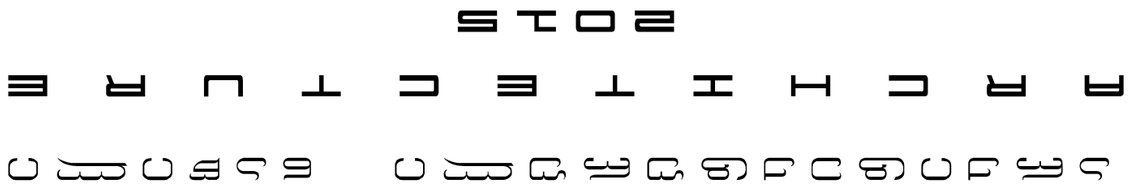
2015
ARCHITECTURE

სარჩევი

ოფისის საარქიტექტურო საგუშაგოების პროექტის განმარტებითი
1. ტრანსპორტი გეგმა (სანაფორი)
2. ქრილი ტრანსპორტი
3. გეგმა ეკონომის განლაგების სქემით
4. ფერადი სანთეების დეკორირება
5. ქრილი 1 - 1 / 2 - 2 / 3 - 3
6. ბუსტრანსფორმატორი საფეხურზე და საგონგურო საგუშაოების უწყისი

განმარტებითი განათი

საკონტროლო - საერთაშორისო საგუშაოები ერის განსაზღვრული თუშეთის დასუფლი ფერიფერიების ქვეშო ალვანის ადმინისტრაციული შენობის ოფისში საერთაშორისო საგუშაოების განსახორციელებლად.

საოფისე ფართში შესაბამლია საანთები რომლებიც ასევე უნა განთავსდეს ახლად მოწყობილ თანამედროვე მუშაოს შეკიდულ ფერში უნდა მოხდეს კედლების გასუფთავება შავლერის საფარისგან და მოხდეს დამუშავების შემდეგ კედლების და ფერის გადალებავა. ასევე გასაყვანია წყლის სისტემა ხელსაბანისთვის კანალიზაციით. საქონლო გაყვანილი იქნეს გათბობის სისტემაც რომლის კედლის ქვაში დამონტაჟდება ვრცელ ფაზე მითითებული ადგილზე.

საოფისე ფართში კედლებზე მოსაწყობია სკამის ფუნგისგან დამცავი, მდფ-ის მასალისგან.

ფორმატი PAPER SIZE		პროექტის № PROJECT #	ფაილის სახელი FILE NAME
A-3			

ვერტიკალური ნაწილებები

0.000 — იატაკის ნულოვანი ნიშანი

— ფერიფერიის საზღვარი

5 — ღერძის ნომერი

1 — ქრილის ნომერი

24.6 მ2 — სათავსის კვადრატული

4 — სათავსის № დასახელებასთან მიმართებით

ფასადები

დამკვეთი CLIENT	ბორჯომ დაბაშვილ სამინისტრო
პროექტი PROJECT	თუშეთის დასუფლი ფერიფერიების ქვეშო ალვანის ადმინისტრაციული შენობის ოფისის საერთაშორისო საფეხურების პროექტი
მისამართი ADDRESS	ქვეშო ალვანი

თანამდებობა	გვარი	ხელმოწერა
არქიტექტორი	სანდრო ბაბილოშვილი	

ARCHITECTURE

მასშტაბი SCALE		თარიღი DATE OF ISSUE	07.07.2015
ფაილის DWG.		კორექტირებები REVISIONS	
		№	კორექტ. REV.	თარიღი DATE
ფურცელი		1		
		2		
		3		
		4		
		5		
		6		
სტადია STAGE	ფურცლის INDEX	ფურც.	PAGES
ეტაპის პროექტი			

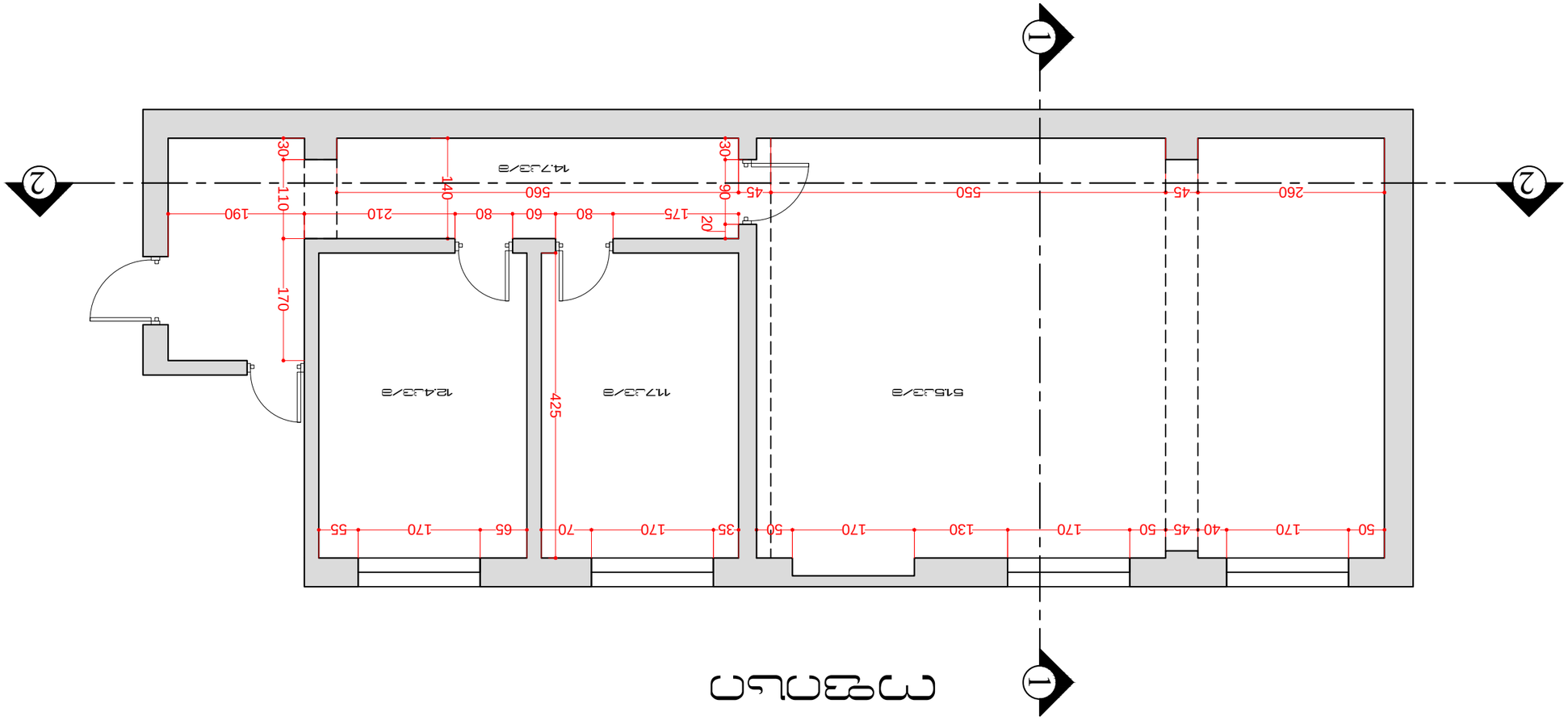

план

Изменение	Кол.уч.	Лист	Подпись
Разраб.			
Пров.			
Н.контр.			
ГИП			
Утв.			

А-3

Жилой дом

План

Стадия | Лист | Листов

Р

Экспликация помещений

Номер помещения	Наименование	Площадь, м2
1	Тамбур	2,4
2	Коридор	11,7
3	Кладовая	1,2
4	Санузел	3,1
5	Гардеробная	2,1
6	Коридор	4,2
7	Гардеробная	2,1
8	Коридор	4,2
9	Гардеробная	2,1
10	Коридор	4,2

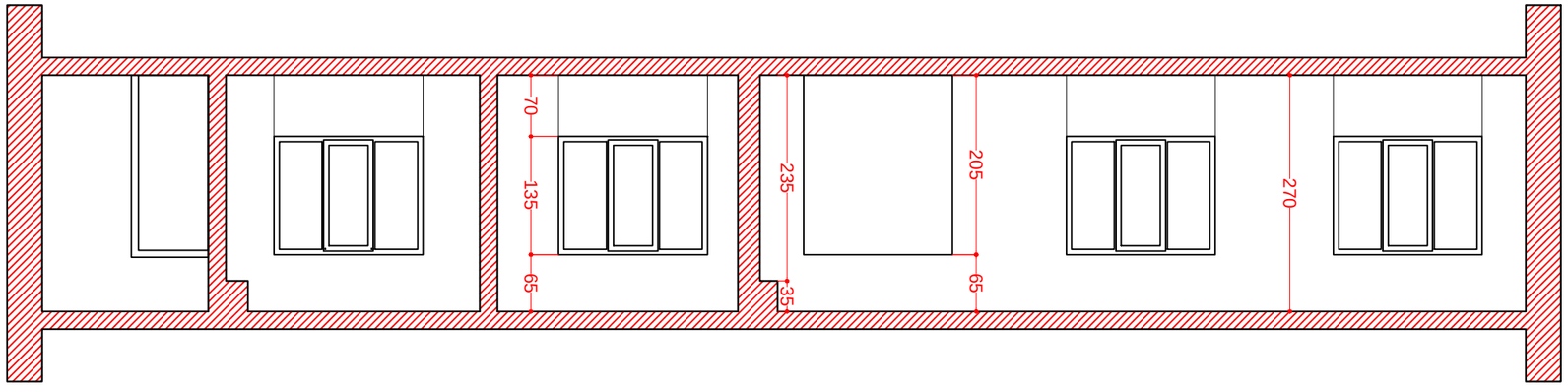

Разрез 1-1

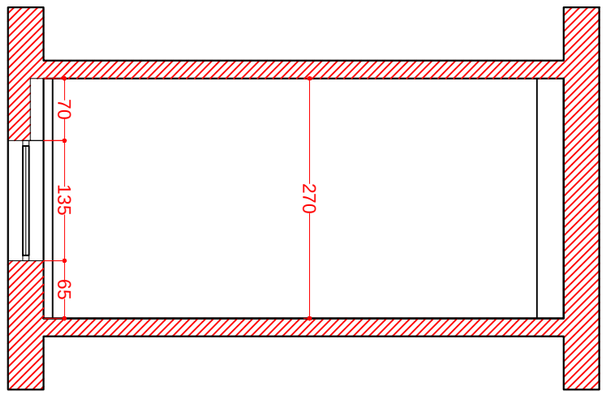

Разрез 2 - 2

Разработал	Дементьев Дмитрий Александрович		
Проверил	Дементьев Дмитрий Александрович		
Н. контроль	Дементьев Дмитрий Александрович		
Утвердил	Дементьев Дмитрий Александрович		

Заказчик: Дементьев Дмитрий Александрович

Объект: Дом для ведения дачного хозяйства по адресу: Российская Федерация, Удмуртская Республика, Завьяловский муниципальный округ, деревня Ижевская, улица Ижевская, земельный участок 2/1

Примечание

Стадия: Проект

Масштаб: 1:100

Дата: 02.03.2026

Лист: А-3

Экспликация помещений

Номер на плане	Наименование помещения	Площадь, м²	Категория по СП 12.13130.2009
1	Прихожая	2,6	Д
2	Санузел	1,2	Д
3	Кладовая	1,2	Д
4	Гостиная	14,4	Ж
5	Спальня	8,1	Ж
6	Кухня-столовая	14,4	Ж
7	Коридор	3,6	Д
8	Санузел	1,2	Д
9	Спальня	8,1	Ж
10	Спальня	8,1	Ж
11	Спальня	8,1	Ж
12	Спальня	8,1	Ж

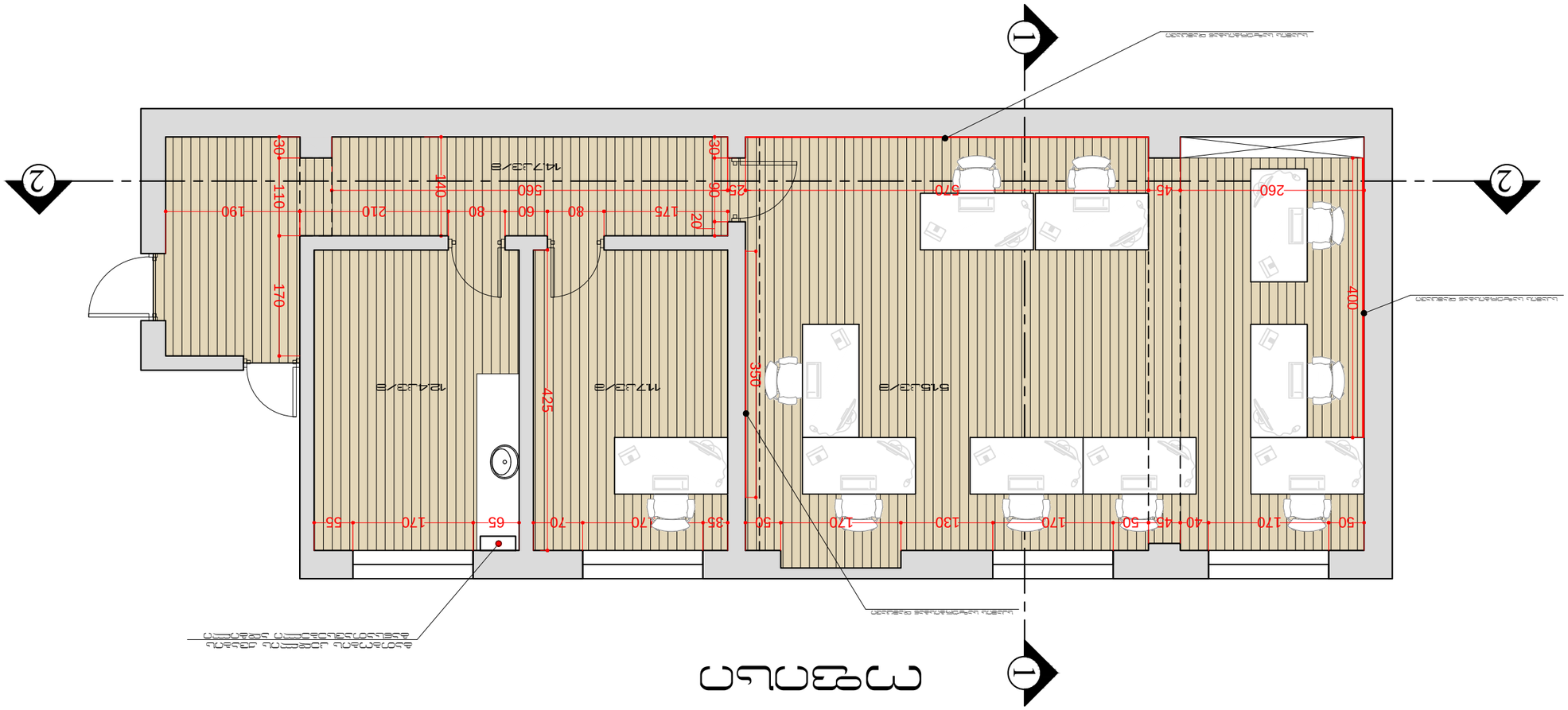
1
2
2
1
1
1

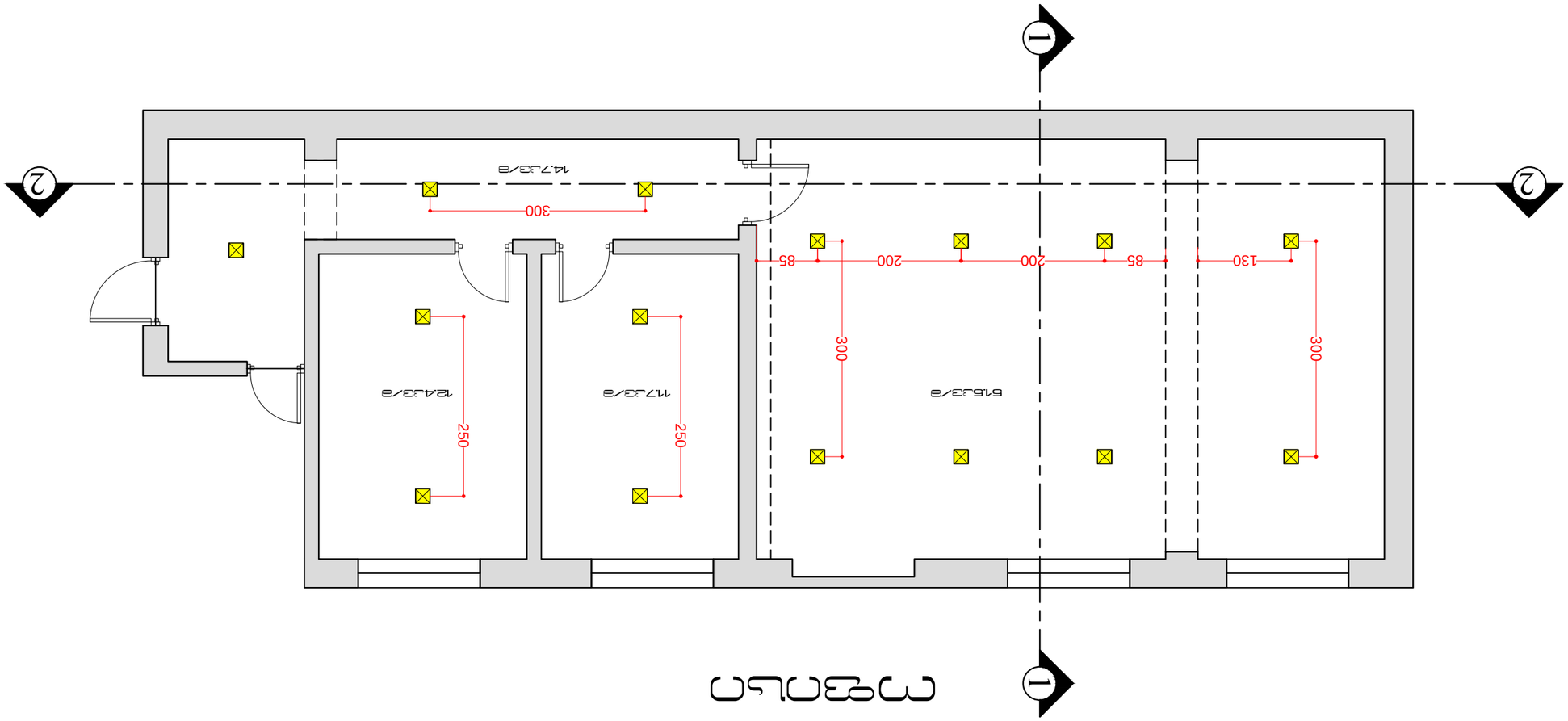

ПЛАН

Разрешено	
Согласовано	
Утверждено	

ДОКУМЕНТАЦИЯ ЗАКАЗЧИКА

Заказчик	Заказчик не определен
Project	Организация рабочего места для выполнения работ по обустройству помещений в здании по адресу: г. Москва, ул. Кедровая, д. 12, стр. 1
Contract	
Drawing	План

Revision		
Issued for		
Size	A-3	
Project №		
Drawing number		
Scale		

0.000 — нулевая условная отметка

— основные несущие стены

— размер между осями

5 — номер оси

1 — номер этажа

24.6 32 — условный номер помещения

4 — условный номер экспликации помещений

ЭКСПЛИКАЦИЯ ПОМЕЩЕНИЙ

Экспликация помещений		
Экспликация		
Экспликация		
Экспликация

Разрез 1-1

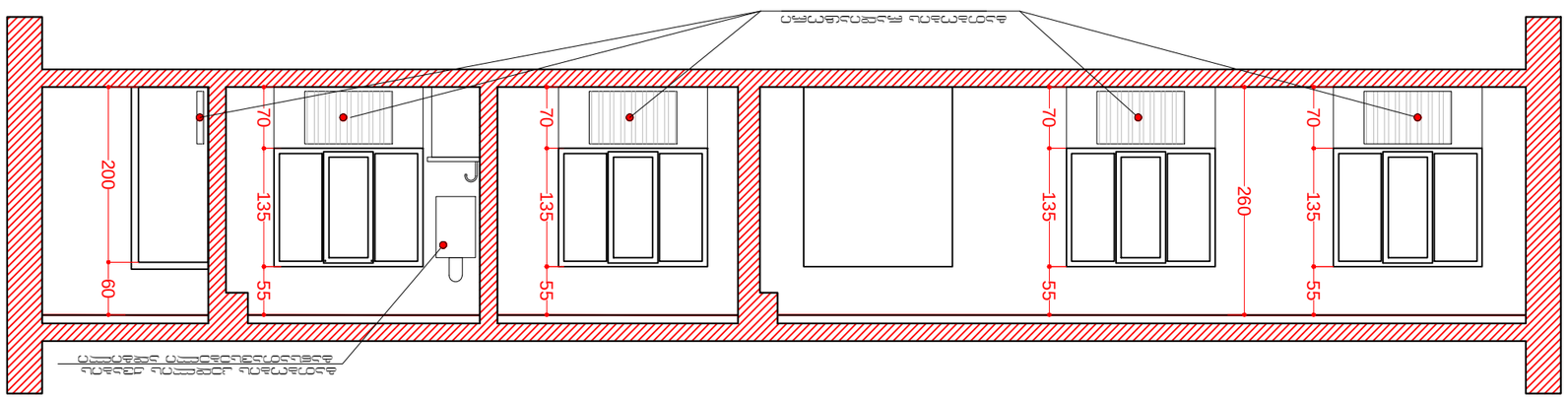

Разрез 2-2

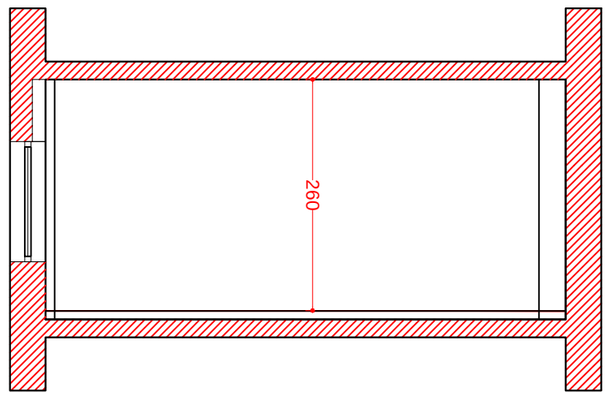

Условные обозначения			
0,000 — Отдельно стоящий водонагреватель			
Дополнительные условные обозначения			
Дверной блок			
1 — Дверной блок			
24,6 32 — Условный диаметр трубопровода			
4 — Условный № помещения			

Экспликация помещений			
№	Наименование	Площадь, м²	Примечание
1	Помещение 1-1 Разрез 2-2 (Дезинфекция)		
2			
3			
4			
5			
6			

Условные знаки			
Наименование			
Дезинфекционная			
Дверной блок			
Электроплита ЕПК-0,51 СТ			
Электрический водонагреватель			

Ведомость дверных блоков			
Марка	Эскиз	Кол.	Примечание
ДВ 1		1	
ДВ 2		1	
ДВ 3		1	
ДВ 4		1	
ДВ 5		1	
ДВ 6		1	

Дезинфекционная станция			
Дезинфекционная станция (Дезинфекционная станция)			
Разрез 1-1 Разрез 2-2			
Стадия	Лист	Листов	
Р	5	6	
Изм.	Кол.уч.	Лист	№ док.	Подп.	Дата
Разработал					
Проверил					
Н.контр.					
Утв.					
Инженерные системы					
Дезинфекционная станция					
Разрез 1-1 Разрез 2-2					
Стадия	Лист	Листов	
Р	5	6	
Изм.	Кол.уч.	Лист	№ док.	Подп.	Дата
Разработал					
Проверил					
Н.контр.					
Утв.					
Инженерные системы					
Дезинфекционная станция					
Разрез 1-1 Разрез 2-2

საძმაო საფუძლები

კედლების გასუფთავება ძველი ფენისგან	217.33/მ
საინფორმაციო დაფა	10ც.

საძირკვლის საფუძლები

კედლების დაფუძნების ფილა	217.33/მ
გათიბვის სისქე	90.33/მ
ქვიშა თიხამიწა-მუყაოს ფილის მოწყობა	89.23/მ
ქვის მეფენილობა - ფილა	90.33/მ
ლილ საინფორმაციო 20X20 სმ	15ც.
წყლის მილი 20ø	120მრძ/მ.
საკანალიზაციო მილი 50ø	50მრძ/მ.
სვის საზუნგისგან დაცვის მოწყობა ზომით 20X2 სმ	13.2მრძ/მ.

ფორმატი PAPER SIZE		პროექტის № PROJECT #	ფაილის სახელი FILE NAME
A-3			

ვერტიკალური აღნიშვნები

0.000 — იატაკის სუფთა ნიშნული

— ცხელტაროვის საზღვარი

5 — ლერძის ხაზი

1 — ფანჯრის ხაზი

24.6 მ2 — სათავსოს აკვადრატურა

4 — სათავსოს № ექსპლიკაციის მიხედვით

მ ე ნ ი მ ა ნ ი ა ნ ი

მესაკუთრე CLIENT	ბერეგის მაკვის სახლისტერო
პროექტი PROJECT	თუმანიანის მაკვალი ტერიტორიების ერთიანი აღრიცხვა პირნოსტერესიანი ფლობის ობიექტის ორმაგის სერტიფიკატიანი საფუძვლიანის პროექტი
მისამართი ADDRESS	ქალაქი ახალციხე

თანამდებობა	გვარი	ხელმოწერა
პროექტმენეჯერი	სანდრო ხანიშვილი	

ARCHITECTURE

მასშტაბი SCALE	M 1: 100	თარიღი DATE OF ISSUE	10/07/2016
ფაილი DWG.		კორექტირებები REVISIONS	

№	კორექტ. REV.	თარიღი DATE
1		
2		
3		
4		
5		
6		

გოთიერეთების ფურცელი

სტადია STAGE	ნომერი INDEX	ფურცლ.	PAGES
სტადიის პროექტი		1 - 6	6

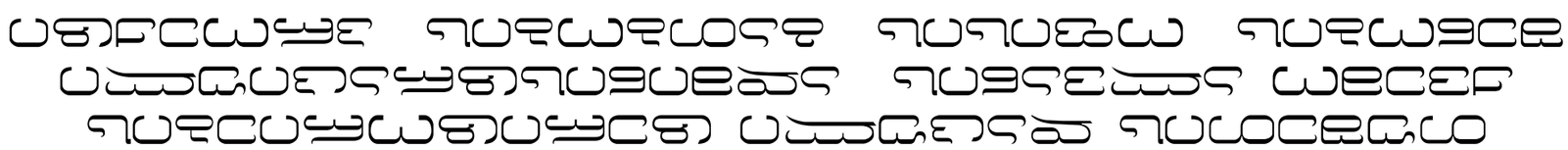

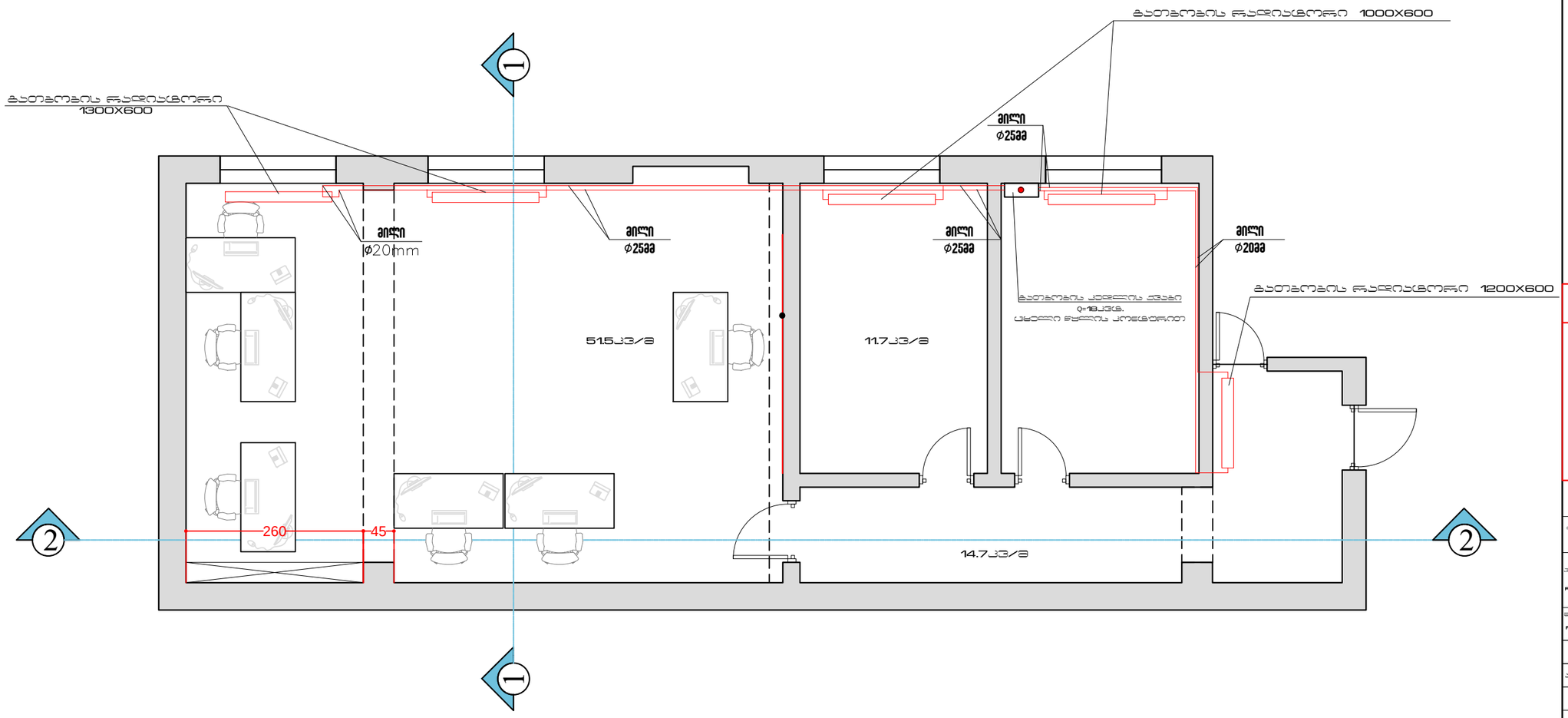

ფორმატი PAPER SIZE		პროექტის № PROJECT #	ფაილის სახელი FILE NAME
A-3			

ვერტიკალური ჭრილებები

0.000 — იატაკის სუფთა ნიშნული

ცხელი/ცივი წყლის სარეგულატორი

5 — ღერძის ფანჯარი

1 — ფრ.ნომრის ფანჯარი

24.6 მ2 — სათავსოს კვადრატული

4 — სათავსოს № ტესტირებადობის მიხედვით

ფიფქიშვილი

დამკვეთი CLIENT	ბერიძის რეგიონს სამინისტრო
პროექტი PROJECT	ოთხფენიანი რეგიონული ბერძნულ-ბიზანტიური ფიფქის ეროვნული სასტუმროს სამოქალაქო სამოქმედო
მისამართი ADDRESS	ქუთაისი ბერეთი

თანამდებობა	ტანი	ხელმოწერა
არქიტექტორი	ს.ფიფქიშვილი	

ARCHITECTURE

მასშტაბი SCALE	M 1: 100	თარიღი DATE OF ISSUE	01.07.2016
ნახაზი DWG.			

	№	კორექტ. REV.	თარიღი DATE
	1		
	2		
	3		
	4		
	5		
	6		

კორექტირებები REVISIONS

ტექნიკური STAGE	ნომრული INDEX	ფურცელი	PAGES
		5 - 3	13