ბოძი 5-2 მ 1:50

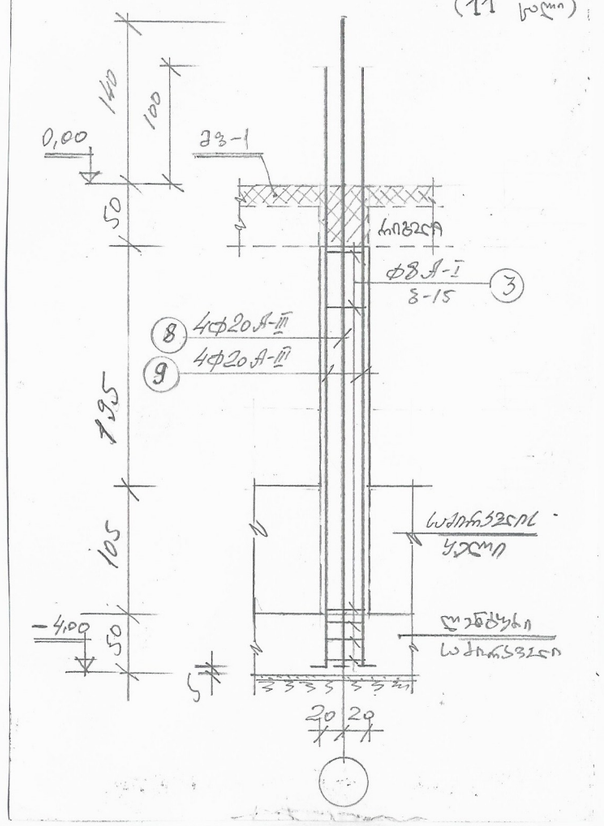

ბოძი 5-3 მ 1:50

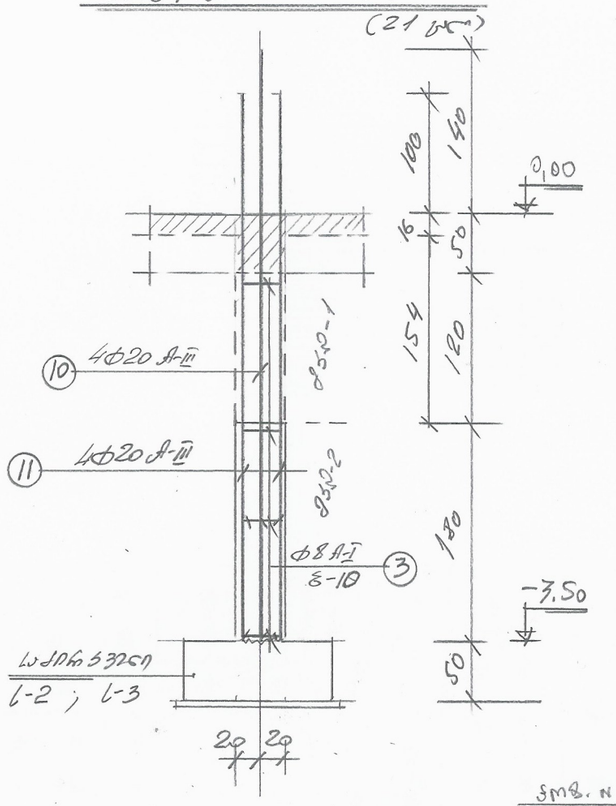

ᲒᲐᲛᲐᲠᲗᲣᲚᲘ ᲠᲔᲑᲠᲘᲡ ᲡᲐᲠᲔᲙᲚᲘᲡᲘ

ᲜᲝᲛᲔᲠᲘ N	Φ, მმ	L, მ	n, ცალი	Ln, მ	Φ მმ	ΣLn, მ	1 კგ.-ის მ. ფასი	ᲤᲐᲡᲘ, ᲚᲐ A-I	ᲤᲐᲡᲘ, ᲚᲐ A-III	ᲑᲔᲢᲝᲜᲘᲡ B-25, მ³
ᲑᲝᲫᲘ 5-2 (11 ᲪᲐᲚᲘ)										
8	20 A-III	555	4	22,2	8 A-I	35,65	0,395	14,1	—	0,5
9	20 A-III	515	4	20,6	20 A-III	42,80	2,466	—	105,5	
3	8 A-I	155	23	35,65						
					Σ			14,1	105,5	0,5
					n=11			155,0	1161,0	5,5
ᲑᲝᲫᲘ 5-3 (21 ᲪᲐᲚᲘ)										
10	20 A-III	490	4	19,6	8 A-I	46,5	0,395	18,4	—	0,5
11	20 A-III	450	4	18,0	20 A-III	37,6	2,466	—	93,0	
3	8 A-I	155	30	46,5						
					Σ			18,4	93,0	0,5
					n=21			386,0	1953,0	10,5
ᲐᲛᲝᲜᲐᲠᲗᲘᲡᲬᲚᲘᲜᲘ ᲑᲐᲠᲯᲘᲗᲘ ᲓᲐᲜᲐᲚᲘ ᲓᲐᲜ-1 ᲓᲐ ᲓᲐᲜ-2										
12	14 A-III	—	—	1075,0	8 A-I	3133,0	0,395	1238,0	—	40,6
13	10 A-III	—	—	320,0	10 A-III	615,0	0,617	—	380,0	
14	8 A-I	150	1152	1728,0	14 A-III	1075,0	1,208	—	1300,0	
15	8 A-I	250	470	1175,0						
16	10 A-III	275	107	295,0						
17	8 A-I	40	575	230,0						
								1238,0	1680,0	40,6

ᲓᲐᲜ-1

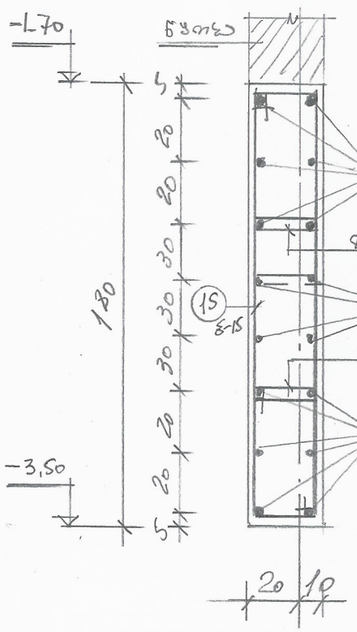

ᲓᲐᲜ-2

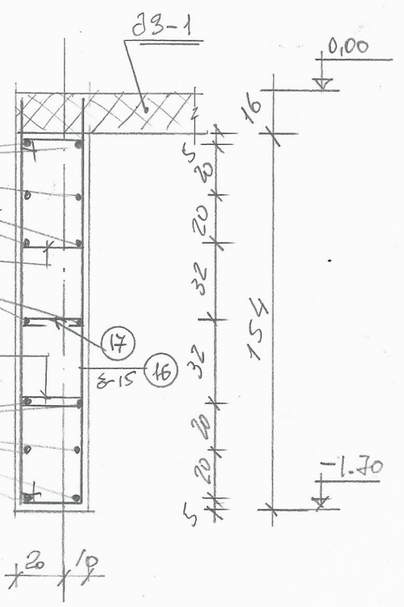

ᲬᲝᲛᲒ. N 14

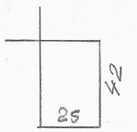

ᲬᲝᲛᲒ. N 15

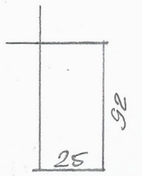

ᲬᲝᲛᲒ. N 16

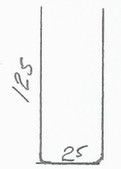

ᲬᲝᲛᲒ. N 17

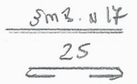

ᲨᲔᲜᲘᲨᲕᲜᲔᲑᲘ

1. ბოლოები 5-3 დანაკეთებულ მოთავსებულ ᲬᲧᲚᲘᲗ ᲕᲘᲠᲔᲑᲐᲜ
2. ᲑᲐᲯᲘᲗᲘᲡ ᲫᲘᲠᲘᲗᲐᲕᲘ ᲐᲠᲛᲐᲢᲣᲠᲘᲡ ᲬᲝᲛᲒ. N 12 ᲓᲐ N 13 ᲛᲘᲮᲔᲚᲘᲗ ᲓᲐᲛᲐᲒᲠᲔᲑᲣᲚᲘᲐ

პროექტის ნაწილი: პონსტრუქციული ნაწილი		
დირექტორი	გ.ჯვირიანაშვილი	
პონსტრუქტორი	თ. დუალიშვილი	
დამამზადა	ვ.მესხიშვილი	
შემამოწმა	დ. მაჩარაშვილი	

ობიექტის დასახელება: საბავშვო ბაღი-ბაღი 4 ჯგუფზე

ობიექტის მისამართი: სოფელი ნიროკანი

შენიშვნა		ფურცლის №	5-7

godako2 შპს "ᲒᲝᲓᲐᲙᲝ2"
საიდენტიფიკაციო კოდი 405095846
საკორესპონდენციო მისამართი: თბილისი, ᲗᲣᲛᲐᲜᲘᲨᲕᲘᲚᲘᲡ Ქ №60
ელექტრონული ფოსტა godaco@mail.ru
ტელ 5 92 90 30 22

ჩამოვლილ ელემენტის მარკა	ერთი ელემენტის დარეტვაზე, სმ	რაოდ.
რ-3	310	6
რ-4	400	5
რ-5	500	8
რ-6	600	37
ტრ-1	130	4

კონსტრუქციული ნაწილი

რიგელების განლაგება ±0,00 იატაკზე

მ 1:150

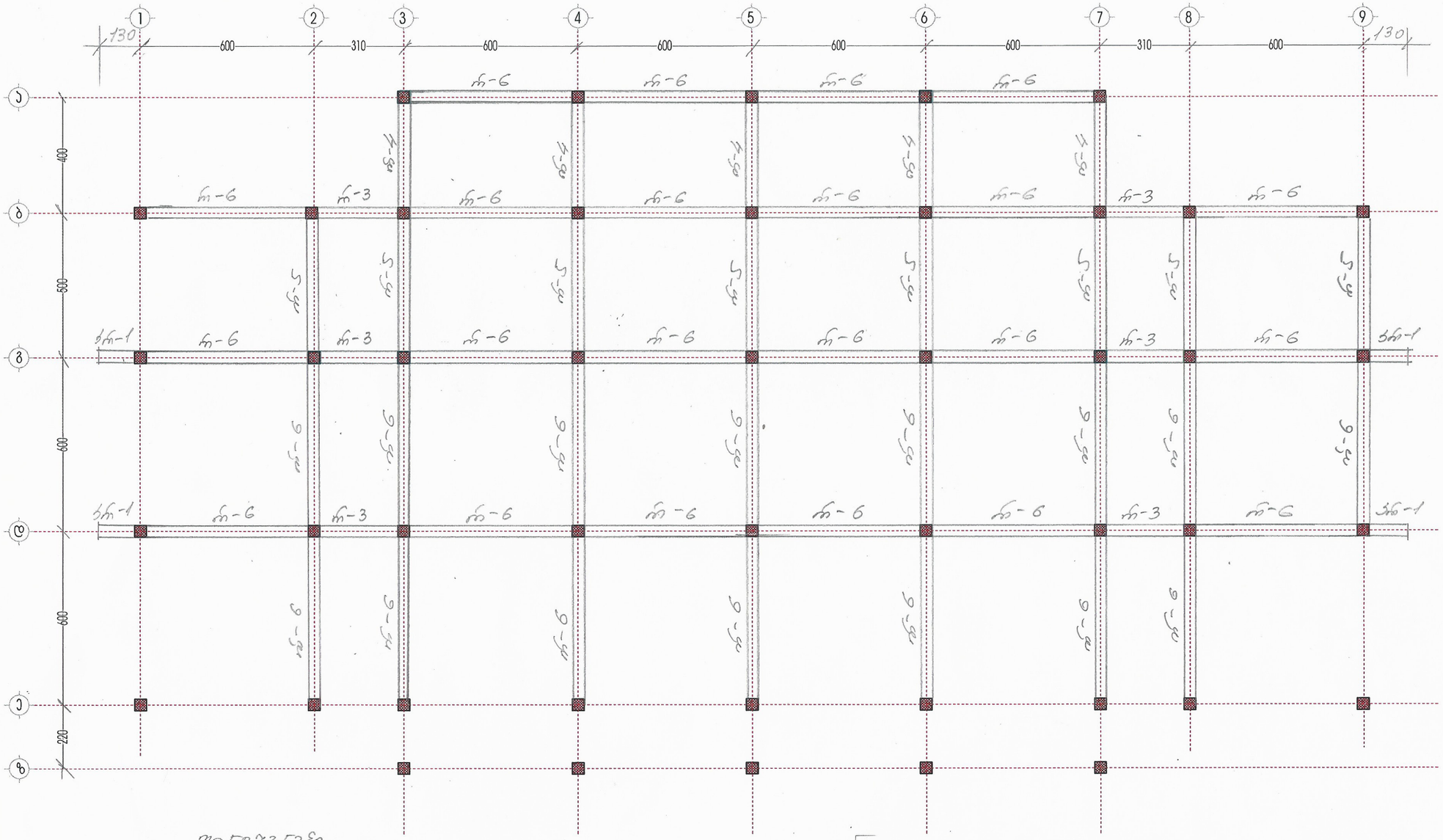

შენიშვნები

1. რიგელების არმირების ჩასმა იხ. ფურცელ 5-10

კონსტრუქციული ნაწილი		
დირექტორი	გ.ჯიბინაშვილი	
კონსტრუქტორი	თ.დეკანოზიშვილი	
დამამუშავა	თ.დეკანოზიშვ�vილი	
შეამოწმა	დ. მახარობლიძე	

ობიექტის დასახელება: საბავშვო ბაღი-ბალი 4 ჯგუფზე

ობიექტის მისამართი: სოფელი ნაროვანი

ფასადი	ფურცლის №	5-8

godako2 — მენეჯერული
მპს "ფოლკონ"
საიდენტიფიკაციო კოდი 405095846
საკარიერული თბილისი
თბილისი ნათელარეშვილის ქ №60
ელექტრონული ფოსტა godaco@mail.ru
ტელ 5 92 90 30 22

ჩარჩოების მარკა	მათი სიგრძე სმ	რაოდენობა
ჩ-2	220	5
ჩ-3	310	8
ჩ-4	400	5
ჩ-5	500	9
ჩ-6	600	42
3ჩ-1	130	4

კონსტრუქციული ნაწილი

ჩარჩოებიანი მონოლითური 3,18 ნიშნულზე

მ 1:150

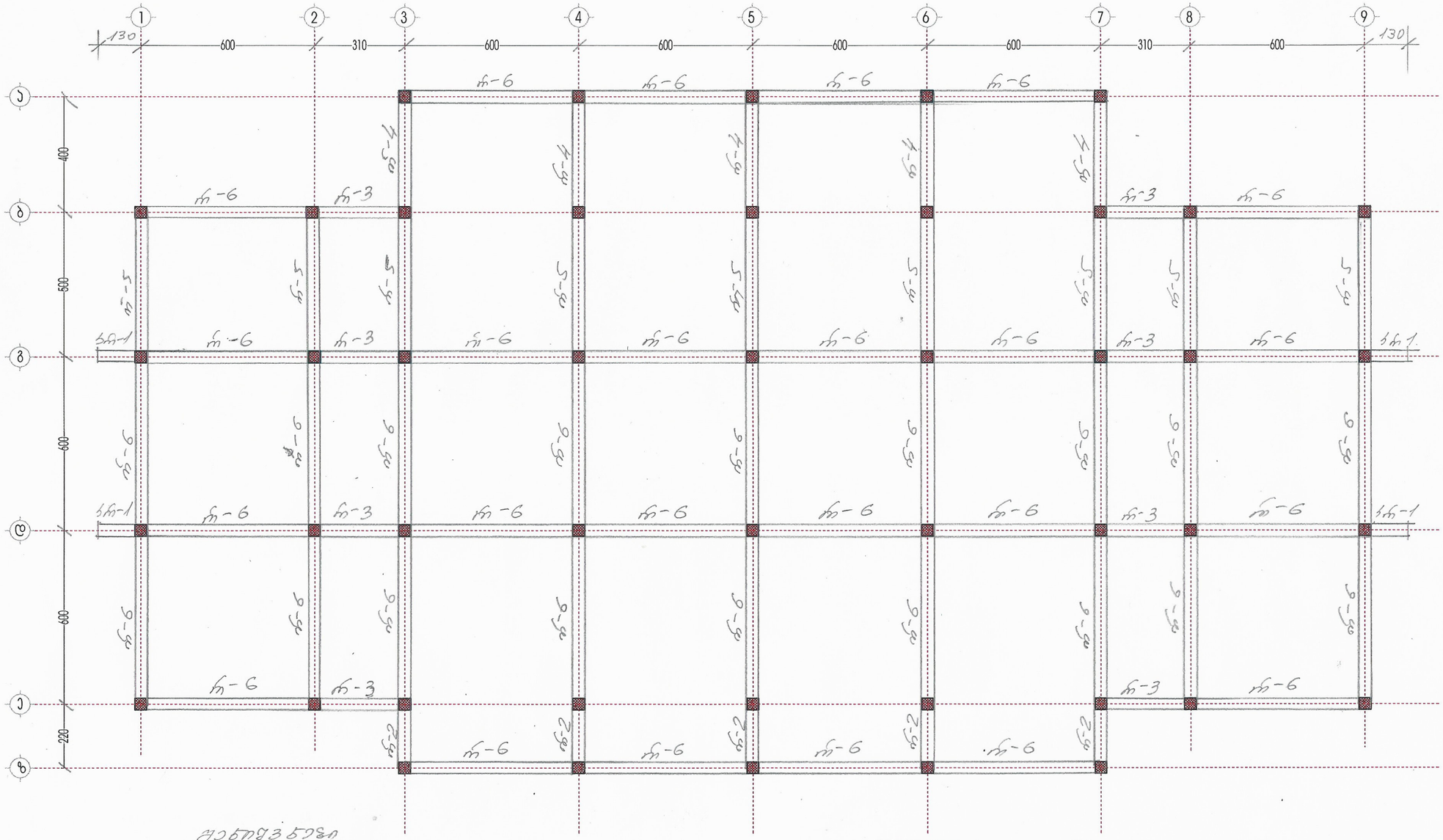

ყურადღებები

1. ჩარჩოების არმირებისა ლაბა იხ. ფურცელი 5-10

კონსტრუქციული ნაწილი		
დირექტორი	ბ.ჯავიანიშვილი	
კონსტრუქტორი	თ.დავანკოჩიშვილი	
დაამუშავა	თ.დავანკოჩიშვილი	
შეამოწმა	დ. მაჭარიშვილიძე	

ობიექტის დასახელება: საბავშვო ბაღა-ბალი 4 ჯგუფზე

ობიექტის მისამართი: სოფელი წეროვანი

მასალის		ფურცლის №	5-9

godako2
შპს "შოდაკო2"
საიდენტიფიკაციო კოდი 405095846
საქართველო თბილისი
თაბახ ნაფარეულის 3 №60
ელექტრონული ფოსტა godaco@mail.ru
ტელ 5 92 90 30 22