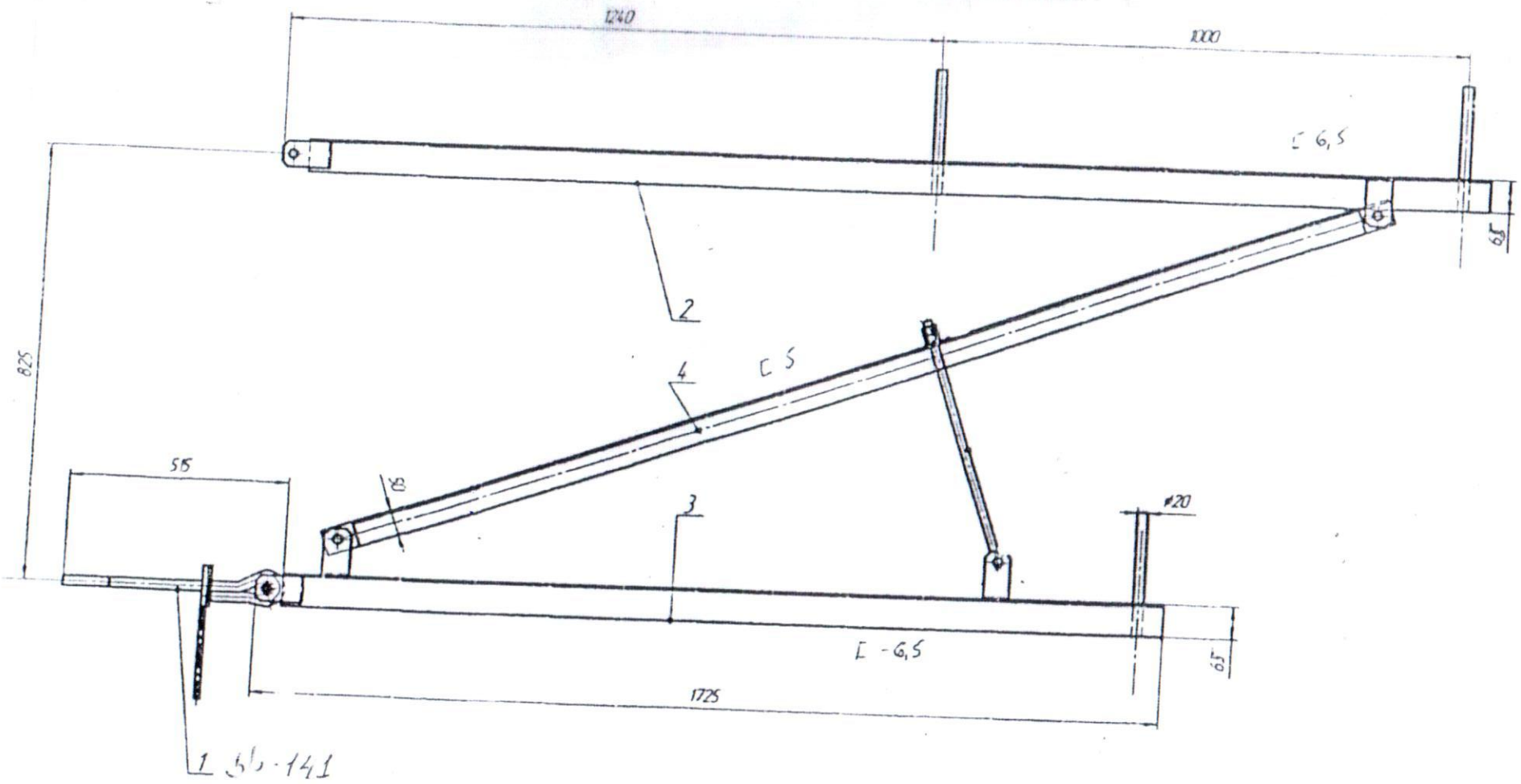

Схема бомбодержателя