ტიპი 1-1

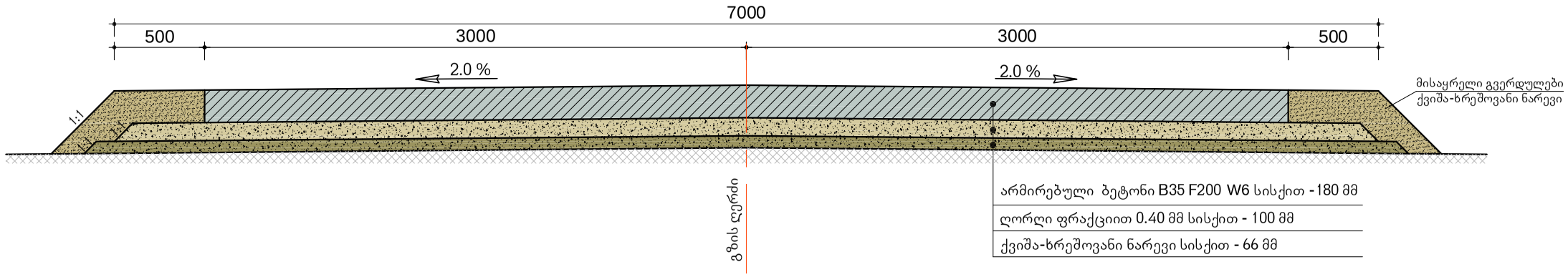

ტიპი 2-2

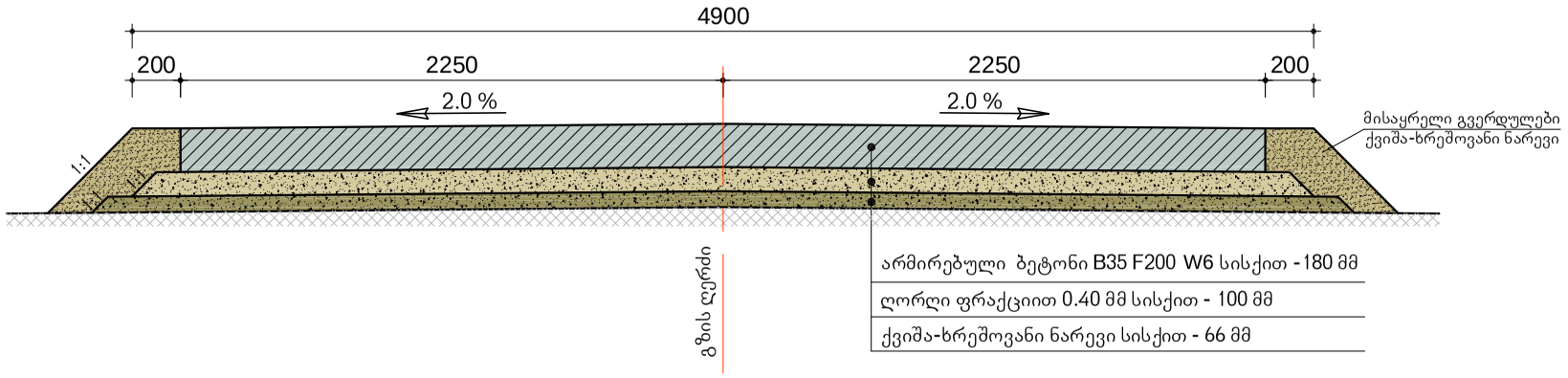

ბრძივი ნაკერის დაარმატურება

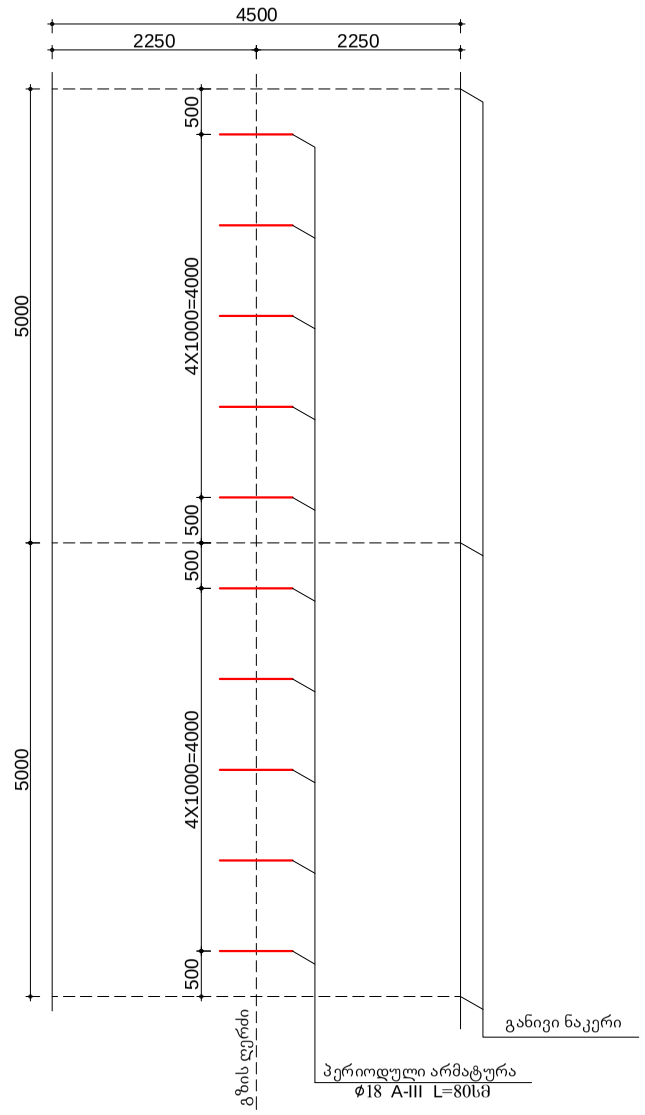

ბეტონის ბორდურის ესკიზი

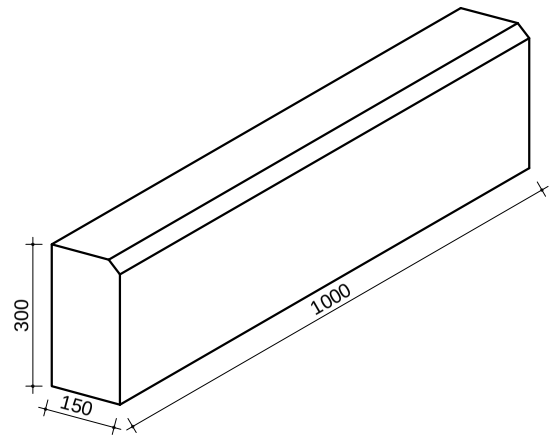

ჭრილი 1-1

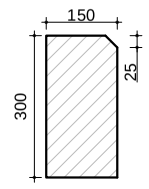

ბეტონის საფარის დაარმატურება

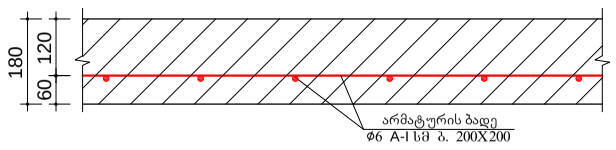

დამკვეთი Customer	მესტიის მუნიციპალიტეტი Mestia Municipality	პროექტის დასახელება Project Name	ხაიში-საგერგიო-ჭუბერის საავტომობილო გზის რეაბილიტაციის მუშა პროექტი Xaishi-Sagergilo-Whuberi's road improvement project	კონსულტანტი Consultant	შ.პ.ს. "გეომეფი" L.T.D. "GEOMAP"	ID. 215149177 ქ. თბილისი, შარტავას ქ.№35/37 ტელ: 599 72 55 77 ქ. სენაკი, რუსთაველის ქ.№227 ტელ: 591 16 30 16, 790 99 19 29 ელ. ფოსტა: info@geomap.ge Shartava Str. #35/37, Tbilisi, Georgia Tel: 599 72 55 77 Rustaveli Str. #227, Senaki, Georgia Tel: 591 16 30 16, 790 99 19 29 Email: info@geomap.ge	დირექტორი Manager	დ. კვარაცხელია D. Kvaratskhelia	დამტკიცა Approved		დასახელება Title	საგზაო სამოსის კონსტრუქცია The construction of the road surface	ნახაზის ორიგინალური ზომა A3(420x297) Original Drawing Size A3(420x297)
							პრ. მენეჯერი Pr. Manager	მ. ჩიქოვანი M. Chiqovani					მასშტაბი Scale 1:25
							დააპროექტა Designed	გ. ბერაია G. Beraia					ნახაზი № Drawing # CR-001