П-1 Пк 0+0.0　　П-2 Пк 0+1.0　　П-3 Пк 0+37.6

ჰორიზონტალური მასშტაბი 1:100
ვერტიკალური მასშტაბი 1:100

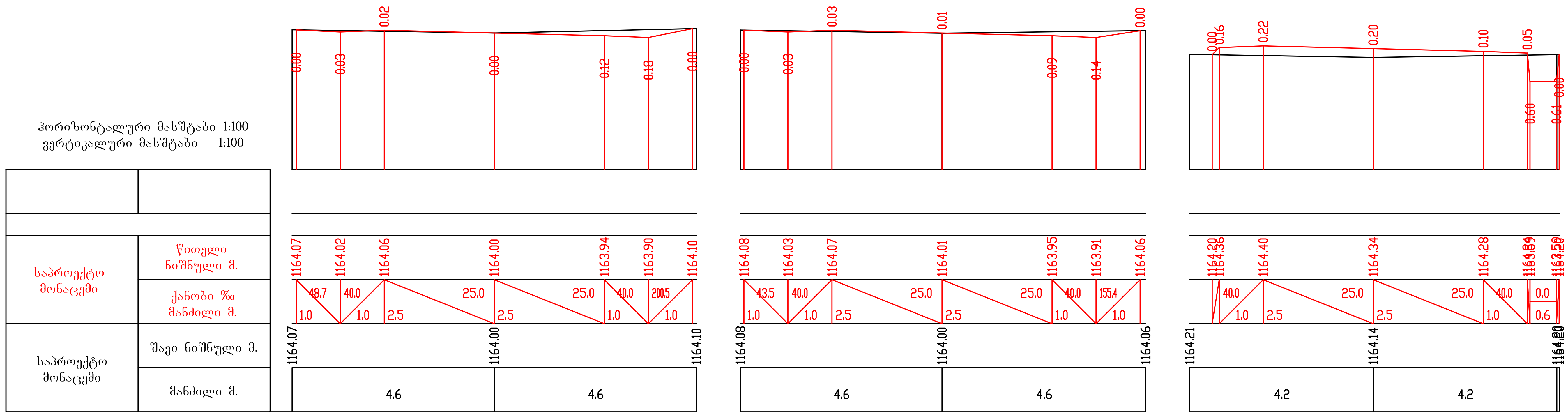

П-4 Пк 0+80.5

ჰორიზონტალური მასშტაბი 1:100
ვერტიკალური მასშტაბი 1:100

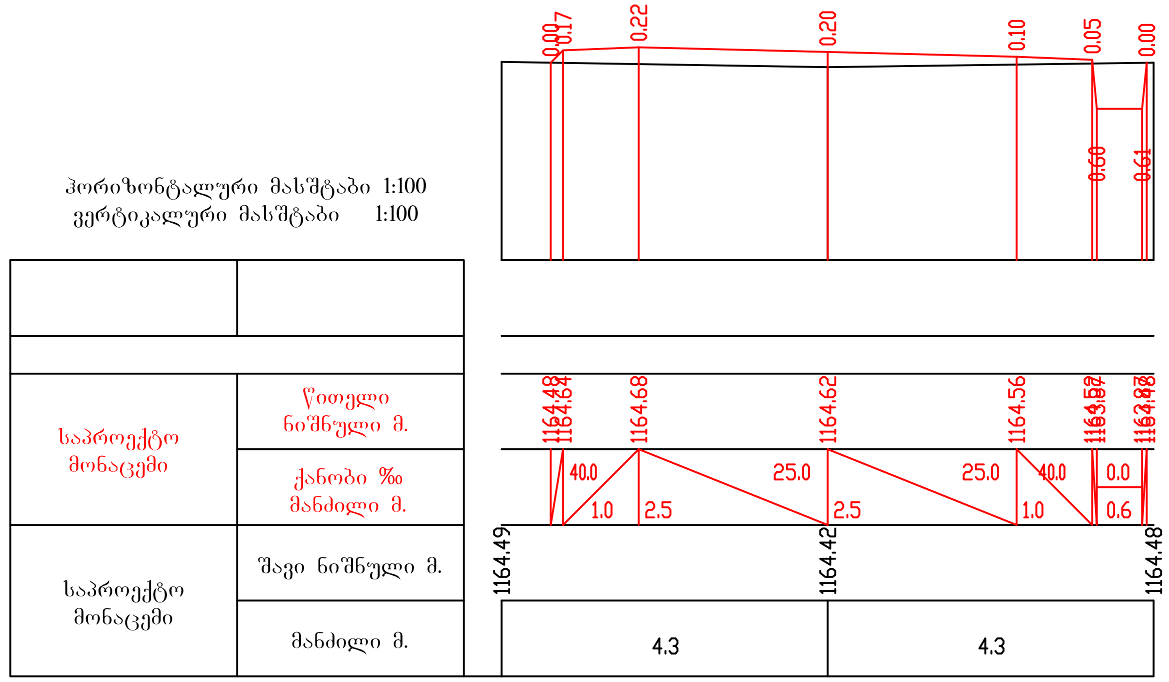

ქალაქ თეთრიწყაროში გორგასლის ქუჩის მოასფალტების სამუშაოები			
	სტადია	ფურცელი	ფურცლები
	ს.დ.	7	7
განივი პროფილები პკ0+00 - პკ5+76.1	შ.პ.ს "გზამკვლევი 2001" 2014 წელი		

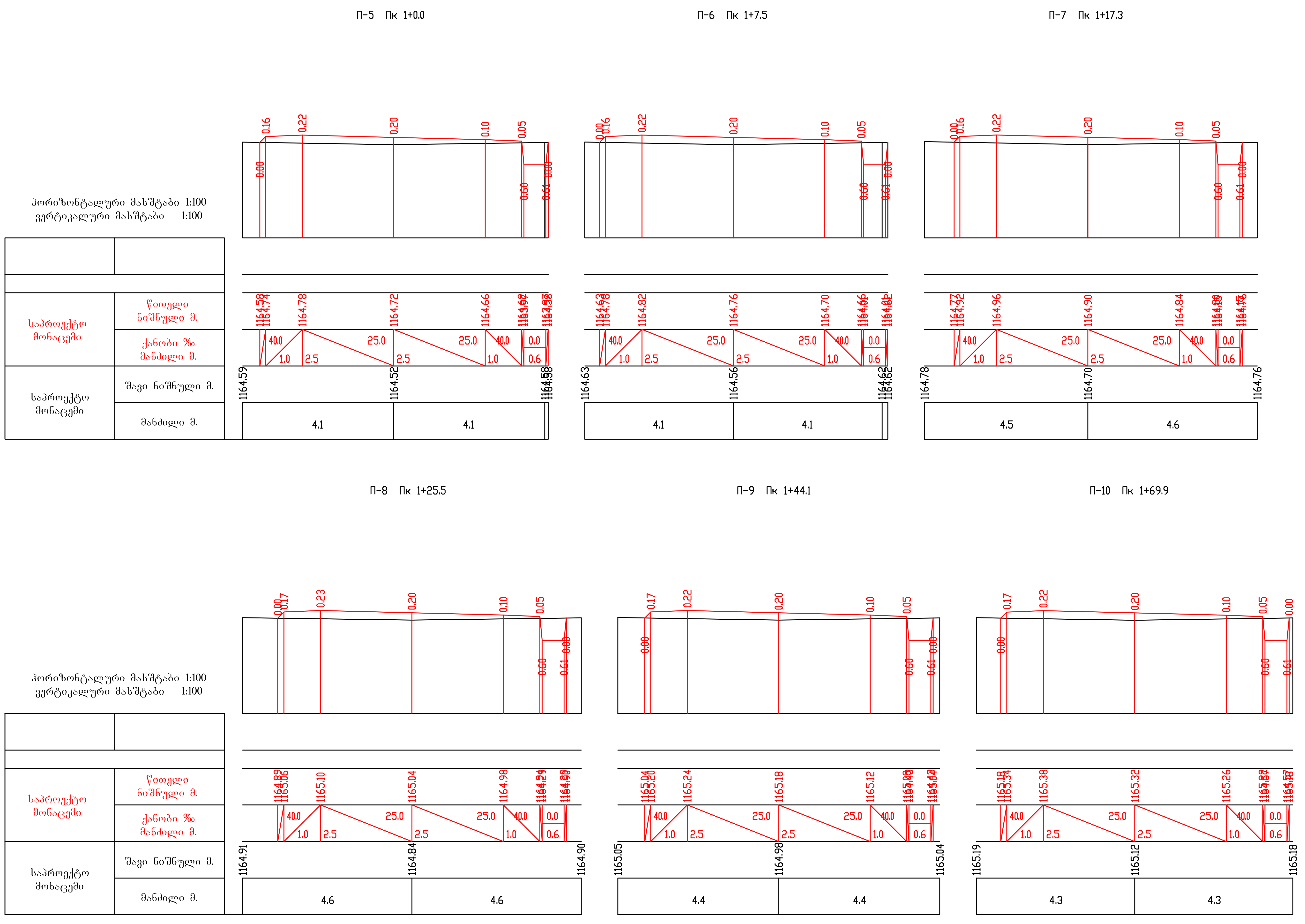
П-5 Пк 1+0.0
П-6 Пк 1+7.5
П-7 Пк 1+17.3
ჰორიზონტალური მასშტაბი 1:100
ვერტიკალური მასშტაბი 1:100
საპროექტო მონაცემი
წითელი ნიშნული მ.
ქანობი ‰ მანძილი მ.
საპროექტო მონაცემი
შავი ნიშნული მ.
მანძილი მ.
1164.59
1164.52
1164.63
1164.56
1164.78
1164.70
1164.76
4.1
4.1
4.1
4.1
4.5
4.6
П-8 Пк 1+25.5
П-9 Пк 1+44.1
П-10 Пк 1+69.9
ჰორიზონტალური მასშტაბი 1:100
ვერტიკალური მასშტაბი 1:100
საპროექტო მონაცემი
წითელი ნიშნული მ.
ქანობი ‰ მანძილი მ.
საპროექტო მონაცემი
შავი ნიშნული მ.
მანძილი მ.
1164.91
1164.84
1164.90
1165.05
1164.98
1165.04
1165.19
1165.12
1165.18
4.6
4.6
4.4
4.4
4.3
4.3

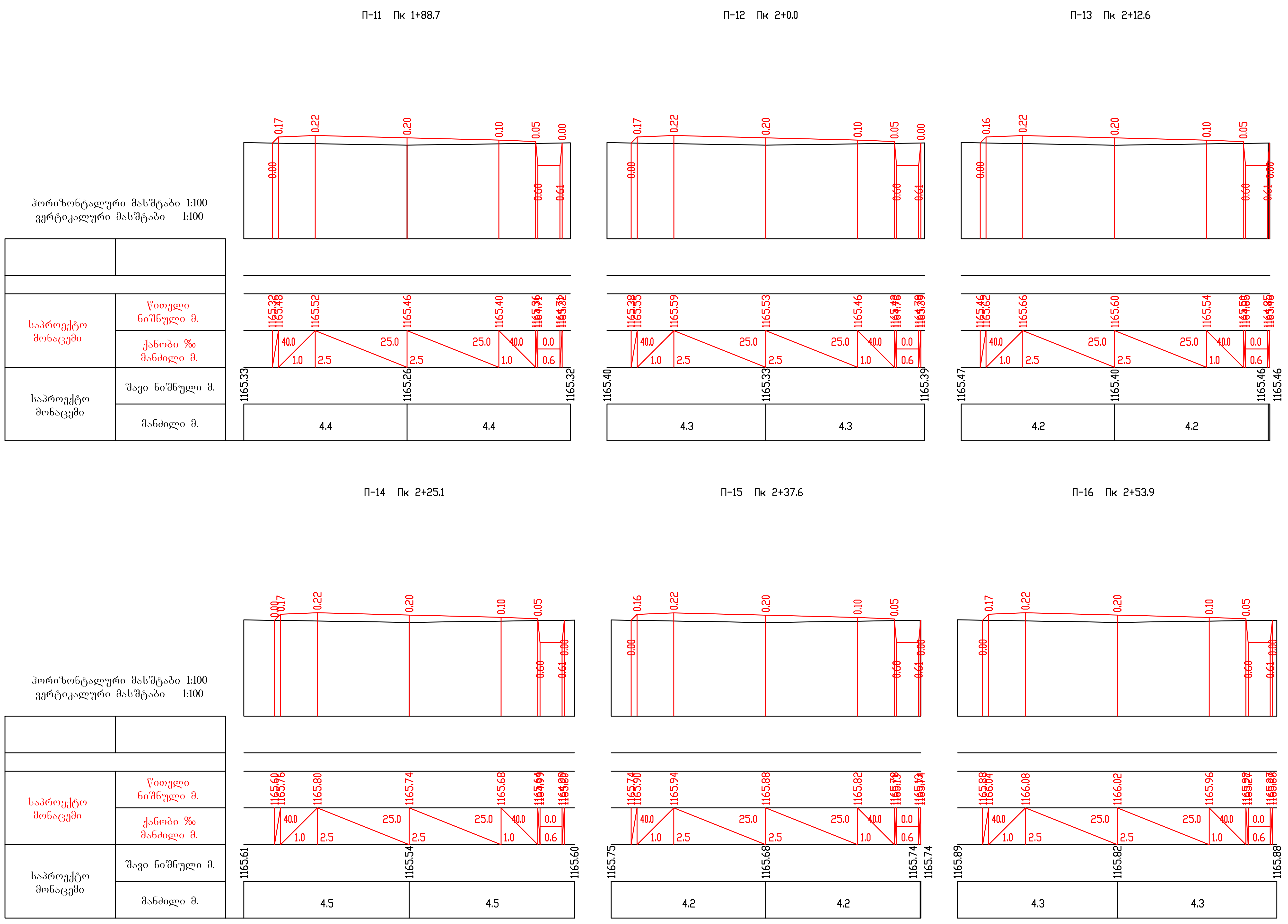
П-11 Пк 1+88.7
П-12 Пк 2+0.0
П-13 Пк 2+12.6
П-14 Пк 2+25.1
П-15 Пк 2+37.6
П-16 Пк 2+53.9
ჰორიზონტალური მასშტაბი 1:100
ვერტიკალური მასშტაბი 1:100
საპროექტო მონაცემი
წითელი ნიშნული მ.
ქანობი ‰ მანძილი მ.
საპროექტო მონაცემი
შავი ნიშნული მ.
მანძილი მ.
1165.33
1165.26
1165.32
4.4
4.4
1165.40
1165.33
1165.39
4.3
4.3
1165.47
1165.40
1165.46
4.2
4.2
1165.61
1165.54
1165.60
4.5
4.5
1165.75
1165.68
1165.74
4.2
4.2
1165.89
1165.82
1165.88
4.3
4.3

ფურც. 3

ჰორიზონტალური მასშტაბი 1:100
ვერტიკალური მასშტაბი 1:100

საპროექტო მონაცემი	წითელი ნიშნული მ.
	ქანობი ‰ მანძილი მ.
საპროექტო მონაცემი	შავი ნიშნული მ.
	მანძილი მ.

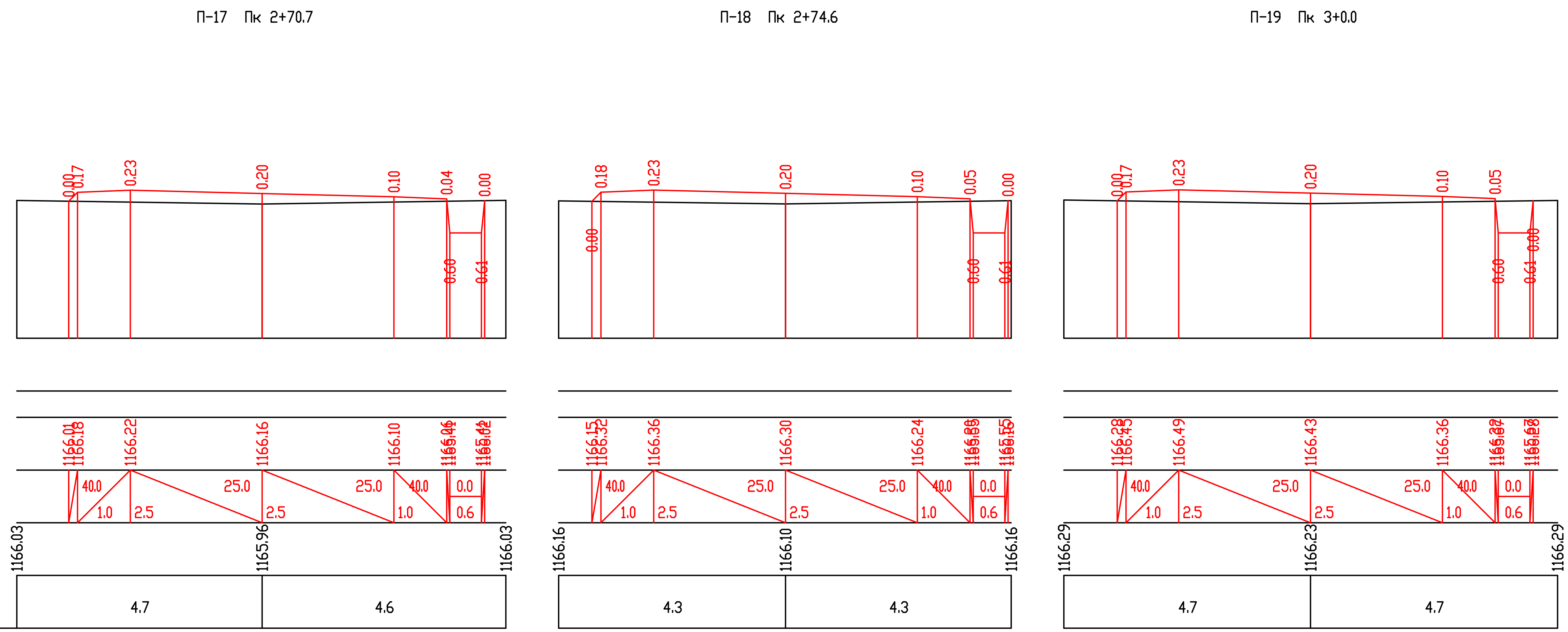

ჰორიზონტალური მასშტაბი 1:100
ვერტიკალური მასშტაბი 1:100

საპროექტო მონაცემი	წითელი ნიშნული მ.
	ქანობი ‰ მანძილი მ.
საპროექტო მონაცემი	შავი ნიშნული მ.
	მანძილი მ.

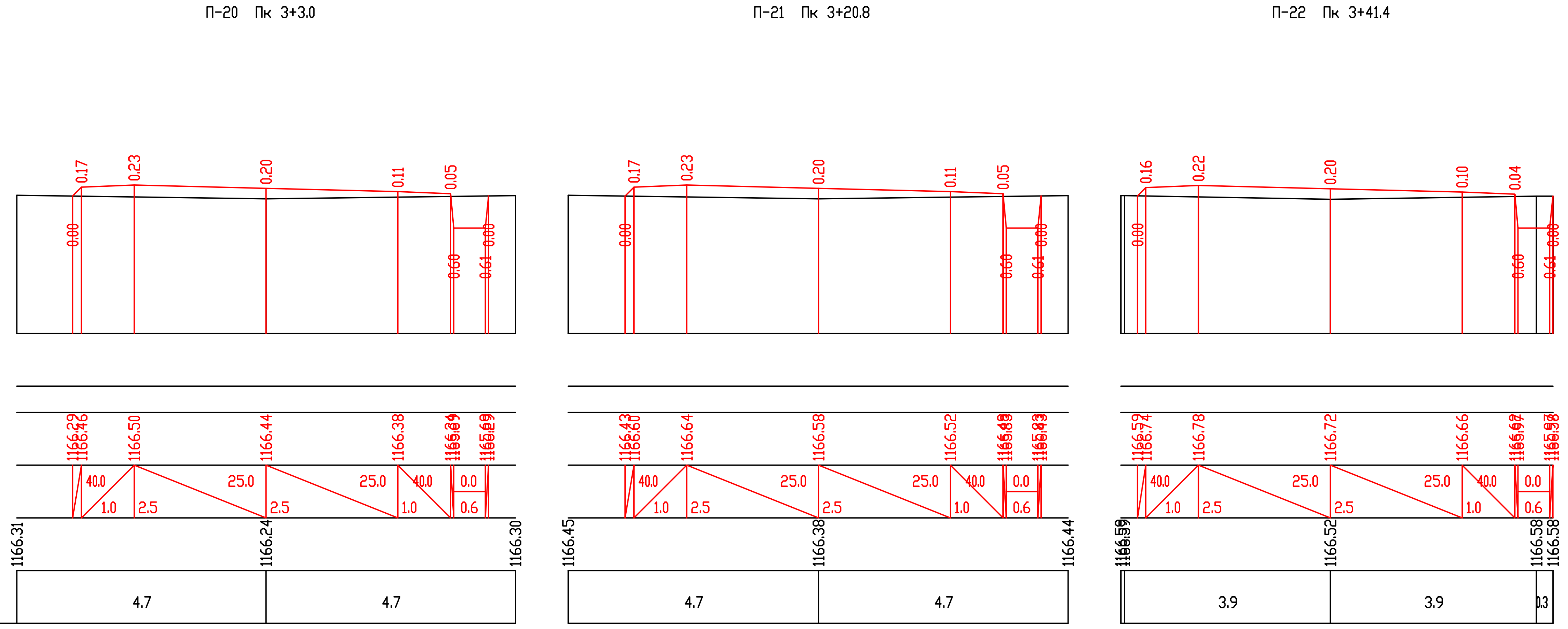

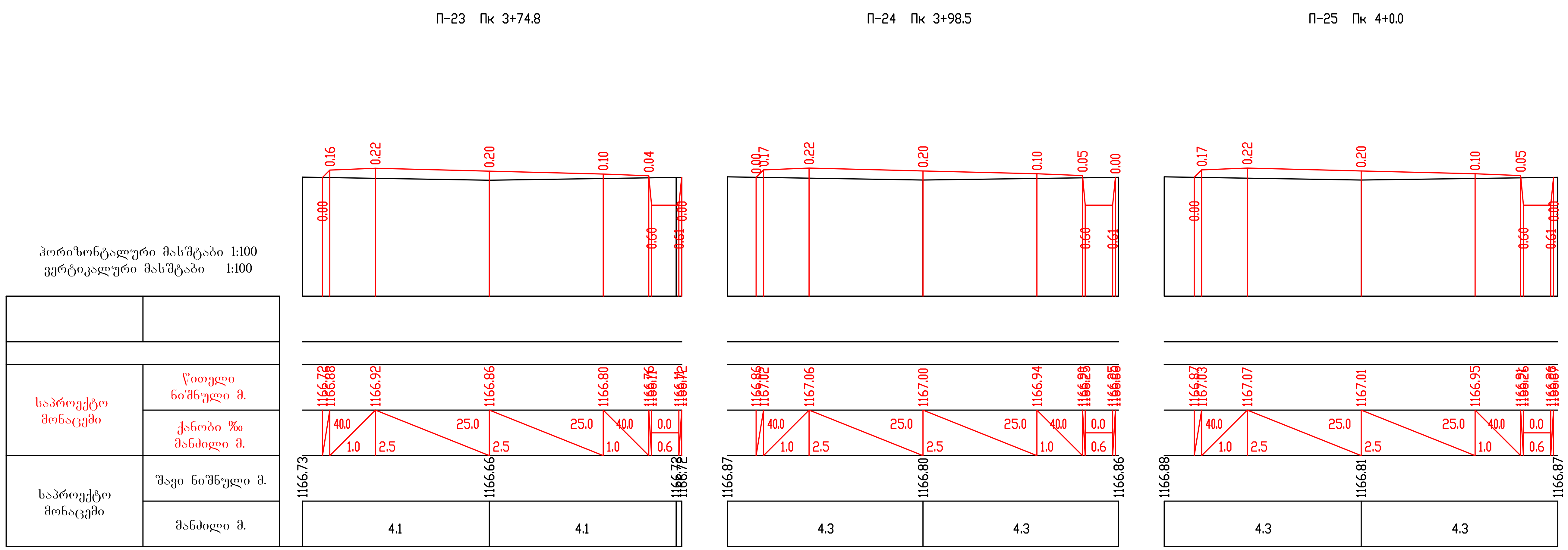
П-23 Пк 3+74.8
П-24 Пк 3+98.5
П-25 Пк 4+0.0
ჰორიზონტალური მასშტაბი 1:100
ვერტიკალური მასშტაბი 1:100
საპროექტო მონაცემი
წითელი ნიშნული მ.
ქანობი ‰ მანძილი მ.
საპროექტო მონაცემი
შავი ნიშნული მ.
მანძილი მ.
1166.73
1166.66
1166.87
1166.80
1166.86
1166.88
1166.81
1166.87
1166.92
1166.86
1166.80
1167.06
1167.00
1166.94
1167.07
1167.01
1166.95
4.1
4.1
4.3
4.3
4.3
4.3

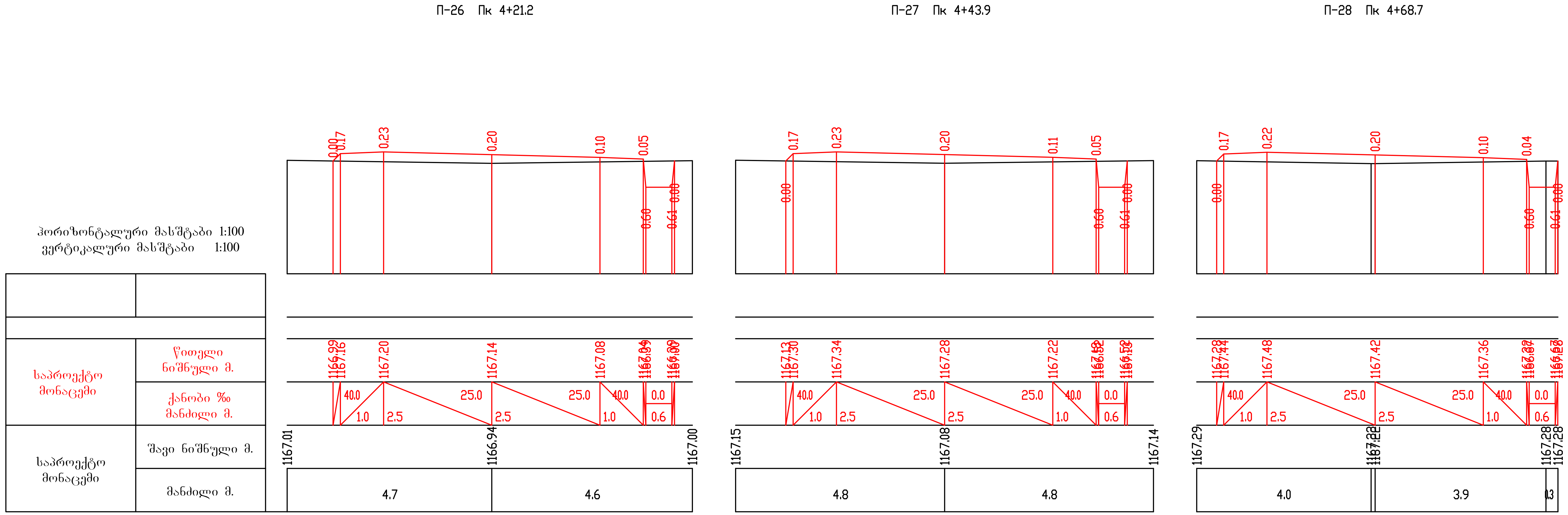
П-26 Пк 4+21.2
П-27 Пк 4+43.9
П-28 Пк 4+68.7
ჰორიზონტალური მასშტაბი 1:100
ვერტიკალური მასშტაბი 1:100
საპროექტო მონაცემი
წითელი ნიშნული მ.
ქანობი ‰ მანძილი მ.
საპროექტო მონაცემი
შავი ნიშნული მ.
მანძილი მ.
1167.01
1166.94
1167.00
1167.15
1167.08
1167.14
1167.29
1167.28
1167.20
1167.14
1167.08
1167.34
1167.28
1167.22
1167.48
1167.42
1167.36
4.7
4.6
4.8
4.8
4.0
3.9

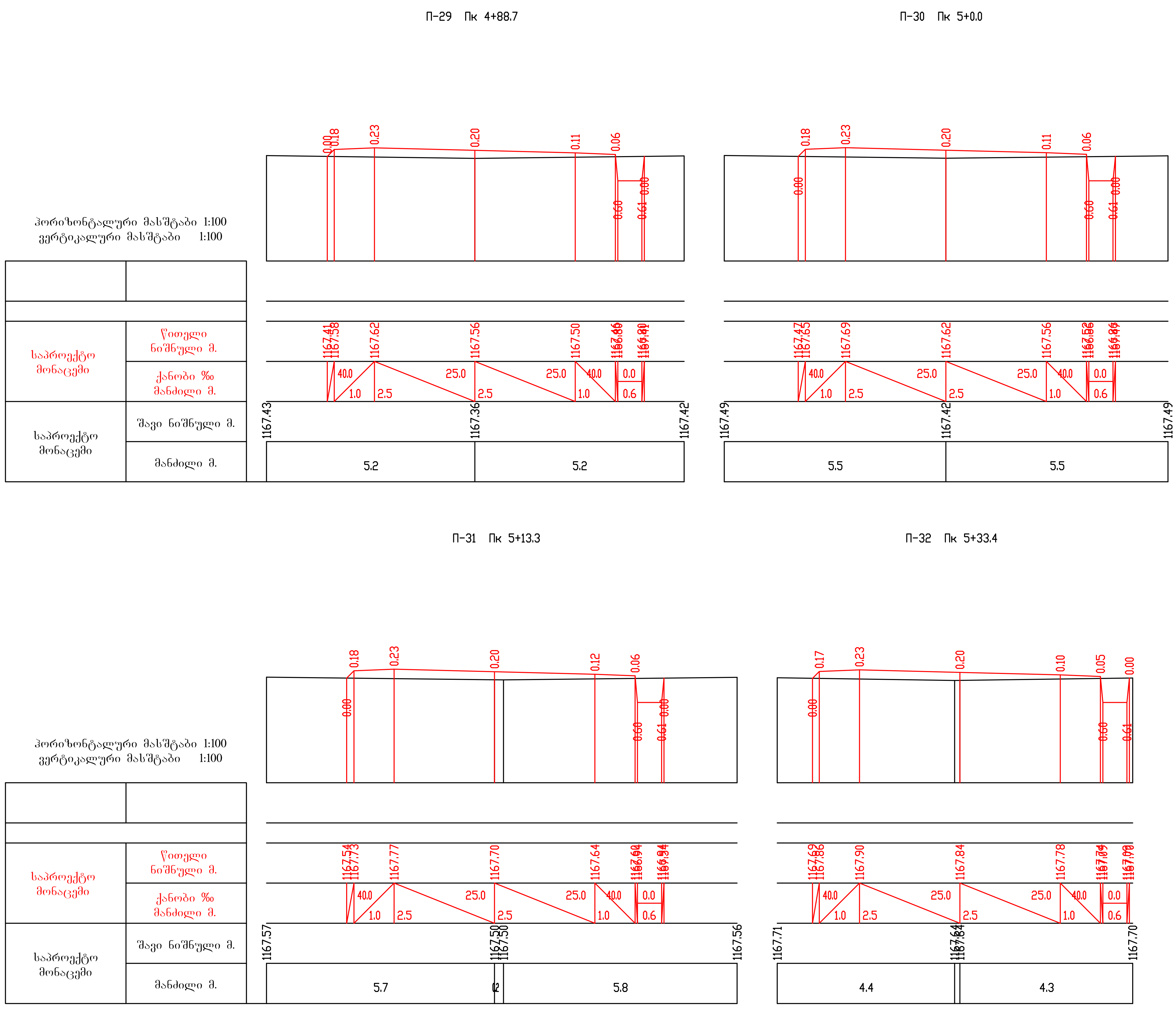
П-29 Пк 4+88.7
П-30 Пк 5+0.0
П-31 Пк 5+13.3
П-32 Пк 5+33.4
ჰორიზონტალური მასშტაბი 1:100
ვერტიკალური მასშტაბი 1:100
საპროექტო მონაცემი
წითელი ნიშნული მ.
ქანობი ‰
მანძილი მ.
საპროექტო მონაცემი
შავი ნიშნული მ.
მანძილი მ.

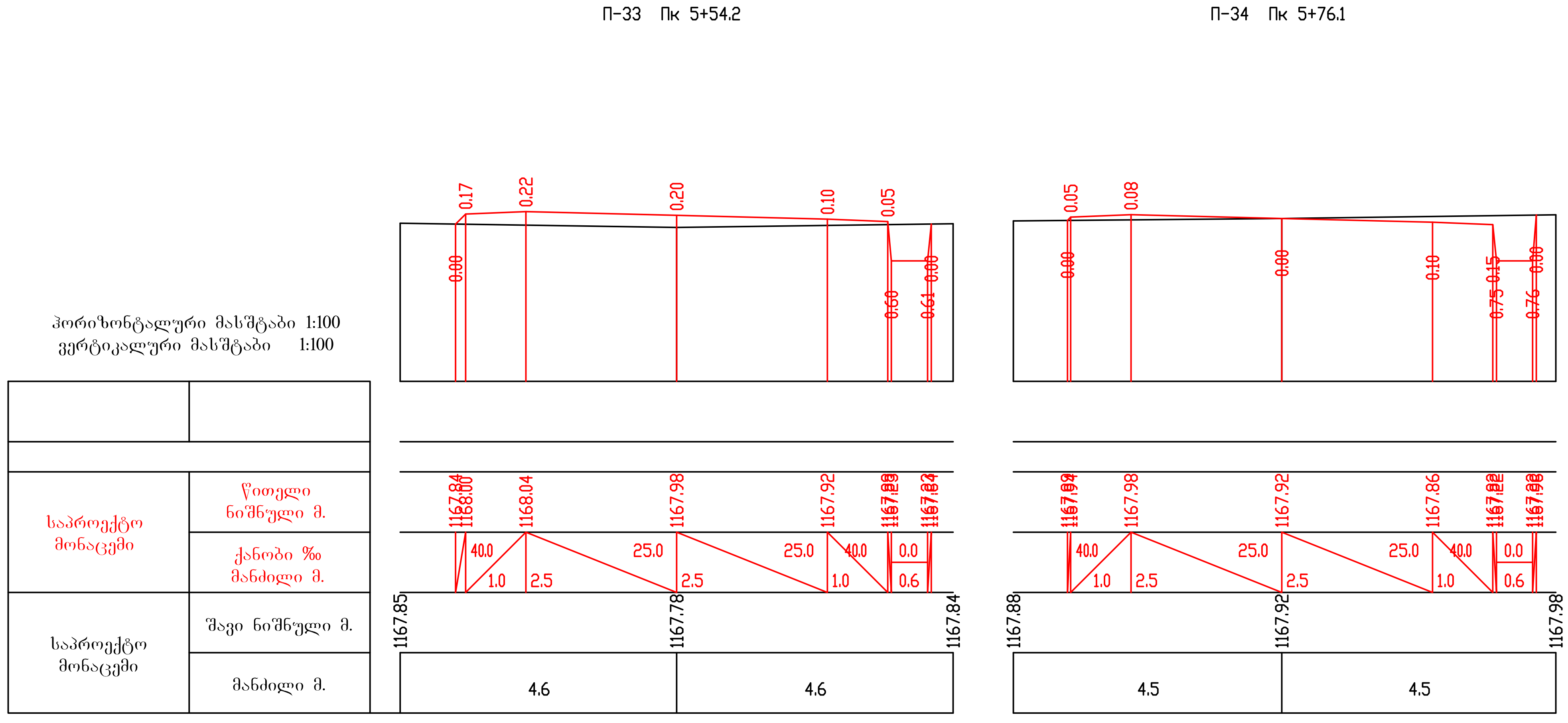
П-33 Пк 5+54.2
П-34 Пк 5+76.1
ჰორიზონტალური მასშტაბი 1:100
ვერტიკალური მასშტაბი 1:100
საპროექტო მონაცემი
წითელი ნიშნული მ.
ქანობი ‰ მანძილი მ.
საპროექტო მონაცემი
შავი ნიშნული მ.
მანძილი მ.
0.17
0.22
0.20
0.10
0.05
1168.04
1167.98
1167.92
40.0
25.0
1.0
2.5
0.0
0.6
1167.85
1167.78
1167.84
4.6
0.08
1167.86
1167.88
1167.92
1167.98
4.5

PRODUCED BY AN AUTODESK EDUCATIONAL PRODUCT

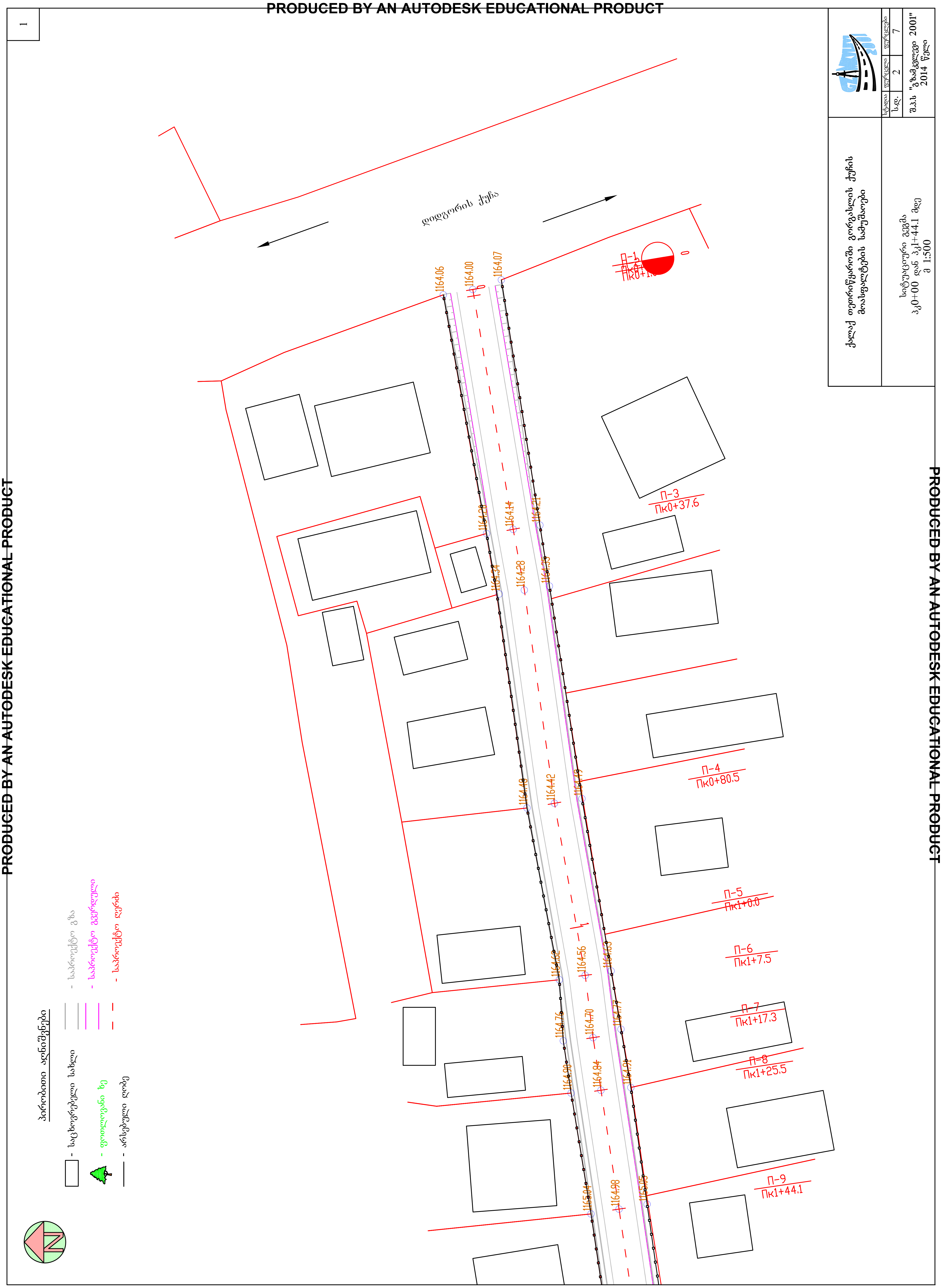

PRODUCED BY AN AUTODESK EDUCATIONAL PRODUCT

PRODUCED BY AN AUTODESK EDUCATIONAL PRODUCT

PRODUCED BY AN AUTODESK EDUCATIONAL PRODUCT

PRODUCED BY AN AUTODESK EDUCATIONAL PRODUCT

პირობითი აღნიშვნები

- საცხოვრებელი სახლი
- ფოთლოვანი ხე
- არსებული ღობე
- საპროექტო გზა
- საპროექტო გვერდული
- საპროექტო ღერძი

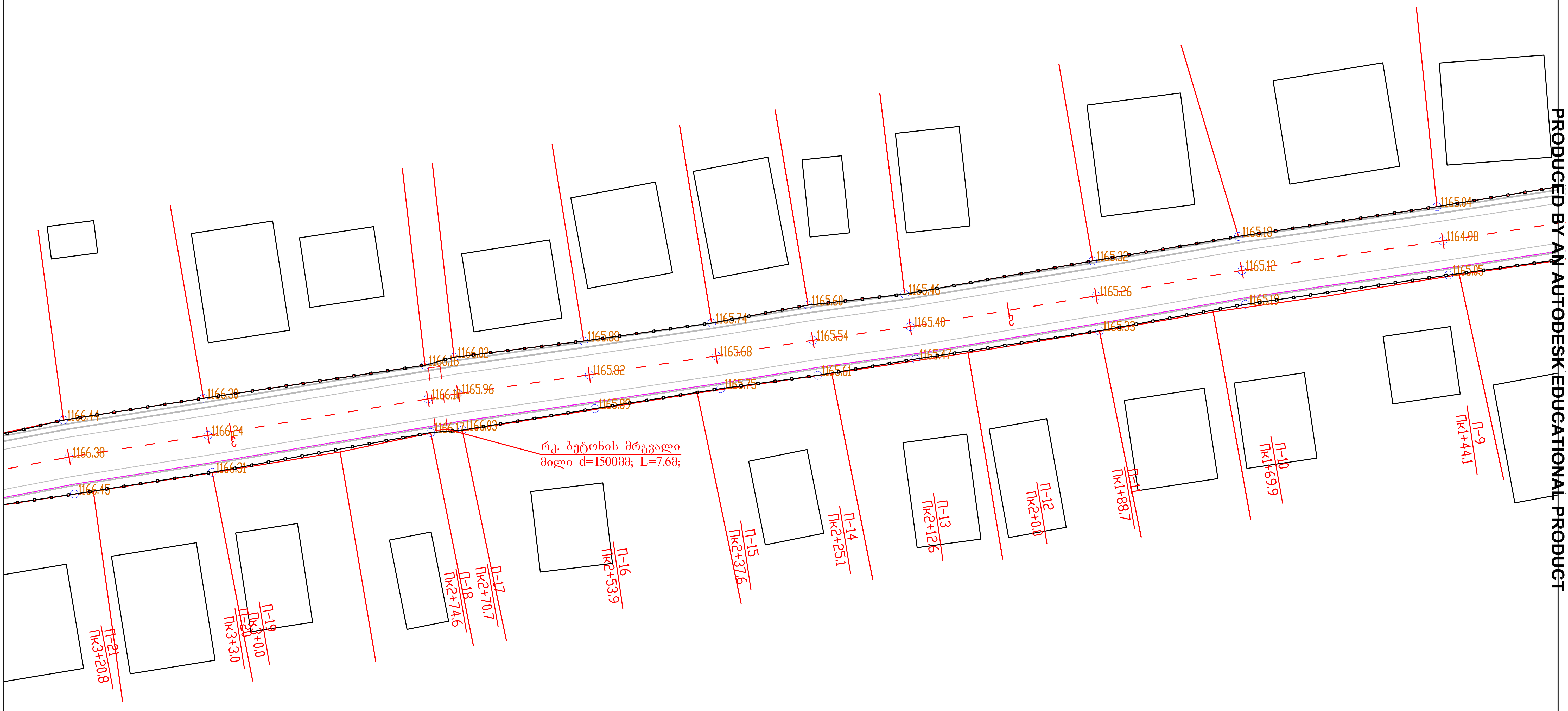

ქალაქ თეთრიწყაროში გორგასლის ქუჩის მოასფალტების სამუშაოები			
სიტუაციური გეგმა პკ1+44.1 დან პკ3+20.8 მდე მ 1:500	სტადია	ფურცელი	ფურცლები
	ს.დ.	2	7
	შ.პ.ს "გზამკვლევი 2001" 2014 წელი		

PRODUCED BY AN AUTODESK EDUCATIONAL PRODUCT
PRODUCED BY AN AUTODESK EDUCATIONAL PRODUCT
PRODUCED BY AN AUTODESK EDUCATIONAL PRODUCT

PRODUCED BY AN AUTODESK EDUCATIONAL PRODUCT

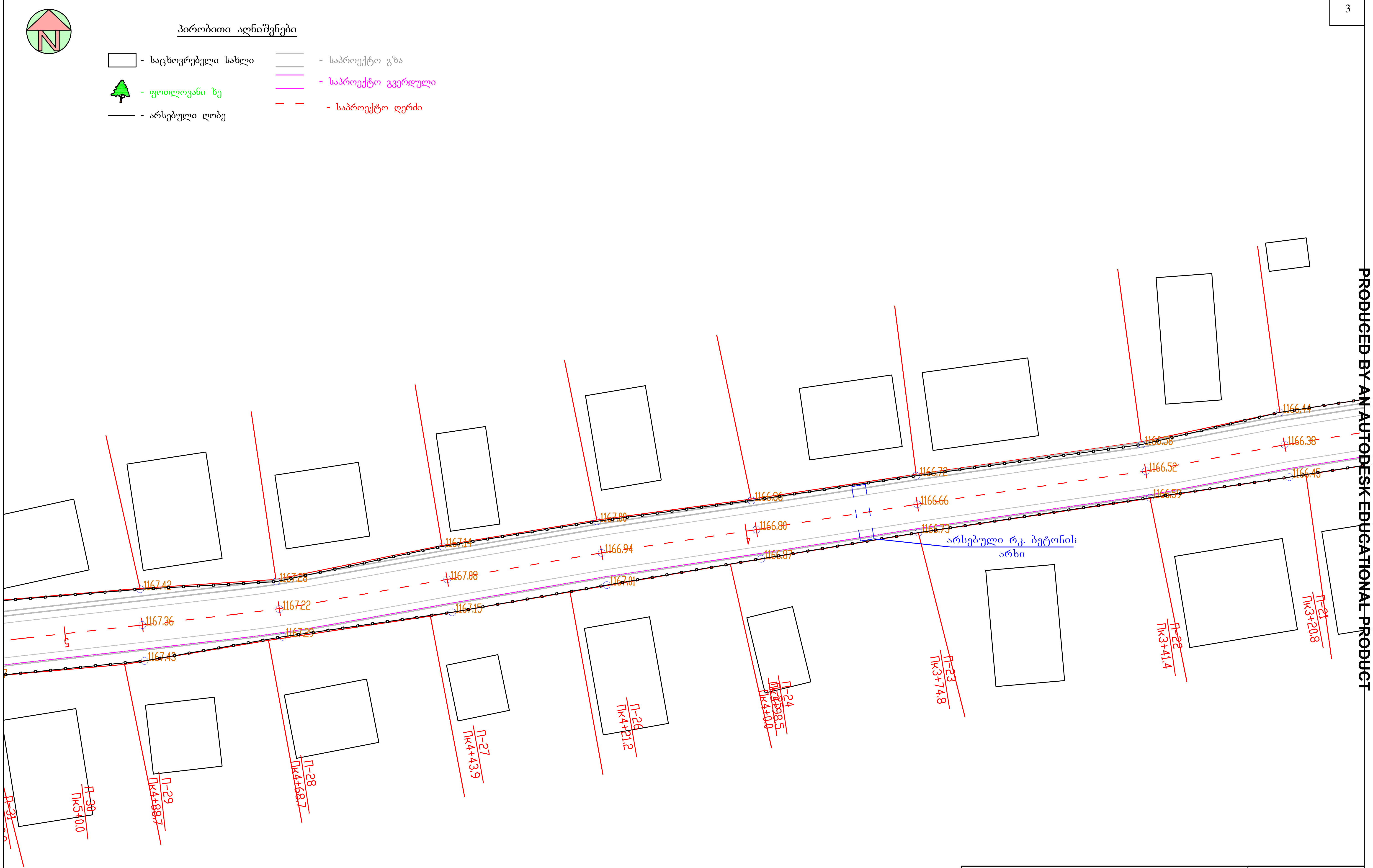

ქალაქ თეთრიწყაროში გორგასლის ქუჩის მოასფალტების სამუშაოები

სიტუაციური გეგმა
პკ3+20.8 დან პკ4+68.7 მდე
მ 1:500

სტადია	ფურცელი	ფურცლები
ს.დ.	2	7

შ.პ.ს "გზამკვლევი 2001"
2014 წელი

PRODUCED BY AN AUTODESK EDUCATIONAL PRODUCT
PRODUCED BY AN AUTODESK EDUCATIONAL PRODUCT
PRODUCED BY AN AUTODESK EDUCATIONAL PRODUCT

PRODUCED BY AN AUTODESK EDUCATIONAL PRODUCT

პირობითი აღნიშვნები

- საცხოვრებელი სახლი
- ფოთლოვანი ხე
- არსებული ღობე
- საპროექტო გზა
- საპროექტო გვერდული
- საპროექტო ღერძი

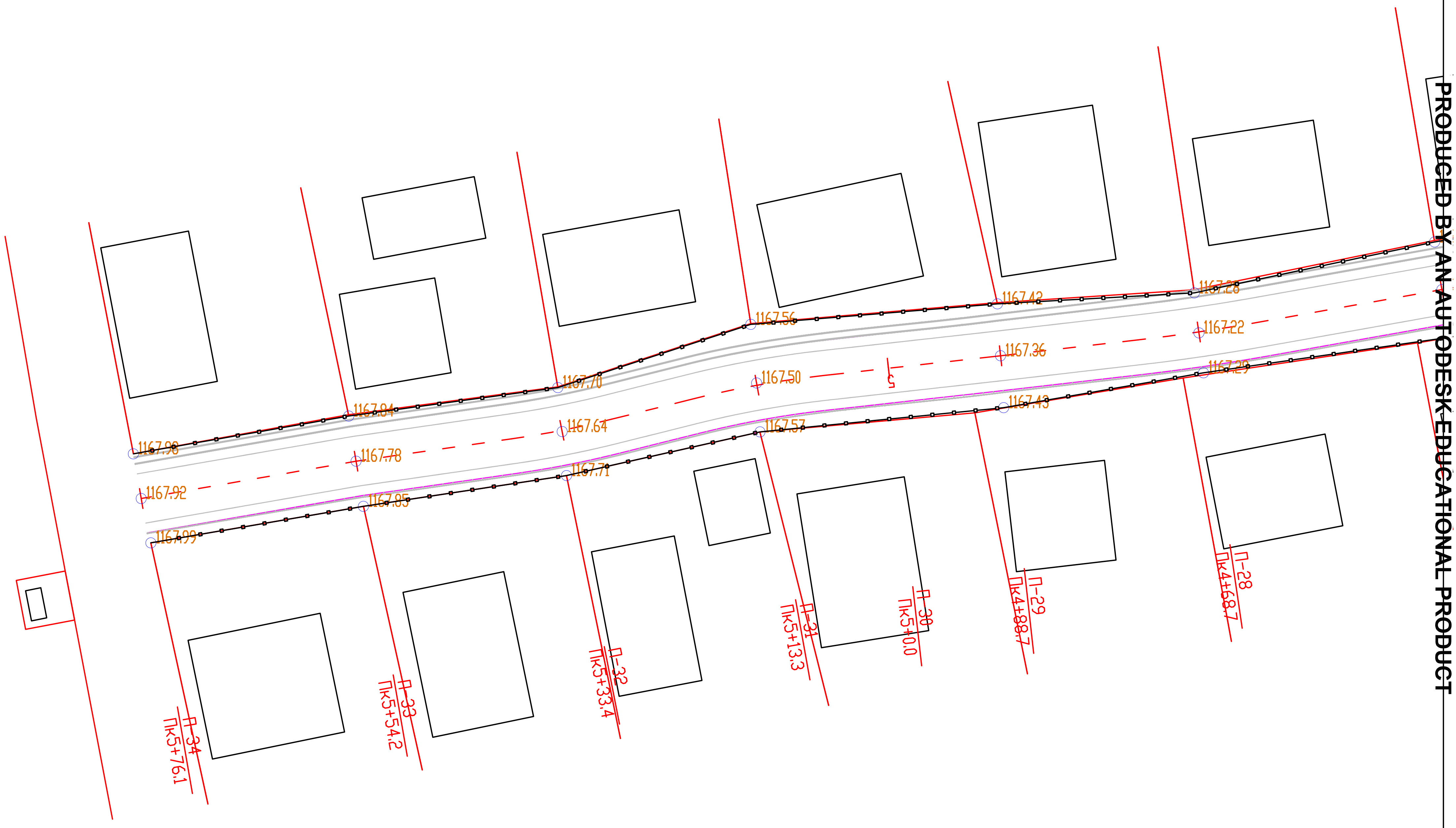

ქალაქ თეთრიწყაროში გორგასლის ქუჩის მოასფალტების სამუშაოები			
სიტუაციური გეგმა პკ4+68.7 დან პკ5+76.1 მდე მ 1:500	სტადია	ფურცელი	ფურცლები
	ს.დ.	2	7
	შ.პ.ს "გზამკვლევი 2001" 2014 წელი		

PRODUCED BY AN AUTODESK EDUCATIONAL PRODUCT
PRODUCED BY AN AUTODESK EDUCATIONAL PRODUCT
PRODUCED BY AN AUTODESK EDUCATIONAL PRODUCT

ქალაქ თეთრიწყაროში გორგასლის ქუჩის მოასფალტების სამუშაოები

ორთოფოტო

სტადია	ფურცელი	ფურცლები
ს.დ.	1	7

შ.პ.ს "გზამკვლევი 2001"
2014 წელი

③. ღორღნარი ლოდების ჩანარტებით 20% - მდე თიხნარის შემავსებლით 6ბ/5ბ - 1:1
$p=1.95$ გ/სმ³; $\varphi=30^0$; $C=0.10$ კგძ/სმ²; $R_0=5.0$ კგძ/სმ²; $E_0=500$ კგ/სმ²; $E_დ=3200$ კგ/სმ²;

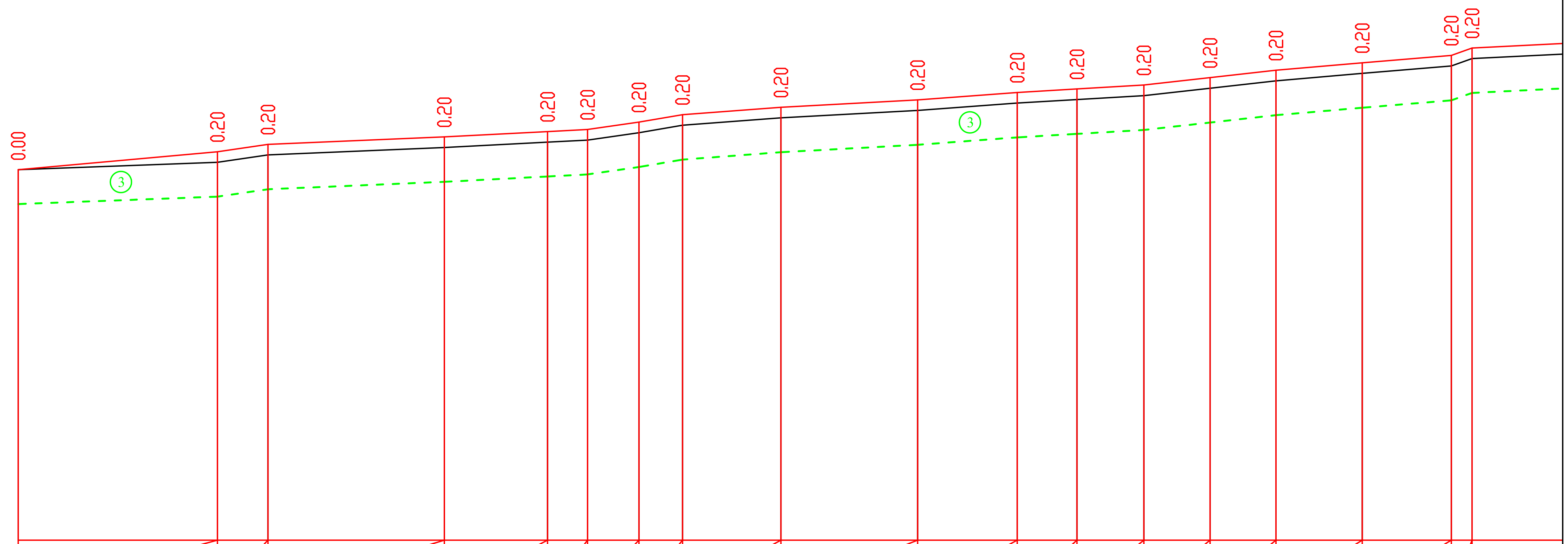

ჰორიზონტალური მასშტაბი 1:1000
ვერტიკალური მასშტაბი 1:100

არსებული მონაცემი	ქანობი ‰ / ვერტიკალური მრუდი მ.	1
	წითელი ნიშნული მ.	2
საპროექტო მონაცემი	შავი ნიშნული მ.	3
	მანძილი მ.	4
პიკეტი +		5
განივი კვეთების ნომერი		6

განივი კვეთების ნომერი (6)	პიკეტი + (5)	წითელი ნიშნული მ. (2)	შავი ნიშნული მ. (3)	მანძილი მ. (4)	ქანობი ‰ (1)	ვერტიკალური მრუდი მ. (1)	
П-1/2	0	1164.00	1164.00	37.6	9.0	37.6	37.6
П-3		1164.34	1164.14	9.5	14.7	9.5	47.2
		1164.48	1164.28	33.3	4.2	33.3	80.5
П-4		1164.62	1164.42	19.5	5.2	19.5	0.0
П-5		1164.72	1164.52	7.5	5.2	7.5	7.5
П-6	1	1164.76	1164.56	9.7	14.4	9.7	17.3
П-7		1164.90	1164.70	8.2	17.0	8.2	25.5
П-8		1165.04	1164.84	18.6	7.5	18.6	44.1
П-9		1165.18	1164.98	25.8	5.4	25.8	69.9
П-10		1165.32	1165.12	18.8	7.4	18.8	88.7
П-11		1165.46	1165.26	11.3	5.8	11.3	0.0
П-12	2	1165.53	1165.33	12.6	5.8	12.6	12.6
П-13		1165.60	1165.40	12.5	11.2	12.5	25.1
П-14		1165.74	1165.54	12.4	11.2	12.4	37.6
П-15		1165.88	1165.68	16.3	8.6	16.3	53.9
П-16		1166.02	1165.82	16.8	8.3	16.8	70.7
П-17		1166.16	1165.96	3.9			74.6
П-18		1166.30	1166.10	25.4	4.9	2	

ქალაქ თეთრიწყაროში გორგასლის ქუჩის მოასფალტების სამუშაოები

გრძივი პროფილი
პკ0+00 - პკ2+53.8

სტადია	ფურცელი	ფურცლები
ს.დ.	3	7

შ.პ.ს "გზამკვლევი 2001"
2014 წელი

③. ღორღნარი ლოდების ჩანარტებით 20% - მდე თიხნარის შემავსებლით 6ბ/5ბ - 1:1
p=1.95გ/სმ^3; φ=30^0; C=0.10კგძ/სმ^2; R_0=5.0კგძ/სმ^2; E_0=500კგ/სმ^2; $E_{დ}$=3200კგ/სმ^2;

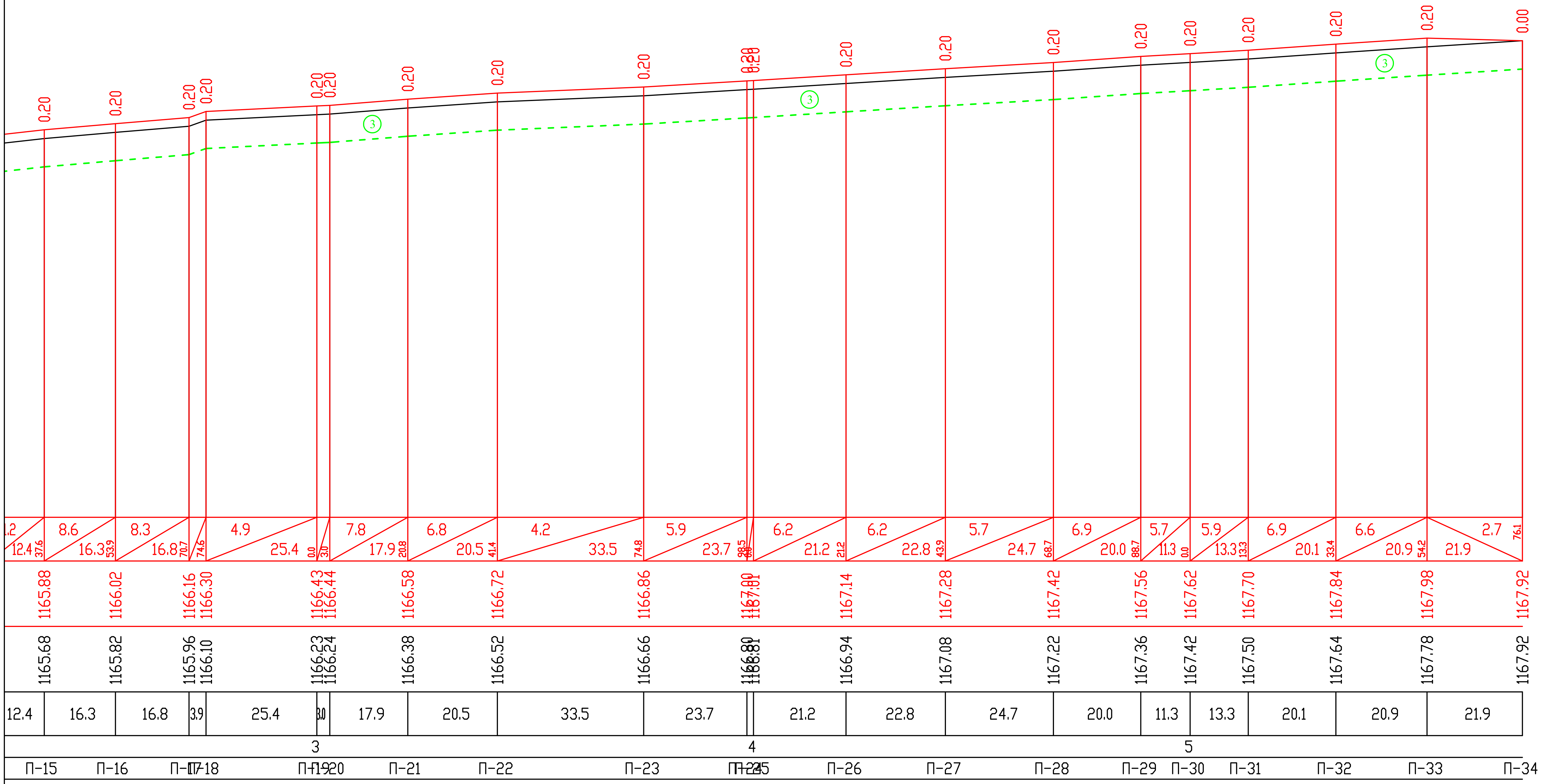

ქალაქ თეთრიწყაროში გორგასლის ქუჩის მოასფალტების სამუშაოები

გრძივი პროფილი
პკ2+53.8 - პკ5+76.1

სტადია	ფურცელი	ფურცლები
ს.დ.	3	7

შ.პ.ს "გზამკვლევი 2001"
2014 წელი

ბეტონის კიუვეტი ჭრილი
მ 1:10

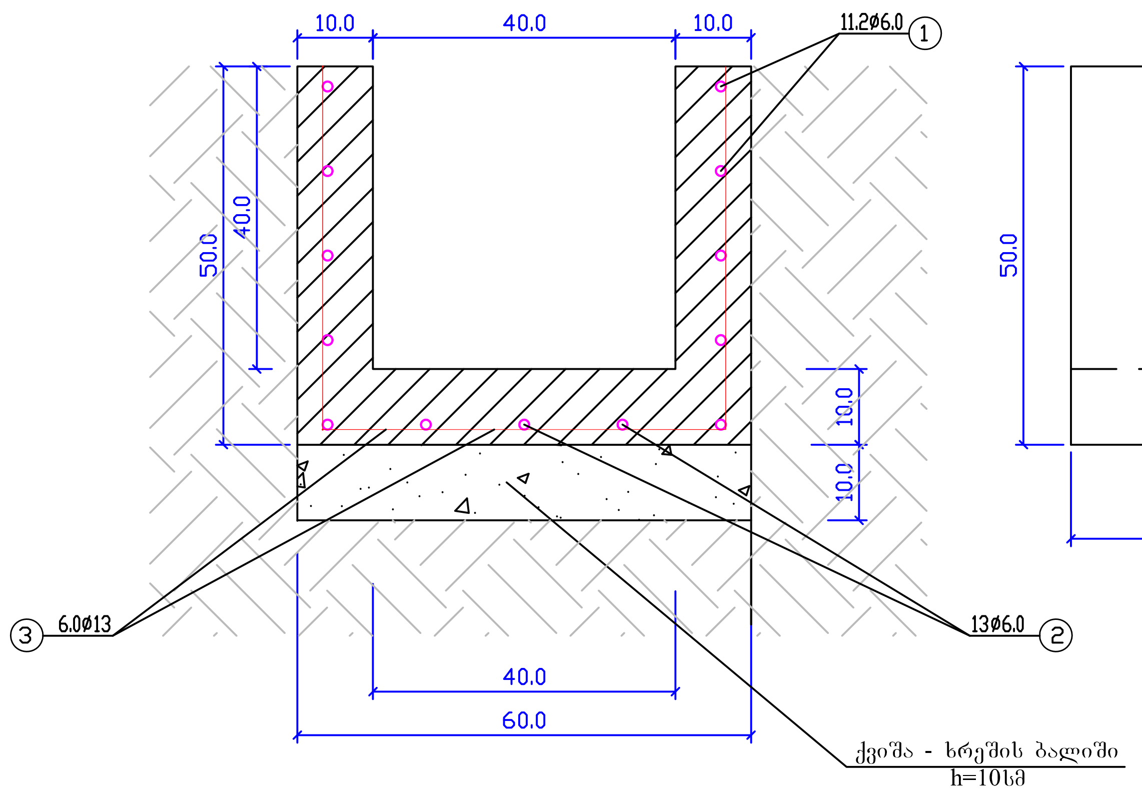

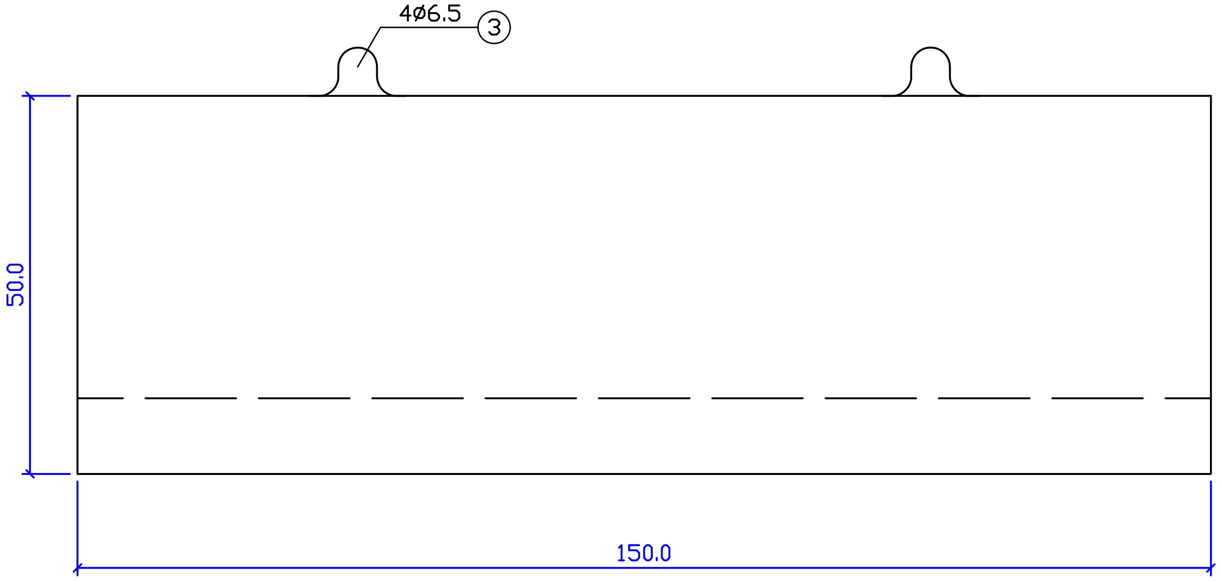

ფუნდამენტის არმირება
მ 1:10

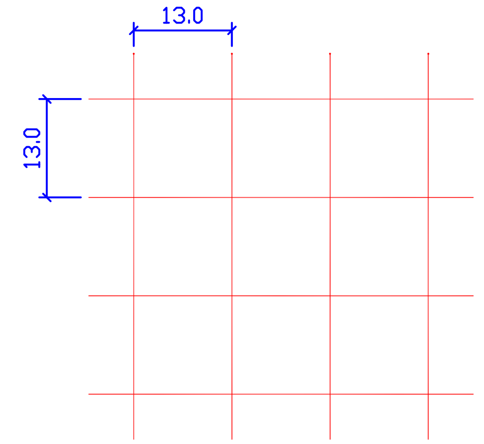

კედლის არმირება
მ 1:10

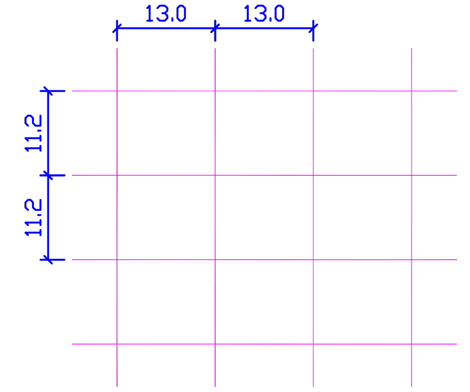

ზედხედი
მ 1:10

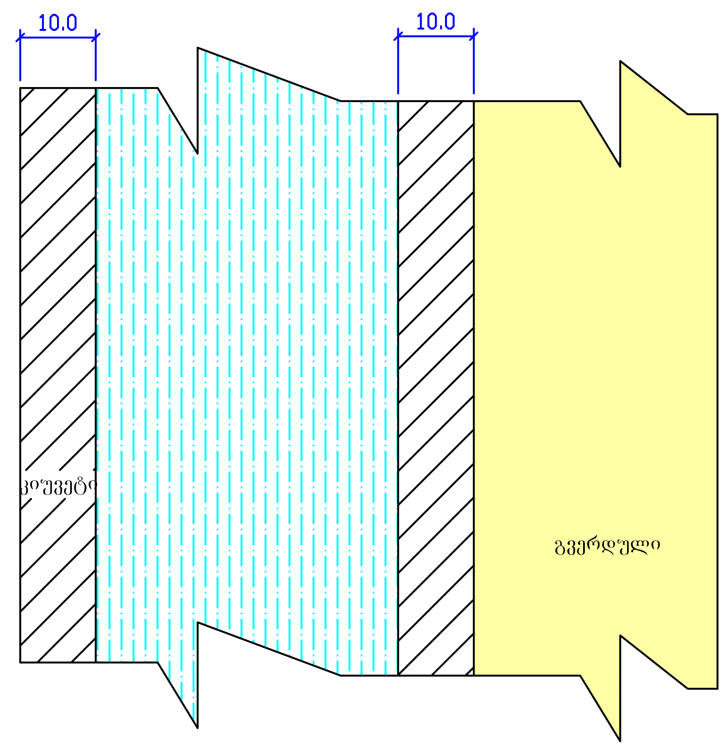

არმატურის სპეციფიკაცია

№	№№ პოზ.	ესკიზი	Ø მმ.	n ც.	l სმ.	n×l მ.	საერთო წონა კგ.	მოცუ-ლობა მ³
1	2	3	4	5	6	7	8	9
1	1	146	6.0	10	146	14.6	3.24	
2	2	146	6.0	3	146	4.38	0.97	
3	3	4 149	6.0	12.0	149	17.88	3.96	0.23
4	4	5 30 / 5 30	6.0	4	70	2.8	0.62	

ტექნიკური ეკონომიური მაჩვენებლები

1. ბეტონის მარკა – F-200 B-22.5
2. არმატურის შემცველობა 1 ბლოკზე – 8.79 კგ. AI
3. ბეტონის მოცულობა - 0.23 მ³
4. ბლოკის წონა – 0.560 ტ.

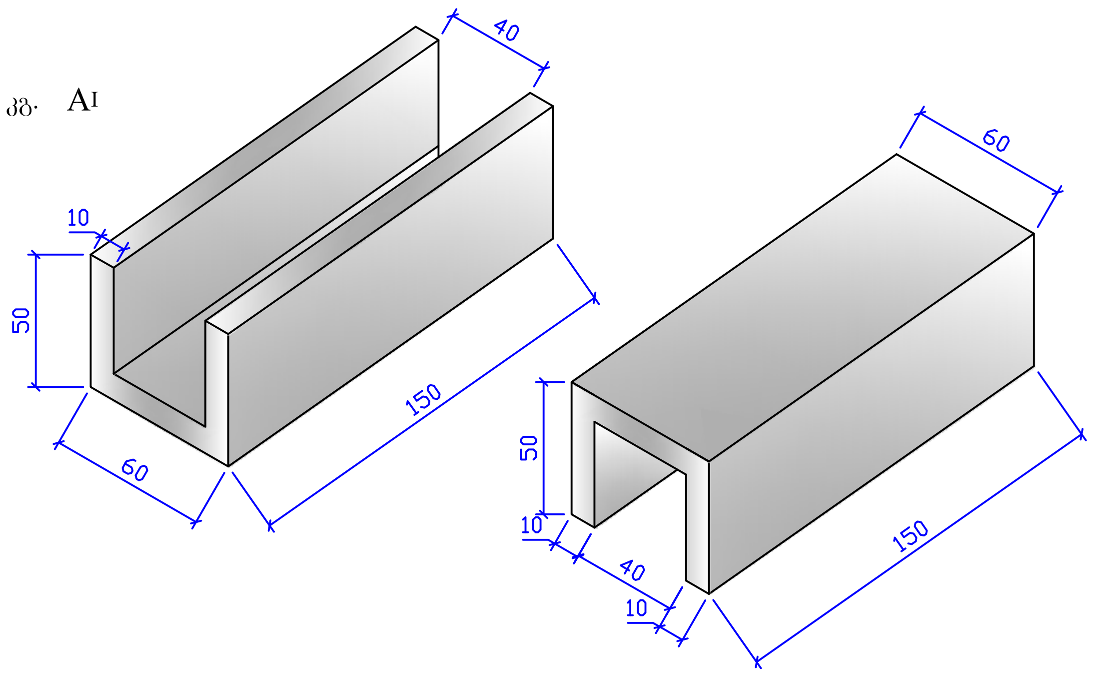

შენიშვნა:

1. ბეტონის კიუვეტების მოწყობის სამუშაოთა მოცულობები მოცემულია შესაბამის უწყისში.
2. ნახაზზე ზომები მოცემულია სმ-ში.

ქალაქ თეთრიწყაროში გორგასლის ქუჩის მოასფალტების სამუშაოები		
ბეტონის კიუვეტის კონსტრუქცია	სტადია: ს.დ.	ფურცელი: 5 / ფურცლები: 7
	შ.პ.ს "გზამკვლევი 2001" 2014 წელი	

PRODUCED BY AN AUTODESK EDUCATIONAL PRODUCT

გრძივი ჭრილი მილის ღერძზე
მ 1:100

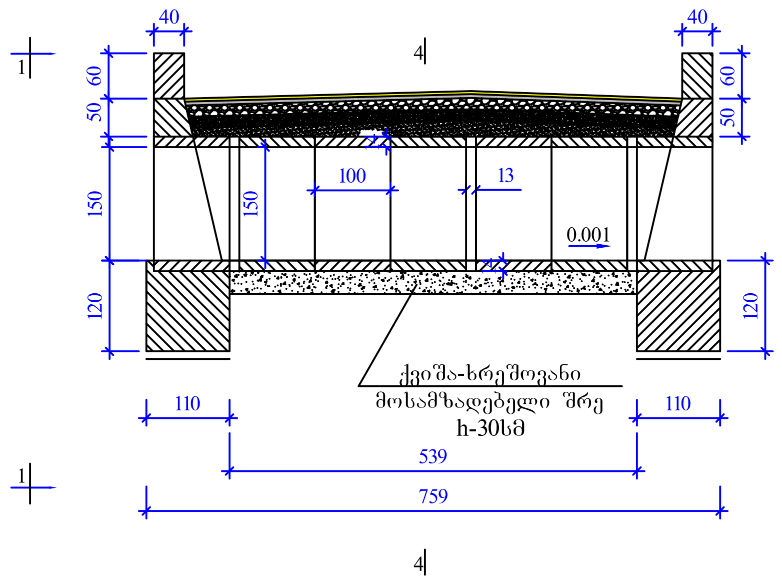

ზ ე დ ხ ე დ ი
მ 1:100

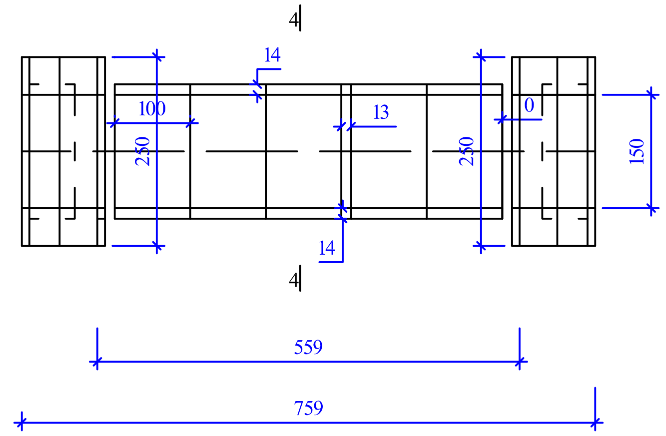

ხედი 1 – 1
მ 1:100

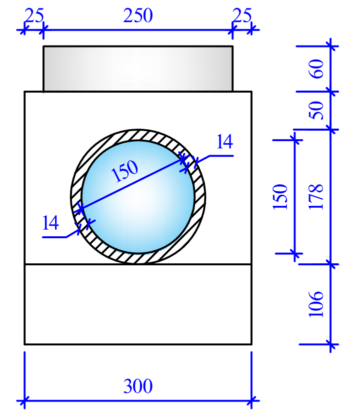

ჭრა 2 – 2
მ 1:100

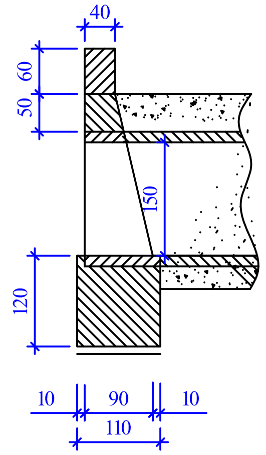

ჭრა 4 – 4
მ 1:100

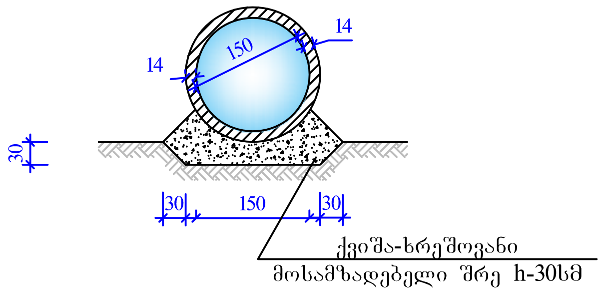

შენიშვნა:

1. მილის კონსტრუქცია მიღებულია ტიპიური პროექტის მიხედვით, რომლის სერიაა 3.501-59; ინვენტ. №777/1.2
2. მილის პორტალური კედლები დაპროექტებულია ინდივიდუალურად, მონოლითური ბეტონისაგან
3. ნახაზზე ზომები მოცემულია სმ-ში,
4. მშენებლობის პროცესში მცირედი კონსტრუქციული და ადგილმდებარეობის ცვლილება დასშვებია.

ქალაქ თეთრიწყაროში გორგასლის ქუჩის მოასფალტების სამუშაოები			
რკ. ბეტონის მრგვალი მილი d=1.5მ პკ2+73 - ზე	სტადია	ფურცელი	ფურცლები
	ს.დ.	6	7
	შ.პ.ს "გზამკვლევი 2001" 2014 წელი		

PRODUCED BY AN AUTODESK EDUCATIONAL PRODUCT
PRODUCED BY AN AUTODESK EDUCATIONAL PRODUCT
PRODUCED BY AN AUTODESK EDUCATIONAL PRODUCT

ტიპი I

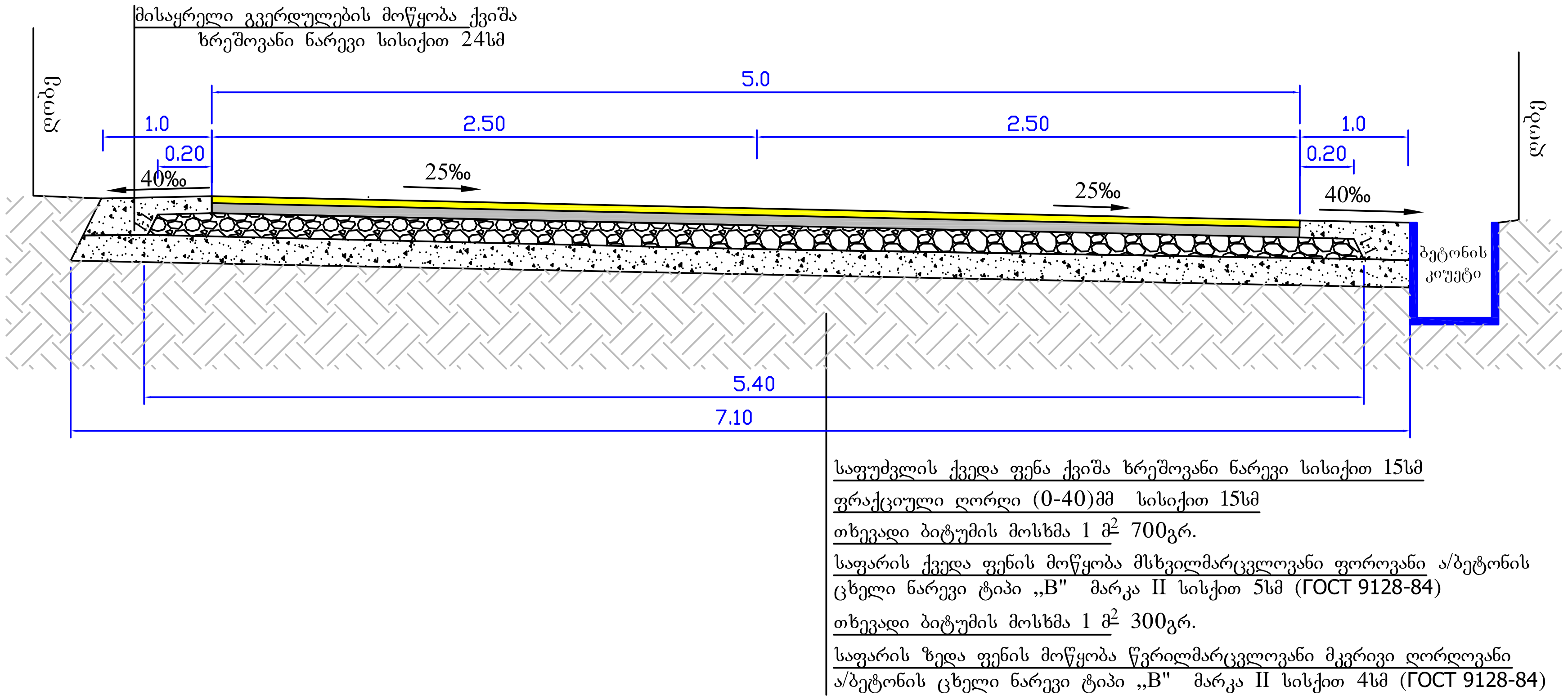

ქალაქ თეთრიწყაროში გორგასლის ქუჩის მოასფალტების სამუშაოები			
საგზაო სამოსის კონსტრუქცია	სტადია	ფურცელი	ფურცლები
	ს.დ.	4	7
	შ.პ.ს "გზამკვლევი 2001" 2014 წელი		