ექსპლიკაცია:

1. რკ/ბეტონის ავზი ფანტანით იხიდეთ ფურცელ N 1 და N2
2. არსებული წყარო იხიდეთ ფურცელ N 1 და N2
3. ე.წ. ,,ნყლის სოკო" იხიდეთ ფურცელ N4
4. პატარა ფანჩატური იხიდეთ ფურცელ N6
5. ბავშთა გასართობი ატრაქციონი იხიდეთ ფურცელ N11
6. დიდი ფანჩატური იხიდეთ ფურცელ N20
7. მაგიდის ჩონგბურთის შენობა იხიდეთ ფურცელ N21
8. მაღალი ბომის გარე განათება იხიდეთ ფურცელ N13
9. დიდი ბომის სავარჯიშო ძელი იხიდეთ ფურცელ N15
10. პატარა ბომის სავარჯიშო ძელი იხიდეთ ფურცელ N15
11. დაბალი ბომის გარე განათება იხიდეთ ფურცელ N13
12. ნაგვის ურნა იხიდეთ ფურცელ N12
13. ე.წ. ,,მნვანე ღობე" იხიდეთ ფურცელ N8
14. რკ/ბეტონის არხი იხიდეთ ფურცელ N9
15. სკამი იხიდეთ ფურცელ N12
16. ღითონის ცხაური იხიდეთ ფურცელ N9
17. მხატვრული ღობე იხიდეთ ფურცელ N14
18. მხატვრული ჭიშკარი იხიდეთ ფურცელ N14

ტერიტორიის გეგმა (ექსპლიკაცია)

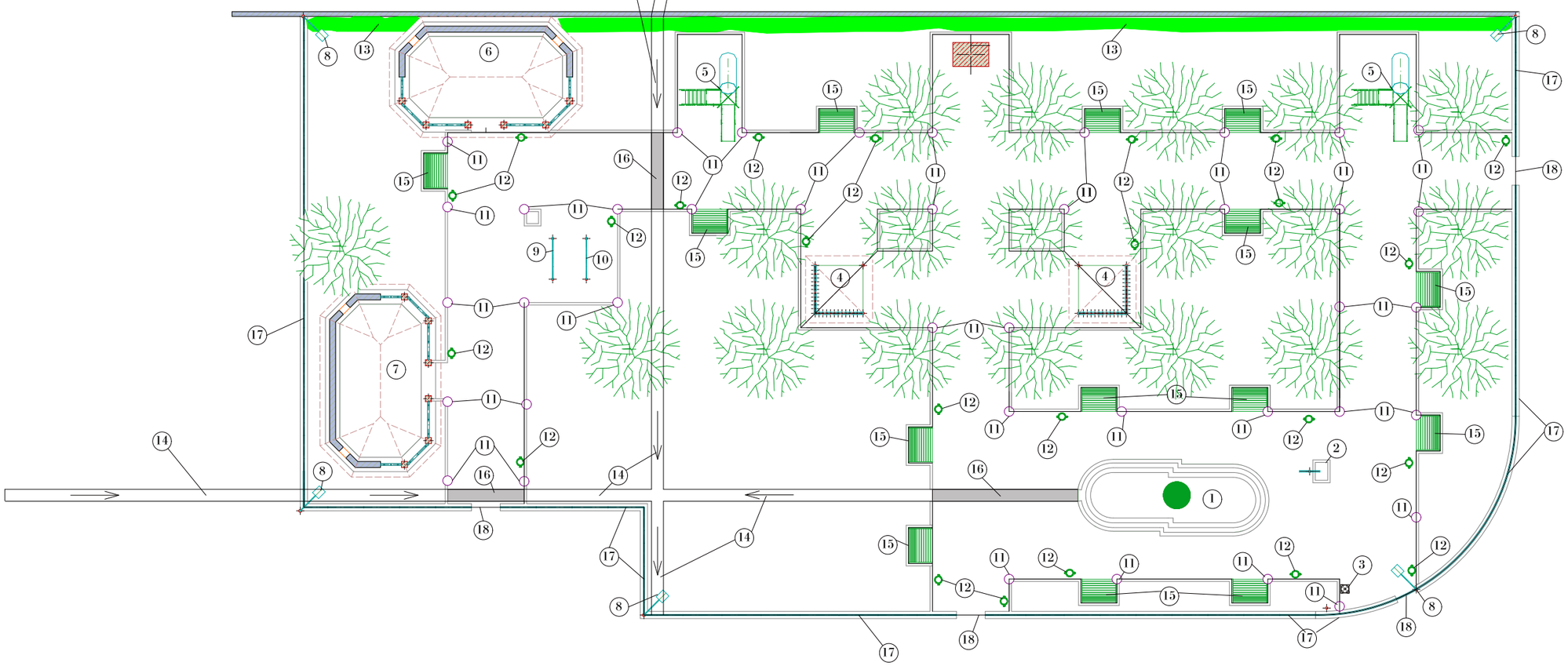

შ.პ.ს. „კომპანია სოფმშენი"			დამკვეთი	ზუგდიდის მუნიციპალიტეტი	
			ობიექტი	დარჩელის ადმინისტრაციულ ერთეულში პარკის კეთილმოწყობა	
დირექტორი		დ. ორაგველიძე	ნაწილი: არქიტექტურული		თარიღი 14,05,2015წ
შეადგინა		ი. ხუხუნაიშვილი	ტერიტორიის გენ გეგმა (ექსპლიკაცია)	ფურცელი	რაოდენობა
				17	21

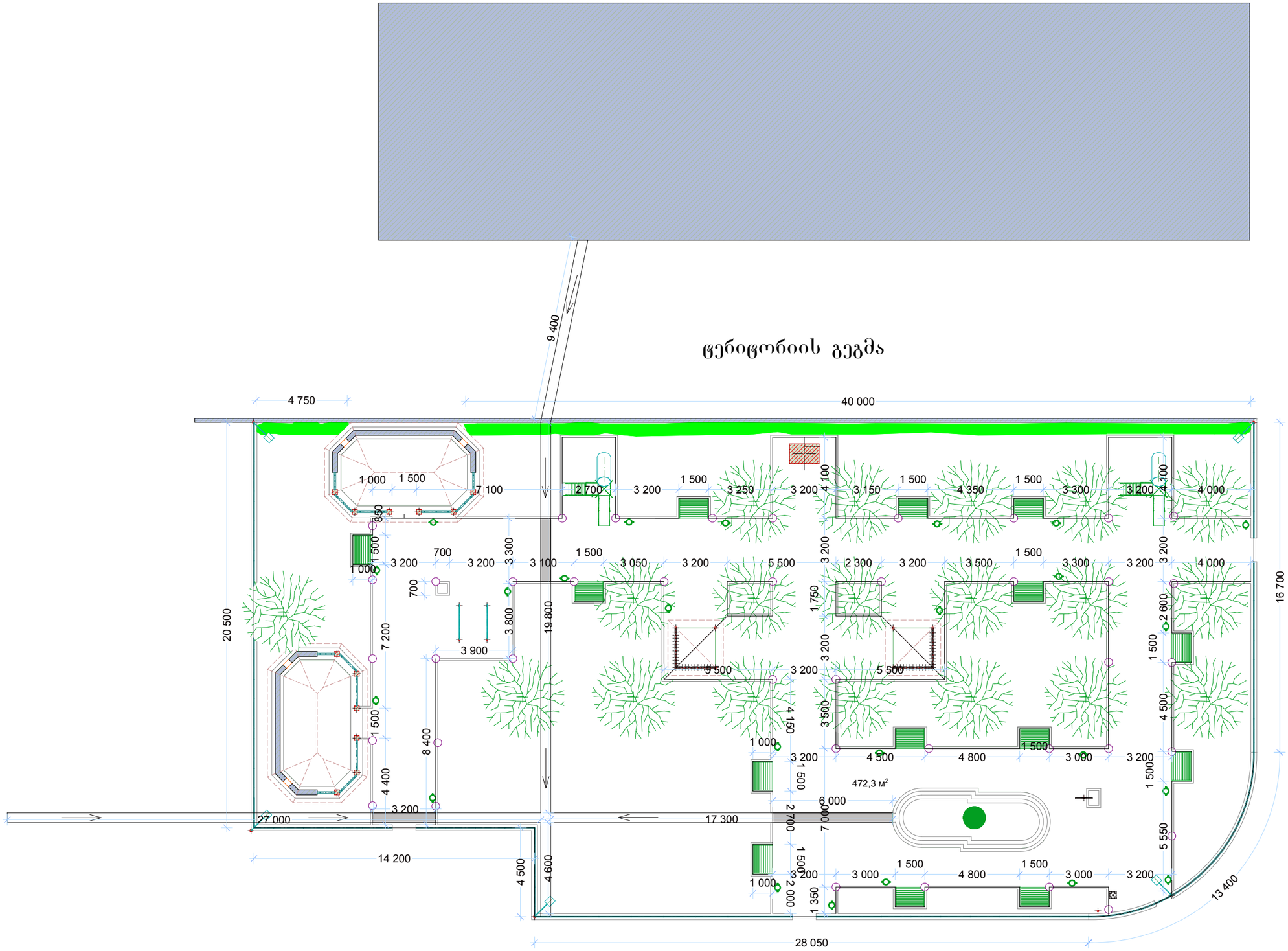

შ.პ.ს. „კომპანია სოფმშენი"			დამკვეთი	ზუგდიდის მუნიციპალიტეტი
			ობიექტი	დარჩელის ადმინისტრაციულ ერთეულში პარკის კეთილმოწყობა
დირექტორი		დ. ორაგველიძე	ნაწილი: არქიტექტურული	თარიღი 14,05,2015წ
შეადგინა		ი. ხუხუნაიშვილი	ტერიტორიის გენ გეგმა	ფურცელი 18 / რაოდენობა 21

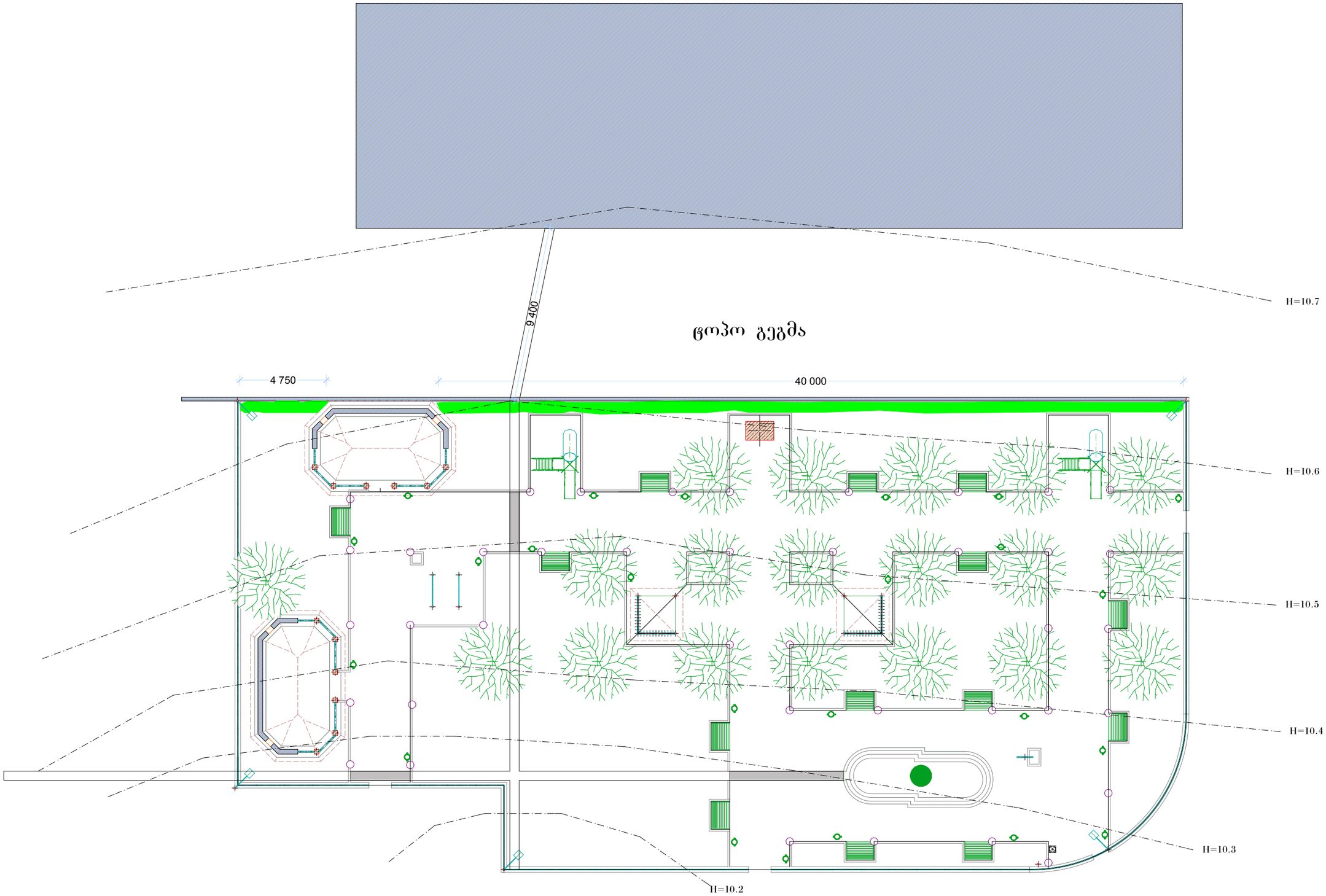

შ.პ.ს. „კომპანია სოფმშენი"			დამკვეთი	ზუგდიდის მუნიციპალიტეტი	
			ობიექტი	დარჩელის ადმინისტრაციულ ერთეულში პარკის კეთილმოწყობა	
დირექტორი		დ. ორაგველიძე	ნაწილი: არქიტექტურული		თარიღი 14,05,2015წ
შეადგინა		ი. ხუხუნაიშვილი	ტერიტორიის ტოპო გეგმა	ფურცელი	რაოდენობა
				19	21

დიდი ზომის ფანჩატური

შენობის საძირკვლის გეგმა

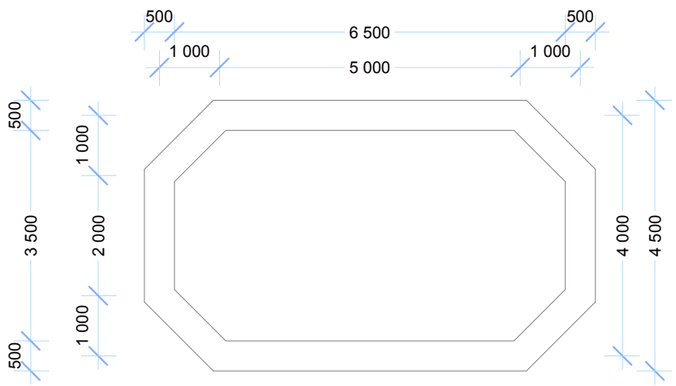

შენობის გეგმა

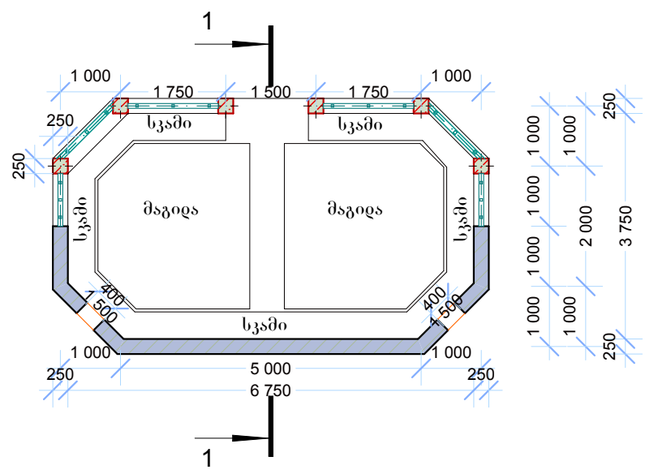

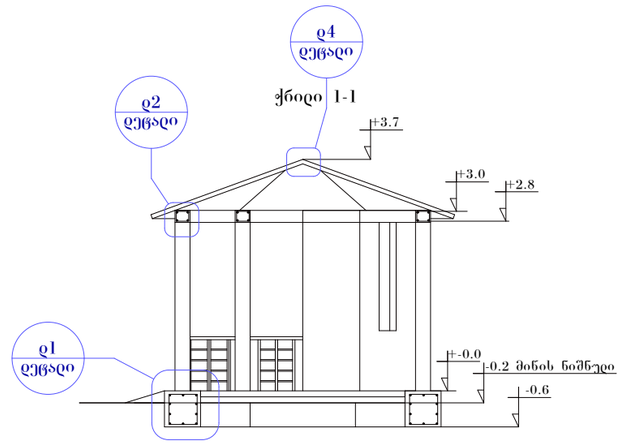

სარტყელის გეგმა

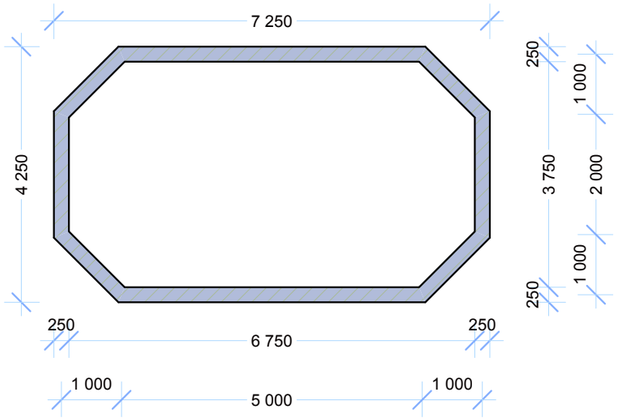

სახურავის გეგმა

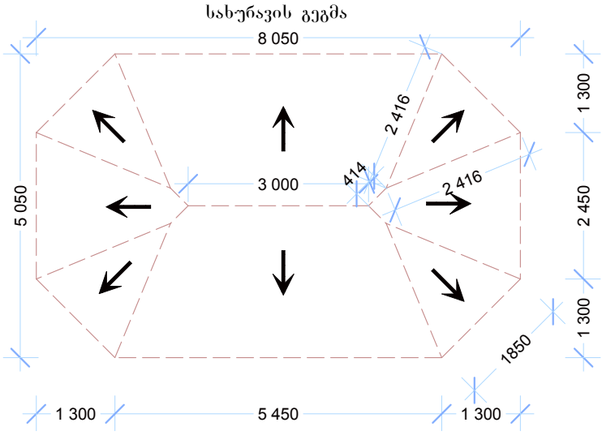

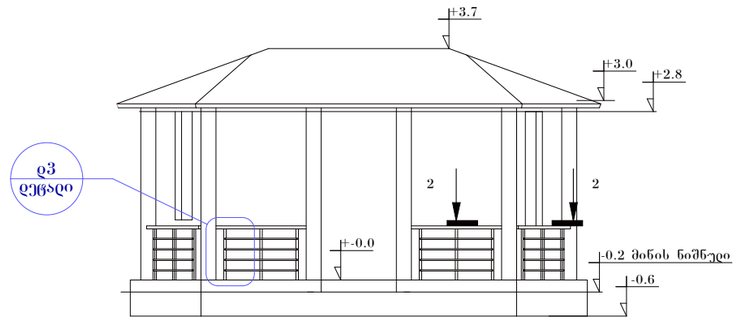

საჭირო მასალების სპეციფიკაცია					
№	მასალების დასახელება	განზომილება	საჭირო მასალა დიდ ფანჩატურზე	საჭირო მასალა მაგიდის ჩონგბურთის სათამაშო შენობაზე	სულ ჯამი
1	მასალა ბეტონი მ=200	გრძ/მ	9,93	9,93	19,86
2	მასალა არმატურა aIდ=8მმ	გრძ/მ	354,4	354,4	708,8
3	მასალა არმატურა aIIIდ=18მმ	გრძ/მ	284	284	568
4	მასალა აგური ადგილობრივი წარმოების მოჭიქული (ყინვაგამძლე)	ც	1638	1639	3277
5	ქვიშა ცემენტის ხსნარი	კბ/მ	1,79	1,79	3,58
6	სახურავის ხის მასალა	კბ/მ	2,33	2,33	4,66
7	მეტალოკრამიტი 0,5მმ გლუვი	კვ/მ	51,15	51,15	102,3
8	მეტალოკრამიტის კეხი	გრძ/მ	29,52	29,52	59,04
9	მასალა პლასტიკატი (სამაგრი დეტალებით, კომპლექტი)	კვ/მ	31,44	31,44	62,88
10	ხელოვნური მარმარილოს ფილა	კვ/მ	28,82	28,82	57,64
11	მასალა მეტალის მხატვრული ღობე	გრძ/მ	6,8	6,8	13,6

ჭრიელი 2-2

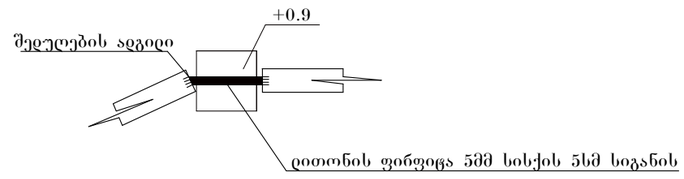

შენიშვნა:

1. დიდი ფანჩატური იხილეთ ფურცელ N17

შ.პ.ს. „კომპანია სოფმშენი"			დამკვეთი	ზუგდიდის მუნიციპალიტეტი	
			ობიექტი	დარჩელის ადმინისტრაციულ ერთეულში პარკის კეთილმოწყობა	
დირექტორი		დ. ორაგველიძე	ნაწილი: არქიტექტურული		თარიღი 14,05,2015წ
შეადგინა		ი. ხუხუნაიშვილი	დიდი ფანჩატური		ფურცელი 20 / რაოდენობა 21

მაგიდის ჩონგბურთის შენობა

შენობის საძირკვლის გეგმა

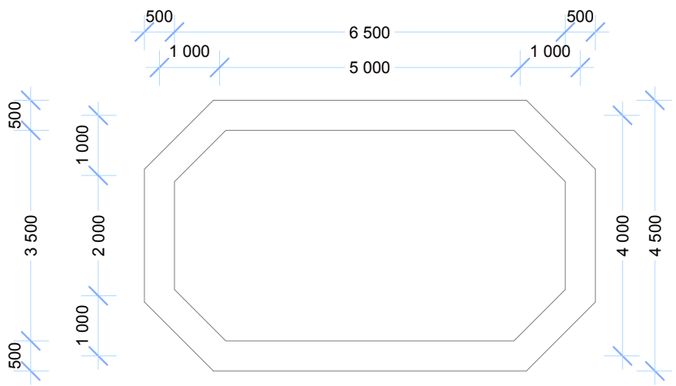

შენობის გეგმა

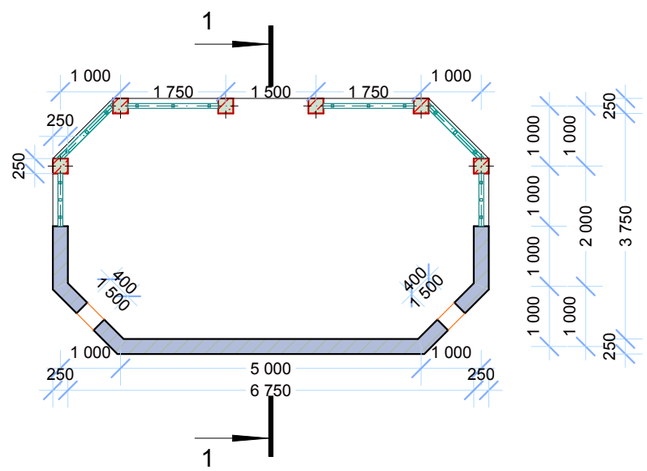

ჭრილი 1-1

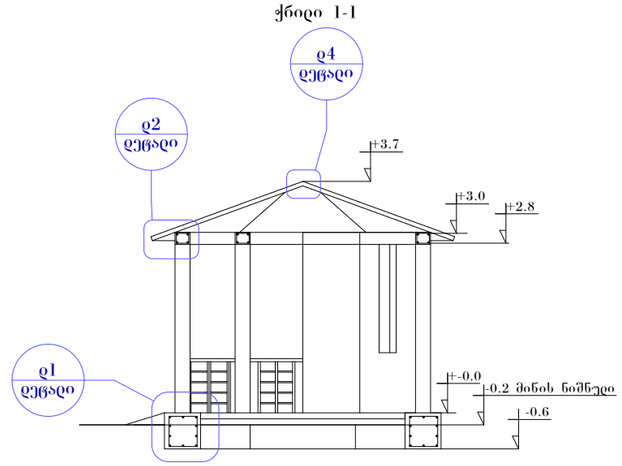

სარტყელის გეგმა

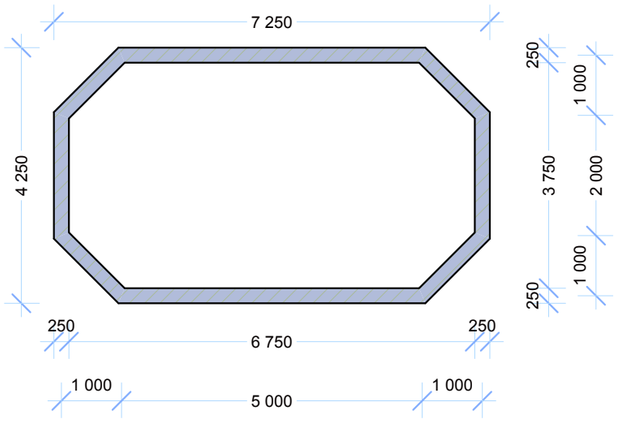

სახურავის გეგმა

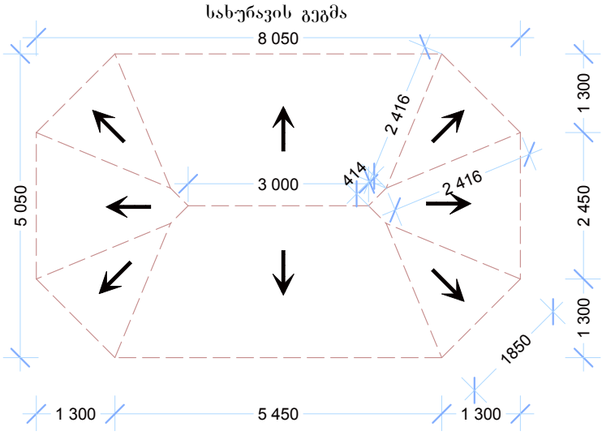

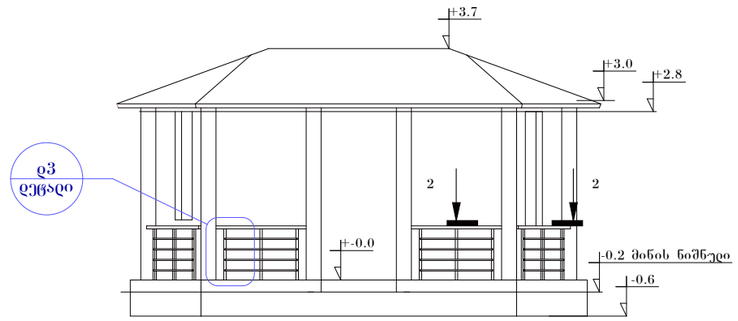

ჭრილი 2-2

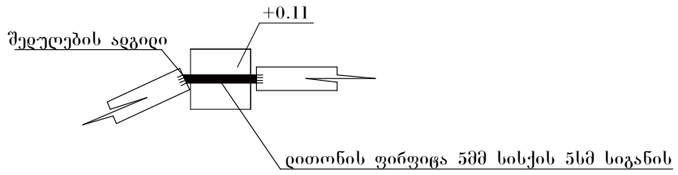

საჭირო მასალების სპეციფიკაცია					
№	მასალების დასახელება	განზომილება	საჭირო მასალა დიდ ფანჩატურზე	საჭირო მასალა მაგიდის ჩონგბურთის სათამაშო შენობაზე	სულ ჯამი
1	მასალა ბეტონი მ=200	გრძ/მ	9,93	9,93	19,86
2	მასალა არმატურა aIდ=8მმ	გრძ/მ	354,4	354,4	708,8
3	მასალა არმატურა aIIIდ=18მმ	გრძ/მ	284	284	568
4	მასალა აგური ადგილობრივი წარმოების მოჭიქული (ყინვაგამძლე)	ც	1638	1639	3277
5	ქვიშა ცემენტის ხსნარი	კბ/მ	1,79	1,79	3,58
6	სახურავის ხის მასალა	კბ/მ	2,33	2,33	4,66
7	მეტალოკრამიტი 0,5მმ გლუვი	კვ/მ	51,15	51,15	102,3
8	მეტალოკრამიტის კეხი	გრძ/მ	29,52	29,52	59,04
9	მასალა პლასტიკატი (სამაგრი დეტალებით, კომპლექტი)	კვ/მ	31,44	31,44	62,88
10	ხელოვნური მარმარილოს ფილა	კვ/მ	28,82	28,82	57,64
11	მასალა მეტალის მხატვრული ღობე	გრძ/მ	6,8	6,8	13,6

შენიშვნა:

1. მაგიდის ჩოგბურთის შენობა ისიღეთ ფურცელ N17

შ.პ.ს. „კომპანია სოფმშენი"			დამკვეთი	ზუგდიდის მუნიციპალიტეტი	
			ობიექტი	დარჩელის ადმინისტრაციულ ერთეულში პარკის კეთილმოწყობა	
დირექტორი		დ. ორაგველიძე	ნაწილი: არქიტექტურული		თარიღი 14,05,2015წ
შეადგინა		ი. ხუხუნაიშვილი	მაგიდის ჩოგბურთის შენობა	ფურცელი	რაოდენობა
				21	21

მოსაწყობი აუზის გეგმა

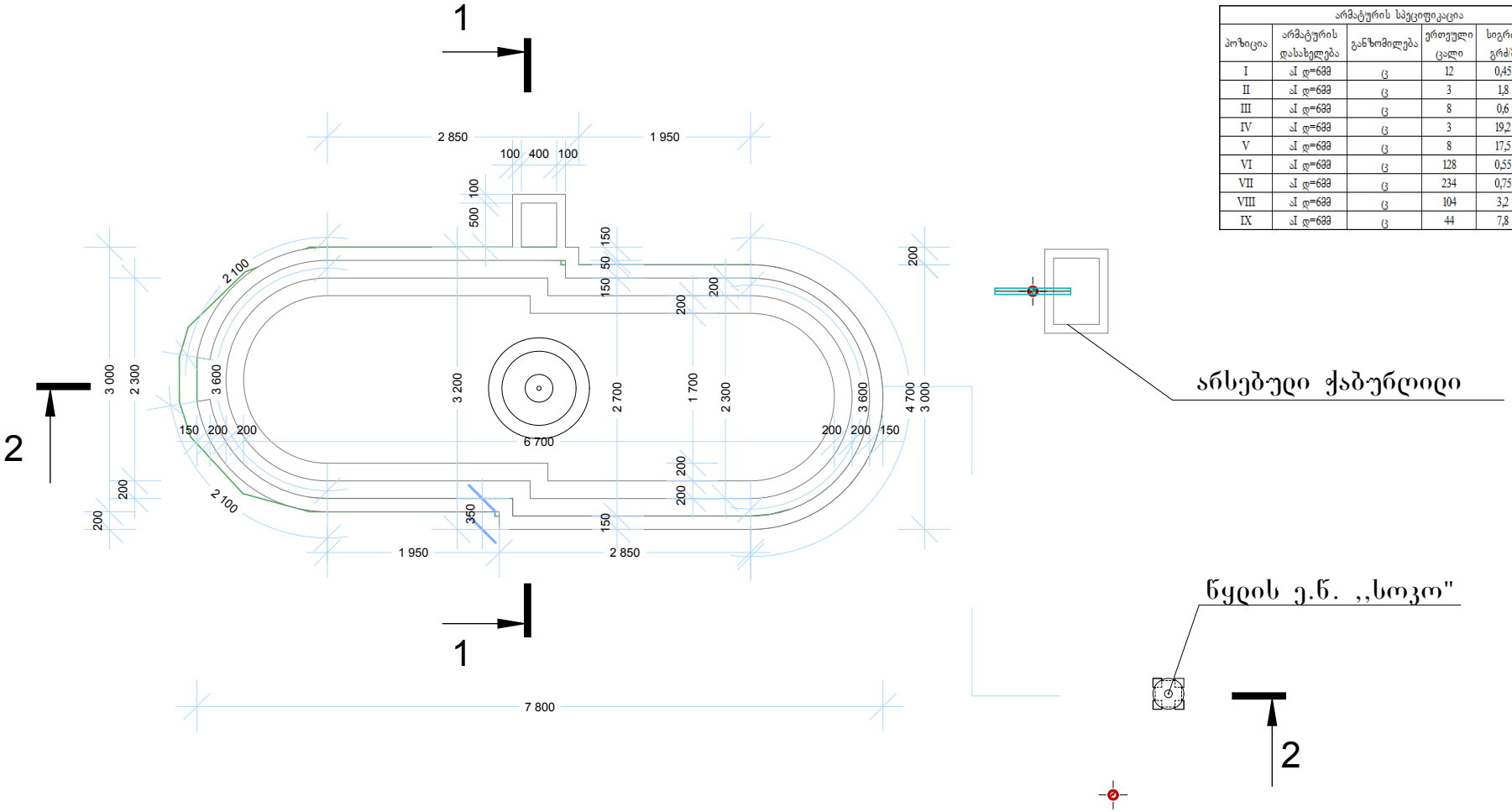

არმატურის სპეციფიკაცია					
პოზიცია	არმატურის დასახელება	განზომილება	ერთეული ცალი	სიგრძე გრძ/მ	სულ გრძ/მ
I	AI დ=6მმ	G	12	0,45	5,4
II	AI დ=6მმ	G	3	1,8	5,4
III	AI დ=6მმ	G	8	0,6	4,8
IV	AI დ=6მმ	G	3	19,2	57,6
V	AI დ=6მმ	G	8	17,5	140
VI	AI დ=6მმ	G	128	0,55	70,4
VII	AI დ=6მმ	G	234	0,75	175,5
VIII	AI დ=6მმ	G	104	3,2	332,8
IX	AI დ=6მმ	G	44	7,8	343,2

შენიშვნა:

1. ჭრილი 1-1 და ჭრილი 2-2 იხილეთ ფურცელ N2
1. მოსაწყობი ავზის გეგმა იხილეთი ფურცელ N17

შ.პ.ს. „კომპანია სოფმშენი"			დამკვეთი	ზუგდიდის მუნიციპალიტეტი	
			ობიექტი	დარჩელის ადმინისტრაციულ ერთეულში პარკის კეთილმოწყობა	
დირექტორი		დ. ორაგველიძე	ნაწილი: არქიტექტურული		თარიღი 14,05,2015წ
შეადგინა		ი. ხუხუნაიშვილი	რკ/ბეტონის ავზის გეგმა		ფურცელი 1 / რაოდენობა 21

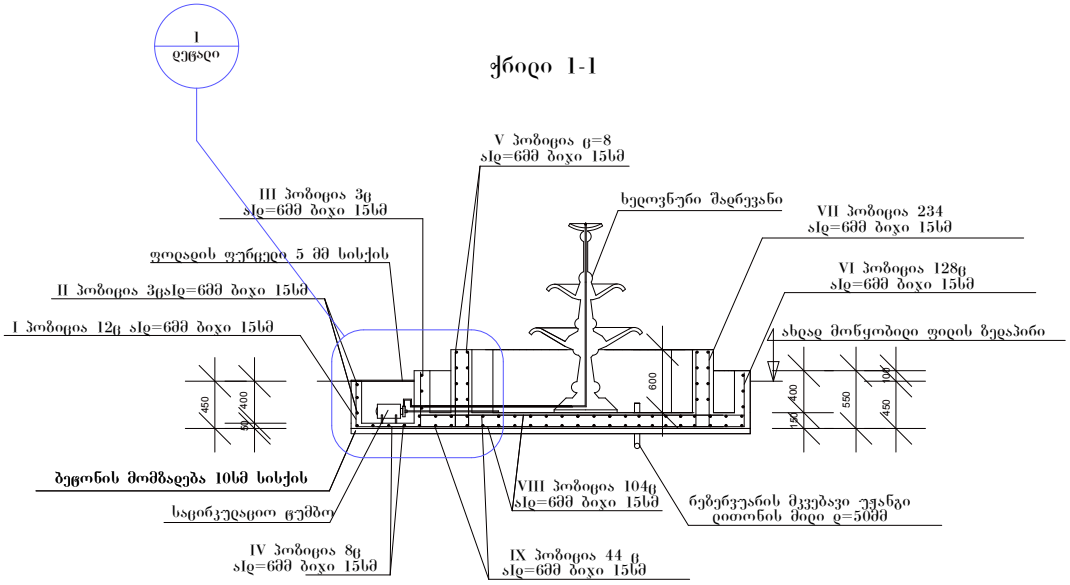

არმატურის სპეციფიკაცია					
პოზიცია	არმატურის დასახელება	განზომილება	ერთეული ცალი	სიგრძე გრძ/მ	სულ გრძ/მ
I	AI ø=6მმ	ც	12	0,45	5,4
II	AI ø=6მმ	ც	3	1,8	5,4
III	AI ø=6მმ	ც	8	0,6	4,8
IV	AI ø=6მმ	ც	3	19,2	57,6
V	AI ø=6მმ	ც	8	17,5	140
VI	AI ø=6მმ	ც	128	0,55	70,4
VII	AI ø=6მმ	ც	234	0,75	175,5
VIII	AI ø=6მმ	ც	104	3,2	332,8
IX	AI ø=6მმ	ც	44	7,8	343,2

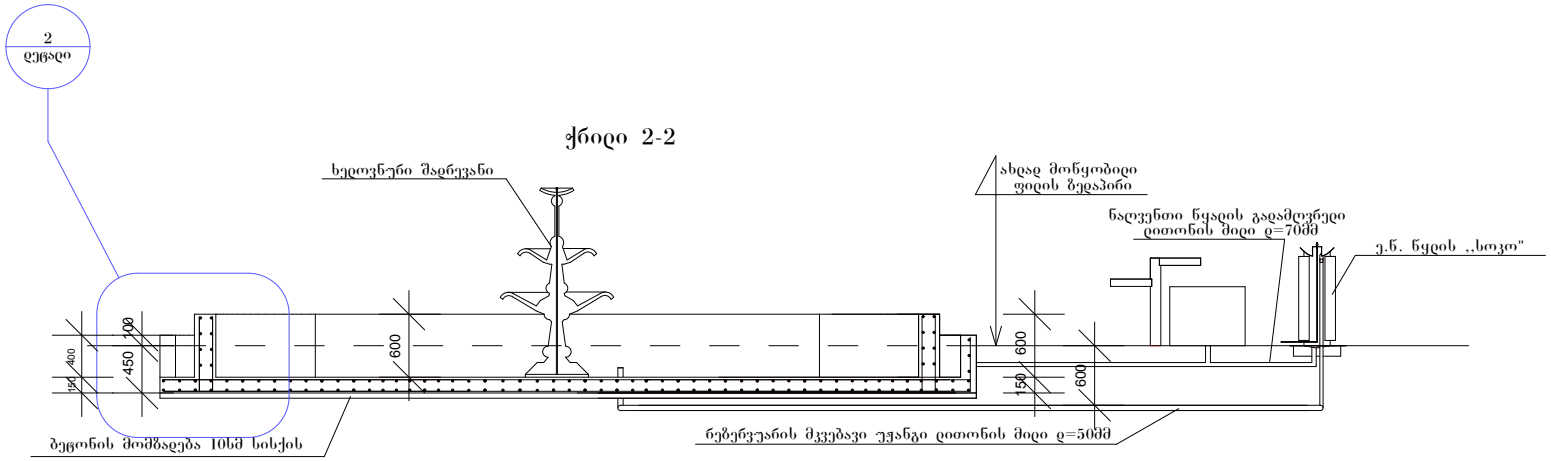

შენიშვნა:

1. ჭრილი 1-1 და ჭრილი 2-2 იხილეთ ფურცელ N1
2. დეტალი 1 და დეტალი 2 იხილეთი ფურცელ N3
3. მაღრევანის მონტაჟი გაკეთდეს ადგილზე ხილის ქანჭიკების გამოყენებით

შ.პ.ს. „კომპანია სოფმშენი"			დამკვეთი	ზუგდიდის მუნიციპალიტეტი	
			ობიექტი	დარჩელის ადმინისტრაციულ ერთეულში პარკის კეთილმოწყობა	
დირექტორი		დ. ორაგველიძე	ნაწილი: კონსტრუქციული		თარიღი 14,05,2015წ
შემდგენი		ი. ხუხუნაიშვილი	რკ/ბეტონის ავზი ჭრილი 1–1 და ჭრილი 2–2	ფურცელი 2	რაოდენობა 21

დეტალი 01

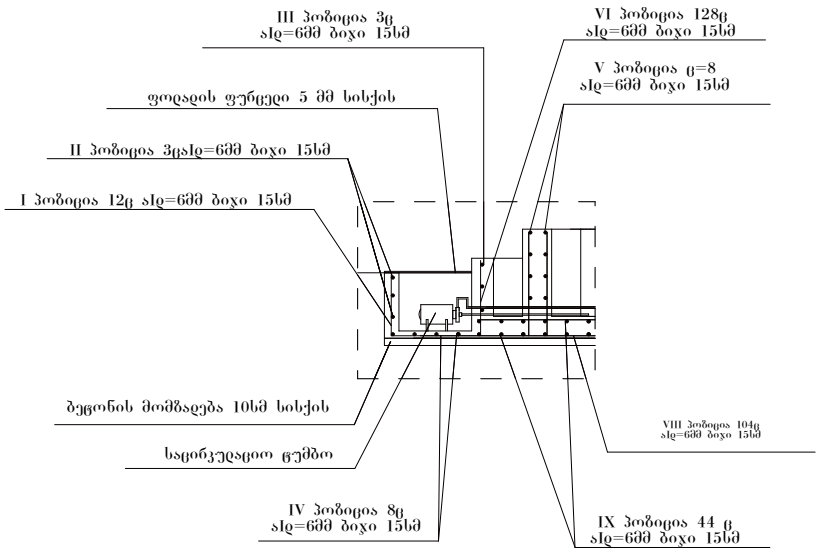

დეტალი 02

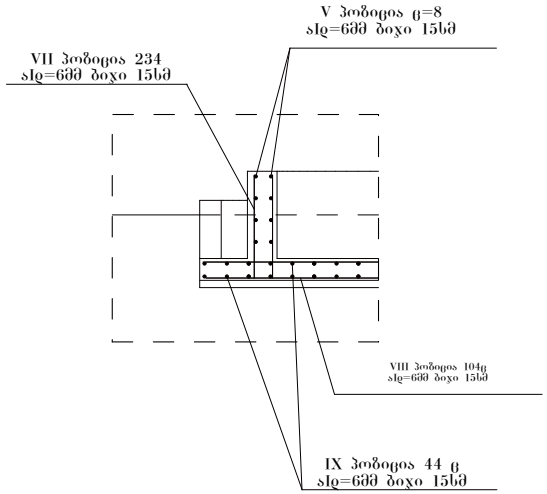

არმატურის სპეციფიკაცია					
პოზიცია	არმატურის დასახელება	განზომილება	ერთეული ცალი	სიგრძე გრძ/მ	სულ გრძ/მ
I	∆I დ=6მმ	ც	12	0,45	5,4
II	∆I დ=6მმ	ც	3	1,8	5,4
III	∆I დ=6მმ	ც	8	0,6	4,8
IV	∆I დ=6მმ	ც	3	19,2	57,6
V	∆I დ=6მმ	ც	8	17,5	140
VI	∆I დ=6მმ	ც	128	0,55	70,4
VII	∆I დ=6მმ	ც	234	0,75	175,5
VIII	∆I დ=6მმ	ც	104	3,2	332,8
IX	∆I დ=6მმ	ც	44	7,8	343,2

შენიშვნა:

1. დეტალი 1 და დეტალი 2 იხილეთი ფურცელ N2

შ.პ.ს. „კომპანია სოფმშენი"			დამკვეთი	ზუგდიდის მუნიციპალიტეტი	
			ობიექტი	დარჩელის ადმინისტრაციულ ერთეულში პარკის კეთილმოწყობა	
დირექტორი		დ. ორაგველიძე	ნაწილი: კონსტრუქციული		თარიღი 14,05,2015წ
შეადგინა		ი. ხუხუნაიშვილი	დეტალი 1, დეტალი 2		ფურცელი 3 / რაოდენობა 21

ჭრილი 4-4

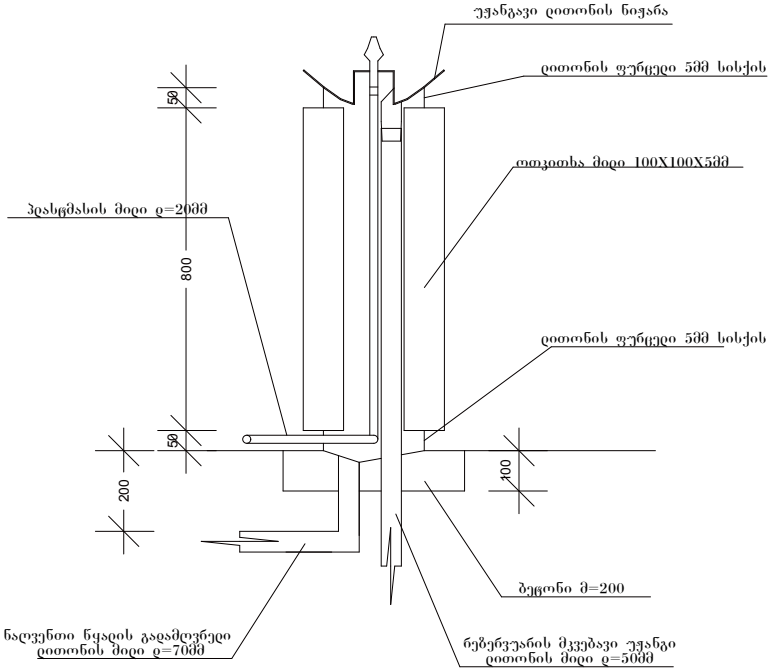

ე.წ. წყლის ,,სოკოს" ხედი

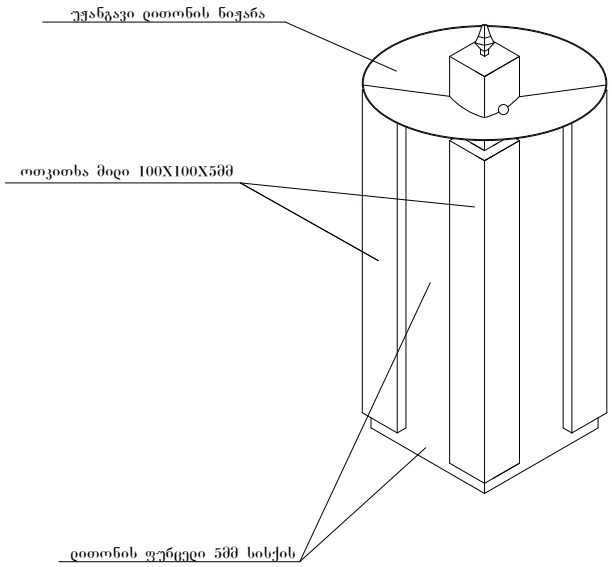

ე.წ. წყლის ,,სოკოს" გეგმა

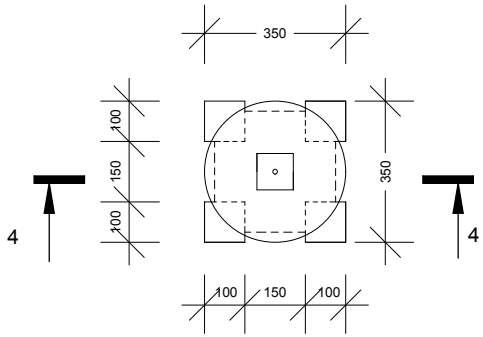

ჭრილი 3-3

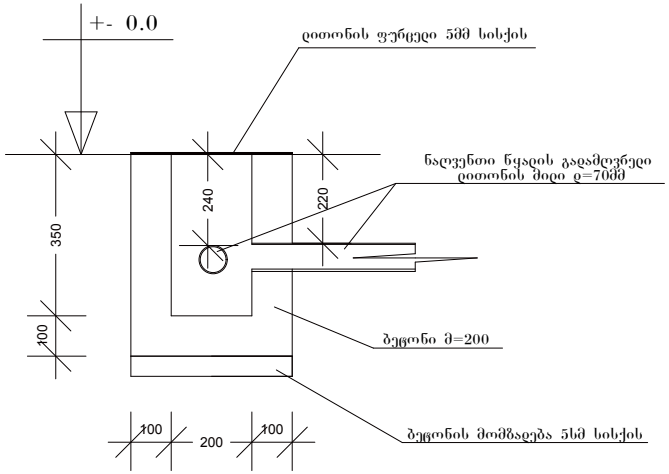

შენიშვნა:

1. წყლის სოკოს გეგმა იხილეთი ფურცელ N17
2. ჭრილი 3-3 იხილეთი ფურცელ N5

შ.პ.ს. ,,კომპანია სოფმშენი"			დამკვეთი	ზუგდიდის მუნიციპალიტეტი	
			ობიექტი	დარჩელის ადმინისტრაციულ ერთეულში პარკის კეთილმოწყობა	
დირექტორი		დ. ორაგველიძე	ნაწილი: არქიტექტურული		თარიღი 14,05,2015წ
შეადგინა		ი. ხუხუნაიშვილი	ე.წ. წყლის ,,სოკოს" გეგმა, ხედი და ჭრილი 4-4	ფურცელი	რაოდენობა
				4	21

არსებული ჭაბურღილიდან და ე.წ. წყლის ,,სოკოსგან" ნალვენთი წყლის გადამღვრელის სიტუაციური გეგმა

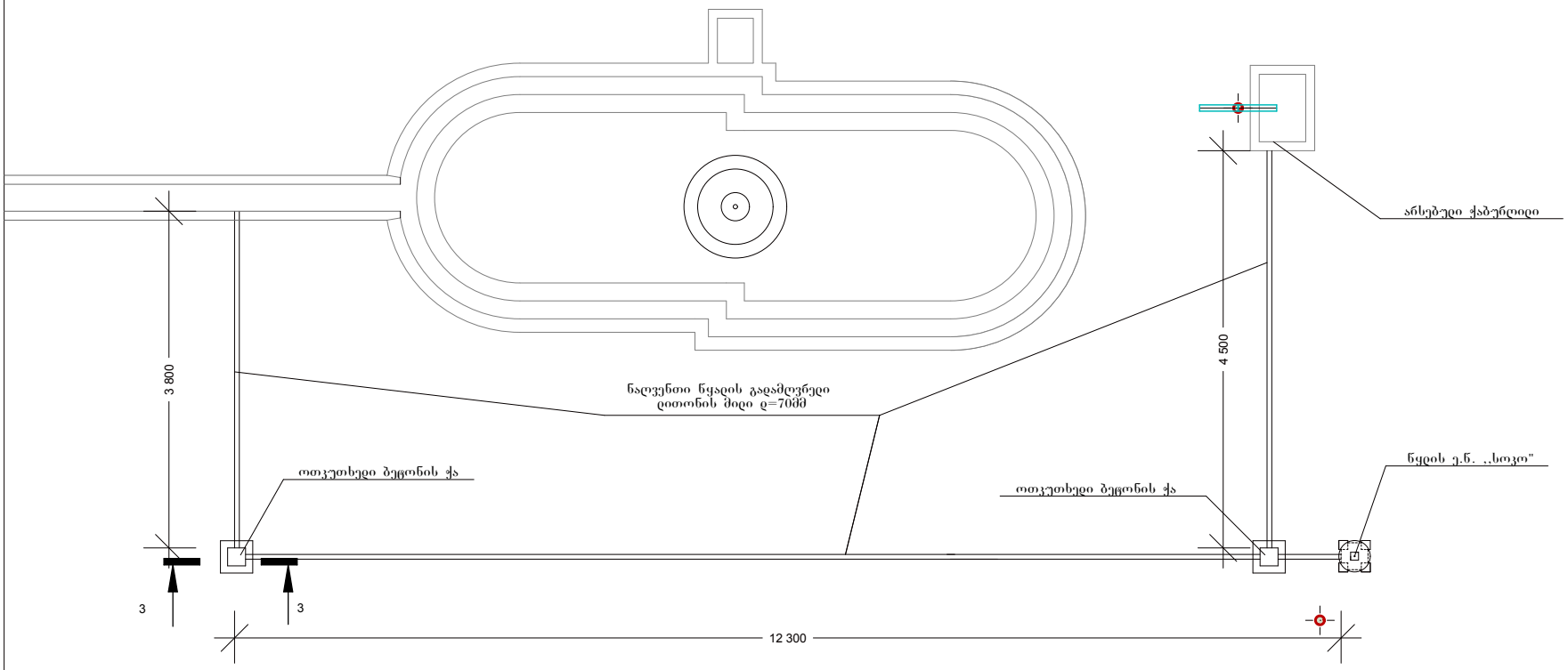

შენიშვნა:

1. მოსანყობი ავზის, არსებული ჭაბურღილის და წყლის სოკოს გეგმა იხილეთი ფურცელ N17
2. ჭრილი 3-3 იხილეთ ფურცელ N4

შ.პ.ს. ,,კომპანია სოფმშენი"			დამკვეთი	ზუგდიდის მუნიციპალიტეტი	
			ობიექტი	დარჩელის ადმინისტრაციულ ერთეულში პარკის კეთილმოწყობა	
დირექტორი		დ. ორაგველიძე	ნაწილი: არქიტექტურული		თარიღი 14,05,2015წ
შეადგინა		ი. ხუხუნაიშვილი	არსებული ჭაბურღილიდან და ე.ნ. წყლის ,,სოკოსგან" ნალვენთი წყლის გადამღვრელის სიტუაციური გეგმა	ფურცელი	რაოდენობა
				5	21

პატარა ფანჩატურის წერტილოვანი საძირკვლის გეგმა

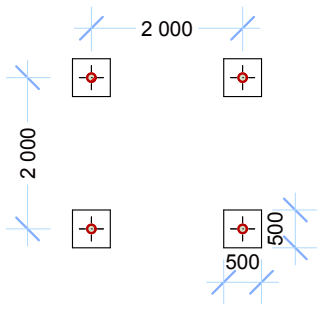

ჭრილი 1_1

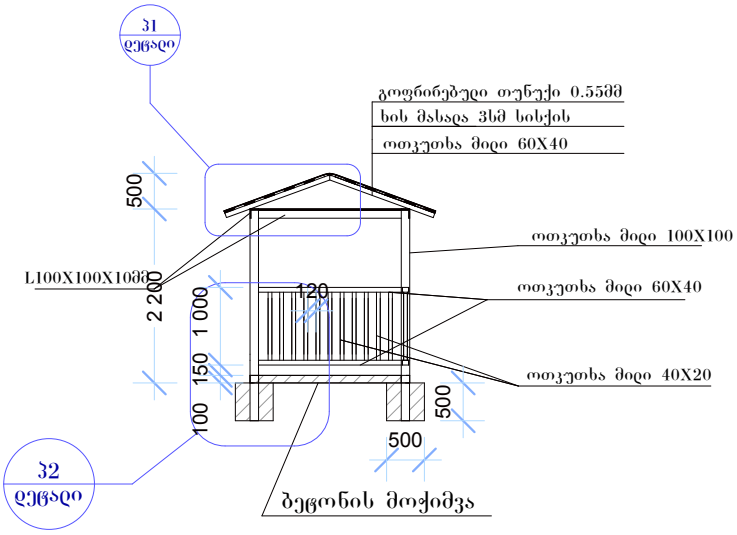

პატარა ფანჩატურის გეგმა

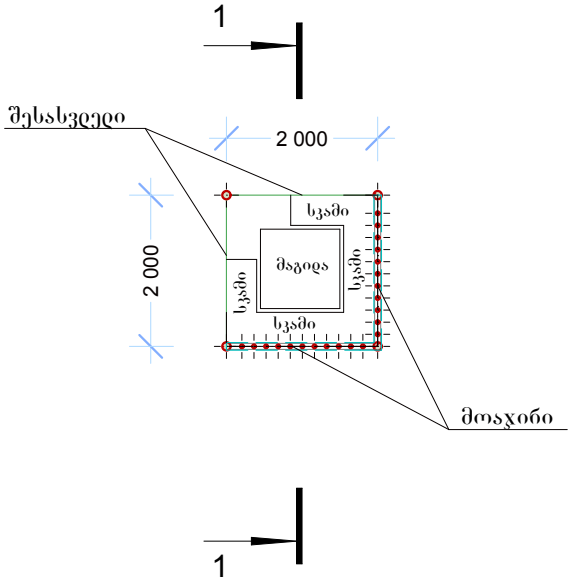

პატარა ფანჩატურის სახურავის გეგმა

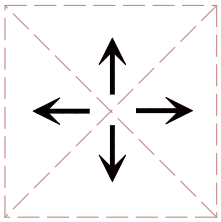

მასალების სპეციფიკაცია			
№	დასახელება	განზომილება	ერთეული
1	მასალა ბეტონი მ=200	კბ/მ	1,8
2	მასალა ოთკუთხა მილი 100X100X4	გრძ/მ	22,4
3	ლითონის ოთკუთხა მილი 60X40X3	გრძ/მ	40
4	ლითონის ოთკუთხა მილი 40X20X2	გრძ/მ	48
5	მასალა კუთხოვანა 100X100X10	გრძ/მ	16
6	სახურავი ხის მასალა	კბ/მ	0,3
7	მოთუთიებული ფოლადის გოფრირებული ფურცელი 0,55მმ	კვ/მ	19,6

შენიშვნა:

1. პატარა ფანჩატური იხილეთ ფურცელ N17
2. დეტალი 31 და დეტალი 32 იხილეთ ფურცელ N7

შ.პ.ს. „კომპანია სოფმშენი"			დამკვეთი	ზუგდიდის მუნიციპალიტეტი	
			ობიექტი	დარჩელის ადმინისტრაციულ ერთეულში პარკის კეთილმოწყობა	
დირექტორი		დ. ორაგველიძე	ნაწილი: არქიტექტურული		თარიღი 14,05,2015წ
შეადგინა		ი. ხუხუნაიშვილი	პატარა ფანჩატური		ფურცელი 6 / რაოდენობა 21

დეტალი 31

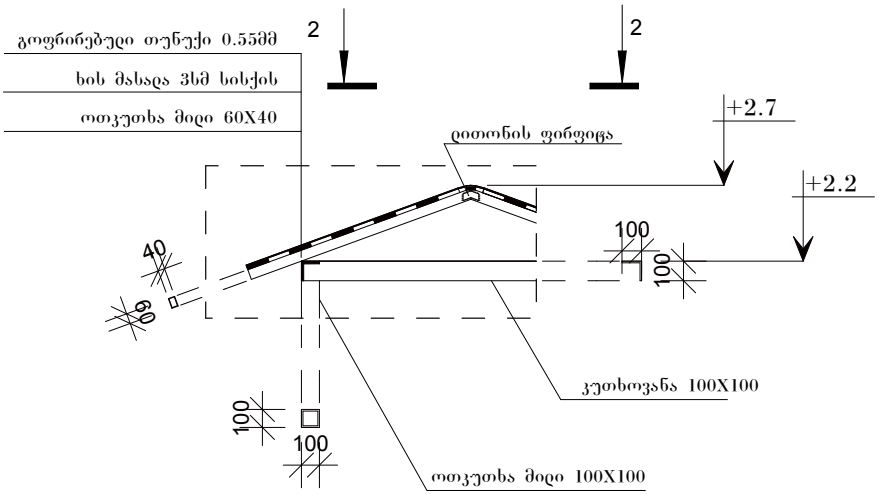

ჭრილი 2-2

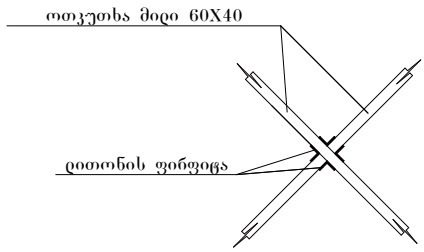

დეტალი 32

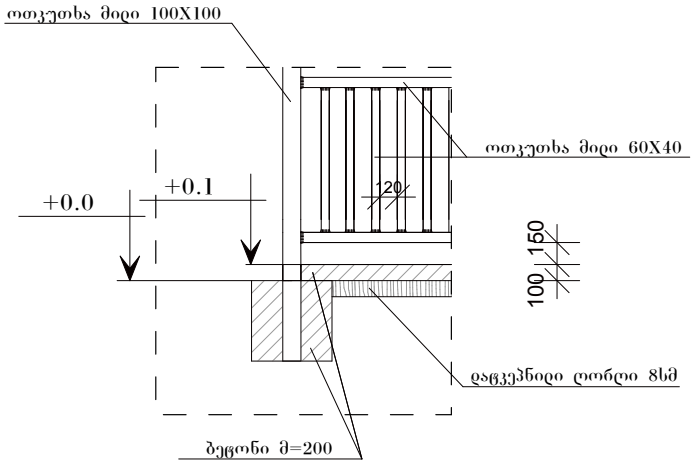

მასალების სპეციფიკაცია			
№	დასახელება	განზომილება	ერთეული
1	მასალა ბეტონი მ=200	კბ/მ	1,8
2	მასალა ოთკუთხა მილი 100X100X4	გრძ/მ	22,4
3	ლითონის ოთკუთხა მილი 60X40X3	გრძ/მ	40
4	ლითონის ოთკუთხა მილი 40X20X2	გრძ/მ	48
5	მასალა კუთხოვანა 100X100X10	გრძ/მ	16
6	სახურავი ხის მასალა	კბ/მ	0,3
7	მოთუთიებული ფოლადის გოფრირებული ფურცელი 0,55მმ	კვ/მ	19,6

შენიშვნა:

1. დეტალი 31 და დეტალი 32 იხილეთ ფურცელ N6

შ.პ.ს. „კომპანია სოფმშენი"			დამკვეთი	ზუგდიდის მუნიციპალიტეტი	
			ობიექტი	დარჩელის ადმინისტრაციულ ერთეულში პარკის კეთილმოწყობა	
დირექტორი		დ. ორაგველიძე	ნაწილი: კონსტრუქციული		თარიღი 14,05,2015წ
შეადგინა		ი. ხუხუნაიშვილი	დეტალი 31, დეტალი 32 და ჭრილი 2-2		ფურცელი 7 / რაოდენობა 21

ქრიდი S2-S2

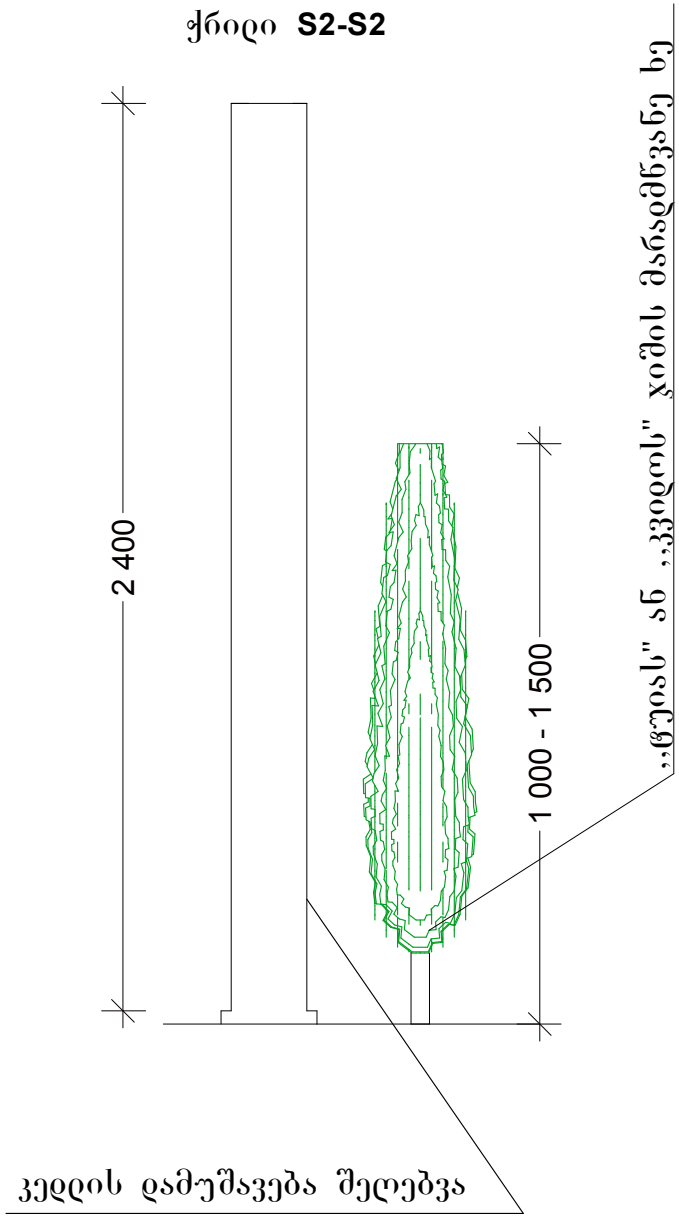

დეკორატიული გამწვანების მოწყობის ფრაგმენტი

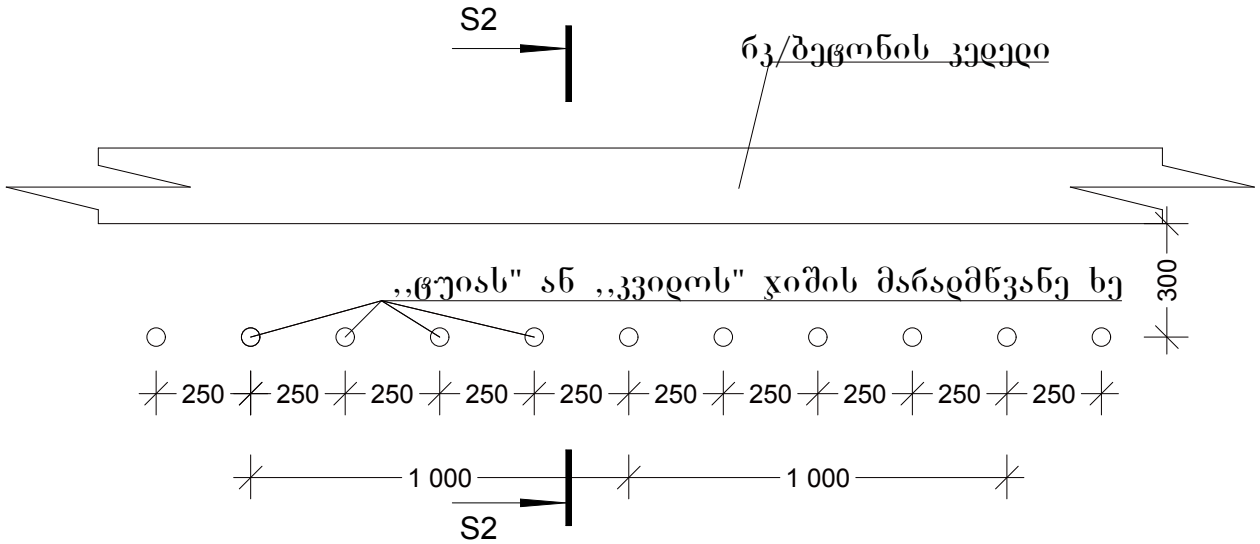

შენიშვნა:

1. 3-4 წლის მარადმწვანე ნარგავები

შენიშვნა:

1. მწვანე ღობე იხილეთ ფურცელ N17

შ.პ.ს. „კომპანია სოფმშენი"			დამკვეთი	ზუგდიდის მუნიციპალიტეტი		
			ობიექტი	დარჩელის ადმინისტრაციულ ერთეულში პარკის კეთილმოწყობა		
დირექტორი		დ. ორაგველიძე	ნაწილი: არქიტექტურული		თარიღი 14,05,2015წ	
შეადგინა		ი. ხუხუნაიშვილი	ე.წ. „მწვანე ღობე"		ფურცელი	რაოდენობა
					8	21

ცხაურის და რკ/ბეტონის არხის მოწყობა

არხის და ცხაურის ჭრილი

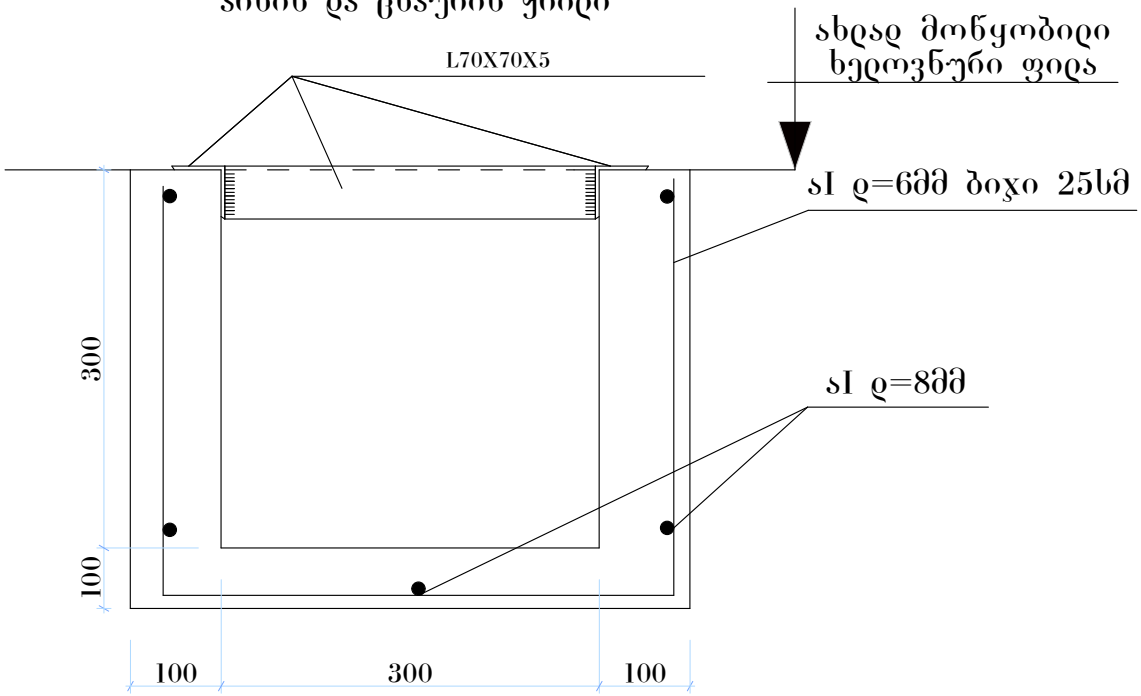

არხის ჭრილი

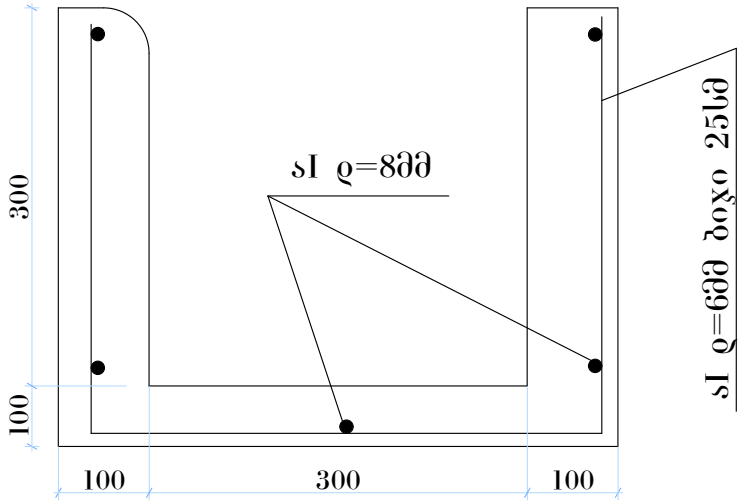

ცხაურის გეგმა

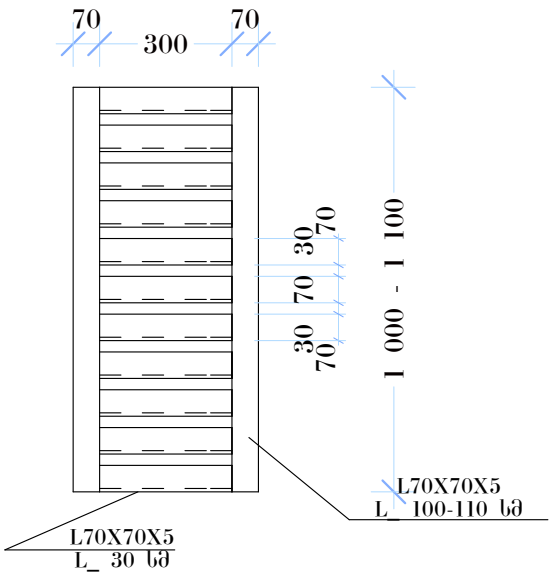

მასალების სპეციფიკაცია			
№	დასახელება	განზომილება	ერთეული
1	არმატურა ა-I ø=8მმ	გრძ/მ	403,00
2	არმატურა ა-I ø=6მმ	გრძ/მ	515,84
3	ბეტონი მ-250	მ³	10,64
4	კუთხოვანა 70X70X5	გრძ/მ	68,50

შენიშვნა:

1. რკ/ბეტონის არხი და ლითონის ცხაური იხილეთ ფურცელ N17

შ.პ.ს. „კომპანია სოფმშენი"			დამკვეთი	ზუგდიდის მუნიციპალიტეტი	
			ობიექტი	დარჩელის ადმინისტრაციულ ერთეულში პარკის კეთილმოწყობა	
დირექტორი		დ. ორაგველიძე	ნაწილი: კონსტრუქციული		თარიღი 14,05,2015წ
შეადგინა		ი. ხუხუნაიშვილი	რკ/ბეტონის არხის ჭრილი ლითონის ცხაურის გეგმა		ფურცელი 9 / რაოდენობა 21

ბილიკის ფრაგმენტი

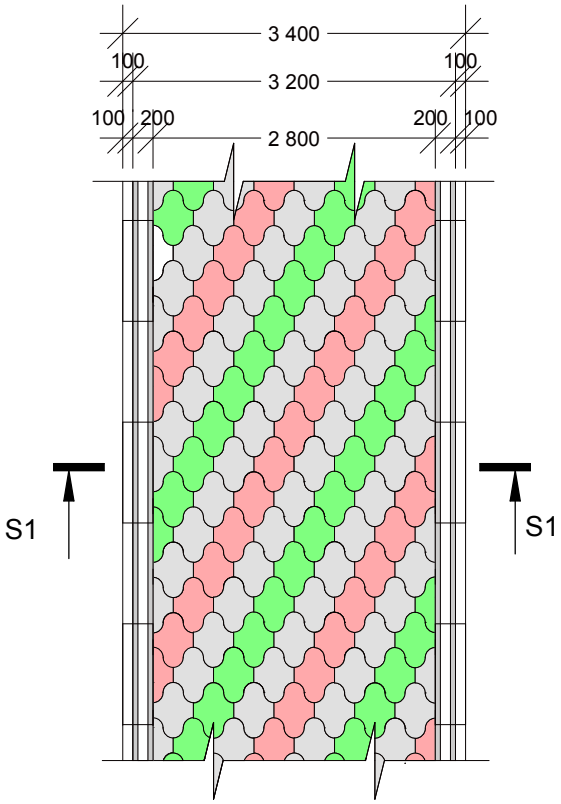

ჭრილი s1-s1

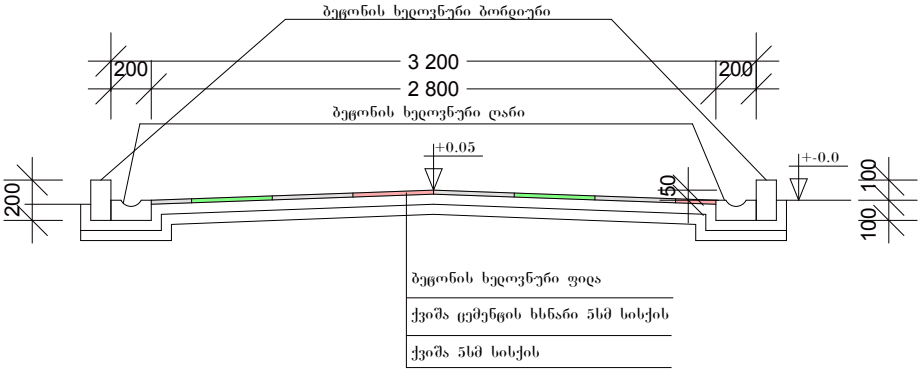

შ.პ.ს. „კომპანია სოფმშენი"			დამკვეთი	ზუგდიდის მუნიციპალიტეტი	
			ობიექტი	დარჩელის ადმინისტრაციულ ერთეულში პარკის კეთილმოწყობა	
დირექტორი		დ. ორაგველიძე	ნაწილი: არქიტექტურული		თარიღი 14,05,2015წ
შეადგინა		ი. ხუხუნაიშვილი	ბილიკი		ფურცელი 10 / რაოდენობა 21

ბავშთა გასართობი ატრაქციონი

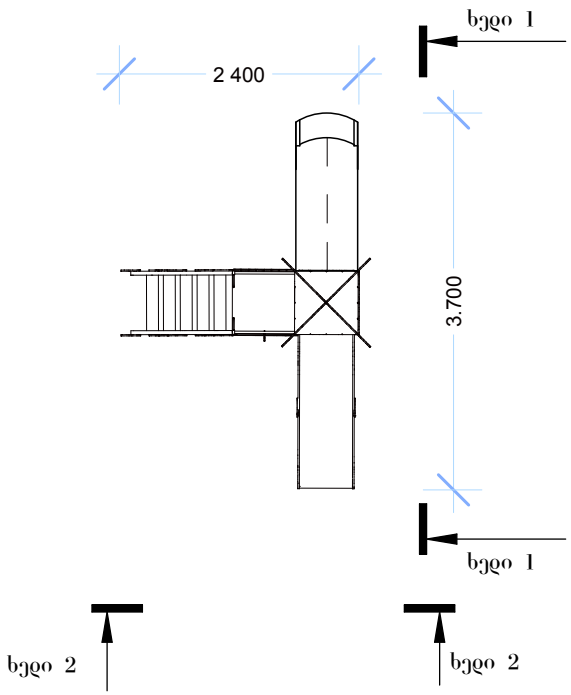

ხედი 1

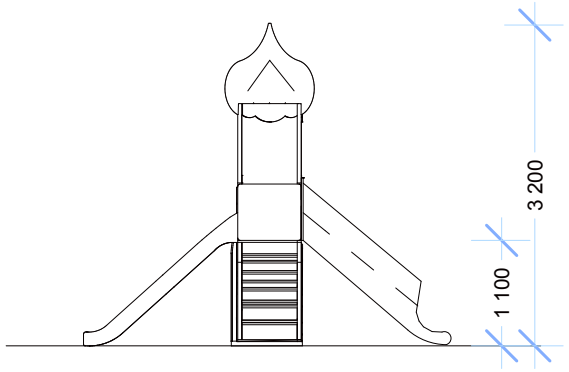

ხედი 2

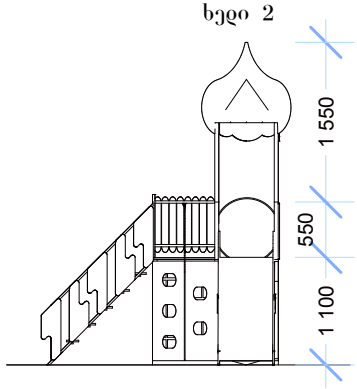

შენიშვნა:

1. ბავშთა გასართობი ატრაქციონი იხიდეთ ფურცელ N17

2 მონტაჟი გაკეთდეს ადგილზე ხიდის ჭანჭიკების გამოყენებით

შ.პ.ს. „კომპანია სოფმშენი"			დამკვეთი	ზუგდიდის მუნიციპალიტეტი	
			ობიექტი	დარჩელის ადმინისტრაციულ ერთეულში პარკის კეთილმოწყობა	
დირექტორი		დ. ორაგველიძე	ნაწილი: არქიტექტურული		თარიღი 14,05,2015წ
შეადგინა		ი. ხუხუნაიშვილი	ბავშთა გასართობი ატრაქციონი		ფურცელი 11 / რაოდენობა 21

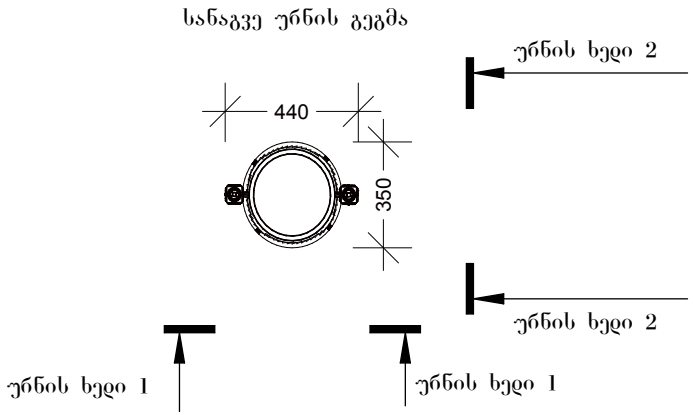

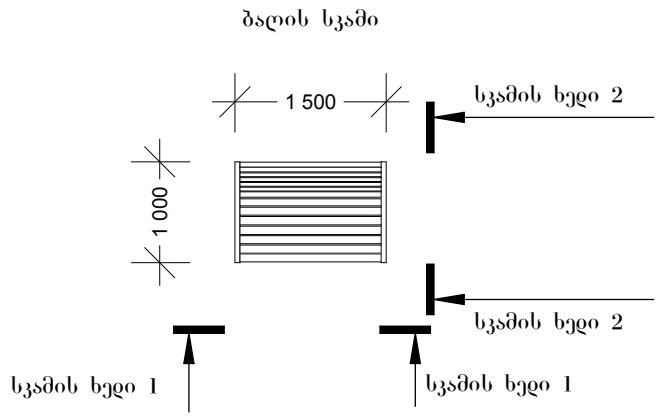

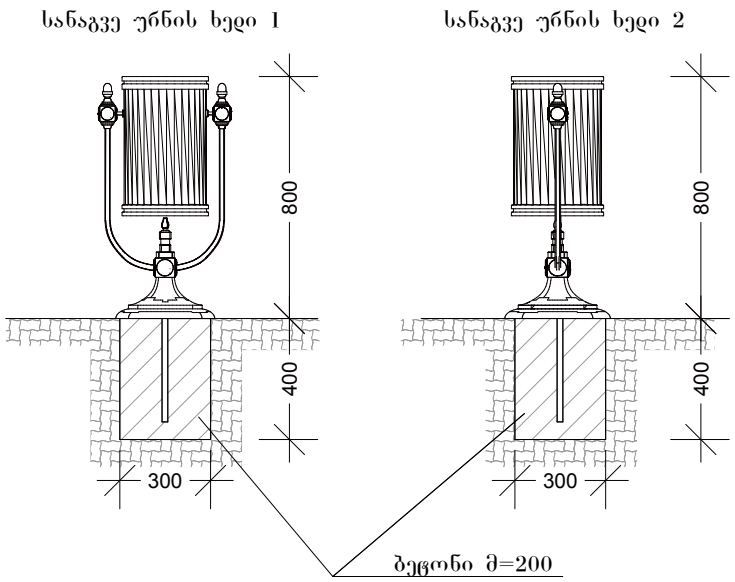

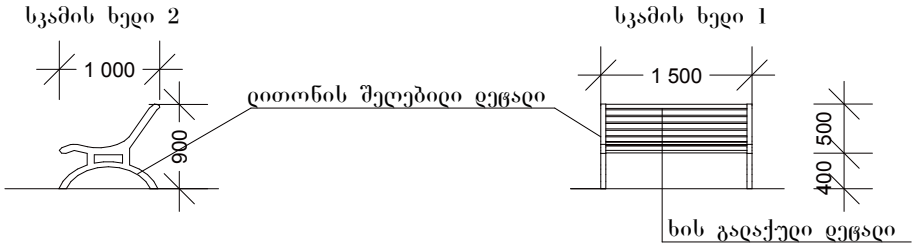

შენიშვნა:

1. სანაგვე ურნა და სკამი იხილეთ ფურცელ N17

შ.პ.ს. „კომპანია სოფმშენი"			დამკვეთი	ზუგდიდის მუნიციპალიტეტი	
			ობიექტი	დარჩელის ადმინისტრაციულ ერთეულში პარკის კეთილმოწყობა	
დირექტორი		დ. ორაგველიძე	ნაწილი: არქიტექტურული		თარიღი 14,05,2015წ
შეადგინა		ი. ხუხუნაიშვილი	სანაგვე ურნა სკამი		ფურცელი 12 / რაოდენობა 21

მაღალი განათების ბოძი

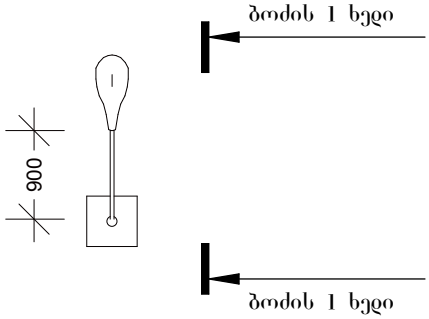

დაბალი განათების ბოძი

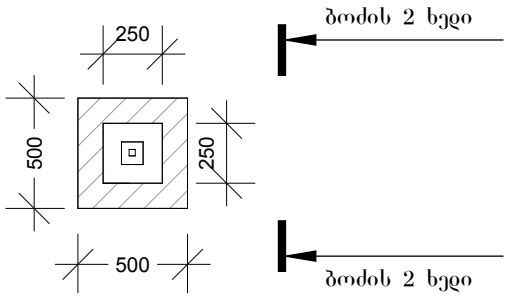

ეღ ბოძის 1 ხედი

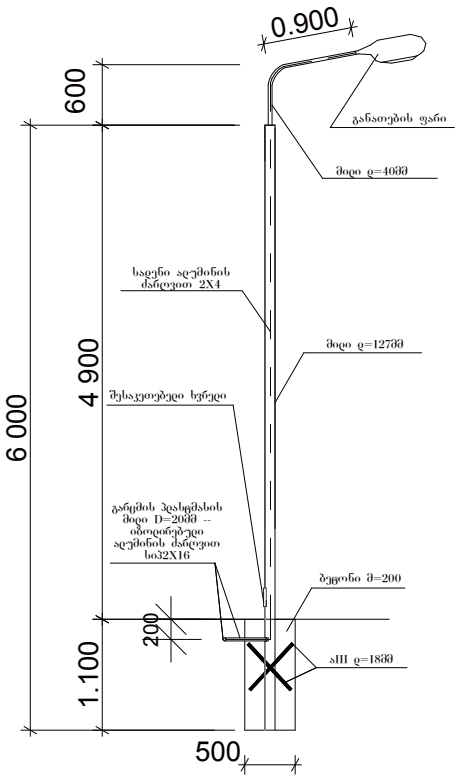

ეღ ბოძის 2 ხედი

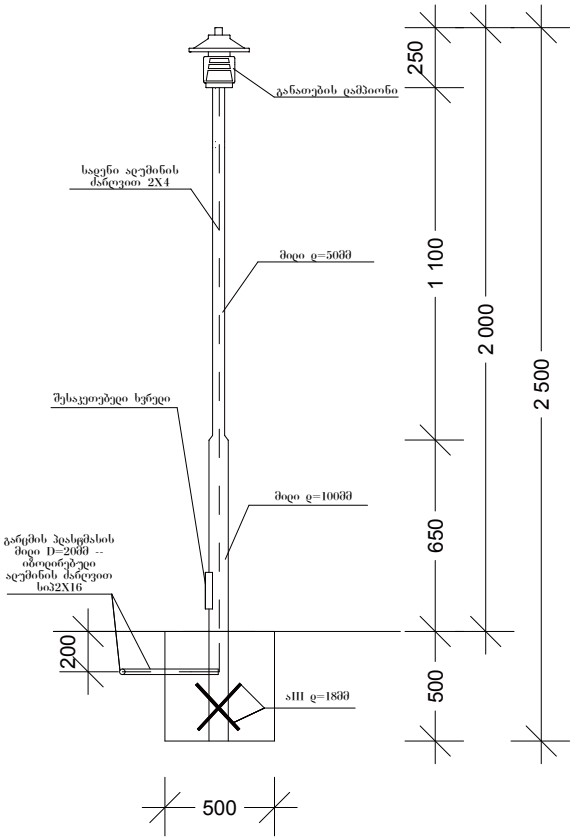

შენიშვნა:

1. მაღალი და დაბალი განათება იხილეთ ფურცელ N17

შ.პ.ს. „კომპანია სოფმშენი“			დამკვეთი	ზუგდიდის მუნიციპალიტეტი	
			ობიექტი	დარჩელის ადმინისტრაციულ ერთეულში პარკის კეთილმოწყობა	
დირექტორი		დ. ორაგველიძე	ნაწილი: არქიტექტურული		თარიღი 14,05,2015წ
შეადგინა		ი. ხუხუნაიშვილი	მაღალი ზომის გარე განათება დაბალი ზომის გარე განათება	ფურცელი	რაოდენობა
				13	21

მხატვრული კარების ხედი

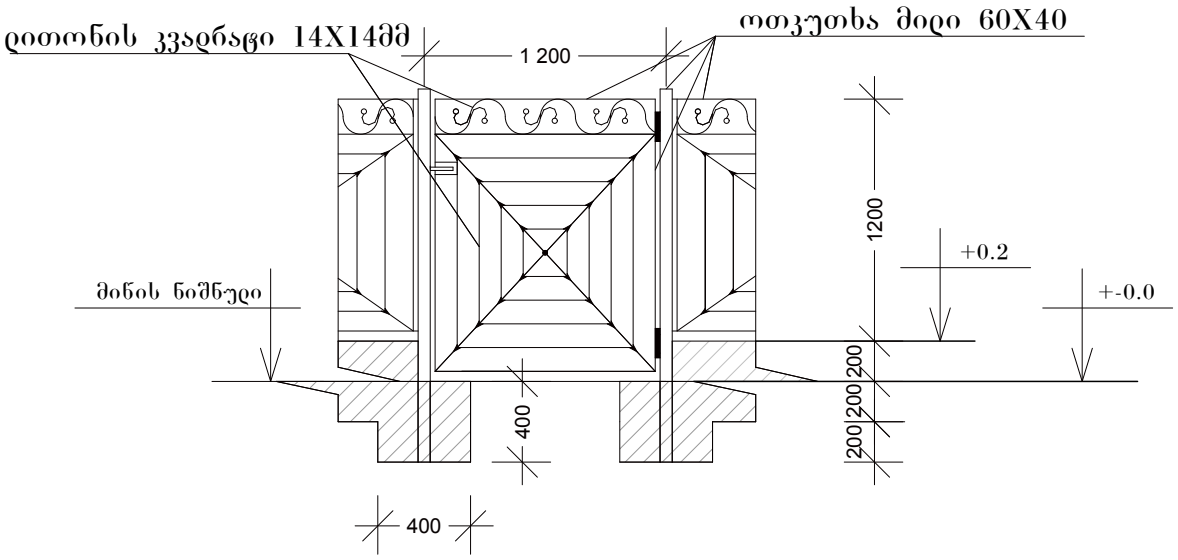

მხატვრული მოაჯირის ფრაგმენტი

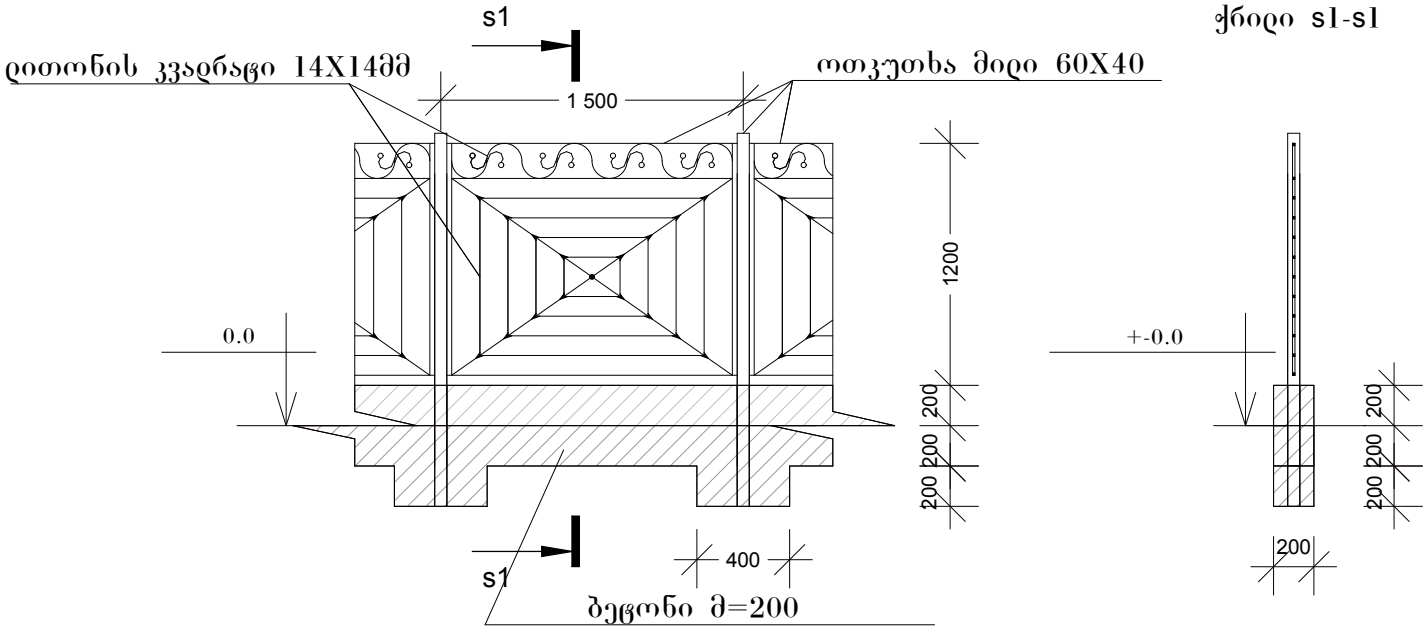

შენიშვნა:

1. ბეტონის ზეძირკველი შეიფუთოს მწვანე ფერის მაღალხარისხოვანი ხელოვნური ფიცებით
2. იხილეთ ფურცელ N17

შ.პ.ს. „კომპანია სოფმშენი"			დამკვეთი	ზუგდიდის მუნიციპალიტეტი	
			ობიექტი	დარჩელის ადმინისტრაციულ ერთეულში პარკის კეთილმოწყობა	
დირექტორი		დ. ორაგველიძე	ნაწილი: არქიტექტურული		თარიღი 14,05,2015წ
შეადგინა		ი. ხუხუნაიშვილი	ღობის ფრაგმენტი ჭიშკარი		ფურცელი 14 / რაოდენობა 21

სავარჯიშო ძელების გეგმა

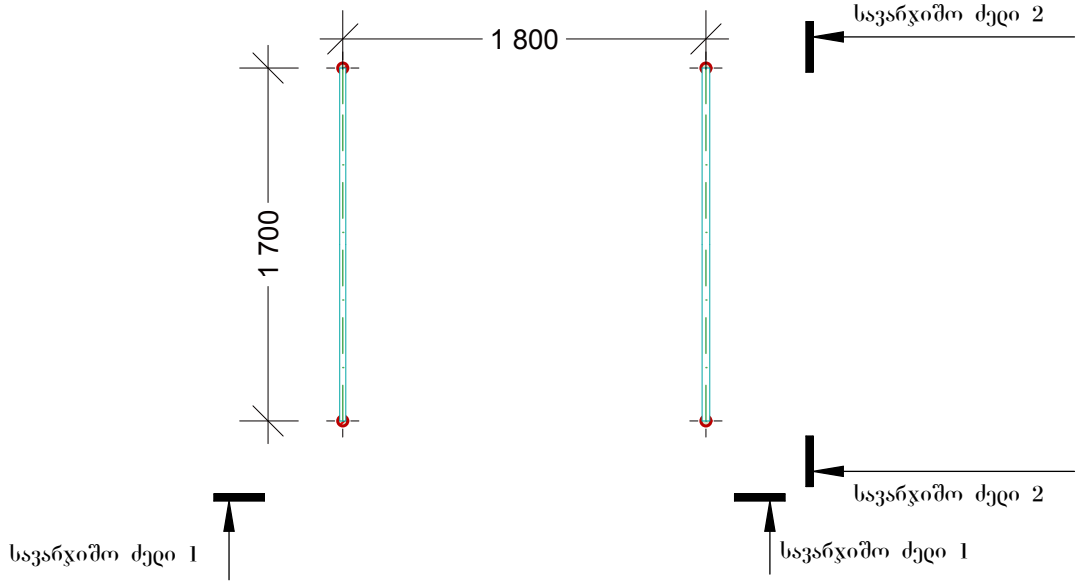

სავარჯიშო ძელების ჭრილი 1

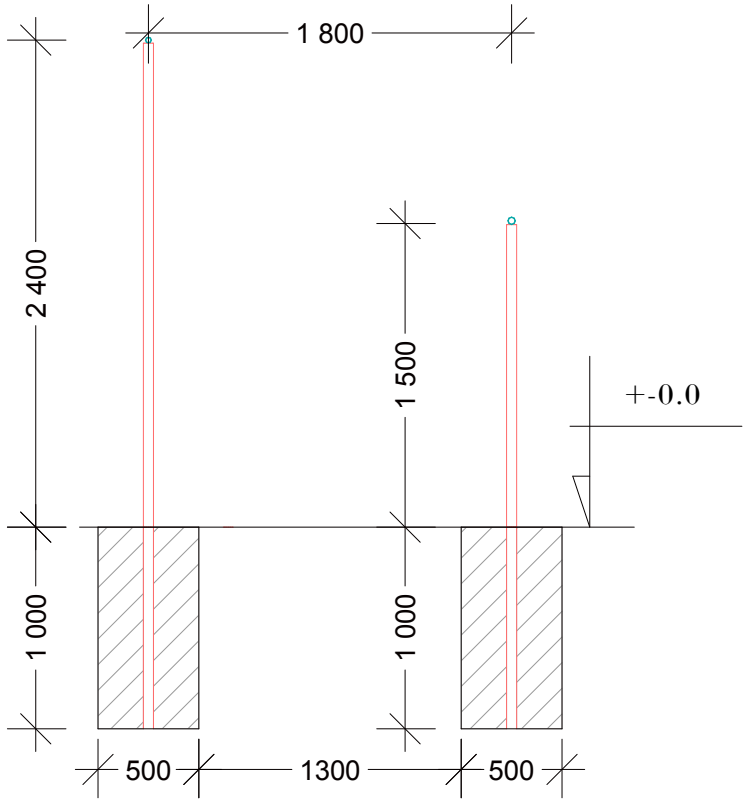

სავარჯიშო ძელების ჭრილი 2

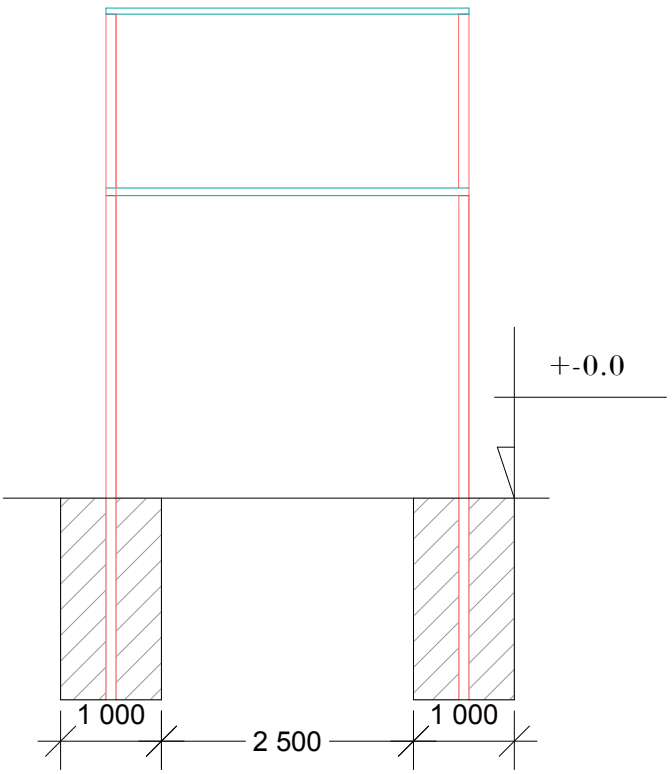

შენიშვნა:

1. ღიდი და პატარა ზომის სავარჯიშო ძელი იხიღეთ ფურცელ N17

შ.პ.ს. „კომპანია სოფმშენი"			დამკვეთი	ზუგდიდის მუნიციპალიტეტი	
			ობიექტი	დარჩელის ადმინისტრაციულ ერთეულში პარკის კეთილმოწყობა	
დირექტორი		დ. ორაგველიძე	ნაწილი: არქიტექტურული		თარიღი 14,05,2015წ
შეადგინა		ი. ხუხუნაიშვილი	ღიდი და პატარა სავარჯიშო ძელი		ფურცელი 15 / რაოდენობა 21

დეტალი 1

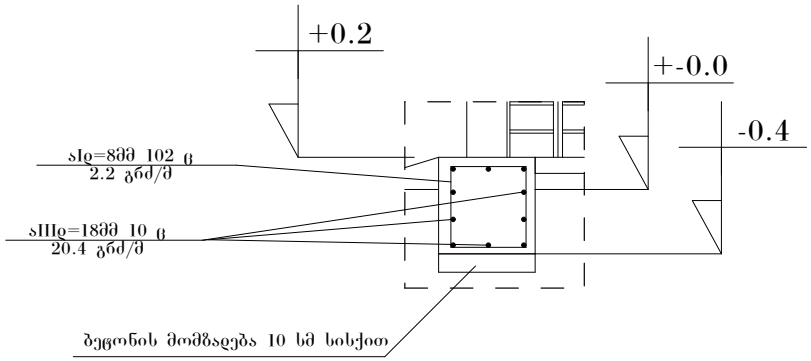

დეტალი 2

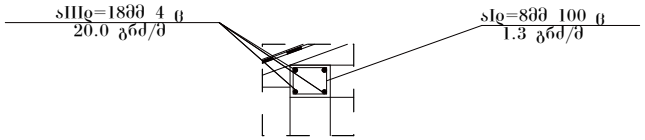

დეტალი 3

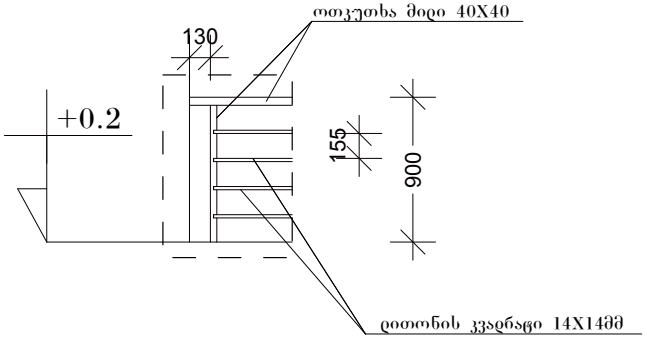

დეტალი 4

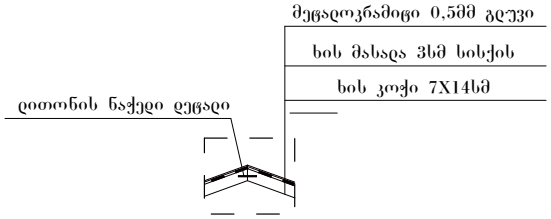

საჭირო მასალების სპეციფიკაცია					
№	მასალაების დასახელება	ერთეული	საჭირო მასალა დიდ ფანჩატურზე	საჭირო მასალა მაგისი ჩონგბურთის სათაბაშო შენობაზე	სულ ჯამი
1	მასალა ბეტონი მ=200	გრძ/მ	6,24	6,24	12,48
2	მასალა ბეტონი მ=200	გრძ/მ	1,02	1,02	2,04
3	მასალა ბეტონი მ=200	კბ/მ	2,67	2,67	5,34
4	მასალა არმატურა aIდ=8მმ	გრძ/მ	224,40	224,40	448,80
5	მასალა არმატურა aIდ=8მმ	გრძ/მ	130,00	130,00	260,00
6	მასალა არმატურა aIIIდ=18მმ	გრძ/მ	204,00	204,00	408,00
7	მასალა არმატურა aIIIდ=18მმ	გრძ/მ	80,00	80,00	160,00
8	მასალა აგური ადგილობრივი წარმოების მოჭიქული (ყინვაგამძლე)	ც	1638,00	1638,00	3276,00
9	ქვიშა ცემენტის ხსნარი	კბ/მ	1,00	1,00	2,00
10	ქვიშა ცემენტის ხსნარი	კბ/მ	0,79	0,79	1,57
11	სახურავის ხის მასალა	კბ/მ	2,33	2,33	4,65
12	მეტალოკრამიტი 0,5მმ გლუვი	კვ/მ	51,15	51,15	102,30
13	მეტალოკრამიტის კეხი	გრძ/მ	29,52	29,52	59,04
14	ხელოვნური მარმარილოს ფილა	კვ/მ	28,82	28,82	57,64
15	მასალა მეტალის მხატვრული ღობე	გრძ/მ	6,80	6,80	13,60

შ.პ.ს. „კომპანია სოფმშენი"			დამკვეთი	ზუგდიდის მუნიციპალიტეტი	
			ობიექტი	დარჩელის ადმინისტრაციულ ერთეულში პარკის კეთილმოწყობა	
დირექტორი		დ. ორაგველიძე	ნაწილი: კონსტრუქციული		თარიღი 14,05,2015წ
შეადგინა		ი. ხუხუნაიშვილი	დეტალი დ1, დეტალი დ2, დეტალი დ3 და დეტალი დ4		ფურცელი 16 / რაოდენობა 21