ქ. ზუგდიდის არაგვისპირელის ქუჩის გარე-განათების მოწყობის მუშა პროექტი



ზუგდიდის 2015 წ.

dizain d

განმარტებითი ბარათი

ქალაქ ზუგდიდის მერიის შეკვეთის საფუძველზე ჩატარდა საკვლევაძიებო სამუშაოები, რომელიც ითვალისწინებს ზუგდიდში არაგვისპირელის ქუჩაზე ავტო-სავალი გზის გარე განათების მოწყობას.
ბოძები დამზადებულია ლითონის მილებისაგან. ბოძის მილის სიგრძე ტოლია 10გ/მ. რომელზეც დამოტაქებულია 30 ვტ-იანი შუქ-დიოდური სანათები, ბოძებისა და სანათების საერთო რაოდენობა შეადგენს 11 ც. საძირკვლები მოეწყობა ორმოამომთხრელი მექანიზმით დ-500მმ. სიღრმით 1.5მ. რომელიც მილის მოწყობის შემდეგ ივსება ბეტ. B-15.

სანათების ელ. მომარაგება ხორციელდება ლესია უკრაინკას ქუჩაზე არსებულ სანათზე დაერთებით, მიწისზედა ელ. სადენით, მთლიანი სიგრძით 353 გ/მ.

ნახაზების ნუსხა

1. განმარტებითი ბარათი და ნახაზების ნუსხა
2. აერო გადაღება
3-5. გეგმა
6. -განათების ბოძი ჭრილი.
   -ელ. სადენების სპეციფიკაცია.
   -მოცულობითი უწყისი.
   -მანქანა-მექანიზმების ჩამონათვალი
   -სანათის სპეციფიკაცია
7. სანათის სპეციფიკაცია
8. კალენდარული გრაფიკი

ფორმატი	პროექტი
A 3	№

შენიშვნა:

ბიძინა გელაშვილი	ლევან ლორთქიფანიძე	ბექა ქირია	ბექა ძიძიგურაშვილი	ხვიჩა ბულეიშვილი	
დირექტორი	არქიტექტორი	არქიტექტორი	არქიტექტორი	ინჟინერ-ელექტრიკოსი	

რევიზია	თარიღი

პროექტის ნაწილი
მუშა პროექტი

ობიექტის სახელწოდება
გარე განათების მოწყობა

დამკვეთი
ქალაქ ზუგდიდის მერია

ობიექტის მისამართი
არაგვისპირელის ქუჩა

ფურცლის სახელი
განმარტებითი ბარათი ნახაზების ნუსხა

მაშტაბი 1:1:100

dizain d

ფურცელი	ფურცლების
1	8

აერო გადაღება



შრომატ	პროექტი
A 3	№

შენიშვნა:

ცვლილება	ბჭობა ჩატარდა	დაკვეთა შეთანხმდა	ავტორი	თარიღი
დირექტორი	არქიტექტორი	არქიტექტორი	არქიტექტორი	ინჟინერ-კვლევა-ანალიზი

რევიზია | თარიღი

პროექტის ნაწილი
მუშა პროექტი

ობიექტის სახელწოდება
ბარე განათების მოწყობა

დამკვეთი
ქალაქ მუხლიდის მერია

ობიექტის მისამართი
არაგვისპირელის ქუჩა

ფურცლის სახელი
აერო გადაღება

მასშტაბი 1:100

dizain d

ფურცლი	ფურცლები
2	8

გარე განათება
გეგმა მ 1:500



ელ. სადენი სიპ. 2X16	არსებული ნაგებობა		ჭა
ელ. სადენი სიპ. 2X10	ფოთლოვანი ხე		სანიაღვრე ჭა
არსებული გზის ღერძი	წიწვოვანი ხე		ბეტონის ბოგირი
ღობე	პალმა		ელ. ქვესადგური
სანიაღვრე არხი	ელ.გაყვანილობის ბოძი		საგზაო ნიშანი
არსებული მილ-ხიდი	განათების ბოძი		
ხაზოვანი ნაგებობა გაზი	არსებული განათების ბოძი		

შრომატი	პროექტი
A 3	№

შენიშვნა:

ბიძინა ბერიძე	დავით ლეონიძე	ბესო ჯინჭარაძე	გვანცა ძიძიგურაშვილი	ხათუნა ბულეიშვილი
დირექტორი	არქიტექტორი	არქიტექტორი	არქიტექტორი	ინჟინერ-ელექტრომეხანიკოსი

რევიზია	თარიღი

პროექტის ნაწილი

მუშა პროექტი

პროექტის სახელწოდება

გარე განათების მოწყობა

დამკვეთი

ქალაქ გუგლიდის მერია

პროექტის მისამართი

არაგვისპირელის ქუჩა

ფურცლის სახელი

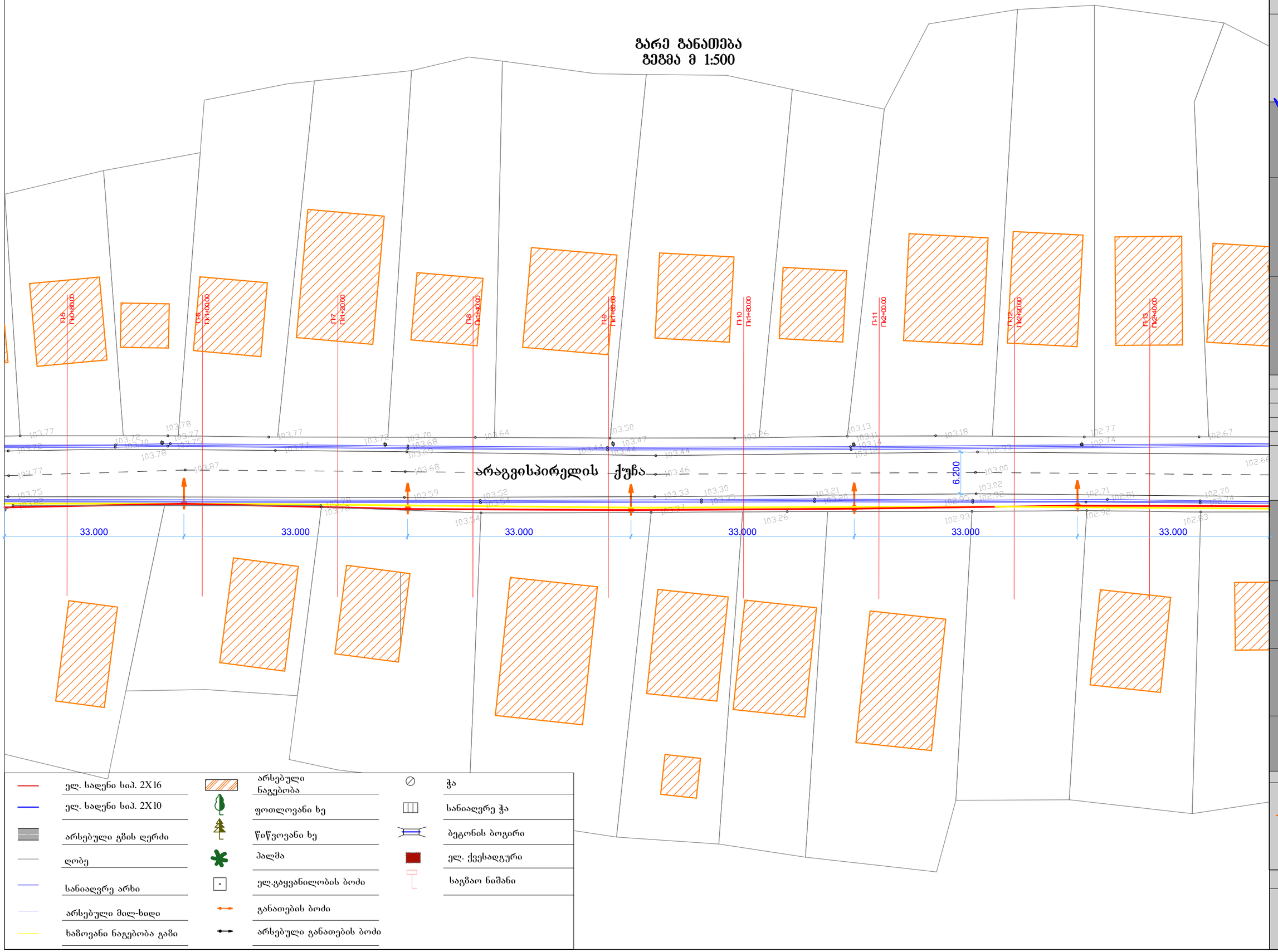
გარე განათების გეგმა

მასშტაბი 1:1000

dizain d

ფურცელი	ფურცლები
3	8

გარე განათება
გეგმა მ 1:500



ელ. სადენი სიპ. 2X16		არსებული ნაგებობა		ჭა	
ელ. სადენი სიპ. 2X10		ფოთლოვანი ხე		სანიაღვრე ჭა	
არსებული გზის ღერძი		წიწვოვანი ხე		ბეტონის ბოგირი	
ღობე		პალმა		ელ. ქვესადგური	
სანიაღვრე არხი		ელ.გაყვანილობის ბოძი		საგზაო ნიშანი	
არსებული მილ-ხიდი		განათების ბოძი			
ხაზოვანი ნაგებობა გაზი		არსებული განათების ბოძი			

შრომატ	პროექტი
A 3	№

შენიშვნა:

დირექტორი	არქიტექტორი	არქიტექტორი	არქიტექტორი	ინჟინერ-ელექტრიკოსი
ბათუა ბერიძე	დავით ლეონიძე	ბექა ჩხარია	ბექა ძიძიგურაშვილი	ხვიჩა ტკლაძე

რევიზია	თარიღი

პროექტის ნაწილი
მუშა პროექტი

ობიექტის სახელწოდება
გარე განათების მოწყობა

დამკვეთი
ქალაქ მუხიდლის მერია

ობიექტის მისამართი
არაგვისპირელის ქუჩა

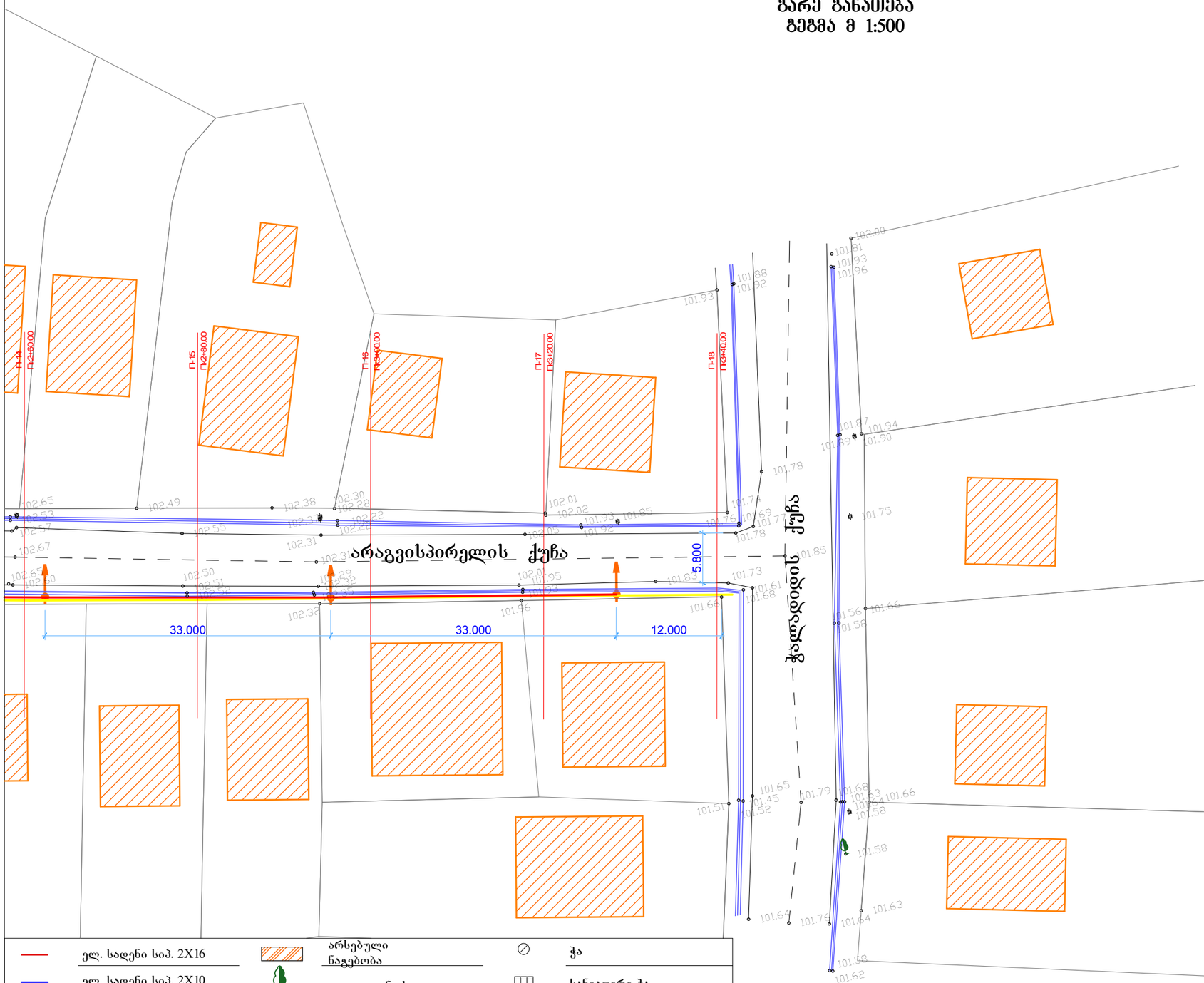
შესრულების სახელი
გარე განათების გეგმა

მასშტაბი 1:1:100

dizain d

შესრულ	შესრულები
4	8

გარე განათება
გეგმა მ 1:500



შრომატი	პროექტი
A 3	№

შენიშვნა:

დირექტორი	არქიტექტორი	არქიტექტორი	არქიტექტორი	ინჟინერ-ელექტრომოწყობილობების	
ამირან ჯიქია	დავით ლეონიძე	ბექა ქირია	ბექა ძიძიგურაშვილი	ხვიჩა ბულეიშვილი	

რევიზია	თარიღი

პროექტის ნაწილი
მუშა პროექტი

ობიექტის სახელწოდება
გარე განათების მოწყობა

დამკვეთი
ქალაქ მუხლიდის მერია

ობიექტის მისამართი
არაგვისპირელის ქუჩა

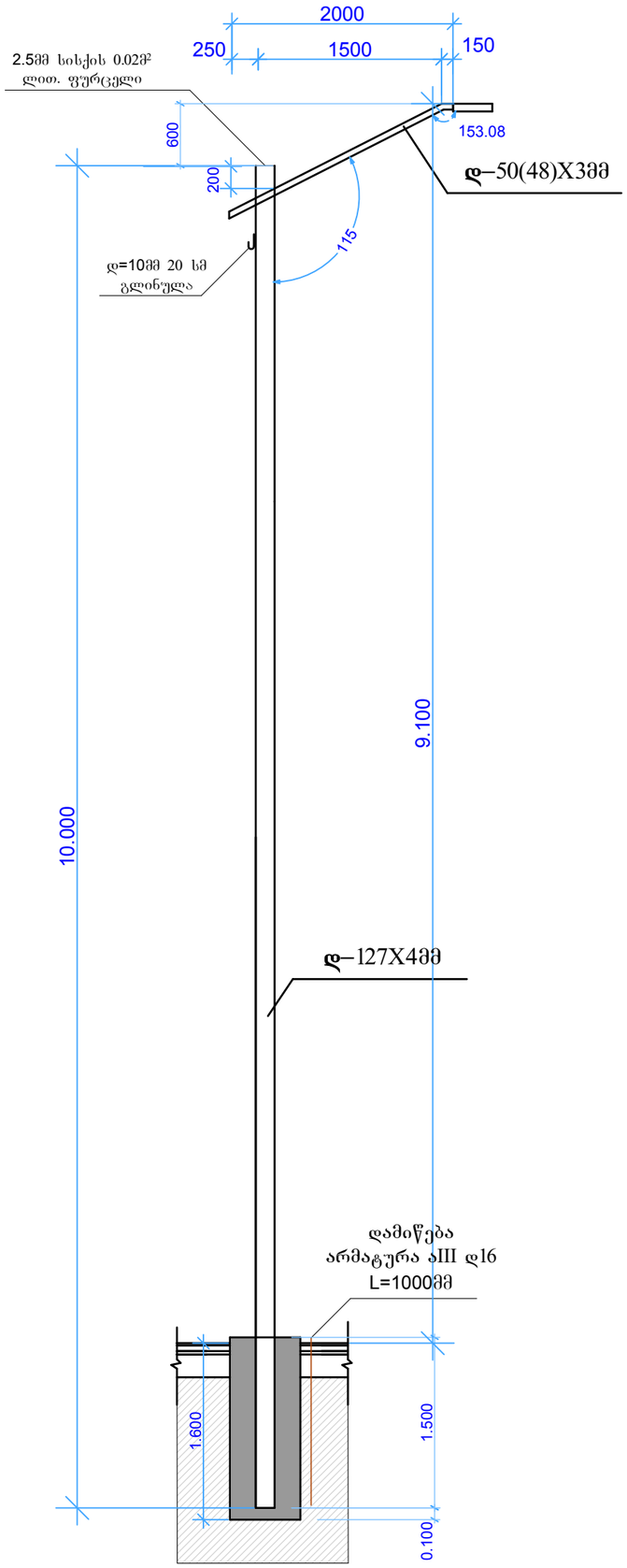
ფურცლის სახელი
გარე განათების გეგმა

მასშტაბი 1:100

dizain d

ფურცელი	ფურცლების
5	8

ბოძის ჭრილი



განათების ბოძი მილის სპეციფიკაცია

მილების სპეციფიკაცია

დასახ	პოზ №	ესკიზი	ზომები მმ	სიგრძე მმ	რაოდენ ც	საერთო სიგრძე მ	წონა კგ.	მთლიან წონა კგ	
მეგობლის განათების ბოძი	1	10000	დ–127X4	10000	11	110	12.13	1334.3	
	2	2000	დ–50(48)X3	2000	11	22	4.32	95	
	3								
	4								

ელ.სადენების ნუსხა

კაბელის კვეთი აღნიშვნა	კაბელის კვეთი	ბოძების რაოდენობა	კაბელის სიგრძე	კაბელის დანამატი თითოეულ ბოძზე 3მ	კაბელის გრძ. რაოდენობა
———	სიპ 2X16	11 ც	346	1.02	353
	ვვგ 2X2.5	11 ც	--	2.5	27.5

სამუშაოთა მოცულობითი უწყისი

-	სამუშაოთა დასახელება	ზომის ერთ.	რაოდ.
	2	3	4
1	ორმოების ამოღება ბოძების დაყენების ადგილებში ორმოამომღები მანქანით	ც	11
2	განათების ბოძების მოწყობა და მონტაჟი	ც	11
3	ბოძების შეღებვა მაღალი ხარისხის ანტიკოროზიული საღებავით	მ²	46.2
4	ბეტონის საძირკვლის მოწყობა	მ³	3.3
5	კაბელ-სადენის მოწყობა-მონტაჟი	გ/მ	380.5
6	კაბელ-სადენის მოწყობა სიპ 2X16	გ/მ	353
7	კაბელ-სადენის მოწყობა ვვგ 2X2.5	გ/მ	27.5
8	ჩამჭერი	ც	22
9	შუალედური დამჭერი	ც	11
10	ანკერული დამჭერი	ც	3
11	შუქ-დიოდური სანათი 30 ვტ	ც	11
12	ლითონის ფურცელი 2.5 მმ. სისქით	მ²	0.22
13	ლითონის გლინულა 10 მმ.	გ/მ	7.7

საჭირო მანქანა მექანიზმების ნუსხა

პოზ №	დასახელება	რაოდენ ც	შენიშვნა
1	საბურღი მანქანა ამწე მექანიზმით	1	
2	ამწე კალათა	1	მინიმუმ 13 მ

ფორმატი A 3 | პროექტი №

შენიშვნა:

ბათუმის გზადაცვა	დავით ლეკვეიშვილი	ბაჩა ქირია	ბაჩა ძმანიაშვილი	ხათუნა ტალახაძე
დირექტორი	პროექტორი	პროექტორი	პროექტორი	ინჟინერ-ელექტრიკოსი

რევიზია | თარიღი

პროექტის ნაწილი: მუშა პროექტი

ობიექტის სახელწოდება: გარე განათების მოწყობა

დამკვეთი: ქალაქ ბუნდის მერია

ობიექტის მისამართი: არაგვისპირელის ქუჩა

ფურცლის სახელი: მოცულობითი უწყისი

მასშტაბი 1:1.100

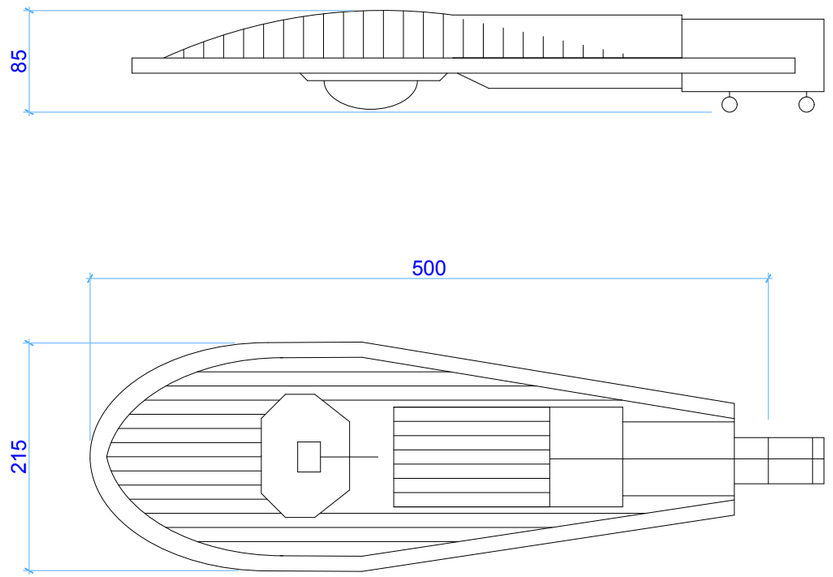
dizain d

ფურცელი	ფურცლები
6	8

სანათი მოწყობილობა უნდა აკმაყოფილებდეს შემდეგ პარამეტრებს

1. სანათის სამონტაჟო სიმაღლე 8-10მ.	
2. ოპტიკური განყოფილების ჰერმეტიზაციის დონე	**IP 65** ან მეტი
3. ელექტრონული ნაწილის ჰერმეტიზაციის დონე	**IP 43** ან მეტი
4. გამძლეობა დარტყმის მიმართ	**Ik 0.95** ან მეტი
5. აეროდინამიკური რეზისტენტობა	**0.099კვ.მ** ან მეტი
6. ელექტრული საიზოლაციო კლასი	**I**
7. შუქ-დიოდური სანათი	**30W**

სანათის კორპუსი და საფარი დამზადებული უნდა იყოს მაღალხარისხოვანი მყარი ალუმინის შენადნობისგან (მიღებული ცივი ტექნოლოგიით), დაფარული უნდა იყოს პოლიესტერის ფხვნილით.



წარმოდგენილი ესკიზისა და გაბარიტულ ზომებთან მეტ-ნაკლებობით მიახლოებული ან ანალოგიური სანათი



შრომატ.	პროექტი
A 3	№

შენიშვნა:

დირექტორი	არქიტექტორი	არქიტექტორი	არქიტექტორი	ინჟინერ-ელექტრომოწყობილობა
ბიძინა ბერიძე	დავით ლეონიძე	ბექა ქორძია	ბექა ძიძიგურაშვილი	ხათია ბულეიშვილი

რევიზია	თარიღი

პროექტის ნაწილი

მუშა პროექტი

ობიექტის სახელწოდება

ბარე განათების მოწყობა

ლოკაცია

ქალაქ გუდაური

ობიექტის მისამართი

არაგვისპირელის ქუჩა

ფურცლის სახელი

სანათის სპეციფიკაცია

მასშტაბი 1:100

dizain d

ფურცელი	ფურცლები
7	8

არაგვისპირელის ქუჩის გარე განათების მოწყობის
კალენდარული გრაფიკი

	სამუშაოების დასახელება	განზ	რაოდ	I თვე	
				10	20
1	ორმოების ამოღება ბოძების დაყენების ადგილებში ორმოამომთხრელი მანქანით და მონტაჟი	ცალი	11		
2	ორმოების შევსება ბეტ. ბ-15 ბოძების მოწყობის შემდეგ	მ³	3.238		
3	ლითონის განათების ბოძების დამზადება (დატვირთვა ჩამოტვირთვა) ც 13	ტ	1.41		
4	თითოეული ბოძის დამიწების კონტურის მოწყობა დ-16 არმატურით ბოძზე გლინ-ლათი მიდუღებით	კომპ	11		
5	მეტალის ბოძების შეღებვა ანტიკოროზიული საღებავით ორჯერ	მ²	51.48		
6	სანათების მონტაჟი ლითონის ბოძებზე	ცალი	11		
7	სადენ-კაბელების მონტაჟი ლითონის ბოძებზე და სანათების ჩართვა	გრძ.მ	380.5		

სამუშაოების შესრულების ვადა 12 კალენდარული დღე

შრომატ. A 3 | პროექტი №

შენიშვნა:

დირექტორი	არქიტექტორი	არქიტექტორი	არქიტექტორი	ინჟინერ-ელექტრიკოსი
გიორგი ჯიშკარიანი	დავით ლეკიშვილი	ბექა ქირია	ბექა ძიძიგურაშვილი	ხათია ცულუკიძე

რევიზია | თარიღი

პროექტის ნაწილი: მუშა პროექტი

ობიექტის სახელწოდება: გარე განათების მოწყობა

დამკვეთი: ქალაქ გუდაურის მერია

ობიექტის მისამართი: არაგვისპირელის ქუჩა

ფურცლის სახელი: კალენდარული გრაფიკი

მასშტაბი 1:1:100

dizain d

ფურცლი	ფურცლები
8	8