ბულვარის სკამი ტიპი 1 მ1:20

წინხედი

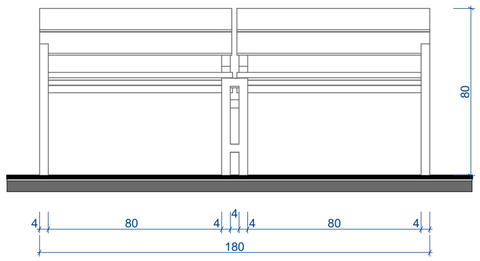

გვერდხედი

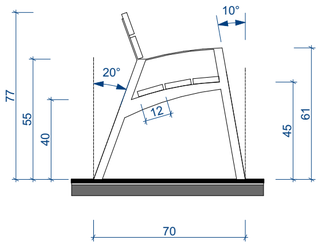

ზედხედი

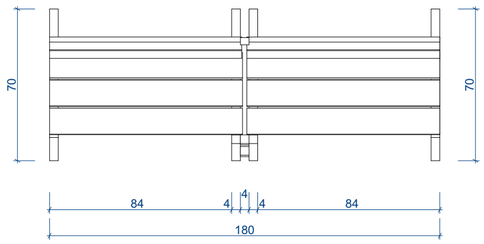

ვიზუალური ხედი

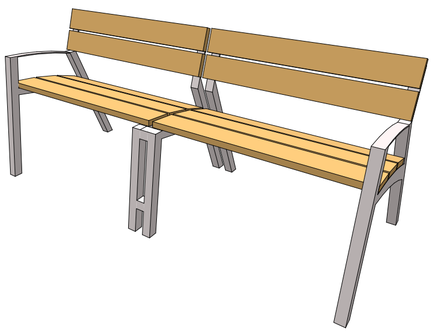

ნაგვის ურნა ტიპი 1 მ1:10

წინხედი

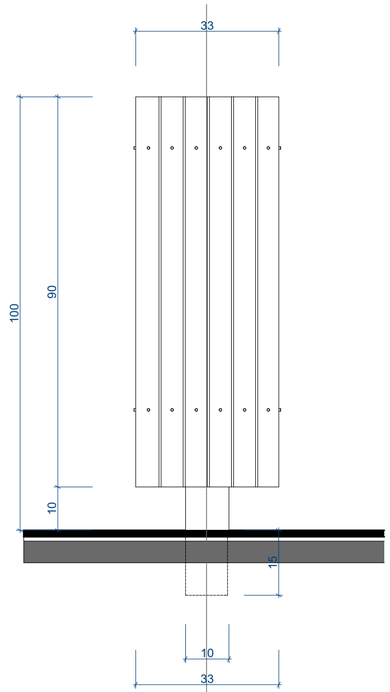

ზედხედი

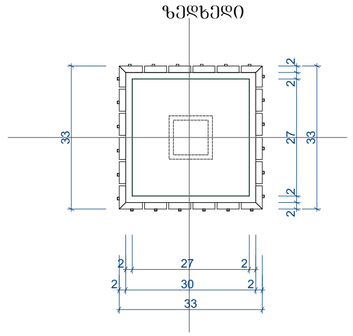

ბულვარის სკამი ტიპი 2 მ1:20

წინხედი

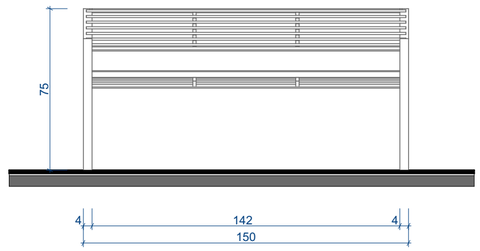

გვერდხედი

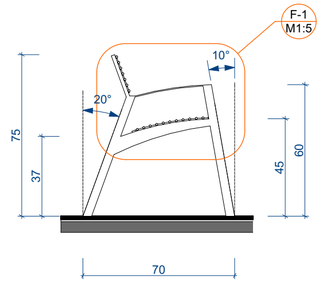

ზედხედი

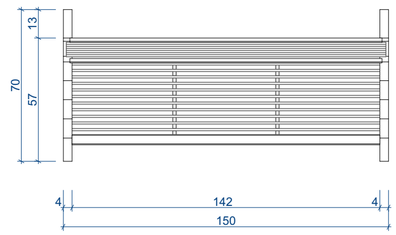

ვიზუალური ხედი

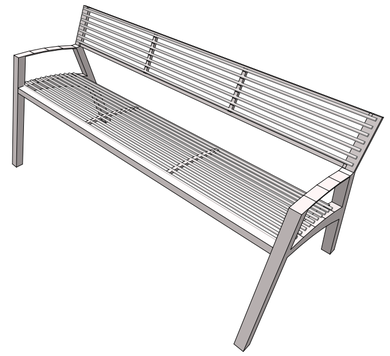

ვიზუალური ხედი

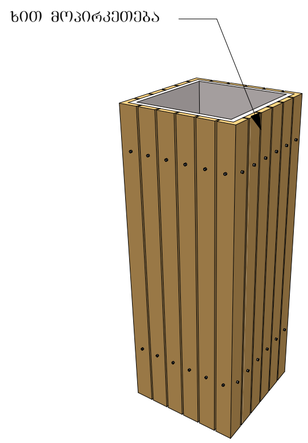

ფრაგმენტი 1 მ1:5

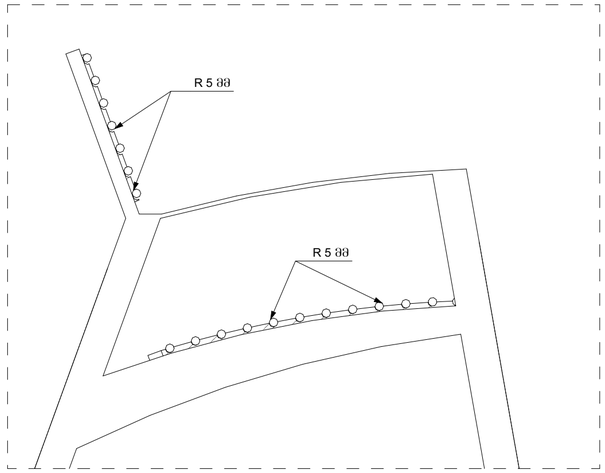

შ.პ.ს. "სალი-2011"			ქ. ფოთში, მალთაყვის შუანში, სანაპირო ზოლის (მაღ ფერის მისასვლელი გზის) რეაბილიტაცია ავტოსანაპირის არქიტექტურული პროექტი				
ხელმძღვანელი:	ვ. ჩარგეიშვილი						
პრ. მი. არქ:	ნ. ონიანიშვილი						
კონტროლმი:	ს. ბანაძეიშვილ		არქიტექტურული ნაწილი	დაკვეთა №		სტადია	
	ვ. ჩარგეიშვილი					პრ.	
	ნ. ონიანიშვილი						
	ვ. ონანაძე		ბულვარის სკამი ტიპი №1, ბულვარის სკამი ტიპი №2, ფრაგმენტი №1, ნაგვის ურნა	მასშტ.	ფურცლ.	ტირაჟი	ფურცლ.
	ფ. ხუციშვილ			1:20 1:10		ა-4	4
ტესტირება:	ს. ბანაძეიშვილ						