ქ.თბილისი, შ. დოლიძის ქ.№3 /ნარეცხი საცურაოს რეაბილიტაცია/

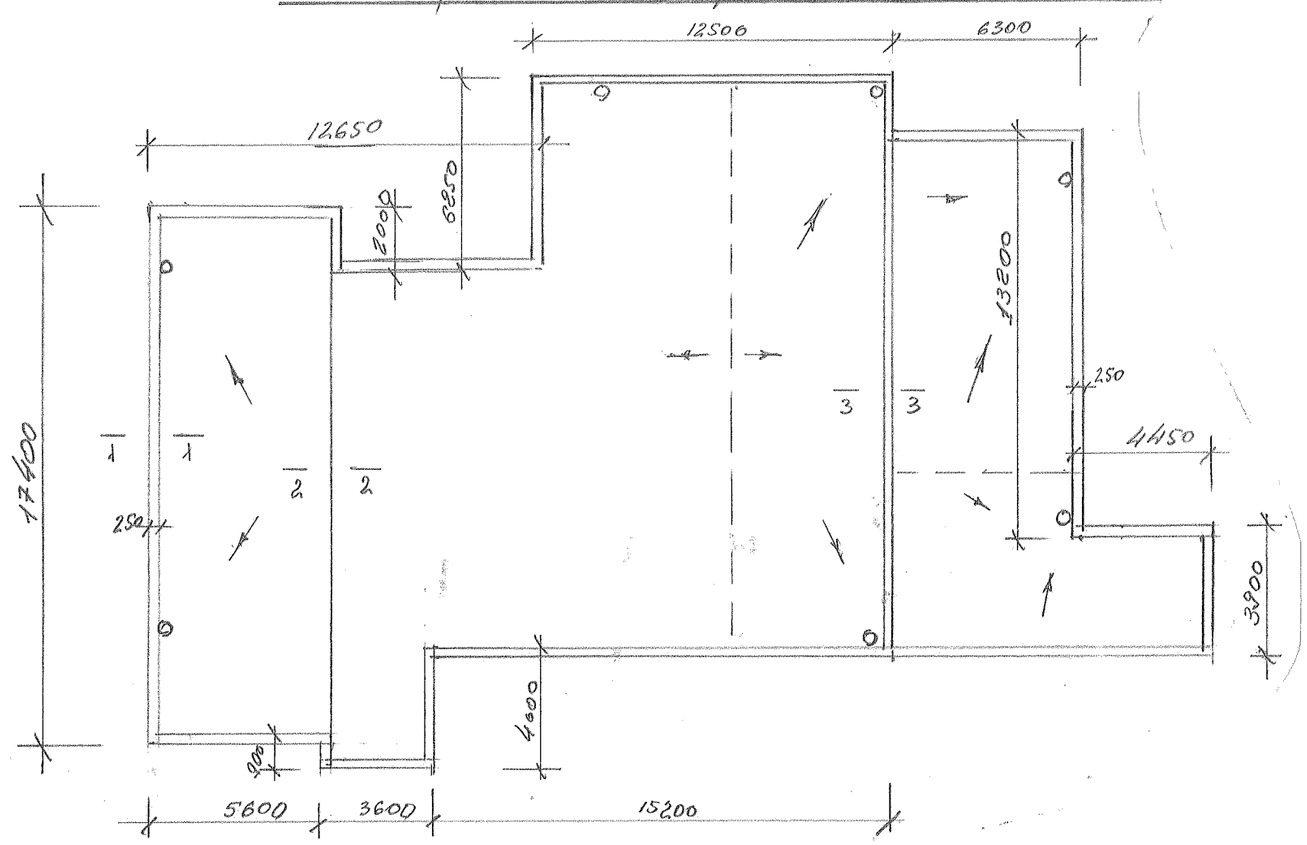

სავალო-მოსაცავების ჯამური უწყისი

№	სავალო დასახელება	ზ-ნს	რ-ნს	შენიშვნა
1	ნაღესებულ ზედაპირზე ასფალტობეტონისგან თუნუქის დეფორტქი	$მ^2$	103,5	
2	ნაღესებულ ზედაპირზე ნაბილი საფარის და ნალესის დეფორტქი	$მ^2$	91	
3	გასუფთავებულ ზედაპირის ხელოვნური ფოსავა ქვ. ბ. ხანარაძის.	$მ^2$	91	
4	ნაღესებული საცურაოს ძირი ტერიტორიული საფარის რეჯენა და ცხელი ბიტუმით დასველება	$მ^2$	248	
5	ნაღ. ზედაპირზე ხის ანტისეპტირებული ძელანების დეფორმაცია ორ რიგად /40×50/	$მ^3$	0,6	
6	ნაღ. საცურაოს საფარზე და ზედაპირზე ოქრი ფერა ლიანერაცოქის გაჯგული, /ფლოვი, ნაკოხირებული	$მ^2$	619	
7	ზედაპირზე ორთუთუნებული თუნუქის ქუდის ორწყობა	$მ^2$	103,5	
8	წყლის ორლული ალგილებული ტანგენტისა გასუფთავების და ავოიგლოზის ცხელი ბიტუმით	$ტ/მ^2$	8/8	
9	ტანგენტის ორწყობა	ტ	8	
10	წყალმიმღები ორთ. ორლული $d=100$ მმ ორწყობა	ც.	56	

ნაკვეთი 1-1

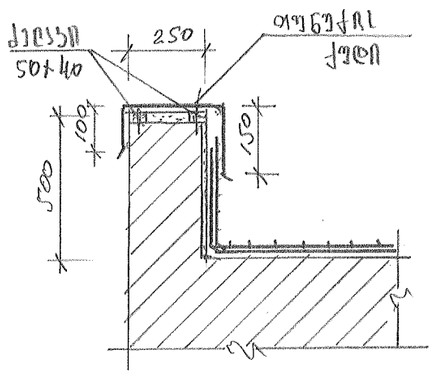

ნაკვეთი 2-2

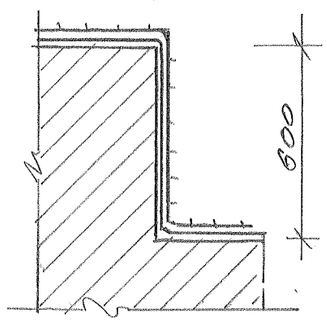

ნაკვეთი 3-3

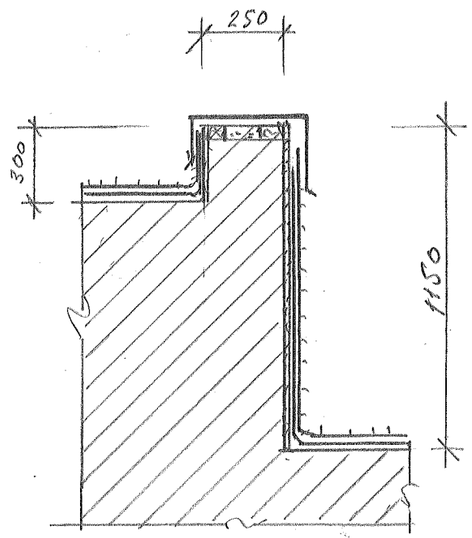

თანამდებობა	გვარი	ხელმოწერა	თარიღი	ქ. თბილისი, შ. დოლიძის ქ. №3. საცურაოს რეაბილიტაცია	სტადია	ფურც.	ფორმატი
დირექტორი	ბ. დვალიშვილი				მ.პ.	ა-1	A-3
კონსტ-რი	ზ.ახლაანიკაშვილი			ნარეცხი საცურაოს რეაბილიტაცია	მასშტაბი 1:100	ბ.დ. ჯგუფი	