ზ ე გ ზ მ ა
მ 1:100

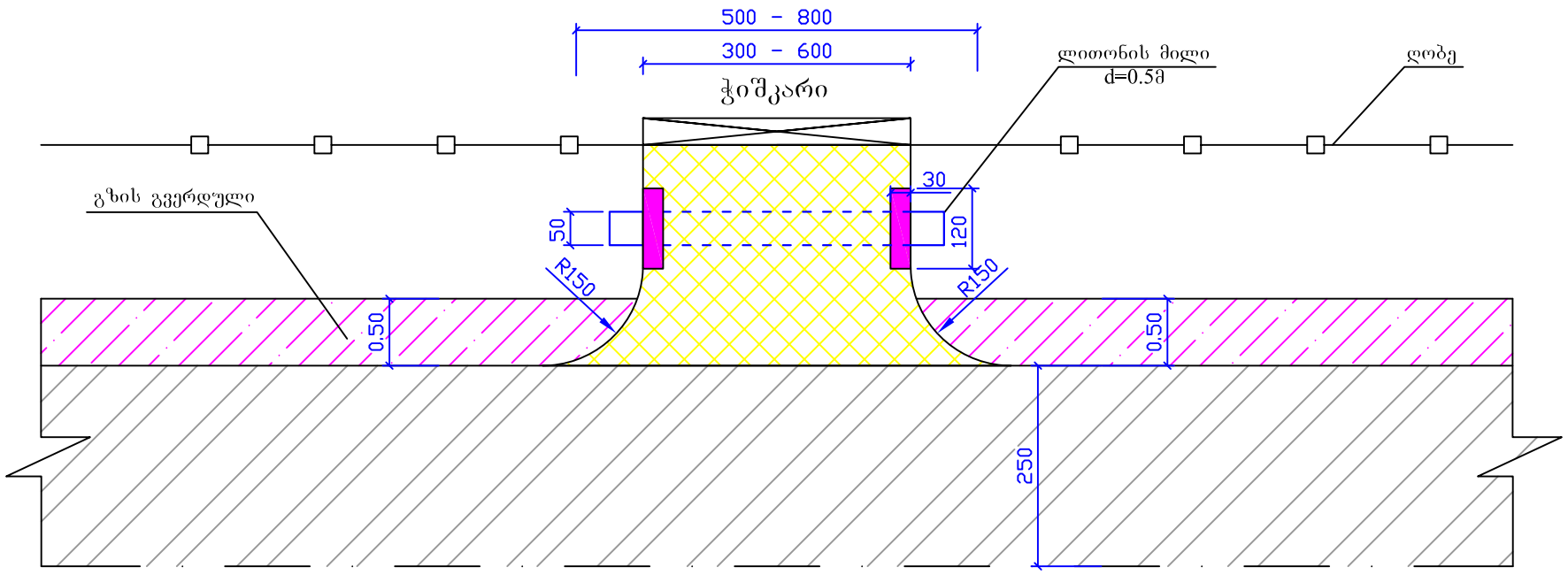

პ ო რ ტ ა ლ უ რ ი კ ე დ ლ ი ს
კ ო ნ ს ტ რ უ ქ ც ი ა
მ 1:100

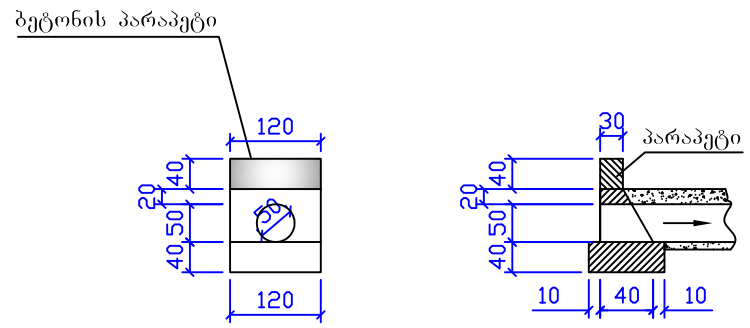

ეზოში შესასვლელის სქემატური ნახაზი

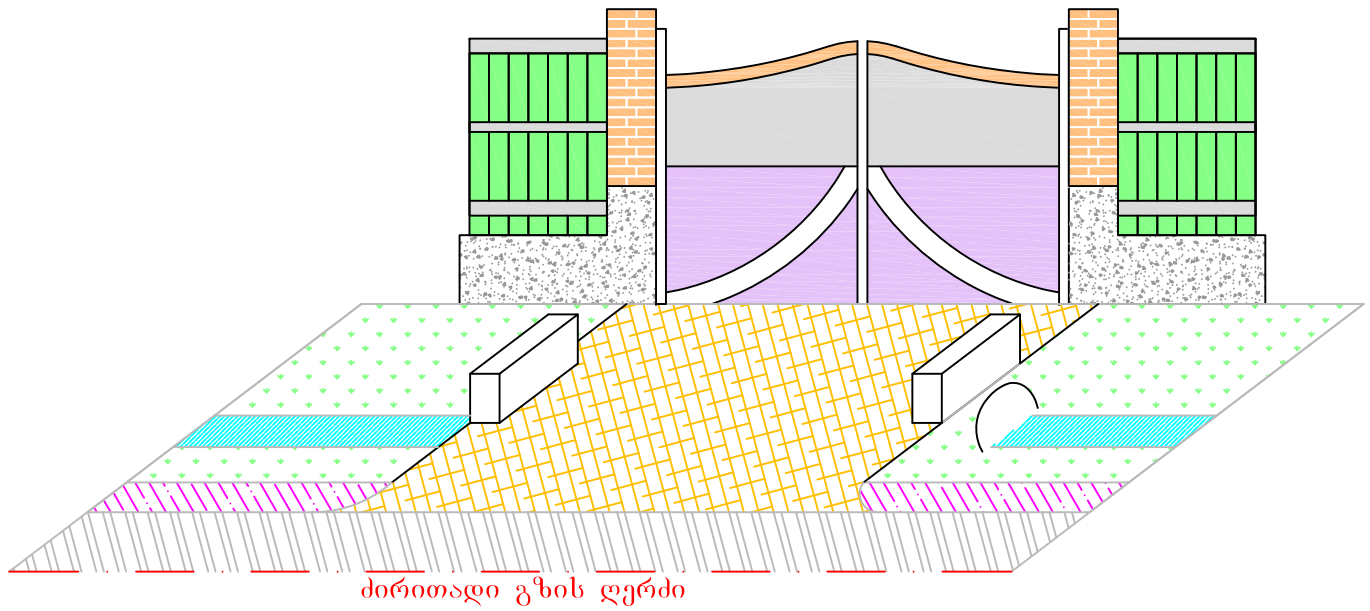

შენიშვნა:

1. ეზოებში შესასვლელების ადგილმდებარეობა და სამუშაოთა მოცულობები მოცემულია ცალკე უწყისის სახით

მარტვილის მუნიციპალიტეტში სოფ. სალხინოს წაჩხურუს უბანში არსებულ წმ. გიორგის სახელობის ტაძართან მისასვლელი გზის (6.8კმ) ასფალტობეტონის საფარით მოწყობის სამუშაოები			
ეზოებში შესასვლელების ჯგუფური ნახაზი	სტადია	ფურცელი	ფურცლები
	ს.დ.	5	13
	შ.პ.ს "გზამკვლევი 2001" 2014 წელი		