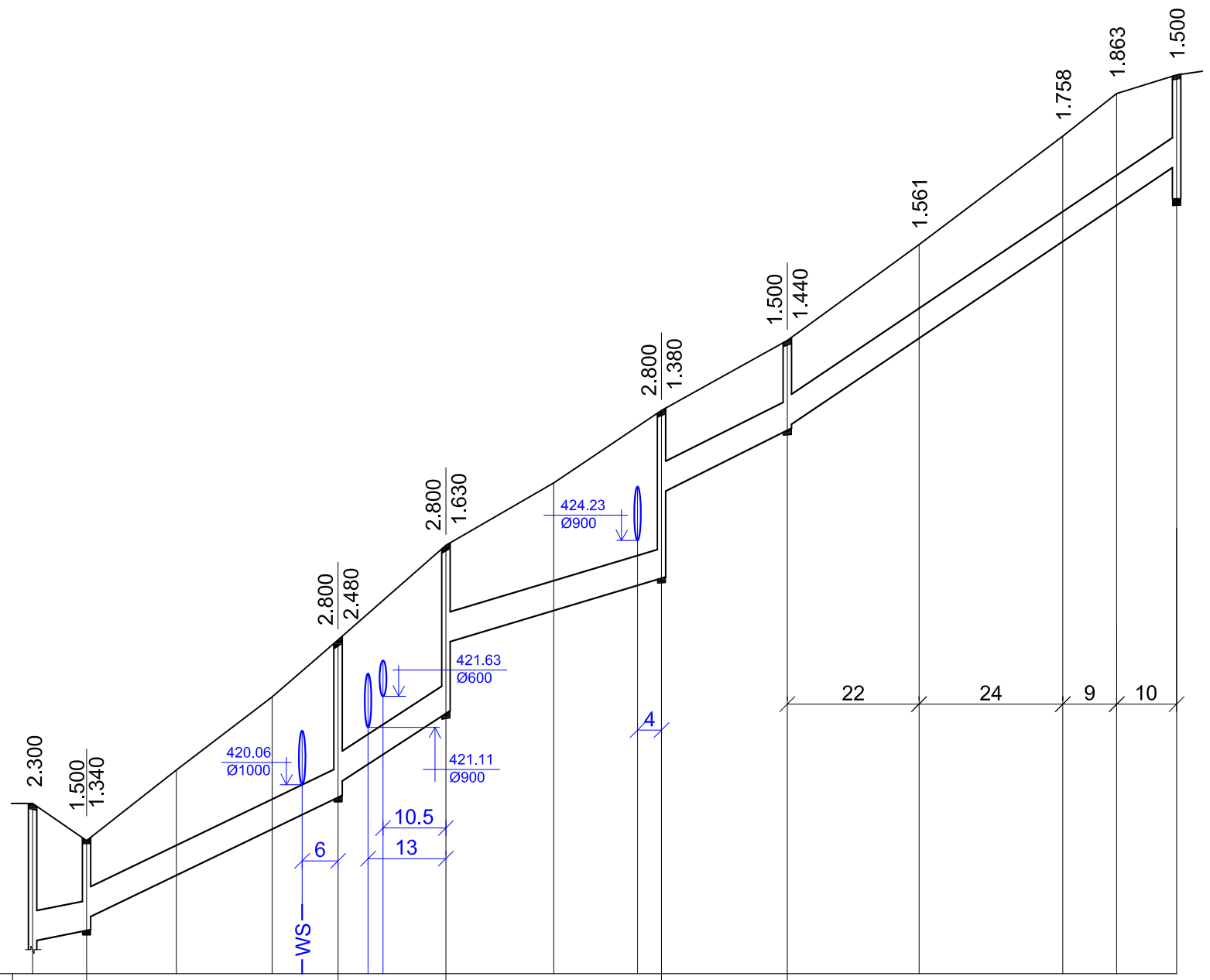

მილის ძირის ნიშნული	417.540	417.720	417.880	421.620	419.770	420.090	421.350	422.520	423.600	425.020	426.070	426.130	427.609	429.222	429.827	430.500
მიწის ზედაპირის ნიშნული	419.840	419.220	420.400	421.620	422.570		424.150		425.190	426.400		427.570	429.170	430.980	431.690	432.000

მილის აღნიშვნა	პლასტმასის მილი d=500
საფუძველი	ქვიშის (ლამის) ფენა ბ=10სმ.

ქანობი / სიგრძე						
	2.00% / 9.0	4.50% / 42.00	7.00% / 18.00	3.00% / 36.00	5.00% / 21.00	6.72% / 65.00
მანძილი	9.0	42.00	18.00	36.00	21.00	65.00

ჭის ნომერი, მოხვევის კუთხე

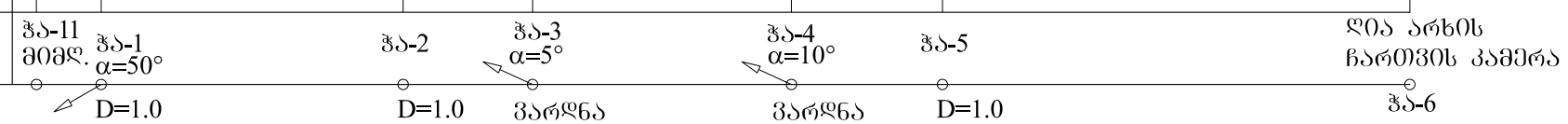

მიწის სამუშაოთა მოცულობების ანგარიშის ცხრილი

წრეების №	ტრანშეის ძირის სიგანე. b	ტრანშეის კედლის დაქანება. 1:m	მილის გარე დიამეტრი. D	მილადენის კვეთის ფართი. F=3.14*D*D/4	ფენილის სიმაღლე. H	ფენილის ფართი კვეთის ფართი. F=h(b+mh)	ფენილის ფართი კვეთის საშუალო ფართი. F=(F1+F2)/2	ფენილის ფართი კვეთის მოცულობა F=F1-F2	ფენილის ფართი კვეთის საშუალო ფართი. მოცულობა F=(F1+F2)/2	ტრანშეის სიღრმეშია. H	ტრანშეის ფართი კვეთის ფართი. F=h(b+mh)	ტრანშეის ფართი კვეთის საშუალო ფართი. F=(F1+F2)/2	მანძილი წრეებს შორის. L	ტრანშეის მოცულობა. V=F L	ფენილის მოცულობა . V=F L	შეტბეგნის მოცულობა F=V1-V2
-	0.80	0.25	0.53	0.221	0.83	0.836		0.616		**2.400**	3.360					
							0.836		0.616			2.640	**9.00**	23.76	5.54	16.234
1	0.80	0.25	0.53	0.221	0.83	0.836		0.616		**1.600**	1.920					
							0.836		0.616			1.795	**0.00**	0.00	0.00	0.000
1	0.80	0.25	0.53	0.221	0.83	0.836		0.616		**1.440**	1.670					
							0.836		0.616			3.046	**42.00**	127.95	25.86	92.829
2	0.80	0.25	0.53	0.221	0.83	0.836		0.616		**2.900**	4.423					
							0.836		0.616			4.075	**0.00**	0.00	0.00	0.000
2	0.80	0.25	0.53	0.221	0.83	0.836		0.616		**2.580**	3.728					
							0.836		0.616			4.075	**18.00**	73.36	11.08	58.303
3	0.80	0.25	0.53	0.221	0.83	0.836		0.616		**2.900**	4.423					
							0.836		0.616			3.277	**0.00**	0.00	0.00	0.000
3	0.80	0.25	0.53	0.221	0.83	0.836		0.616		**1.730**	2.132					
							0.836		0.616			3.277	**36.00**	117.99	22.17	87.881
4	0.80	0.25	0.53	0.221	0.83	0.836		0.616		**2.900**	4.423					
							0.836		0.616			3.077	**0.00**	0.00	0.00	0.000
4	0.80	0.25	0.53	0.221	0.83	0.836		0.616		**1.480**	1.732					
							0.836		0.616			1.826	**21.00**	38.34	12.93	20.781
5	0.80	0.25	0.53	0.221	0.83	0.836		0.616		**1.600**	1.920					
							0.836		0.616			1.872	**0.00**	0.00	0.00	0.000
5	0.80	0.25	0.53	0.221	0.83	0.836		0.616		**1.540**	1.825					
							0.836		0.616			1.922	**22.00**	42.28	13.55	23.881
-	0.80	0.25	0.53	0.221	0.83	0.836		0.616		**1.661**	2.019					
							0.836		0.616			2.184	**24.00**	52.42	14.78	32.346
-	0.80	0.25	0.53	0.221	0.83	0.836		0.616		**1.858**	2.349					
							0.836		0.616			2.442	**9.00**	21.97	5.54	14.448
-	0.80	0.25	0.53	0.221	0.83	0.836		0.616		**1.963**	2.534					
							0.836		0.616			2.227	**10.00**	22.27	6.16	13.906
6	0.80	0.25	0.53	0.221	0.83	0.836		0.616		**1.600**	1.920					
													191.00	**520.33**	**117.60**	**360.61**

ტრანშეის განივი კვეთი d=500; H=1.44მ. მ 1:50

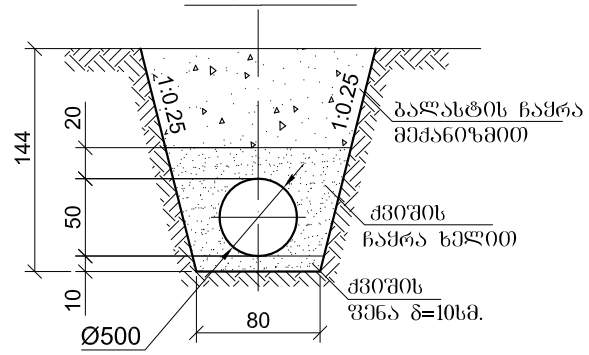

ტრანშეის განივი კვეთი d=500; H=2.90მ. მ 1:100

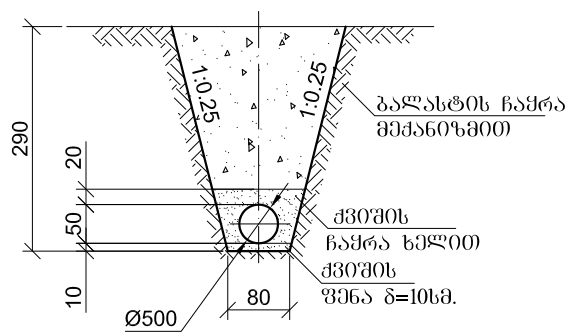

ქ.თბილისი
დ.აღმაშენებლის გამზ. 55/1
ბ. 20
ტ. 295-54-17.
შპს "ვექტორ-სტუდია+"

ქ. თბილისი. საბურთალოს რ-ში სანიაღვრე ქსელის მოწყობა სანიაღვრე ხაზი გაგარინის ქუჩაზე			დაკვეთა №
			048/14
			სტადია
ტრასის გრაფიკი პროფილი			მ.პ.
დირექტორი		ვ.ყირმიზოვი	შურცელი
დაამუშავა		ი.შაყულაშვილი	SW-3
შეამოწმა		ვ.ყირმიზოვი	
			შურც.რაოდ.
			8
			მასშტაბი
			1:1000; 1:100