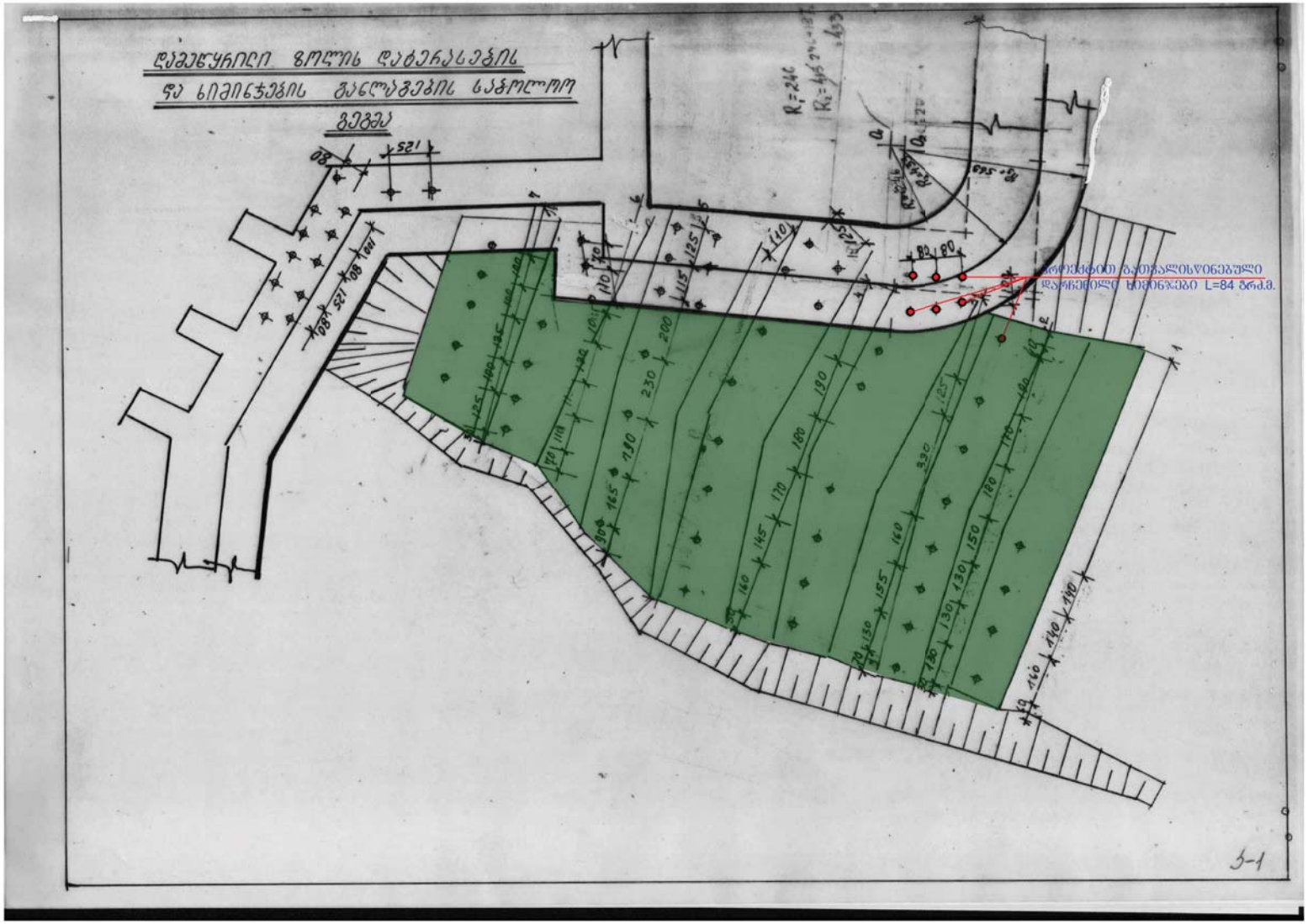

				ᲡᲐᲥᲐᲠᲗᲕᲔᲚᲝᲡ ᲙᲝᲚᲢᲣᲠᲣᲚᲘ ᲛᲔᲛᲙᲕᲘᲠᲔᲝᲑᲘᲡ ᲓᲐᲪᲕᲘᲡ ᲔᲠᲝᲕᲜᲣᲚᲘ ᲡᲐᲐᲒᲔᲜᲢᲝ	
ᲯᲐᲮᲔᲚᲛᲫᲦ.		ᲖᲔᲓᲠᲐᲫᲔᲚᲘᲐᲜᲘ			
ᲛᲝᲜᲐᲪᲔᲛᲗᲐᲗ		ᲛᲐᲠᲒᲐᲠᲘᲢᲐ ᲯᲐᲕᲐᲨᲕᲘᲚᲘ		ᲑᲔᲠᲫᲝᲜᲘᲡᲬᲘᲜᲘᲡ ᲑᲝᲠᲯᲘᲡ ᲐᲦᲓᲒᲔᲜᲐ-ᲠᲔᲰᲐᲑᲘᲚᲘᲢᲐᲪᲘᲐ ᲓᲘᲪᲮᲘᲗ	ᲙᲝᲜᲡᲢᲠᲣᲥᲪ. ᲜᲐᲬᲘᲚᲘ
ᲓᲐᲐᲠᲬᲣᲜᲐᲕᲐ		ᲒᲘᲒᲐ ᲜᲘᲜᲝᲫᲔ			
ᲓᲐᲐᲠᲬᲣᲜᲐᲕᲐ		ᲖᲘᲠᲘᲐᲜᲘ			
ᲨᲔᲛᲝᲬᲛᲐ		ᲒᲘᲝᲠᲒᲘᲫᲔᲚᲘᲫᲔ		ᲮᲘᲛᲘᲜᲯᲔᲑᲘᲡ ᲒᲐᲜᲚᲐᲒᲔᲑᲘᲡ ᲒᲔᲒᲛᲐ	ᲬᲘᲠᲘᲒᲔᲚᲘ
					Გ-1-1

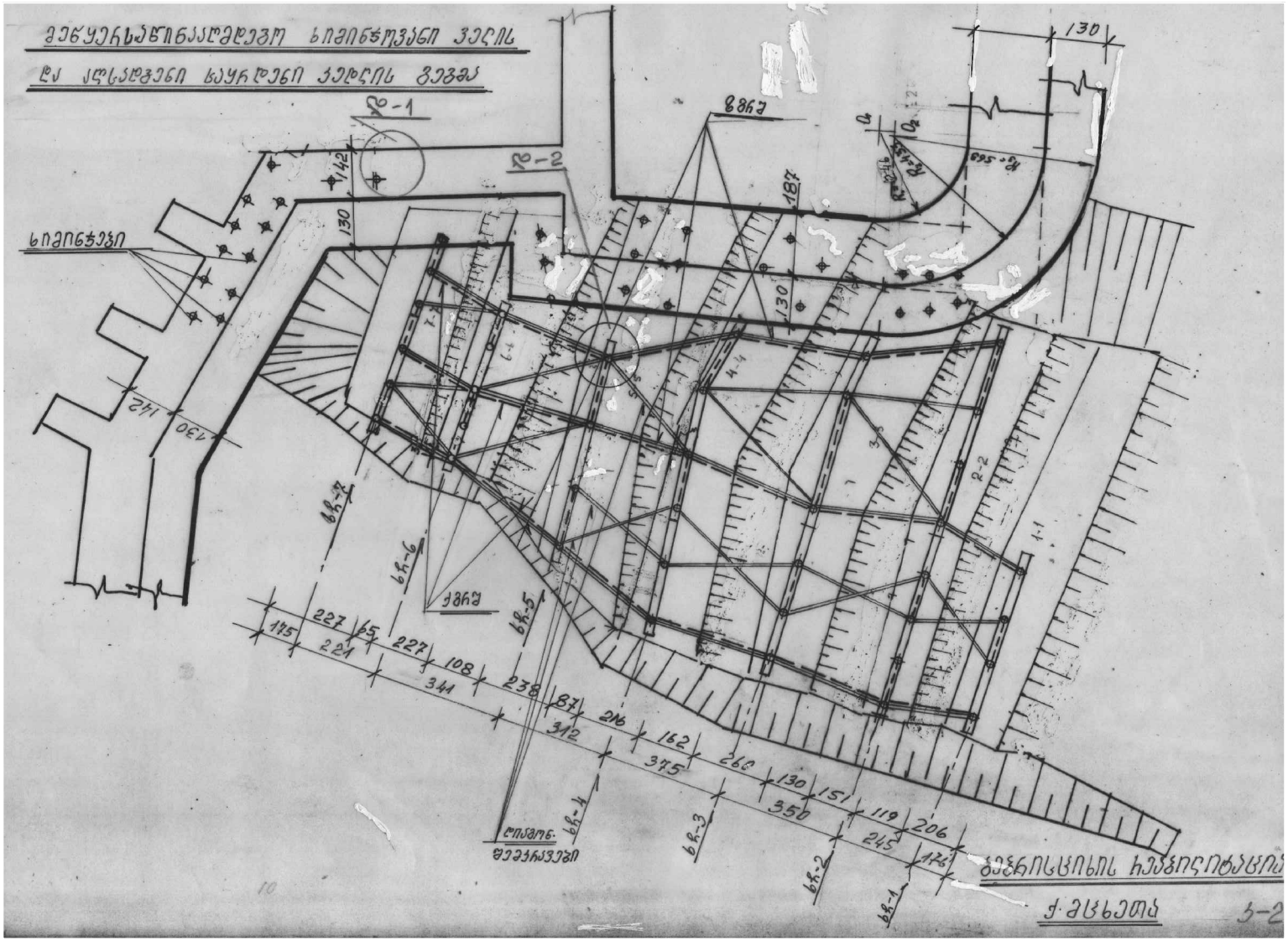

				საქართველოს კულტურული მემკვიდრეობის დაცვის ეროვნული სააგენტო	
ჯ.ბელაძე		ზ.ჟორჟოლიანი			
დაამუშავა		გ.ანუფრიაძე		ბეპრისციხის გორაკის აღდგენა-რეაბილიტაცია ქ.მცხეთა	კონსტრუქც. ნაწილი
დაამუშავა		ზ.ჯიბლაძე			
შეამოწმა		გ.ბოროდელაძე		[illegible]	ფენური
					ბ-2

Created with nitro PDF professional
download the free trial online at nitropdf.com/professional

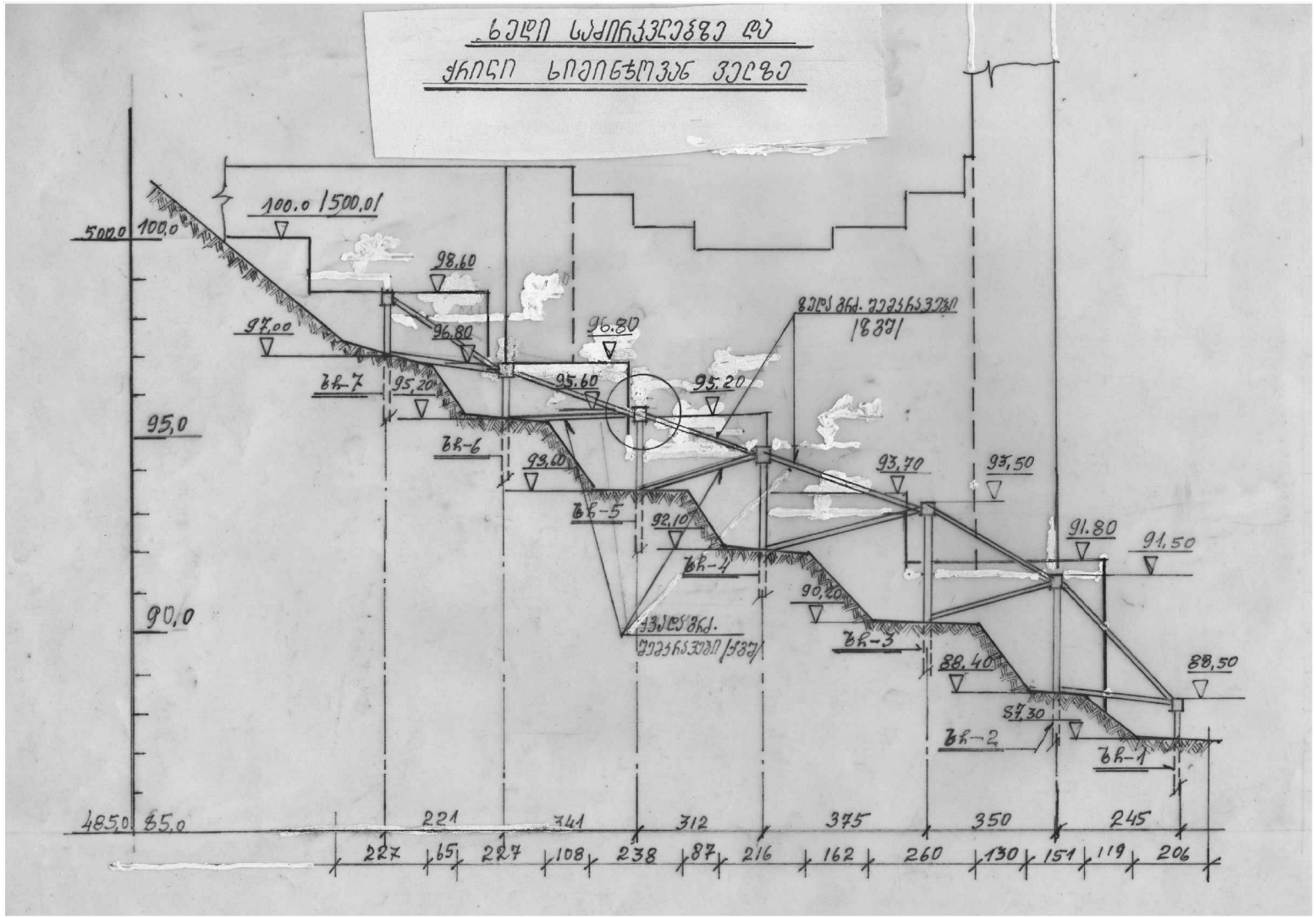

				საქართველოს კულტურული მემკვიდრეობის დაცვის ეროვნული სააგენტო	
ჯ.ბელმაძე.		ზ.ჟორჟოლიანი			
				ბებრისციხის გორაკის აღდგენა-რეაბილიტაცია ძმცხეთა	კონსტრუქც. ნაწილი
დაამუშავა		გ.ჯანუქაძე			
დაამუშავა		ზ.ჯიბლაძე			
შეამოწმა		გ.გოდელაძე		ბრილი ხიმინჯოვან ველზე	ფურცელი
					3-3

Created with nitroPDF professional
download the free trial online at nitropdf.com/professional

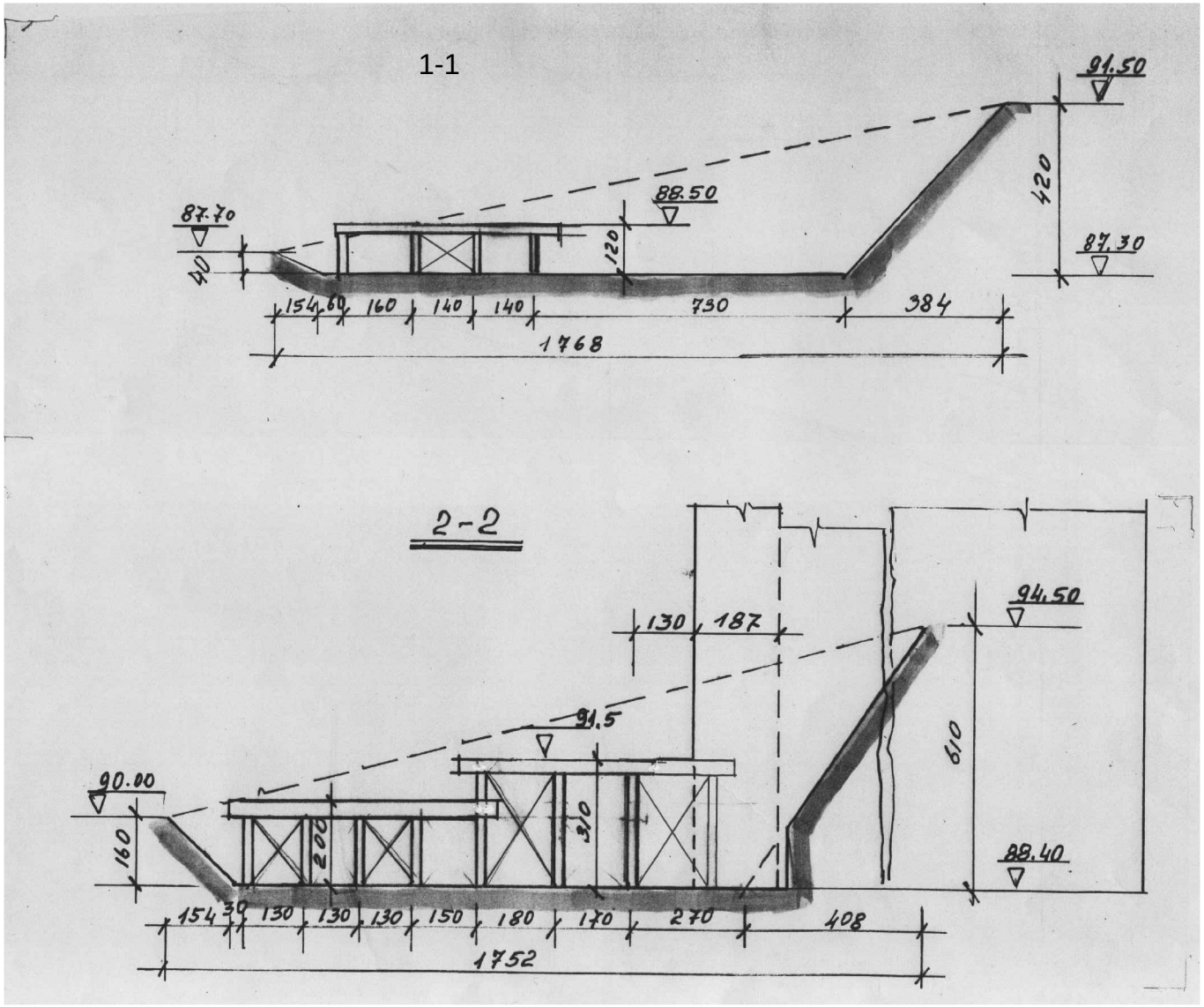

				საქართველოს კულტურული მემკვიდრეობის დაცვის ეროვნული სააგენტო	
ჯ.ბელიმაძე.		ზ.ჟორჟოლიანი			
				ბეპრისცეხის ბორაკის აღდგენა-რეაბილიტაცია ქმცხეთა	კონსტრუქც. ნაწილი
დაამუშავა		ბ.ჯანუჩარაძე			
დაამუშავა		ზ.ჯიბლაძე			
შეამოწმა		ბ.ბორდელაძე		ფილი 1-1, 2-2	ფურცელი
					34

Created with nitroPDF professional
download the free trial online at nitropdf.com/professional

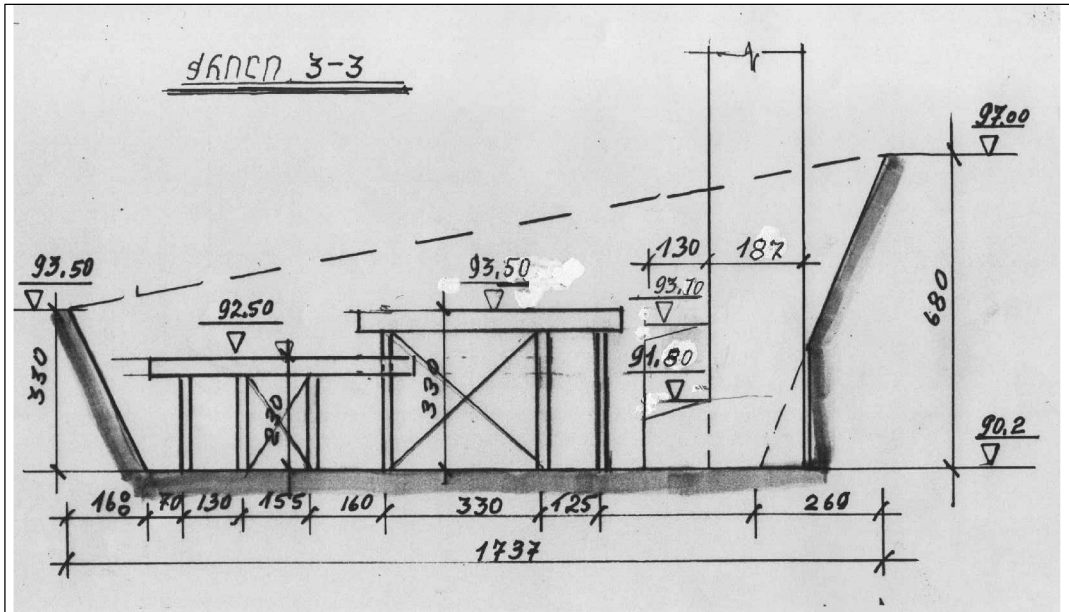

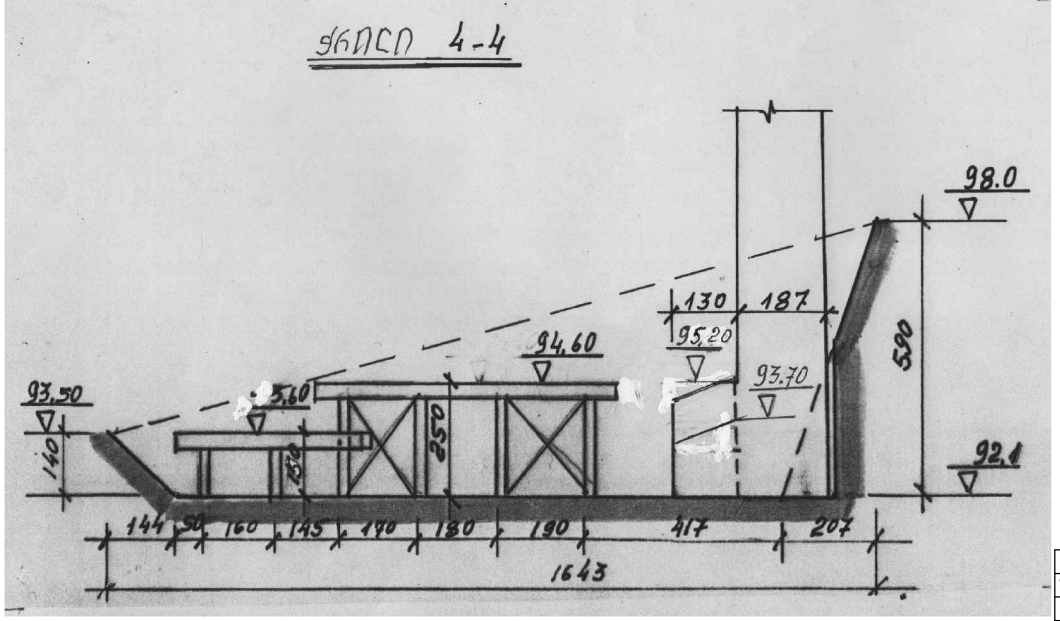

				ᲡᲐᲥᲐᲠᲗᲕᲔᲚᲝᲡ ᲙᲣᲚᲢᲣᲠᲣᲚᲘ ᲛᲔᲛᲙᲕᲘᲓᲠᲔᲝᲑᲘᲡ ᲓᲐᲪᲕᲘᲡ ᲔᲠᲝᲕᲜᲣᲚᲘ ᲡᲐᲐᲒᲔᲜᲢᲝ	
ᲯᲒᲮᲔᲚᲛᲫᲦ.		ᲖᲭᲝᲠᲭᲝᲚᲘᲐᲜᲘ			
				ᲑᲔᲠᲘᲡᲪᲘᲮᲘᲡ ᲒᲝᲠᲐᲙᲘᲡ ᲐᲓᲓᲒᲔᲜᲐ-ᲠᲔᲐᲑᲘᲚᲘᲢᲐᲪᲘᲐ ᲫᲛᲪᲮᲔᲗᲐ	ᲙᲝᲜᲡᲢᲠᲣᲥᲪ. ᲜᲐᲬᲘᲚᲘ
ᲓᲐᲐᲛᲣᲨᲐᲕᲐ		ᲒᲐᲜᲣᲨᲕᲐᲫᲔ			
ᲓᲐᲐᲛᲣᲨᲐᲕᲐ		ᲖᲐᲖᲘᲑᲚᲐᲫᲔ			
ᲨᲔᲐᲛᲝᲬᲛᲐ		ᲒᲑᲝᲠᲯᲔᲚᲐᲫᲔ		ᲭᲘᲚᲘᲡ	ᲨᲣᲠᲪᲔᲚᲘ
					ᲒᲐᲜ

Created with nitro PDF professional
download the free trial online at nitropdf.com/professional

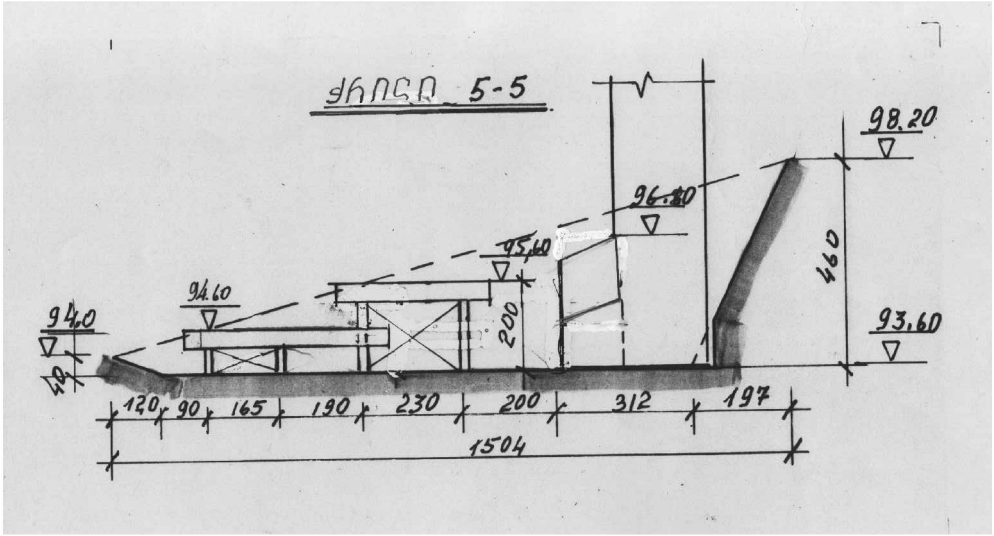

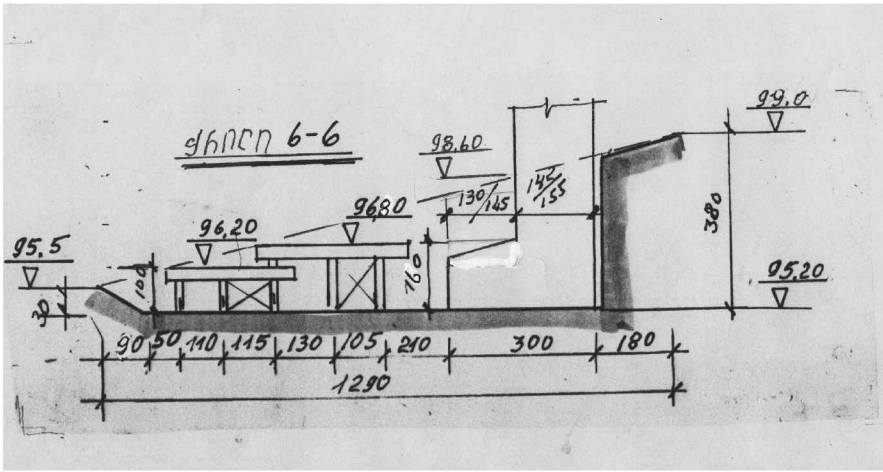

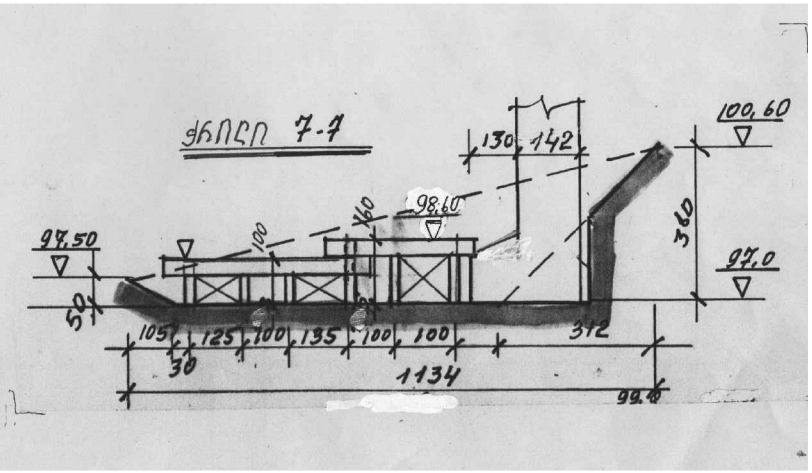

				საქართველოს კულტურული მემკვიდრეობის დაცვის ეროვნული სააგენტო	
ჯ.ბელიმაძე.		ზ.ჟორჟოლიანი			
				ბეპრისცეხის ბორაკის აღდგენა-რეაბილიტაცია ქ.ცხეთა	კონსტრუქც. ნაწილი
დაამუშავა		გ.ჯანუჩვაძე			
დაამუშავა		ზ.ჯიბლაძე			
შეამოწმა		გ.ბორდელაძე		ჭრილი 5-5, 6-6, 7-7	ფურცელი
					36

Created with nitro PDF professional
download the free trial online at nitropdf.com/professional

შემაკავებელი ჩარჩო 1-1

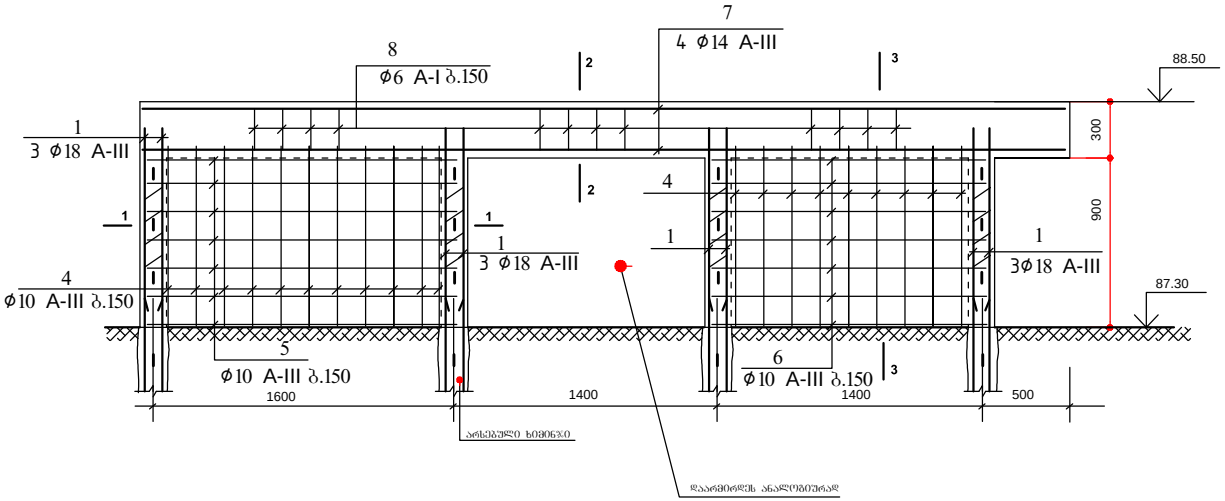

კვეთი 2-2

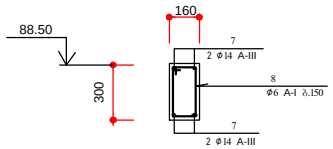

კვეთი 3-3

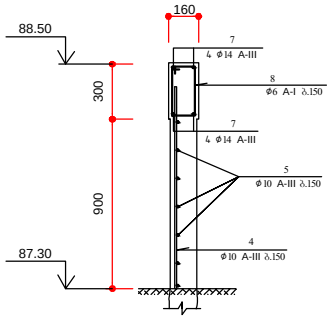

კვეთი 1-1

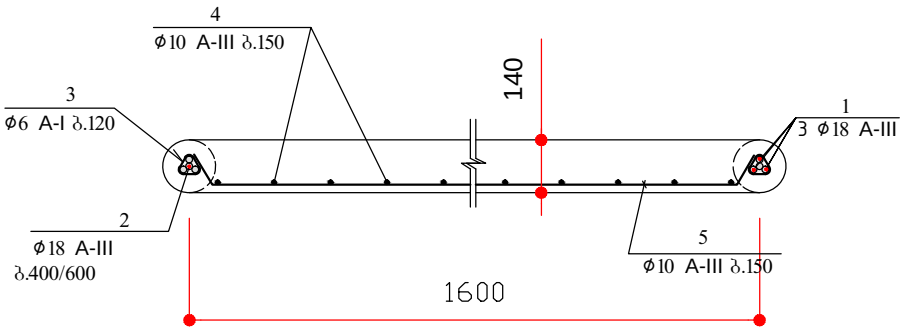

ელემენტის დასახელება	N ეტაპი	ესკიზი (სმ)	Ø მმ	L მმ	n ცალი	n×L მ	Ø მმ	L მ	Q კგ	ბეტონი M-300
1	2	3	4	5	6	7	8	9	10	11
დგარი	1	120	18A-III	1200	12	14.4	6A-I	12	2.7	0.06
	2	15	18A-III	150	16	2.4	18A-III	16.8	33.6	
	3	დაიჭრას ადგილზე	6A-I	..	..	12				
ფიდა	4	120	10A-III	1100	30	33	10A-III	33	20.46	0.43
	5	160	18A-III	1600	7	11.2	18A-III	32.2	64.4	
	6	140	18A-III	1400	15	21				
რიგელი	7	510	14A-III	5100	4	20.4	6A-I	32	7.1	0.25
	8		6A-I	1000	32	32	14A-III	20.4	24.7	
							A-I=	9.8	კგ.	
							A-III=	143.1	კგ.	0.73

				საქართველოს კულტურული მემკვიდრეობის დაცვის ეროვნული სააგენტო	
ჯ.ხელმძღვ.		ზ.ჟორჟოლიანი			
				ბებრისციხის ციხის აღდგენა-რეაბილიტაცია ქმცხეთა	კონსტრუქც. ნაწილი
დაამუშავა		გ.ჯანუფცაძე			
დაამუშავა		ზ.ჯიბლაძე			
შეამოწმა		გ.გიორგელაძე		შემაკავებელი ჩარჩო 1-1	ფურცელი
					7

Created with nitro PDF professional
download the free trial online at nitropdf.com/professional

შემაკავებელი ჩარჩო 2-2

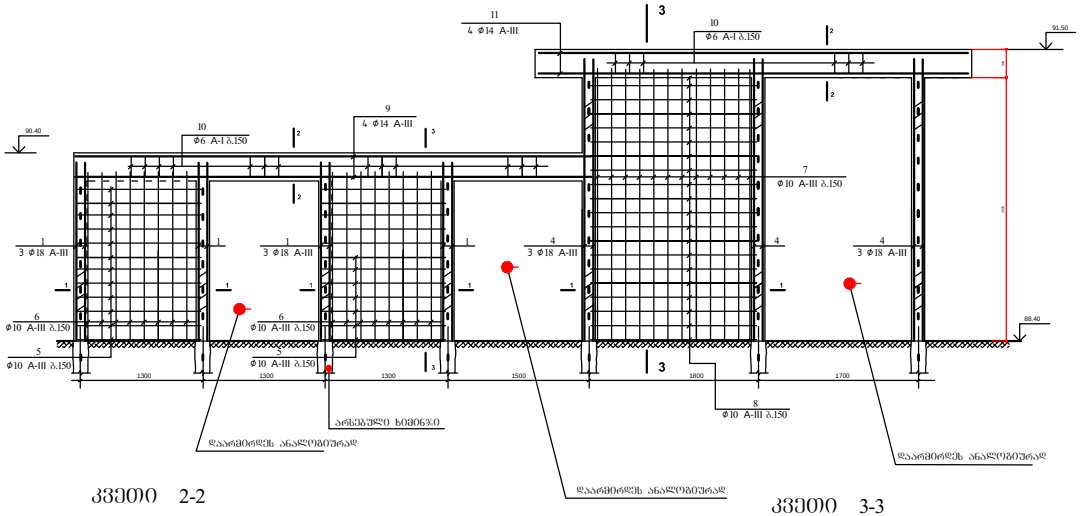

კვეთი 2-2

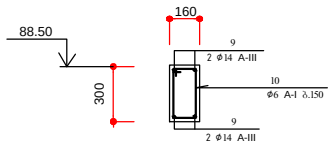

კვეთი 3-3

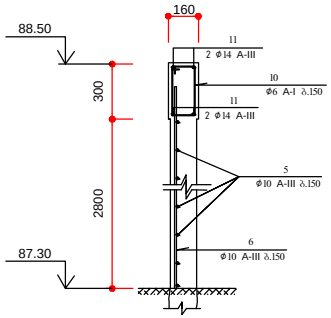

კვეთი 1-1

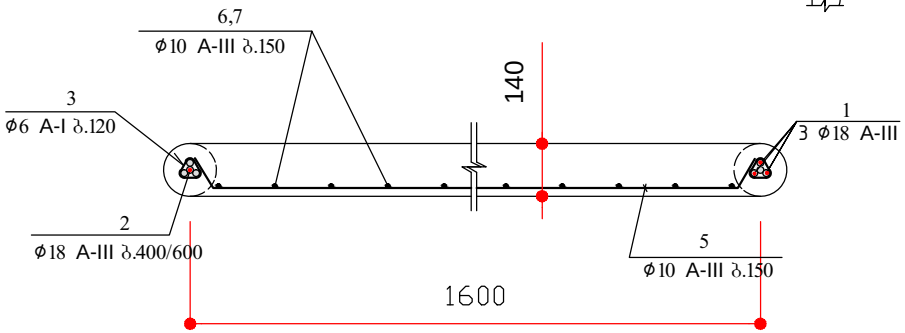

არმატურის სპეციფიკაცია							არმატურის ამოკრება			ბეტონი
ელემენტის დასახელება	პოზ. №	ესკიზი (სმ)	Ø მმ	L მმ	n ცალი	n×L მ	Ø მმ	L მ	Q კგ	M-300
1	2	3	4	5	6	7	8	9	10	11
დგარი	1	190	18A-III	1900	16	30.4	6A-I	40	8.9	0.23
	2	15	18A-III	150	35	5.25	18A-III	72.25	144.5	
	3	დაიჭრას ადგილზე	6A-I	..	..	40				
	4	305	18A-III	3050	12	36.6				
ფილა	5	130	10A-III	1300	52	67.6	10A-III	274	169.88	2.64
	6	180	10A-III	1800	36	64.8				
	7	290	10A-III	2900	24	69.6				
	8	180	10A-III	1800	40	72				
რიგელი	9	5600	14A-III	5600	4	22.4	6A-I	50	11.1	0.48
	10		6A-I	1000	50	50	14A-III	40.4	48.9	
	11	450	14A-III	4500	4	18				
							A-I=	20.0	კგ.	
							A-III=	363.3	კგ.	3.36

				საქართველოს კულტურული მემკვიდრეობის დაცვის ეროვნული სააგენტო	
ჯ.ხელმძღვ.		ზ.ჭორჭოლიანი			
				ბებრისციხის ბორაკის აღდგენა-რეაბილიტაცია ქმცხეთა	კონსტრუქც. ნაწილი
დაამუშავა		გ.ჯანუქვაძე			
დაამუშავა		ზ.ჯიბლაძე			
შეამოწმა		გ.გორგელაძე		შემაკავებელი ჩარჩო 2-2	ფურცელი
					8

Created with nitro PDF professional
download the free trial online at nitropdf.com/professional

შემაკავებელი ჩარჩო 3-3

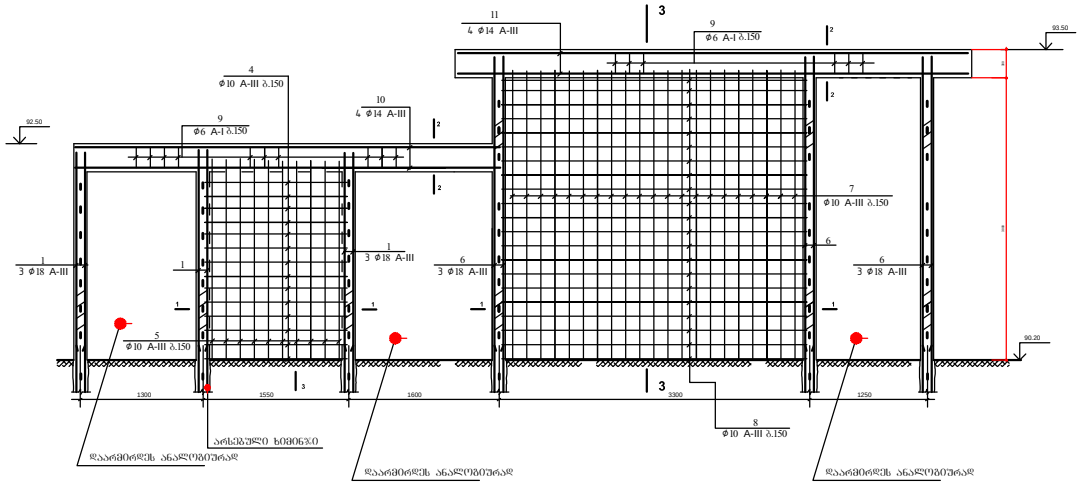

არმატურის სპეციფიკაცია							არმატურის ამოკრება			ბეტონი
ელემენტის დასახელება	პოზ. №	ესკიზი (სმ)	Ø მმ	L მმ	n ცალი	n×L მ	Ø მმ	L მ	Q კგ	M-300
1	2	3	4	5	6	7	8	9	10	11
დგარი	1	230	18A-III	2300	9	20.7	6A-I	40	8.9	0.23
	2	15	18A-III	150	35	5.25	18A-III	55.65	111.3	
	3	დაიჭრას ადგილზე	6A-I	..	..	40				
	6	305	18A-III	3300	9	29.7				
	4	155	10A-III	1550	52	80.6				
ფილა	5	230	10A-III	2300	30	69	10A-III	355.85	220.63	3.25
	7	315	10A-III	3150	33	103.95				
	8	330	10A-III	3300	31	102.3				
რიგელი	10	450	14A-III	4500	4	18	6A-I	32	7.1	0.48
	9		6A-I	1000	32	32	14A-III	40	48.4	
	11	550	14A-III	5500	4	22				
							A-I=	16.0	კგ.	
							A-III=	380.3	კგ.	3.97

კვეთი 2-2

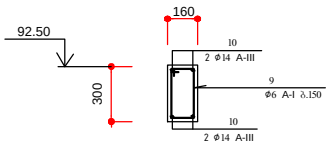

კვეთი 3-3

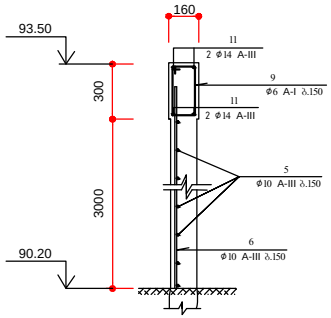

კვეთი 1-1

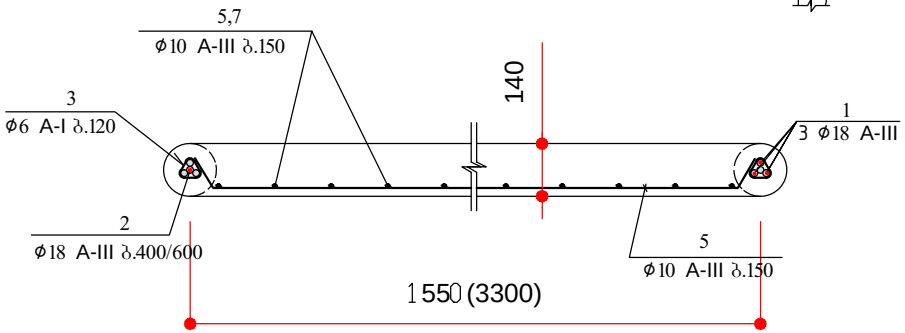

				საქართველოს კულტურული მემკვიდრეობის დაცვის ეროვნული სააგენტო	
ჯ.ხელმძღვ.		ზ.ჟორჟოლიანი			
				ბებრისციხის ბორკის აღდგენა-რეაბილიტაცია ქმცხეთა	კონსტრუქც. ნაწილი
დაამუშავა		გ.ჯანუშვაძე			
დაამუშავა		ზ.ჯიბლაძე			
შეამოწმა		გ.გორდელაძე		შემაკავებელი ჩარჩო 3-3	ფურცელი
					9

Created with nitro PDF professional
download the free trial online at nitropdf.com/professional

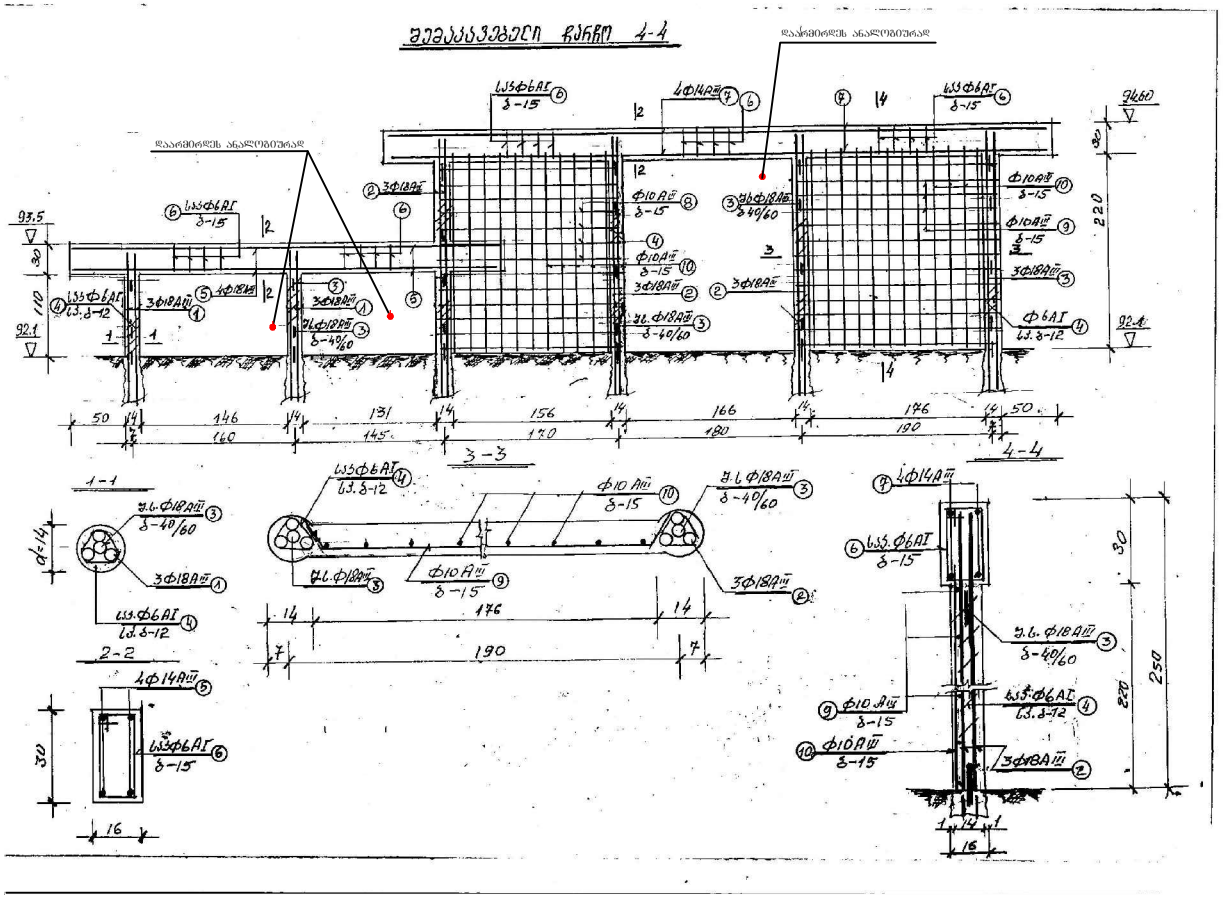

	არმატურის სპეციფიკაცია						არმატურის ამოკრება		
ელემ. ნომერი	პოზ. №	ნაკეთობათა ესკიზები [მოცემები სმ]	Ø [მმ]	სიგრძე [მ]	რაოდ. ცალ.	ნაკეთ. წონა [კგ]	Ø	Σl	ΣQ
1	2		4	5	6	7	8	9	10
	1	735	18AIII	1.45	6	17.4	18AIII	46.35	92.70
	2	585	18AIII	2.45	12	58.8	14AIII	42.60	51.46
	3	ფასონი	18AIII	0.15	55	16.5	10AIII	343.72	216.5
	4	სამაგრ. სპ 22	6AI	0.22	215	10.50	6AI	250.60	55.63
	5	430	14AIII	4.30	4	20.78			
	6	14 28	6AI	0.95	214	45.13			
	7	655	14AIII	6.35	4	30.68			416.29
	8	175	10AIII	1.75	28	30.3			
	9	200	10AIII	2.00	14	17.28			
	10	570	10AIII	5.70	28	168.9			
								=3.08m³	
		145	18AIII	1.45	6	17.4			
		245	18AIII	2.45	12	58.8			

381+

				საქართველოს კულტურული მემკვიდრეობის დაცვის ეროვნული სააგენტო	
ჯ.ბელიმაძე		ზ.ჟორჟოლიანი			
				ბეპრისცეხის ციხის ალდგენა-რეაბილიტაცია ძმცხეთა	კონსტრუქც. ნაწილი
დაამუშავა		ბ.ჯანუჩაძე			
დაამუშავა		ზ.ჯიბლაძე			
შეამოწმა		ბ.ბოროდელაძე			ფურცელი
					3.10

Created with nitro PDF professional
download the free trial online at nitropdf.com/professional

შემაკავებელი ჩარჩო 5-5

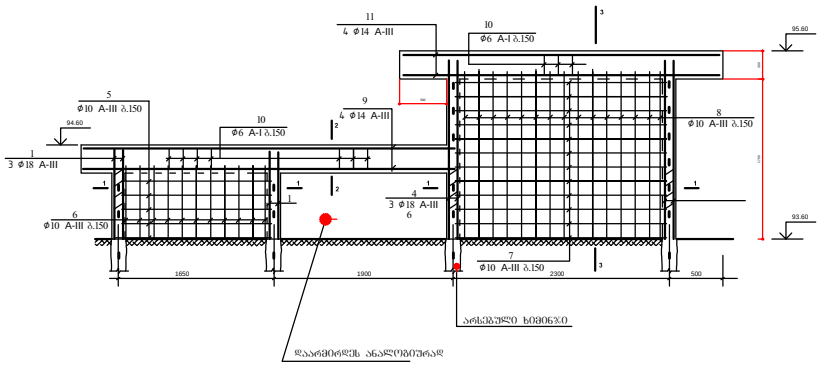

კვეთი 2-2

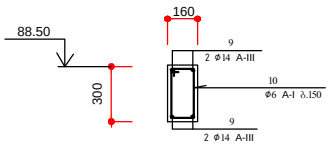

კვეთი 3-3

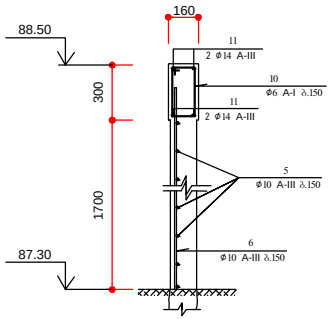

კვეთი 1-1

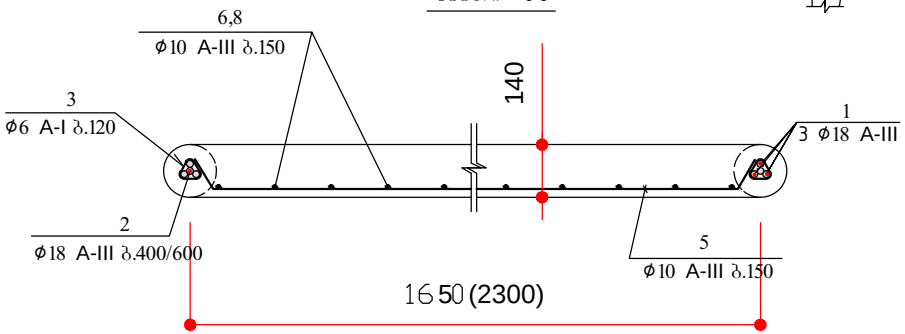

არმატურის სპეციფიკაცია							არმატურის ამოკრება			ბეტონი
ელემენტის დასახელება	პოზ. №	ესკიზი (სმ)	Ø მმ	L მმ	n ცალი	n×L მ	Ø მმ	L მ	Q კგ	M-300
1	2	3	4	5	6	7	8	9	10	11
დგარი	1	1000	18A-III	1000	6	6	6A-I	28	6.2	0.07
	2	15	18A-III	150	18	2.7	18A-III	20.7	41.4	
	3	დაიჭრას ადგილზე	6A-I	..	..	28				
	4	2000	18A-III	2000	6	12				
ფილა	5	165	10A-III	1650	15	24.75	10A-III	99.35	61.60	0.89
	6	80	10A-III	800	25	20				
	7	230	10A-III	2300	12	27.6				
	8	180	10A-III	1800	15	27				
რიგელი	9	400	14A-III	4000	4	16	6A-I	50	11.1	0.36
	10		6A-I	1000	50	50	14A-III	30	36.3	
	11	350	14A-III	3500	4	14				
							A-I=	17.3	კგ.	
							A-III=	139.3	კგ.	1.32

				საქართველოს კულტურული მემკვიდრეობის დაცვის ეროვნული სააგენტო	
ჯ.ხელმძღვ.		ზ.ჟორჟოლიანი			
				ბებრისციხის ბორაკის აღდგენა-რეაბილიტაცია ქმცხეთა	კონსტრუქც. ნაწილი
დაამუშავა		გ.ჯანუშვაძე			
დაამუშავა		ზ.ჯიბლაძე			
შეამოწმა		გ.გორგელაძე		შემაკავებელი ჩარჩო 5-5	ფურცელი
					11

Created with nitro PDF professional
download the free trial online at nitropdf.com/professional

შემაკავებელი ჩარჩო 6-6

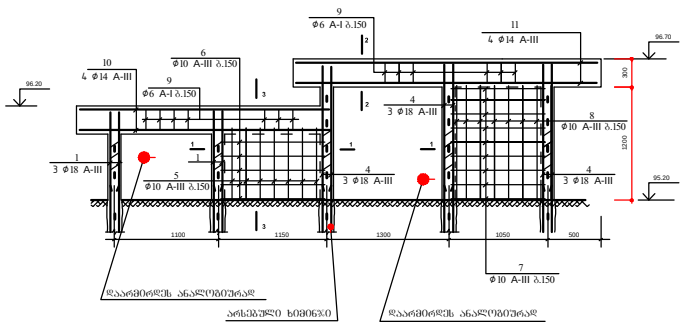

კვეთი 2-2

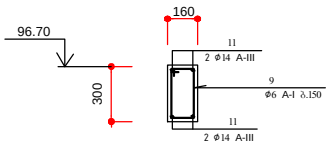

კვეთი 3-3

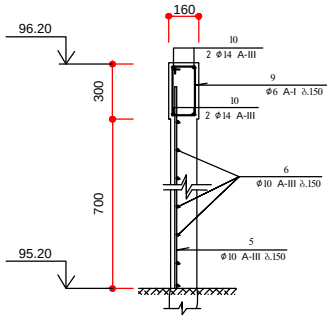

კვეთი 1-1

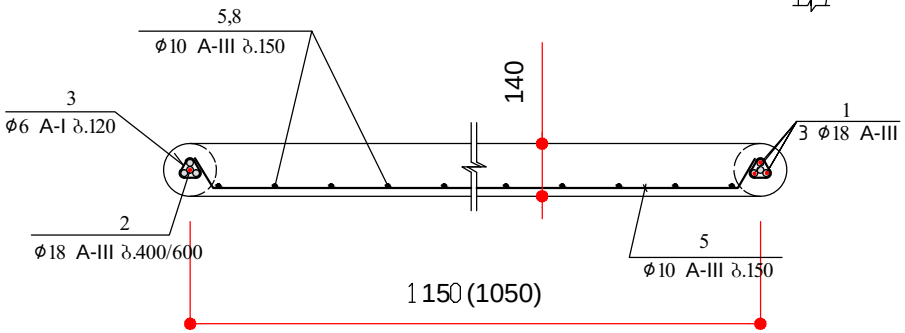

არმატურის სპეციფიკაცია							არმატურის ამოკრება			ბეტონი
ელემენტის დასახელება	პოზ. №	ესკიზი (სმ)	Ø მმ	L მმ	n ცალი	n×L მ	Ø მმ	L მ	Q კგ	M-300
1	2	3	4	5	6	7	8	9	10	11
დგარი	1	70	18A-III	1000	6	6	6A-I	35	7.8	0.23
	2	15	18A-III	150	35	5.25	18A-III	24.75	49.5	
	3	დაიჭრება ადგილზე	6A-I	..	..	35				
	4	150	18A-III	1500	9	13.5				
ფილა	5	90	10A-III	900	16	14.4				
	6	115	10A-III	1150	12	13.8	10A-III	73.7	45.69	0.62
	7	105	10A-III	1050	22	23.1				
	8	140	10A-III	1400	16	22.4				
რიგელი	10	280	14A-III	2800	4	11.2	6A-I	32	7.1	0.48
	9		6A-I	1000	32	32	14A-III	25.2	30.5	
	11	350	14A-III	3500	4	14				
							A-I=	14.9	კგ.	
							A-III=	125.7	კგ.	1.33

				საქართველოს კულტურული მემკვიდრეობის დაცვის ეროვნული სააგენტო	
ჯ.ხელმძღვ.		ზ.ჟორჟოლიანი			
				ბებრისციხის ბორჯომის ადგილმდებარეობა	კონსტრუქც. ნაწილი
დაამუშავა		გ.ჯანუფშაძე			
დაამუშავა		ზ.ჯიბლაძე			
შეამოწმა		გ.გორგილაძე		შემაკავებელი ჩარჩო 6-6	ფურცელი
					12

Created with nitroPDF professional
download the free trial online at nitropdf.com/professional

შემაკავებელი ჩარჩო 7-7

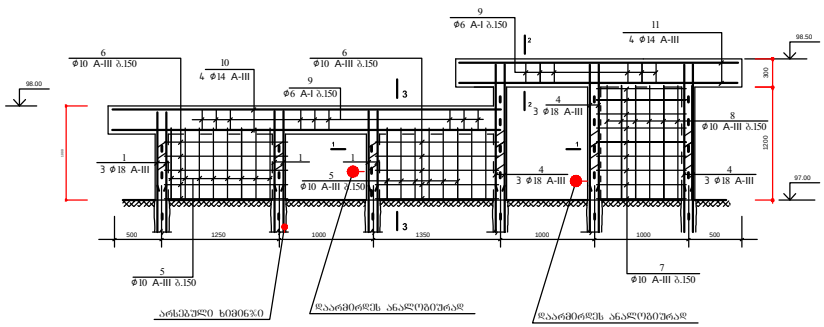

კვეთი 2-2

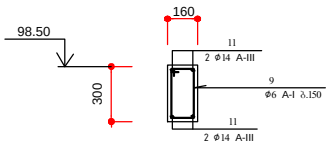

კვეთი 3-3

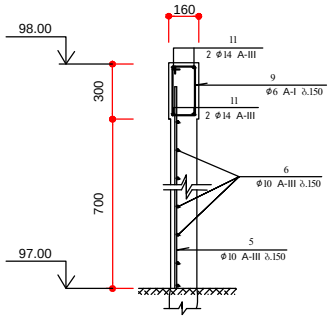

კვეთი 1-1

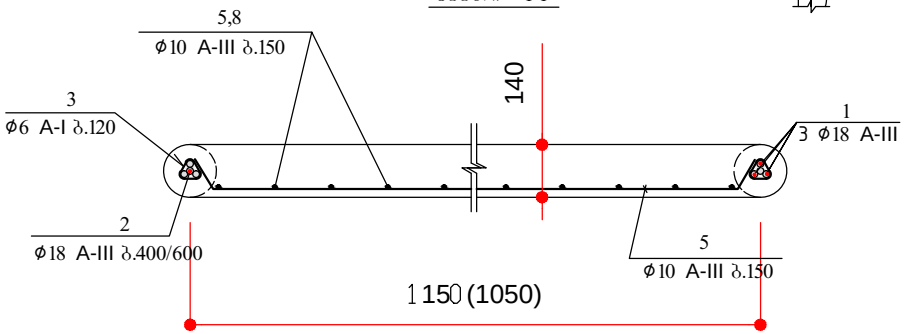

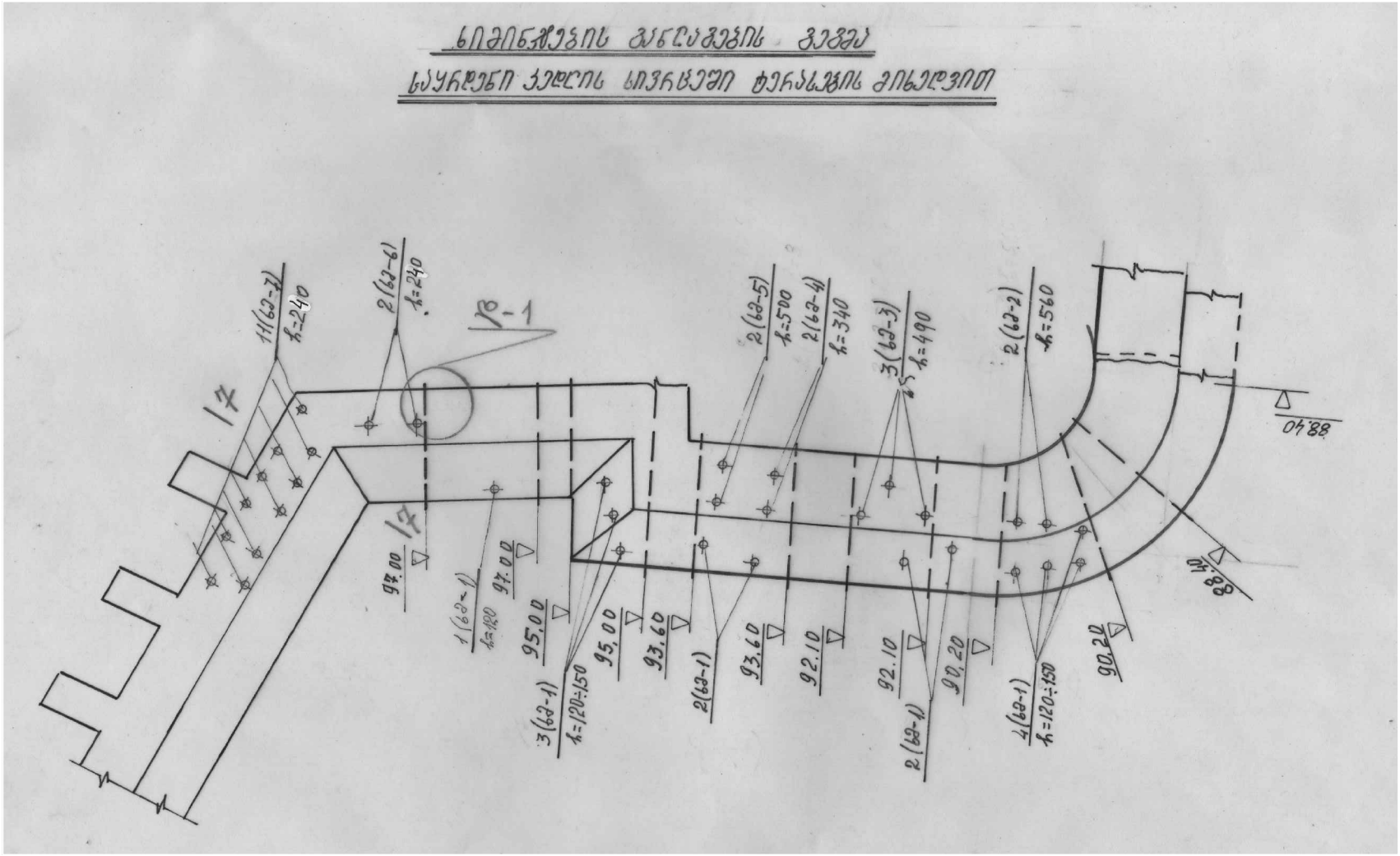

				საქართველოს კულტურული მემკვიდრეობის დაცვის ეროვნული სააგენტო	
ჯ.ბელიმაძე		ზ.ჟორჟოლიანი			
				ბეპრისცხის გორაკის აღდგენა-რეაბილიტაცია ქმცხეთა	კონსტრუქც. ნაწილი
დაამუშავა		გ.ბანუშვაძე			
დაამუშავა		ზ.ჯიბლაძე			
შეამოწმა		გ.გორდელაძე		ნიმინჯების გ[illegible] გეგმა [illegible]ლის ქვეშ)	ფურცელი
					14

Created with nitro PDF professional
download the free trial online at nitropdf.com/professional

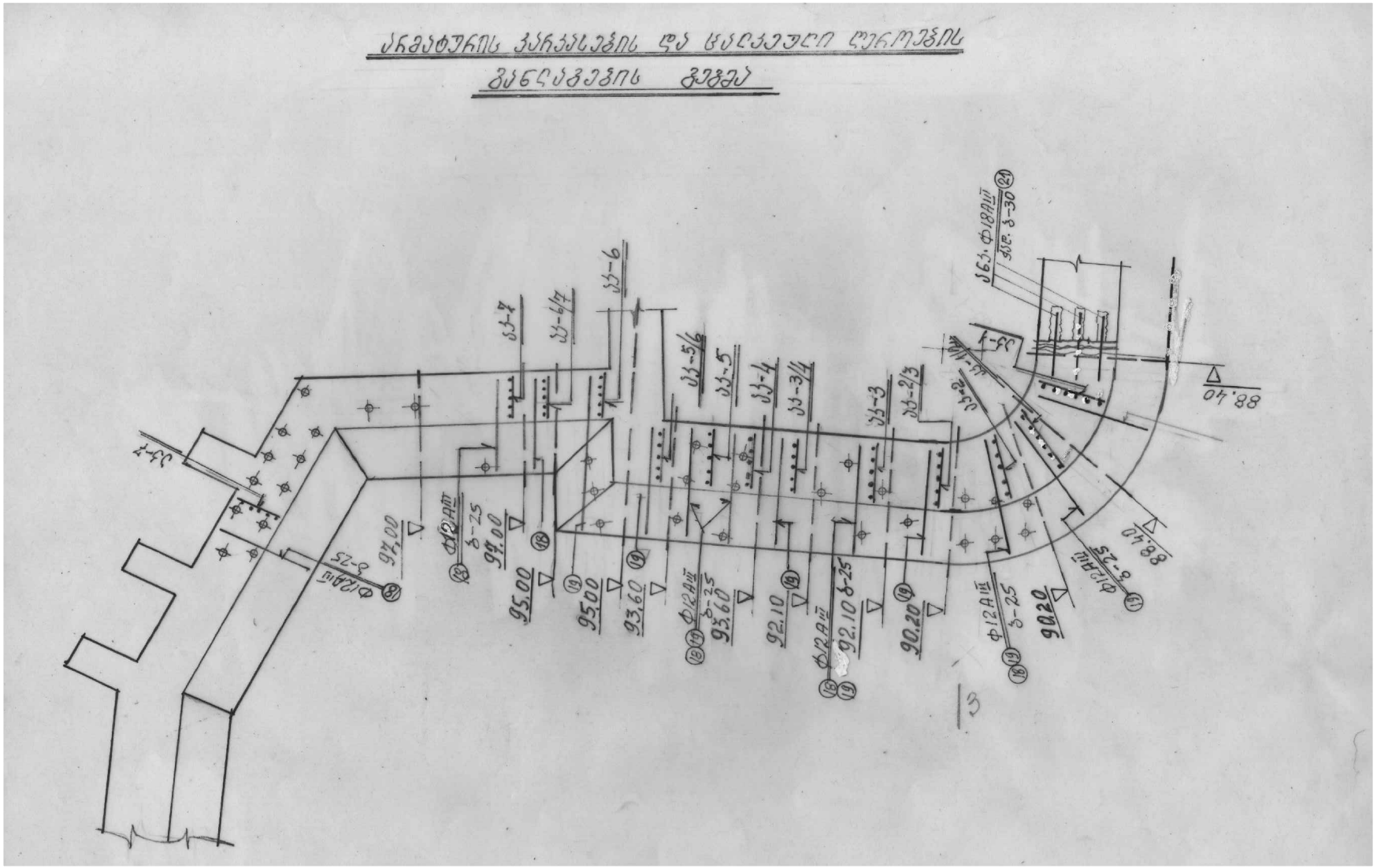
ᲐᲠᲛᲐᲢᲣᲠᲘᲡ ᲞᲐᲠᲐᲞᲔᲢᲘᲡ ᲓᲐ ᲪᲘᲪᲚᲘᲡ ᲥᲣᲩᲘᲡ
ᲒᲐᲜᲚᲐᲒᲕᲘᲡ ᲒᲔᲒᲛᲐ
ᲡᲐ-7
ᲡᲐ-6/7
ᲡᲐ-6
ᲡᲐ-5/6
ᲡᲐ-5
ᲡᲐ-4
ᲡᲐ-3/4
ᲡᲐ-3
ᲡᲐ-2/3
ᲡᲐ-2
ᲡᲐ-1
ᲡᲐ-1
ᲡᲐ-1

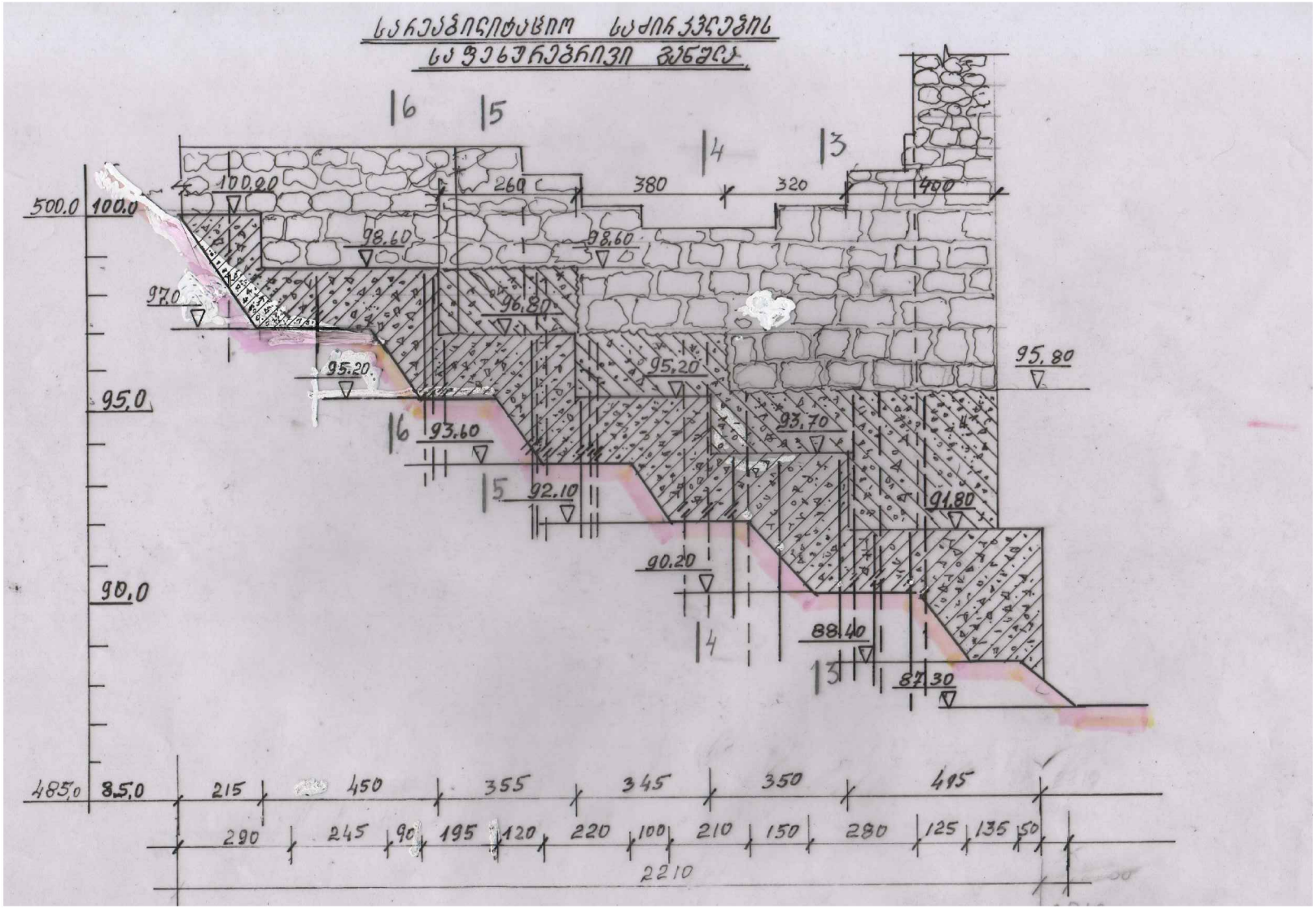

				ᲡᲐᲥᲐᲠᲗᲕᲔᲚᲝᲡ ᲙᲣᲚᲢᲣᲠᲣᲚᲘ ᲛᲔᲛᲙᲕᲘᲓᲠᲔᲝᲑᲘᲡ ᲓᲐᲪᲕᲘᲡ ᲔᲠᲝᲕᲜᲣᲚᲘ ᲡᲐᲐᲒᲔᲜᲢᲝ	
ᲯᲒ.ᲮᲔᲚᲛᲫᲦ.		Ზ.ᲭᲝᲠᲭᲝᲚᲘᲐᲜᲘ			
				ᲑᲔᲠᲘᲡᲪᲘᲮᲘᲡ ᲒᲝᲠᲐᲙᲘᲡ ᲐᲦᲓᲒᲔᲜᲐ-ᲠᲔᲐᲑᲘᲚᲘᲢᲐᲪᲘᲐ ᲫᲛᲪᲮᲔᲗᲐ	ᲙᲝᲜᲡᲢᲠᲣᲥᲪ. ᲜᲐᲬᲘᲚᲘ
ᲓᲐᲐᲛᲣᲨᲐᲕᲐ		Გ.ᲯᲐᲜᲣᲨᲕᲐᲫᲔ			
ᲓᲐᲐᲛᲣᲨᲐᲕᲐ		Შ.ᲯᲘᲑᲚᲐᲫᲔ			
ᲨᲔᲐᲛᲝᲬᲛᲐ		Გ.ᲒᲝᲠᲯᲔᲚᲐᲫᲔ		ᲐᲠᲥᲘᲢᲔᲥᲢᲣᲠᲣᲚᲘ ᲜᲐᲬᲘᲚᲗᲐ ᲛᲝᲜᲐᲪᲔᲗᲐ ᲒᲐᲜᲗᲚᲐ	ᲨᲔᲠᲩᲔᲚᲘ
					ᲒᲙ

Created with nitro PDF professional
download the free trial online at nitropdf.com/professional

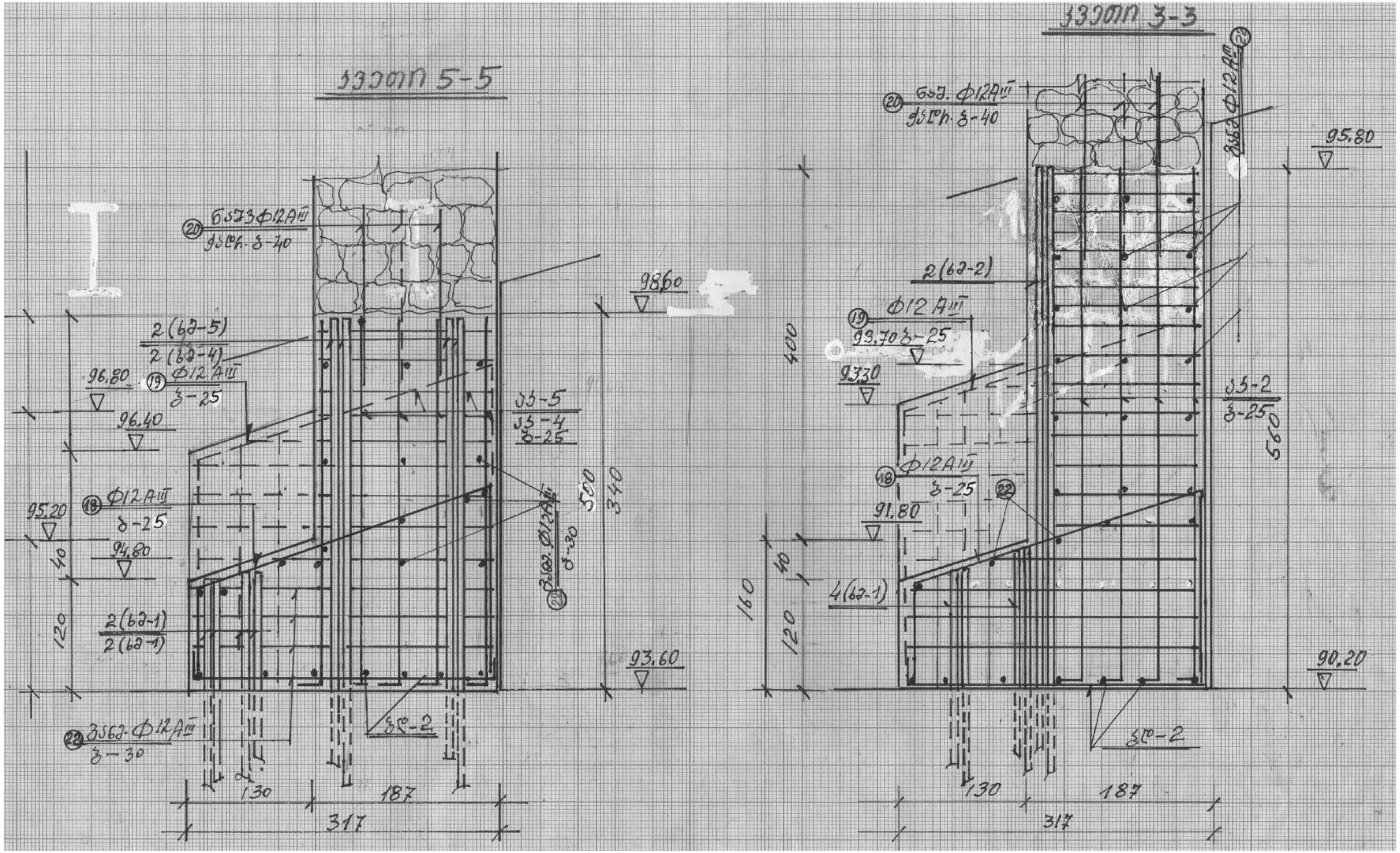

				საქართველოს კულტურული მემკვიდრეობის დაცვის ეროვნული სააგენტო	
ჯ.ბელიმაძე		ზ.ჟორჟოლიანი			
				ბეპრისცეხის ციხის ალდგენა-რეაბილიტაცია ძეცხეთა	კონსტრუქც. ნაწილი
დაამუშავა		ბ.ბანუშვაძე			
დაამუშავა		ზ.ჯიბლაძე			
შეამოწმა		ბ.ბოროდელაძე		ჭრილი 3-3, 5-5	ფურცელი
					3.17

Created with nitroPDF professional
download the free trial online at nitropdf.com/professional

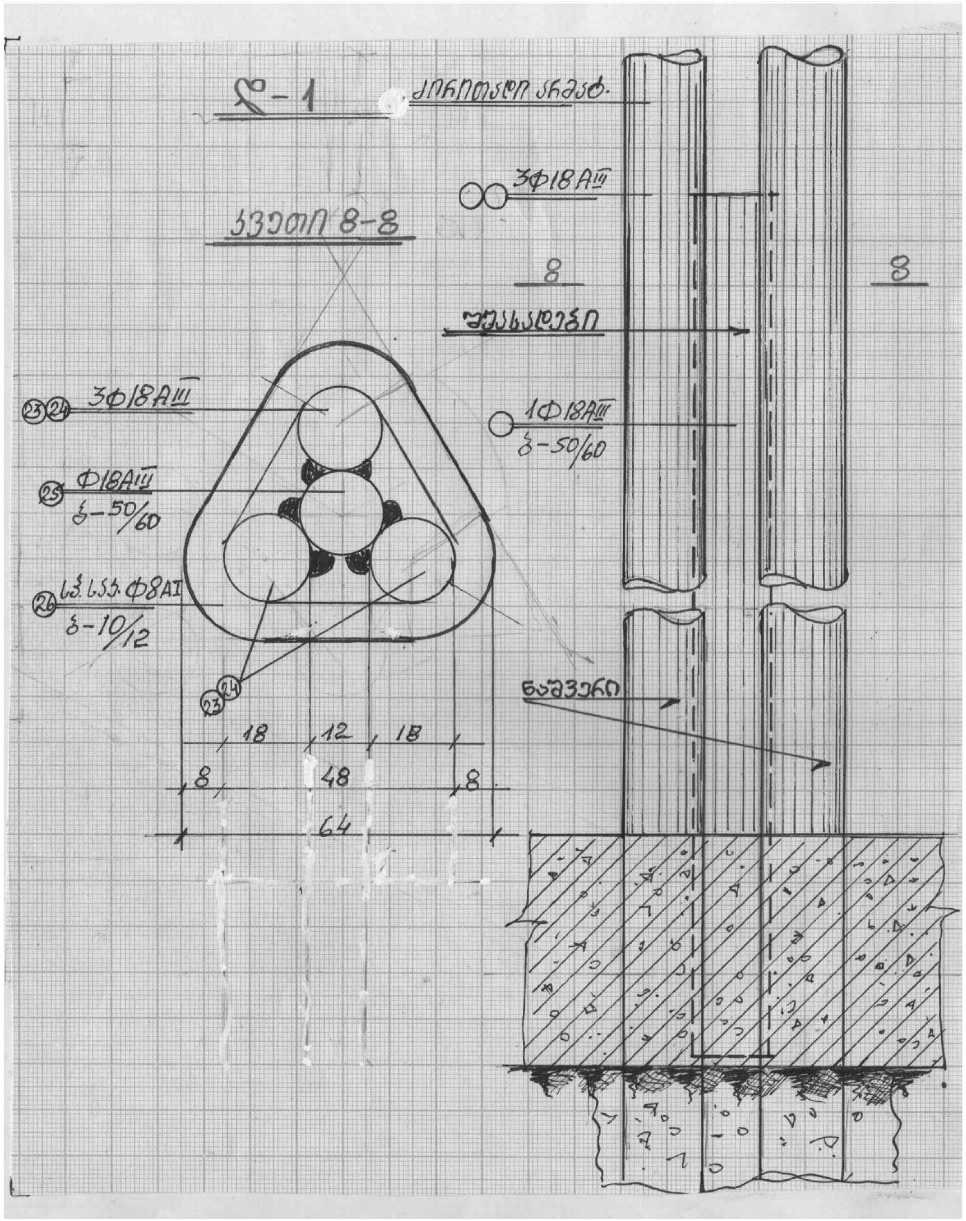

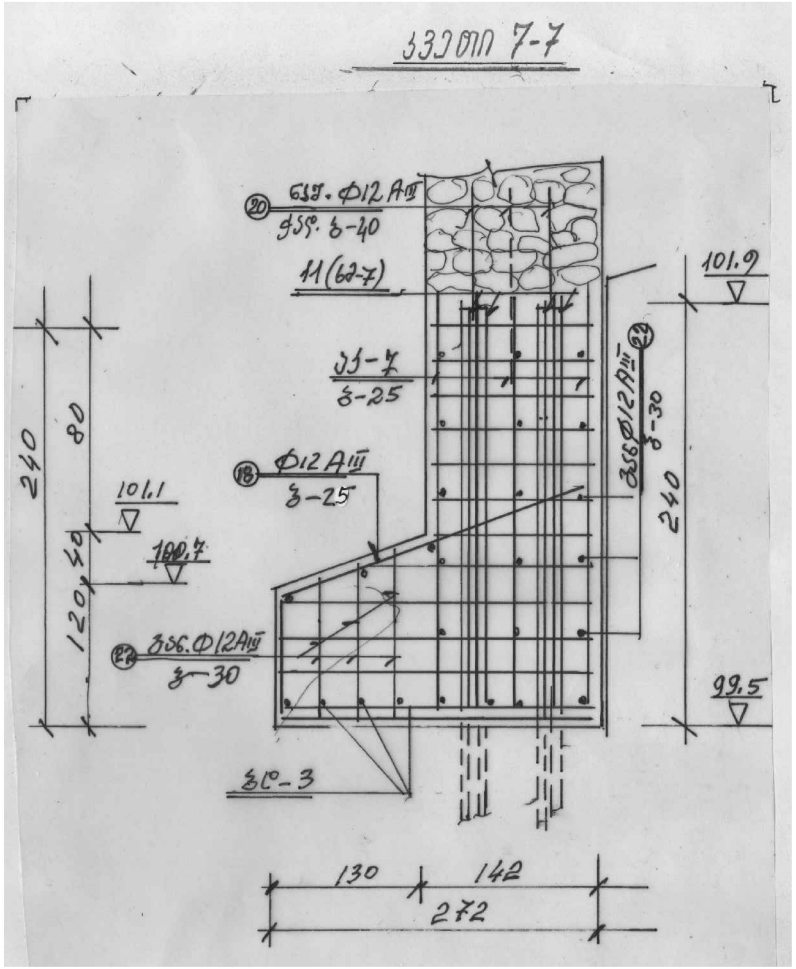

				ᲡᲐᲥᲐᲠᲗᲕᲔᲚᲝᲡ ᲙᲣᲚᲢᲣᲠᲣᲚᲘ ᲛᲔᲛᲙᲕᲘᲠᲔᲝᲑᲘᲡ ᲓᲐᲪᲕᲘᲡ ᲔᲠᲝᲕᲜᲣᲚᲘ ᲡᲐᲐᲒᲔᲜᲢᲝ	
ᲯᲐᲮᲔᲚᲛᲫᲦ.		ᲖᲭᲝᲠᲭᲝᲚᲘᲐᲜᲘ			
				ᲑᲔᲠᲘᲡᲪᲘᲮᲘᲡ ᲒᲝᲠᲐᲙᲘᲡ ᲐᲓᲒᲔᲜᲐ-ᲠᲔᲐᲑᲘᲚᲘᲢᲐᲪᲘᲐ ᲫᲛᲪᲮᲔᲗᲐ	ᲙᲝᲜᲡᲢᲠᲣᲥᲪ. ᲜᲐᲬᲘᲚᲘ
ᲓᲐᲐᲛᲣᲨᲐᲕᲐ		ᲒᲐᲜᲣᲨᲕᲐᲫᲔ			
ᲓᲐᲐᲛᲣᲨᲐᲕᲐ		ᲖᲘᲑᲚᲐᲫᲔ			
ᲨᲔᲐᲛᲝᲬᲛᲐ		ᲒᲑᲝᲠᲯᲔᲚᲐᲫᲔ		ᲭᲕᲔᲗᲘ 7-7; Დ-1	ᲨᲣᲠᲪᲔᲚᲘ
					3.18

Created with nitroPDF professional
download the free trial online at nitropdf.com/professional

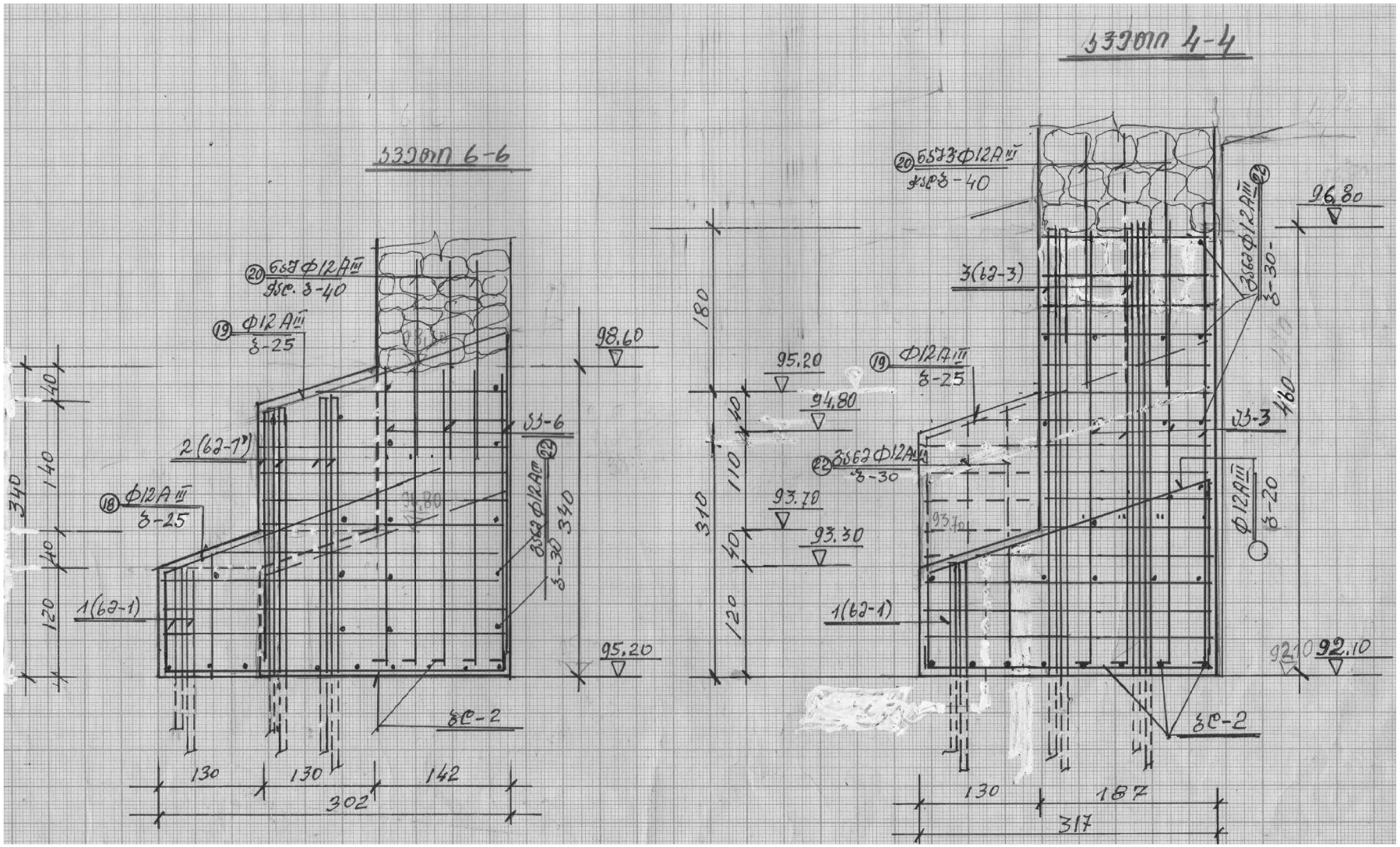

				საქართველოს კულტურული მემკვიდრეობის დაცვის ეროვნული სააგენტო	
ჯგ.ხელმძღვ.		ზ.ჟორჟოლიანი			
				ბეპრისციხის ციხის ადგილმდებარეობა-რეაბილიტაცია ძმცხეთა	კონსტრუქც. ნაწილი
დაამუშავა		გ.ჯანუჩაძე			
დაამუშავა		ზ.ჯიბლაძე			
შეამოწმა		გ.ბოლოდელაძე		ნაჭერი 4-4, 6-6	ფურცელი
					3.10

Created with nitroPDF professional
download the free trial online at nitropdf.com/professional

დეტალი Დ-2

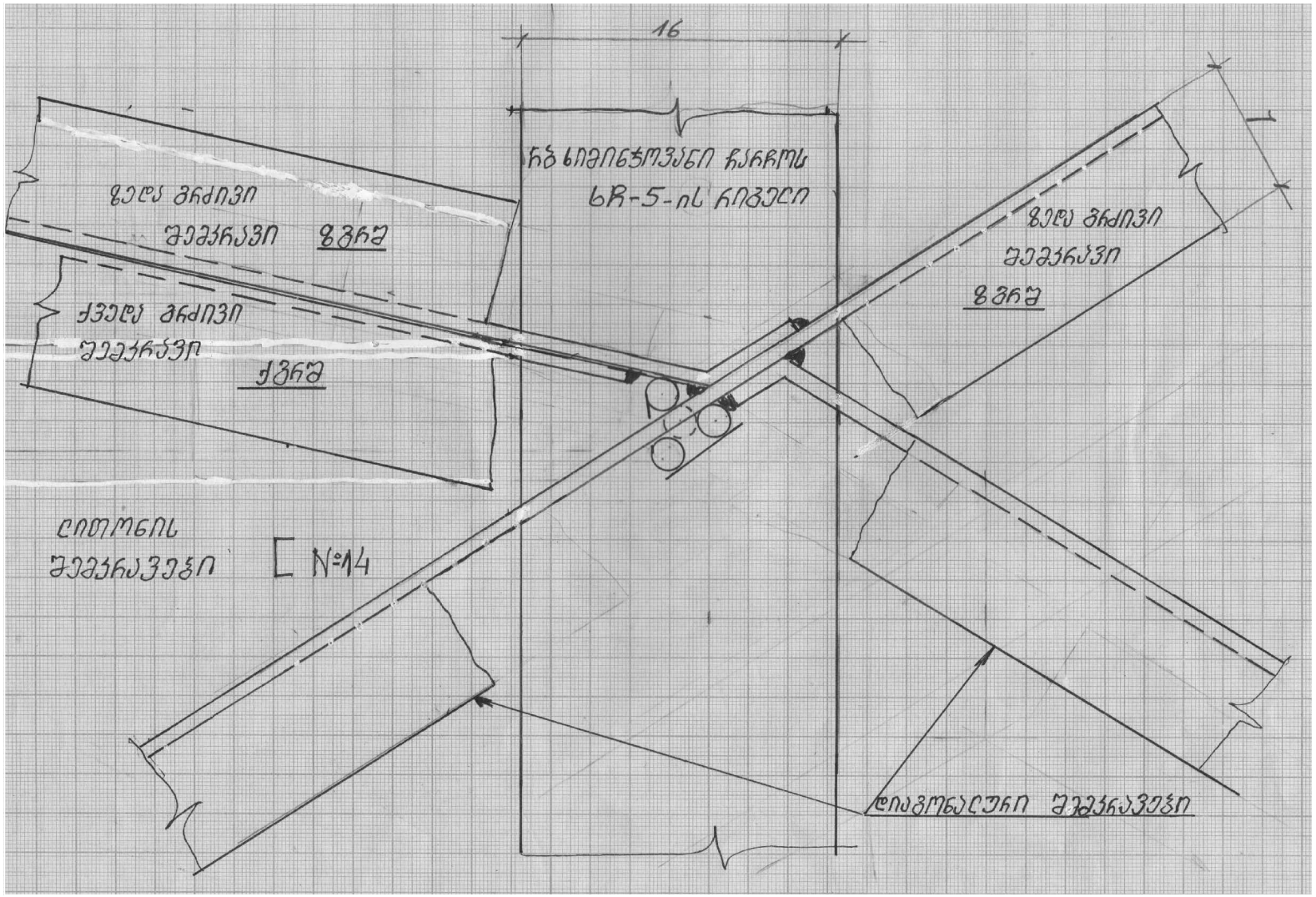

				საქართველოს კულტურული მემკვიდრეობის დაცვის ეროვნული სააგენტო	
ჯგხელმძღვ.		ზ.ჟორჟოლიანი			
				ბეპრისცხის გორაკის აღდგენა-რეაბილიტაცია ძმცხეთა	კონსტრუქც. ნაწილი
დაამუშავა		გ.ჯანუჩვაძე			
დაამუშავა		ზ.ჯიბლაძე			
შეამოწმა		გ.გორდელაძე		დეტალი Დ-2	ფურცელი
					3.20

Created with nitroPDF professional
download the free trial online at nitropdf.com/professional

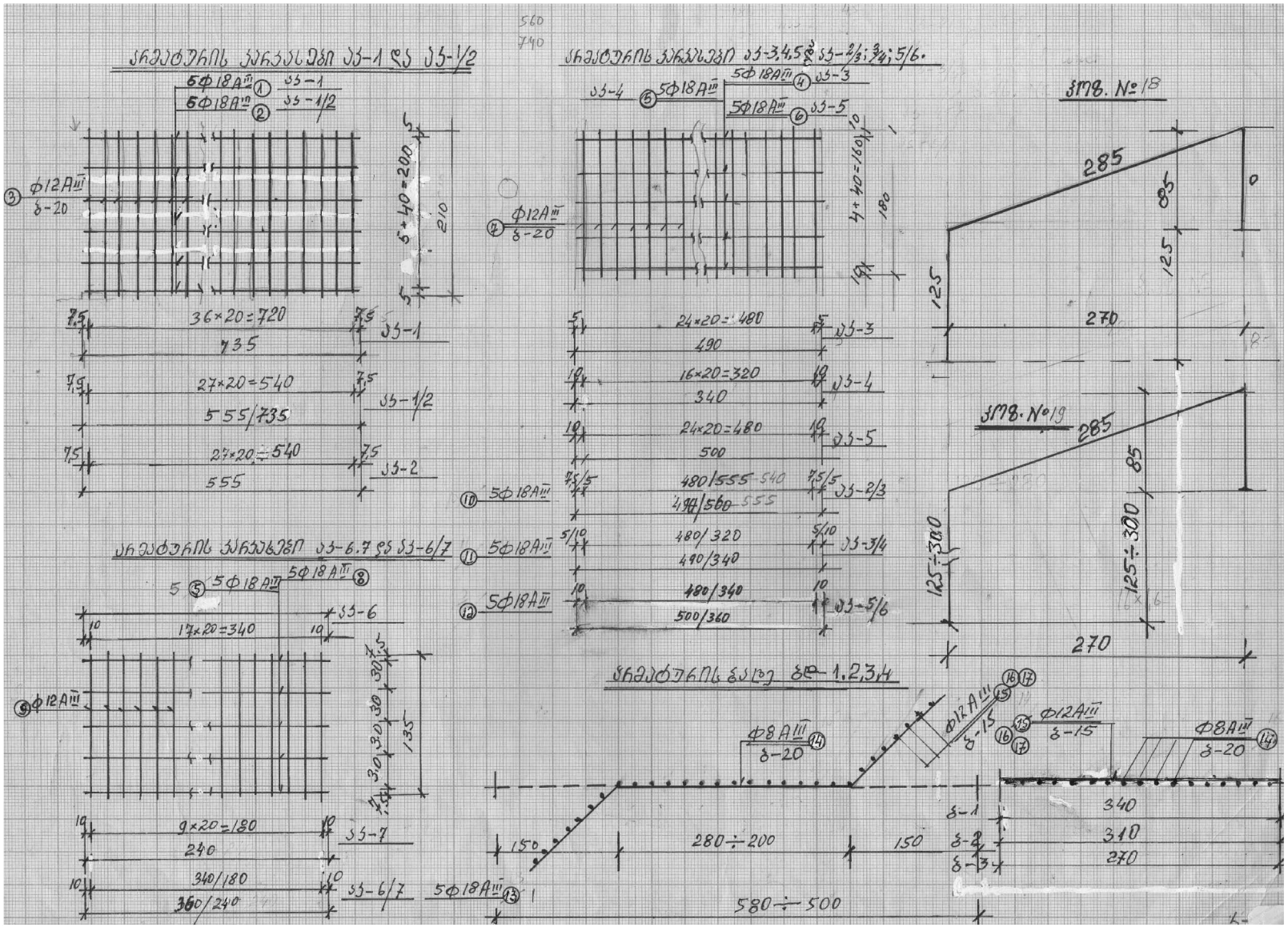

				საქართველოს კულტურული მემკვიდრეობის დაცვის ეროვნული სააგენტო	
ჯ.ბელიმაძე		ზ.ჟორჟოლიანი			
				ბეპრისცხის ციხის ციხის ადგილმდებარეობა-რეაბილიტაცია ქმცხეთა	კონსტრუქც. ნაწილი
დაამუშავა		ბ.ბანუშვაძე			
დაამუშავა		ზ.ჯიბლაძე			
შეამოწმა		ბ.ბოროდელაძე		რეაბილიტაციის კონცეფცია	ფურცელი
					3.21

Created with nitro PDF professional
download the free trial online at nitropdf.com/professional

არმატურის სპეციფიკაცია

ელემ. მარკა	პოზ. №	ნაკეთობათა ესკიზები [ზომები სმ]	∅ [მმ]	სიგრძე [მ]	რაოდ. ცალ.	ნაკეთ. წონა [კგ]
1	2	3	4	5	6	7
ᲯᲐ-1 n=15	1	735	18AIII	7,35	6	88,2
	2	210	12AIII	2.10	37	69.0
		157,2×15=2358				1572
ᲯᲐ-1/2 n=6	3	555=735	18AIII	6,95	6	77.4
	2	210	12AIII	2,10	33	61,54
		138,94×6=833,64				138,94
ᲯᲐ-2 n=11	4	555	18AIII	5,55	5	55,50
	7	180	12AIII	1.8	29	46.35
		101,85×11=1120,13				101,85
ᲯᲐ-3 n=8	4	490	18AIII	4,90	5	49,0
	7	იხ. ᲪᲮᲠᲘᲚᲘ	12AIII	1,80	26	41,56
		90,56×8=724,48				90,56
ᲯᲐ-4 n=6	5	340	18AIII	3,40	5	34,00
	7	იხ. ᲪᲮᲠᲘᲚᲘ	12AIII	1,80	18	32,40
		66,40×6=398,4				66,40
ᲯᲐ-5 n=4	6	500	18AIII	5,00	5	50,0
	7	იხ. ᲪᲮᲠᲘᲚᲘ	12AIII	1,80	26	46,80
		96,8×4=387,2				96,80
ᲯᲐ-6 n=8	5	340	18AIII	3,40	5	34,0
	9	135	12AIII	1,35	18	21,38
		55,38×8=443,04				55,38
ᲯᲐ-7 n=52	8	240	18AIII	2,4	5	24,0
	9	იხ. ᲪᲮᲠᲘᲚᲘ	12AIII	1,35	14	16,78
		40,78×52=2120,56				40,78
		8385,45				
		V ᯑᲯᲐᲛᲘ = 377,54				
		ᲯᲐᲛᲘ 8385,45+9244,28+877,48=18507,21				

არმატურის სპეციფიკაცია

ელემ. მარკა	პოზ. №	ნაკეთობათა ესკიზები [ზომები სმ]	∅ [მმ]	სიგრძე [მ]	რაოდ. ცალ.	ნაკეთ. წონა [კგ]
1	2	3	4	5	6	7
ᲙᲐ-1 n=12	23	160	18AII	1,6	3	9,6
	25	20	18AIII	0,2	4	1,6
	26	ᲡᲘᲛᲐᲦᲔ ᲡᲘᲒᲠᲫᲔ-10	8AI	0.3	16	1,9
		13,10×12=157,2				13,10
ᲙᲐ-2,3,..7 n=22	24	240÷560	18AIII	5,40 4,0	8	24,0
	25	იხ. ᲪᲮᲠᲘᲚᲘ	18AIII	0,2	10	4,0
	26	" "	8AI	0,3	40	4,74
		32,74×22=720,28				32,74
		V ᯑᲯᲐᲛᲘ = 2,0 მ³				

ლითონის ელემენტების სპეციფიკაცია

ნაკეთ. მარკა	პოზ. №	კვეთი მმ	სიგრძე სმ	რაოდ ენობა	საერთო სიგრძე მ	წონა კგ
1	2	3	4	5	6	7
ᲒᲐᲠᲔ		[№14	3,92	17	66,64	819.67
ᲨᲘᲜᲐ		[№14	3,88	17	65,96	811.31
ᲡᲣᲚ		[№14	4.35	19	82,65	1016,60
						2647,58
		ᲒᲔᲝᲛᲔᲢᲠᲘᲣᲚᲘ ᲬᲝᲜᲐ ᲠᲙᲘᲜᲘᲡ ᲯᲐᲛᲘ				
		V ᯑᲯᲐᲛᲘ = 3,57³				

არმატურის სპეციფიკაცია

ელემ. მარკა	პოზ. №	ნაკეთობათა ესკიზები [ზომები სმ]	∅ [მმ]	სიგრძე [მ]	რაოდ. ცალ.	ნაკეთ. წონა [კგ]
1	2	3	4	5	6	7
ᲯᲐ-2/3 n=7	10	480÷555	18AIII	5,25	5	52,5
	7	იხ. ᲪᲮᲠᲘᲚᲘ	12AIII	1,80	27	43,16
		Σ 95,21×7=666,47				95,21
ᲯᲐ-3/4 n=4	11	360-430	18AIII	4,30 4,20	5	42,0
	7	იხ. ᲪᲮᲠᲘᲚᲘ	12AIII	1,80	22	35,16
		77,16×4=308,64				77,16
ᲯᲐ-5/6 n=5	12	360÷340	18AIII	3,50	5	35,0
	7	იხ. ᲪᲮᲠᲘᲚᲘ	12AIII	1.80	19	30,37
		65,37×5=326,85				65,37
ᲯᲐ-6/7 n=4	13	240÷360	18AIII	3.00	5	30,0
	9	იხ. ᲪᲮᲠᲘᲚᲘ	12AIII	1.35	16	19,18
		49,18×4=196,72				19,18
ᲡᲔ-1 n=3	14	500÷580	8AIII	5,50	18	39,11
	15	340	12AIII	3,40	37	111,71
		150,82×3=452,46				150,82
ᲡᲔ-2 n=9	14	იხ. ᲪᲮᲠᲘᲚᲘ	8AIII	5,50	17	36,93
	16	310	12AIII	3,10	37	101,85
		138,78×9=1249,02				138,78
ᲡᲔ-3 n=5	14	იხ. ᲪᲮᲠᲘᲚᲘ	8AIII	5,50	15	32,59
	17	270	12AIII	2,70	37	88,77
		121,30×5=606,50				121,30
	18	ᲫᲚᲘᲠᲘᲡᲘ ᲠᲒᲐᲜᲘ	12AIII	4,95	50	219,78
	19	" " "	12AIII	6,50	80	461,76
	20	150	12AIII	1,5	240	319,68
	21	100	18AIII	1,0	90	180,0
	22	ᲛᲐᲦᲐᲚᲘ ᲬᲜᲔᲚᲘ	12AIII	ᲡᲣᲚᲘ 4800,0	—	4262,4
		5443,62				5443,62
		Σ 9244,28				

				საქართველოს კულტურული მემკვიდრეობის დაცვის ეროვნული სააგენტო	
ჯ.ბელიმაძე		ზ.ჟორჟოლიანი			
				ბეპრისციხის ციხის ადგილმდებარეობა-რეაბილიტაცია ძეგლთა	კონსტრუქც. ნაწილი
დაამუშავა		გ.ბანუშაძე			
დაამუშავა		ზ.ჯიბლაძე			
შეამოწმა		გ.ბოროდელაძე			ფურცელი
					322

Created with nitroPDF professional
download the free trial online at nitropdf.com/professional

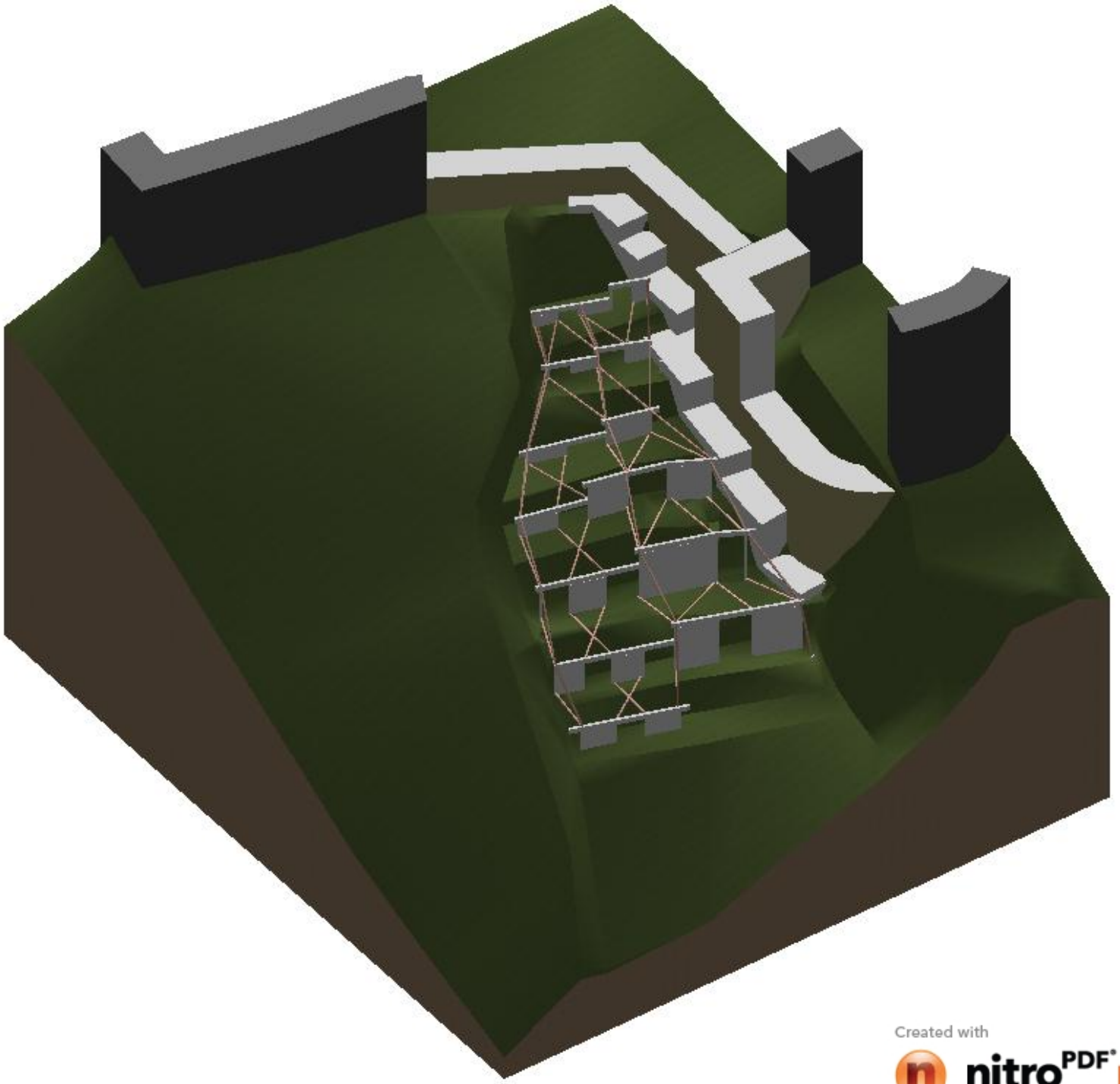

Created with
nitroPDF professional
download the free trial online at nitropdf.com/professional

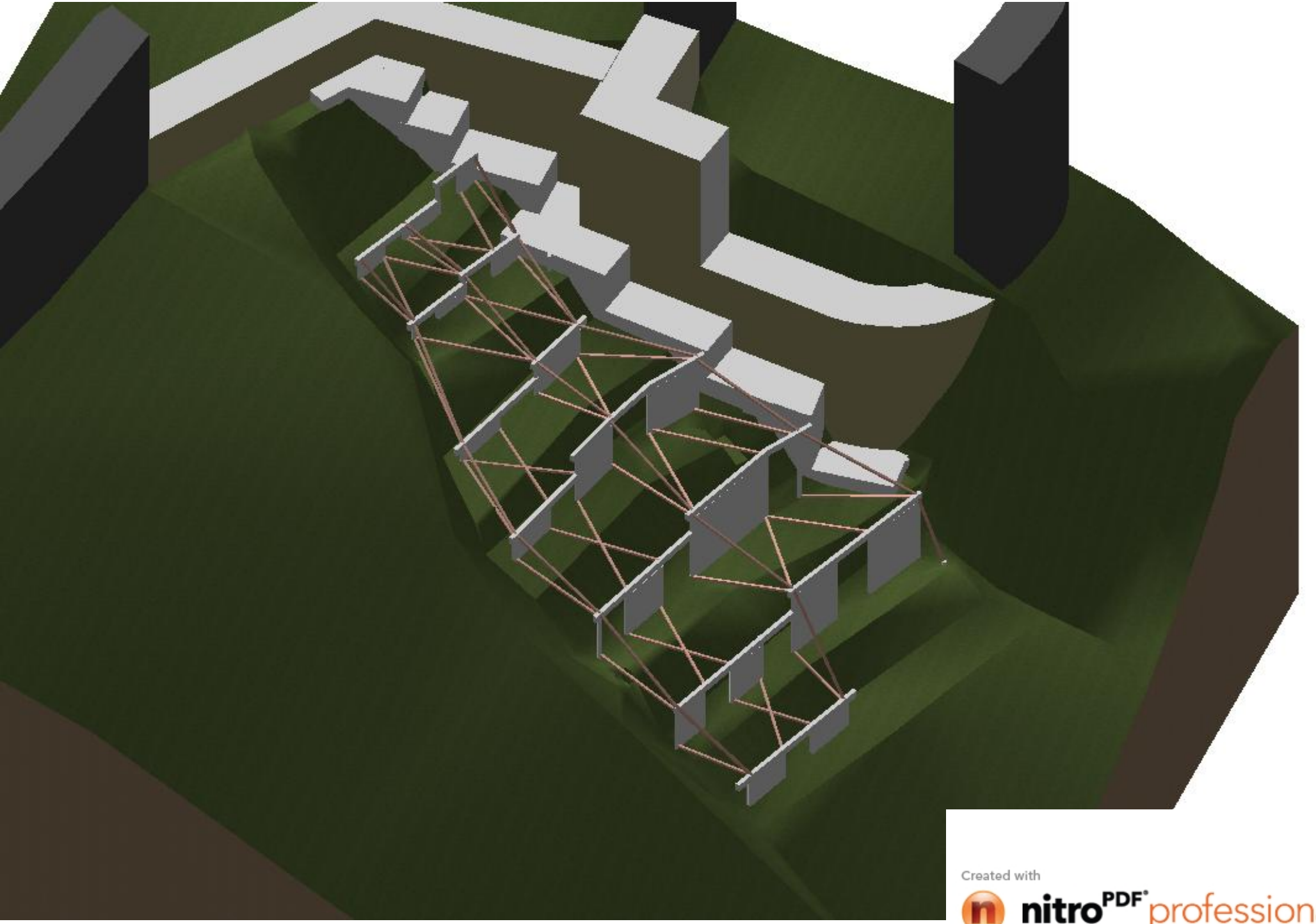

Created with
nitroPDF professional
download the free trial online at nitropdf.com/professional

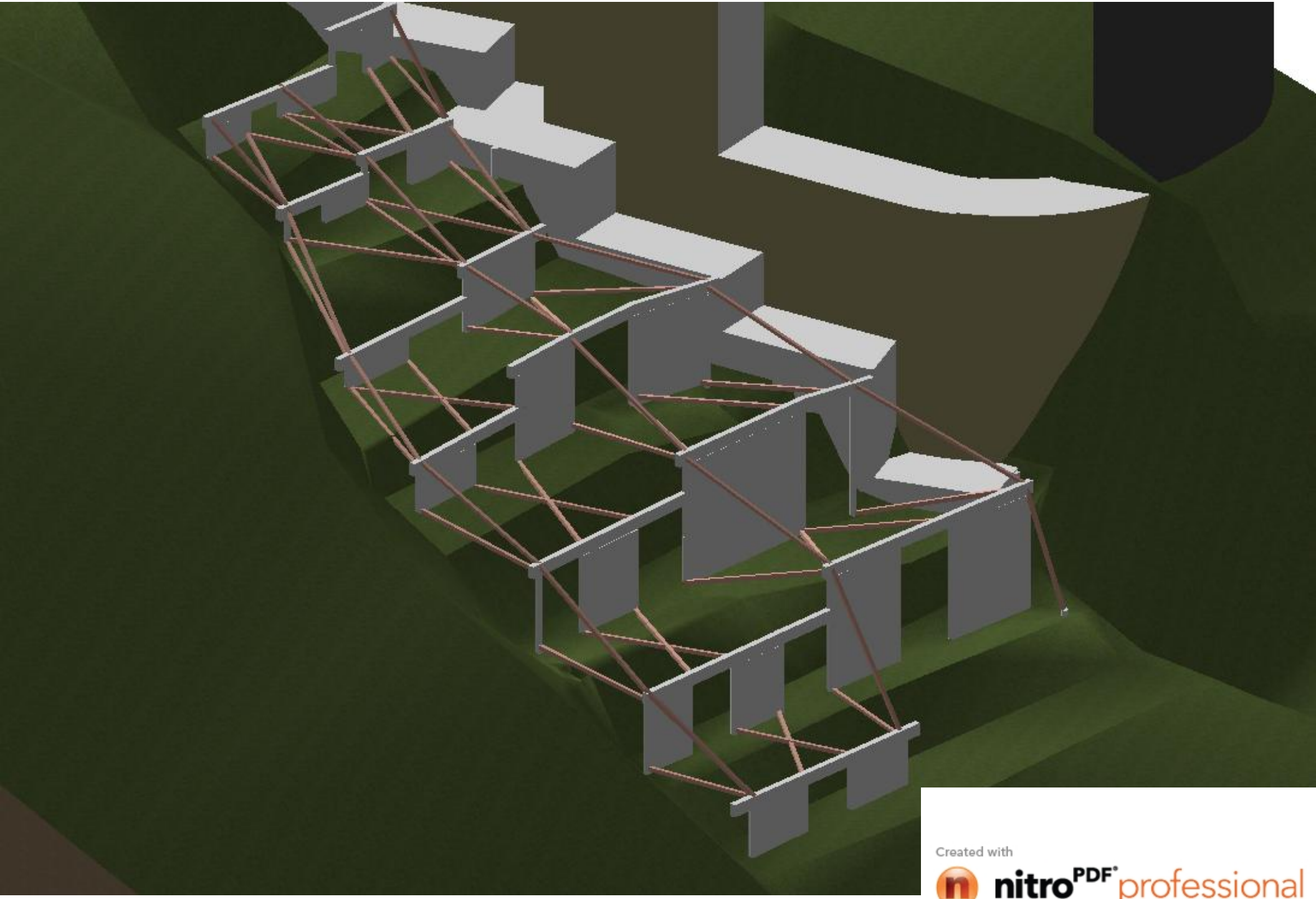

Created with
nitroPDF professional
download the free trial online at nitropdf.com/professional

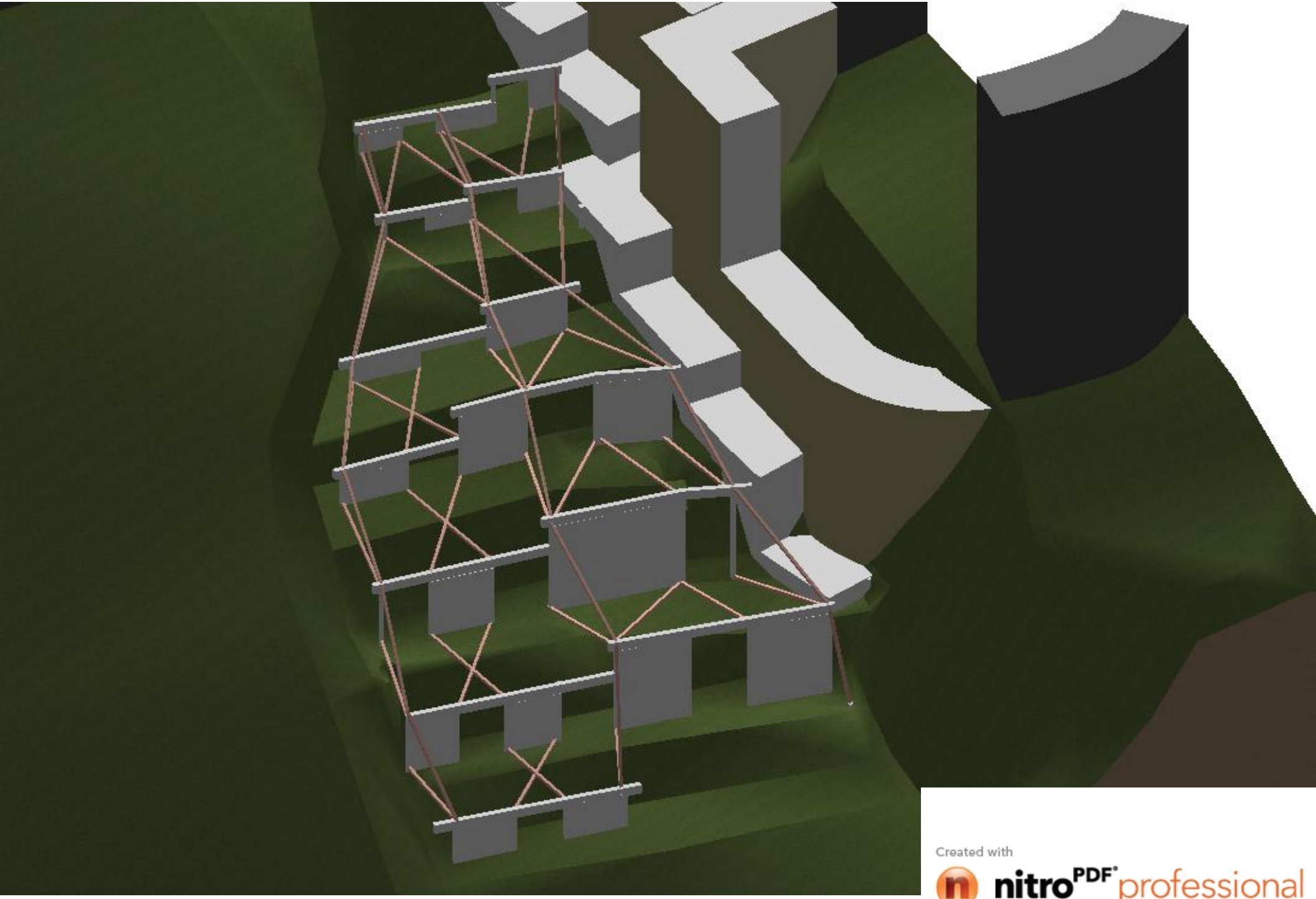

Created with
nitroPDF professional
download the free trial online at nitropdf.com/professional

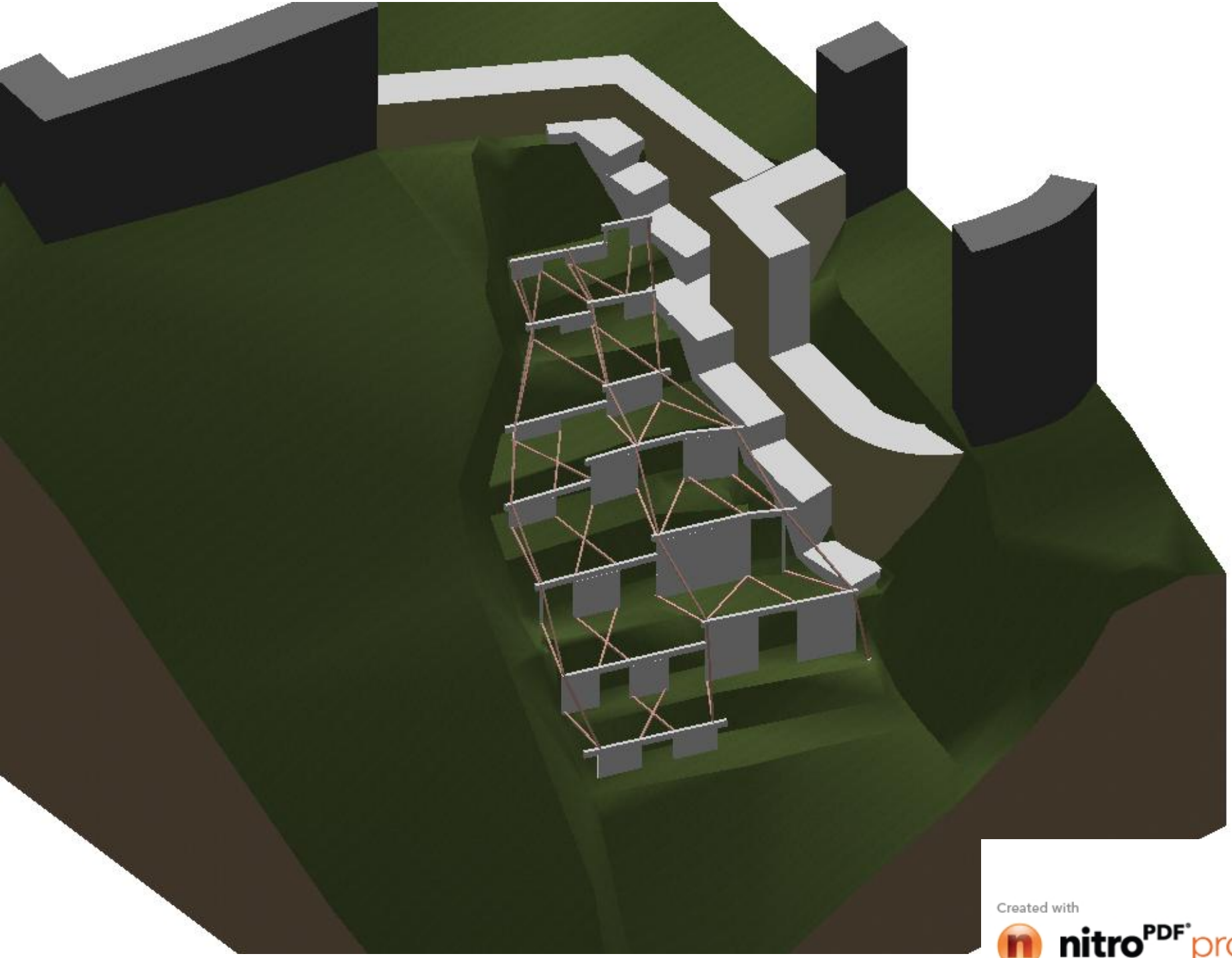

Created with
nitroPDF professional
download the free trial online at nitropdf.com/professional

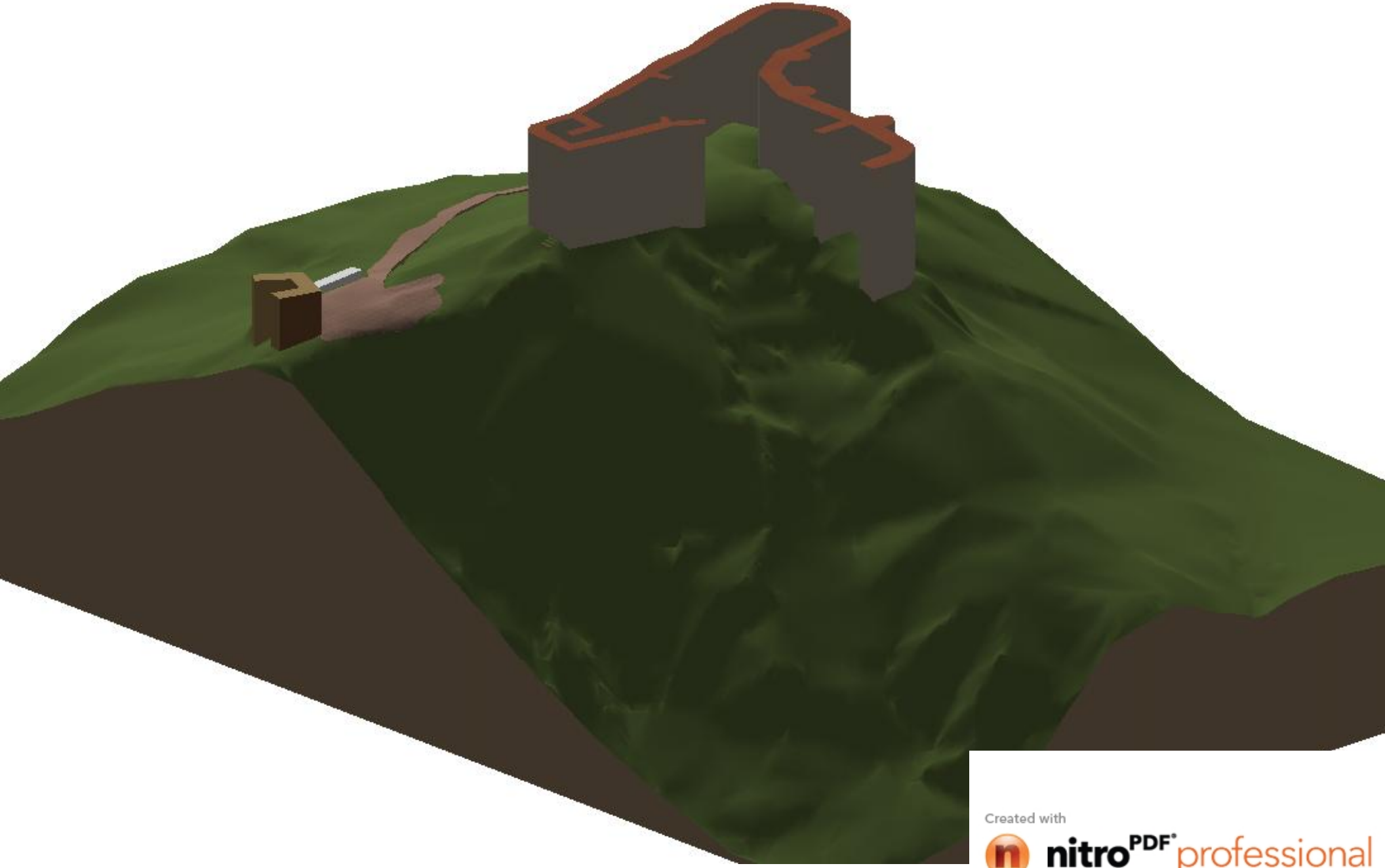

Created with
nitroPDF professional
download the free trial online at nitropdf.com/professional

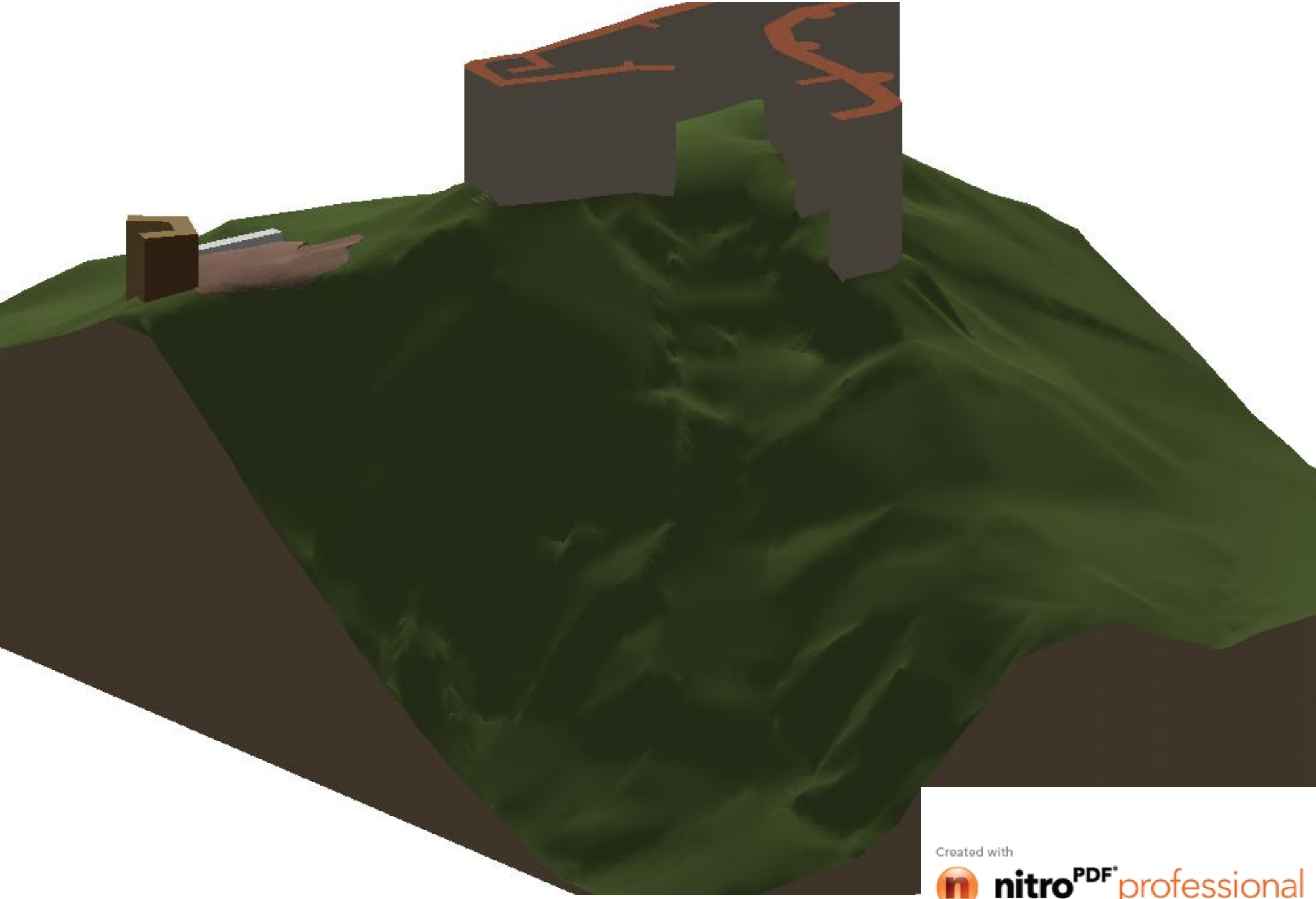

Created with
nitroPDF professional
download the free trial online at nitropdf.com/professional