MUNICIPALITY OF MARTVILI
Digitally signed by MUNICIPALITY OF MARTVILI
Date: 2022.03.28 15:57:11 +04'00'

ხელშეკრულება სახელმწიფო შესყიდვის შესახებ №86

ქ. მარტვილი 2022 წელი

ერთი მხრივ **მარტვილის მუნიციპალიტეტის მერია** (შემდგომში - შემსყიდველი), წარმოდგენილი მუნიციპალიტეტის **მერის თორნიკე ჯანაშიას** სახით,
მისამართი: ქ. მარტვილი, თავისუფლების ქ.№10
საიდენტიფიკაციო კოდი: №235447343
საბანკო რეკვიზიტები
ბანკის კოდი: TRESGE22
ანგარიშის ნომერი: ხაზინის ერთიანი ანგარიში

და მეორე მხრივ, **ი.მ ნონა ჯიშკარიანი** (შემდგომში - მომწოდებელი),
მისამართი:მარტვილის მუნიციპალიტეტის ხუნწის ადმ. ერთეული
საიდენტიფიკაციო კოდი: №29001010137
ტელეფონის ნომერი: 595 94 82 81
საბანკო რეკვიზიტები
ბანკის კოდი:LBRTGE22
ანგარიშის ნომერი:GE56LB0112155097433000

შემდგომში თითოეული ცალ-ცალკე წოდებული, როგორც „მხარე", ხოლო ერთობლივად წოდებულნი, როგორც „მხარეები",

„სახელმწიფო შესყიდვების შესახებ" საქართველოს კანონის 16[1] მუხლის პირველი პუნქტის, „ელექტრონული ტენდერის ჩატარების წესის დამტკიცების შესახებ" სსიპ - სახელმწიფო შესყიდვების სააგენტოს თავმჯდომარის 2017 წლის 4 ივნისის №12 ბრძანებით დამტკიცებული ელექტრონული ტენდერის ჩატარების წესის 33-ე მუხლის პირველი პუნქტისა და სახელმწიფო შესყიდვების ერთიანი ელექტრონული სისტემით გამოცხადებული ელექტრონული ტენდერის **(NAT220003699)** შედეგების საფუძველზე, ვდებთ წინამდებარე ხელშეკრულებას (შემდგომში - ხელშეკრულება) შემდეგზე:

მუხლი 1. შესყიდვის ობიექტის დასახელება და შესაბამისი CPV კოდი

1. ხელშეკრულებით გათვალისწინებულ შესყიდვის ობიექტს წარმოადგენს **მარტვილის მუნიციპალიტეტის ხუნწის ადმინისტრაციულ ერთეულში სოფელ ქვედა ხუნწის სასაფლაოსთან მისასვლელ გზაზე ცხაურისა და რკ.ბეტონის სანიაღვრე არხის მოწყობის სამუშაოები** (შემდგომში - სამუშაო).

2. ამ მუხლის პირველი პუნქტით გათვალისწინებული შესყიდვის ობიექტის CPV კოდია: **45200000, 45247110**

მუხლი 2. ხელშეკრულების ღირებულება

ხელშეკრულების ღირებულება შეადგენს **20 410 (ოცი ათას ოთხას ათი)** ლარს, საქართველოს კანონმდებლობით გათვალისწინებული გადასახადების ჩათვლით (დღგ-ს გათვალისწინებით).

მუხლი 3. სამუშაოს შესრულების ვადა

1. მიმწოდებელი ვალდებულია ხელშეკრულებით გათვალისწინებული სამუშაო განახორციელოს ხელშეკრულების გაფორმებიდან (50 კალენდარული დღის ვადაში) **17.05.2022** წლის ჩათვლით. ვადის ცვლილების (გაზრდის) საფუძველს არ წარმოადგენს თოვლი, წვიმა და სხვა მეტეოროლოგიური მოვლენები.

2. მიმწოდებელი ვალდებულია სამუშაოები დაიწყოს ხელშეკრულების გაფორმებიდან 3 (სამი) კალენდარული დღის ვადაში.

3. მიმწოდებელი ვალდებულია, ამ მუხლის პირველი პუნქტით განსაზღვრულ ვადაში, სამუშაო განახორციელოს ხელშეკრულებაზე თანდართული, სატენდერო დოკუმენტაციით განსაზღვრული ფორმით წარდგენილი, სამუშაოების შესრულების გეგმა-გრაფიკის შესაბამისად.

მუხლი 4. ანგარიშსწორების წესი

1. ხელშეკრულების ფარგლებში ანგარიშსწორება იწარმოება უნაღდო ანგარიშსწორების ფორმით, საქართველოს ეროვნულ ვალუტაში, ხელშეკრულებით გათვალისწინებულ რეკვიზიტებზე.

2. მიმწოდებლის წერილობითი მომართვის საფუძველზე, ანგარიშსწორება შესაძლებელია განხორციელდეს ეტაპობრივად, ხელშეკრულების გაფორმებიდან არაუმეტეს არაუმეტეს ორჯერ, შუალედურად შესრულებული სამუშაოების ღირებულების შესაბამისად, საქართველოს კანონმდებლობით გათვალისწინებული დოკუმენტების დადასტურებიდან და მიღება-ჩაბარების აქტის გაფორმებიდან 10 (ათი) სამუშაო დღის განმავლობაში.

3. საბოლოო ანგარიშსწორება განხორციელდება შესრულებული სამუშაოების მოცულობებისა და ხარისხის შესაბამისობაზე ექსპერტიზის დასკვნის (აღნიშნული დასკვნ(ებ)ის ღირებულება უნდა დაფაროს მიმწოდებელმა საკუთარი ხარჯებით) წარმოდგენის შემდეგ. ექსპერტიზის დასკვნა გაცემული უნდა იყოს სსიპ „ლევან სამხარაულის სახელობის სასამართლო ექსპერტიზის ეროვნული ბიურო"-ს ან სხვა აკრედიტირებული პირის მიერ (იმ შემთხვევაში, თუ დასკვნის გამცემი ორგანო არ იქნება სსიპ „ლევან სამხარაულის სახელობის სასამართლო ექსპერტიზის ეროვნული ბიურო", მიმწოდებელმა დამატებით უნდა წარმოადგინოს დასკვნის გამცემი პირის აკრედიტაციის დამადასტურებელი დოკუმენტის ასლი (აკრედიტაციის სფერო უნდა ფარავდეს მოთხოვნილ მომსახურებას);.

4. ანგარიშსწორება იწარმოებს საქათველოს მთავრობის 2020 წლის 31 მარტის N619 განკარგულების შესაბამისად.

მუხლი 5. წინასწარი ანგარიშსწორების პირობები

1. მიმწოდებელი უფლებამოსილია, შემსყიდველს წარუდგინოს წერილობითი თხოვნა წინასწარი ანგარიშსწორების თანხის (შემდგომში - ავანსი) გადახდის თაობაზე.

2. მიმწოდებელი არ არის უფლებამოსილი, შემსყიდველს წარუდგინოს წერილობითი თხოვნა ავანსის გადახდის თაობაზე, თუ იგი რეგისტრირებულია მოვალეთა რეესტრში, მის მიმართ რეგისტრირებულია საგადასახადო გირავნობა ან/და ყადაღა. მიმწოდებელი ვალდებულია, შემსყიდველს წარუდგინოს შესაბამისი დოკუმენტები (განახლებული ინფორმაცია საგადასახადო გირავნობისა ან/და ყადაღის თაობაზე), რომლითაც დასტურდება მის მიმართ ამ პუნქტში განსაზღვრული ვალდებულებების რეგისტრაციის არარსებობა.

3. შემსყიდველის მიერ ავანსის გადახდასთან დაკავშირებით დადებითი გადაწყვეტილების მიღების შემთხვევაში, მიმწოდებელი ვალდებულია, შემსყიდველს წარუდგინოს სსიპ - საქართველოს ეროვნული ბანკის ან სსიპ - საქართველოს დაზღვევის სახელმწიფო ზედამხედველობის სამსახურის მიერ ლიცენზირებული საბანკო დაწესებულების ან სადაზღვევო ორგანიზაციის მიერ გაცემული, ავანსის იდენტური ოდენობის საბანკო გარანტია, რომლის მოქმედების ვადა 60 (სამოცი) კალენდარული დღით უნდა აღემატებოდეს სამუშაოების დასრულების ვადას.

4. ავანსის იდენტური ოდენობის საბანკო გარანტია თავისი შინაარსით უნდა იყოს უპირობო და შემსყიდველს უნდა აძლევდეს უფლებას, ავანსის იდენტური ოდენობის საბანკო გარანტიის გამცემი დაწესებულებისგან პირველივე მოთხოვნისთანავე მიიღოს შესაბამისი თანხა.

5. მიმწოდებლისთვის გადასახდელი ავანსი ჯამში არ უნდა აღემატებოდეს ხელშეკრულების ღირებულების 20 %-ს.

6. მიმწოდებელი ვალდებულია ავანსი გამოიყენოს მხოლოდ ხელშეკრულებასთან დაკავშირებული ვალდებულებების შესასრულებლად.

7. ავანსის გაქვითვა მოხდება პროპორციულად, ფაქტობრივად შესრულებული სამუშაოს ღირებულების იმ პროცენტის ოდენობით, რა პროცენტული ოდენობითაც გაიცა ავანსი. ეტაპობრივი ანგარიშსწორების შემთხვევაში, ანგარიშსწორების ბოლო ეტაპზე წინასწარ გადახდილი თანხის გაქვითვა მოხდება იმ მოცულობით, რა მოცულობაც საჭიროა ავანსის სრულყოფილად გასაქვითად.

8. ავანსის გადახდა მოხდება უნაღდო ანგარიშსწორების ფორმით მიმწოდებლის მიერ ამ მუხლის მე-3 პუნქტით გათვალისწინებული საბანკო გარანტიის შემსყიდველისთვის წარდგენის შემდეგ.

მუხლი 6. შესრულებული სამუშაოს საგარანტიო ვადა

1. შესრულებული სამუშაოს საგარანტიო ვადა შეადგენს საბოლოო მიღება-ჩაბარების აქტის გაფორმებიდან 5 (ხუთი) წელს (გარდა მოხრეშვითი სამუშაოებისა).

2. ამ მუხლის პირველი პუნქტით განსაზღვრული, შესრულებული სამუშაოს საგარანტიო ვადის განმავლობაში რაიმე წუნის (ნაკლოვანებები, დეფექტი) აღმოჩენის შემთხვევაში, მიმწოდებელი ვალდებულია შეტყობინების მიღებიდან, შემსყიდველის მიერ განსაზღვრულ გონივრულ ვადაში, საკუთარი ხარჯებით უზრუნველყოს მისი აღმოფხვრა.

მუხლი 7. სამუშაოს შესაბამისობა

1. ხელშეკრულების პირველი მუხლით გათვალისწინებული სამუშაო მიმწოდებლის მიერ უნდა შესრულდეს ჯეროვნად, სამუშაოების საპროექტო დოკუმენტაციის, ტექნიკური დავალების, საქართველოს კანონმდებლობით გათვალისწინებული შესაბამისი სამშენებლო და გარემოსდაცვითი (არსებობის შემთხვევაში) ნორმებისა და წესების და შემსყიდველის მოთხოვნების შესაბამისად.

2. ახალი კორონა ვირუსის (covid 19) გავრცელებასთან დაკავშირებით, ქვეყანაში შექმნილი მდგომარეობიდან გამომდინარე, მიმწოდებელი ვალდებულია, სამუშაოების შესრულების პროცესში უზრუნველყოს საქართველოს ოკუპირებული ტერიტორიებიდან დევნილთა, შრომის, ჯანმრთელობისა და სოციალური დაცვის სამინისტროსა და საზოგადოებრივი ჯანმრთელობის ეროვნული ცენტრის მიერ გაცემული რეკომენდაციების დაცვა.

3. ამ მუხლის პირველ და მეორე პუნქტში განსაზღვრული წესებიდან და ნორმებიდან მიმწოდებლის მხრიდან ნებისმიერი გადახვევის შემთხვევაში, შემსყიდველი უფლებამოსილია, არ მიიღოს სამუშაო ან/და მიმწოდებლის მიმართ გამოიყენოს ხელშეკრულებითა და საქართველოს კანონმდებლობით გათვალისწინებული პასუხისმგებლობის ზომები.

მუხლი 8. სამუშაოს მიღება-ჩაბარების წესი

1. მიმწოდებელი უფლებამოსილია შემსყიდველისათვის შესრულებული სამუშაოების წარდგენა განახორციელოს ეტაპობრივად, ხელშეკრულების გაფორმებიდან არაუმეტეს ორჯერ.

2. მიმწოდებლის მიერ წარდგენილი შესრულებული სამუშაოები მიღებულად ჩაითვლება საქართველოს კანონმდებლობით გათვალისწინებული დოკუმენტების დადასტურებიდან და მიღება-ჩაბარების აქტის გაფორმების შემდეგ.

3. ხელშეკრულების ფარგლებში შესასრულებელი, მიმდინარე და შესრულებული სამუშაოების შემოწმებას ახორციელებს მარტვილის მუნიციპალიტეტის მერის ბრძანების საფუძველზე შექმნილი ინსპექტირების ჯგუფი, რომელიც ადგილზე ამოწმებს ხელშეკრულებით განსაზღვრული გეგმა-გრაფიკის შესაბამისად შესრულებულ სამუშაოთა მოცულობას და ხარისხს.

მუხლი 9. მხარეთა უფლება-მოვალეობანი

1. მიმწოდებელი ვალდებულია:

ა) უზრუნველყოს სამუშაოს დაწყება ხელშეკრულების გაფორმებიდან 3 (სამი) კალენდარული დღის განმავლობაში;

ბ) სამუშაოს შესრულების პროცესში იხელმძღვანელოს ხელშეკრულების მე-7 მუხლის პირველ პუნქტში გათვალისწინებული მოთხოვნების შესაბამისად;

გ) სამუშაო განახორციელოს ხელშეკრულების მე-3 მუხლში განსაზღვრულ ვადაში და პირობებით;

დ) სამუშაოები განახორციელოს ხელშეკრულებაზე თანდართული სამუშაოების შესრულების გეგმა-გრაფიკის შესაბამისად;

ე) სამშენებლო/სარეაბილიტაციო სამუშაოების დაწყებამდე სამშენებლო მოედანზე გადაამოწმოს საპროექტო ნიშნულები, ასევე, საპროექტო ნახაზებში მითითებული ზომები და ნებისმიერი უზუსტობა აცნობოს შემსყიდველს;

ვ) იმ შემთხვევაში, თუ გამოვლინდება, რომ მიმწოდებლის მიერ დაგეგმილი სამუშაოებიდან რომელიმე კონკრეტული სამუშაოს განხორციელებისათვის მიმწოდებელს არ აქვს მოპოვებული

საჭირო დოკუმენტაცია ან ნებართვა, მიმწოდებელი ვალდებულია, სათანადო დოკუმენტაციის ან ნებართვის მოპოვებამდე შეაჩეროს აღნიშნული სამუშაოს განხორციელება და დაუყოვნებლივ გაატაროს შესაბამისი ღონისძიებები მათ მოსაპოვებლად;

ზ) საკუთარი ხარჯებით უზრუნველყოს ხელშეკრულებით გათვალისწინებული ინსპექტირების შედეგად და ხელშეკრულების მე-6 მუხლით განსაზღვრული წესით გამოვლენილი ყველა დეფექტ(ებ)ის აღმოფხვრა;

თ) შემსყიდველს უმოკლეს ვადაში აცნობოს მისი მოსალოდნელი რეორგანიზაციის ან ლიკვიდაციის შესახებ;

ი) დაიცვას შემსყიდველის მიერ მისთვის გადაცემული გარემოზე ზემოქმედების შეფასების ანგარიშის, ეკოლოგიური ექსპერტიზის დასკვნისა და გარემოსდაცვითი მართვის გეგმის მოთხოვნები და პირობები (მათი არსებობის შემთხვევაში).

2. შემსყიდველი ვალდებულია, შეუფერხებლად აუნაზღაუროს მიმწოდებელს შესრულებული სამუშაოების ღირებულება ხელშეკრულებით გათვალისწინებული პირობებისა და ვადების შესაბამისად.

3. შემსყიდველი უფლებამოსილია:

ა) ნებისმიერ დროს განახორციელოს მიმწოდებლის მიერ ნაკისრი ვალდებულებების შესრულებისა და ხარისხის ინსპექტირება;

ბ) არ ჩაიბაროს რაოდენობრივად, ხარისხობრივად ან უფლებრივად ნაკლიანი შესრულებული სამუშაო.

მუხლი 10. კონტროლი (ინსპექტირება)

1. ხელშეკრულებით გათვალისწინებული ვალდებულებების შესრულების, შესრულებული სამუშაოს მოცულობის, ხარისხისა და შესრულების ვადების დაცვის კონტროლს (ინსპექტირება) ახორციელებს მარტვილის მუნიციპალიტეტის მერის ბრძანების საფუძველზე შექმნილი ინსპექტირების ჯგუფი.

2. ხელშეკრულების მოქმედების პერიოდში, ხელშეკრულების შესრულების ნებისმიერ ეტაპზე, შემსყიდველი უფლებამოსილია, განახორციელოს ხელშეკრულებით გათვალისწინებული ვალდებულებების შესრულების კონტროლი (ინსპექტირება).

3. მიმწოდებელი ვალდებულია, საკუთარი ხარჯებით უზრუნველყოს შემსყიდველი კონტროლის (ინსპექტირების) ჩატარებისათვის აუცილებელი პერსონალით, ტექნიკური საშუალებებითა და სხვა სამუშაო პირობებით. იმ შემთხვევაში, თუ შემსყიდველი კონტროლის (ინსპექტირების) მიზნით გამოიყენებს საკუთარ ან მოწვეულ პერსონალს, მის შრომის ანაზღაურებას უზრუნველყოფს თვით შემსყიდველი.

4. მიმწოდებელი ვალდებულია, საკუთარი ხარჯებით უზრუნველყოს კონტროლის (ინსპექტირების) შედეგად გამოვლენილი ყველა დეფექტ(ებ)ის აღმოფხვრა და კონტროლის (ინსპექტირების) ხელახლა განხორციელებასთან დაკავშირებული ხარჯების ანაზღაურება.

5. სამუშაოს განხორციელების პროცესში, მიმწოდებელი ვალდებულია უზრუნველყოს ზედამხედველობისა და კონტროლის განმახორციელებელ პირთა მიერ გაცემული, როგორც ზეპირი, ასევე, წერილობითი რეკომენდაციების და მითითებების შესრულება.

6. სამუშაოების მიმდინარეობაზე შემსყიდველის მიერ შექმნილი ინსპექტირების ჯგუფი ან სპეციალური კომისია კონტროლს (ინსპექტირებას) აწარმოებს საქართველოს კანონმდებლობის, საპროექტო დოკუმენტაციის, სპეციფიკაციების, ტექნიკური დავალებისა და ხელშეკრულების პირობების შესაბამისად, რომელთა დარღვევის შემთხვევაში შემსყიდველი უფლებამოსილია, შეაჩეროს სამუშაოების მიმდინარეობა და განახორციელოს ხელშეკრულებით და საქართველოს კანონმდებლობით გათვალისწინებული ზომები.

7. ხელშეკრულებით განსაზღვრული ვალდებულებ(ებ)ის შეუსრულებლობის ან არაჯეროვანი შესრულების შემთხვევაში შემსყიდველის, მიმწოდებლისა და ხელშეკრულების კონტროლის (ინსპექტირება) მიზნით შერჩეული სხვა პირ(ებ)ის მონაწილეობით ფორმდება შესაბამისი აქტი, სადაც დეტალურად აღიწერება ხელშეკრულებით განსაზღვრული ვალდებულებ(ებ)ის შეუსრულებლობის ან არაჯეროვანი შესრულების მიზეზ(ებ)ი. თუ მიმწოდებლის წარმომადგენელი უარს აცხადებს ამ პუნქტში აღნიშნული აქტის შედგენაში მონაწილეობაზე, ხსენებული ფიქსირდება ამავე აქტში და იგი იწვევს იმავე სამართლებრივ შედეგებს, რასაც გამოიწვევდა მიმწოდებლის წარმომადგენლის

მონაწილეობით შედგენილი აქტი. სამუშაოების არაჯეროვნად შესრულების შემთხვევაში მიმწოდებელი ვალდებულია, თავისი სახსრებით დაუყოვნებლივ აღმოფხვრას დეფექტ(ებ)ი. სამუშაოების არაჯეროვნად შესრულების შემთხვევაში მიმწოდებელს არ უნაზღაურდება დეფექტ(ებ)ით შესრულებული სამუშაოების ღირებულება.

8. იმ შემთხვევაში, თუ მიმწოდებლის მხრიდან შესრულებულ სამუშაოთა შემსყიდველისთვის წარდგენილი მოცულობები შემსყიდველის მიერ გადამოწმების შემთხვევაში არ შეესაბამება რეალობას, შემსყიდველი ამ მუხლის მე-7 პუნქტით გათვალისწინებული აქტის შედგენის შემდეგ არ უნაზღაურებს მიმწოდებელს აღნიშნულ სამუშაოთა ღირებულებას და განიხილავს მიმწოდებლის პასუხისმგებლობის საკითხს ხელშეკრულებისა და საქართველოს კანონმდებლობის შესაბამისად.

მუხლი 11. ფორს-მაჟორი

1. მხარეები თავისუფლდებიან ხელშეკრულებით გათვალისწინებული ვალდებულებ(ებ)ის შეუსრულებლობით ან/და არაჯეროვნად შესრულებით გამოწვეული პასუხისმგებლობისაგან, თუ ვალდებულებ(ებ)ის შეუსრულებლობა ან/და არაჯეროვანი შესრულება გამოწვეულია დაუძლეველი ძალის (სტიქიური უბედურება, ეპიდემია, ომი, კარანტინი, საქონლის მიწოდებაზე ემბარგოს დაწესება, საბიუჯეტო ასიგნებების მკვეთრი შემცირება, საზოგადოებრივი არეულობა, ცვლილებები კანონმდებლობაში და ა.შ.) ზეგავლენით, რომლის წინასწარ განსაზღვრა ან თავიდან აცილება მხარეების შესაძლებლობას აღემატებოდა. დაუძლეველი ძალით გამოწვეული მოვლენები ეწოდება მოვლენებს, რომელთა წარმოშობასა და განვითარებაზე მხარეებს ზეგავლენის მოხდენა არ შეუძლიათ (ფორს-მაჟორი).

2. მხარე, რომელსაც ხელშეკრულებით გათვალისწინებული ვალდებულებ(ებ)ის შეუსრულებლობის ან/და არაჯეროვნად შესრულების მიზეზად ფორს-მაჟორი მოჰყავს, ვალდებულია, დაუყოვნებლივ, მაგრამ ფორს-მაჟორის მოვლენის დადგომიდან არაუგვიანეს 5 (ხუთი) სამუშაო დღისა, წერილობით აცნობოს მეორე მხარეს ასეთი მოვლენის დადგომისა და მისი სავარაუდო აღმოფხვრის ვადის შესახებ; წინააღმდეგ შემთხვევაში იგი არ თავისუფლდება ხელშეკრულებით გათვალისწინებული ვალდებულებ(ებ)ის შეუსრულებლობით ან/და არაჯეროვნად შესრულებით გამოწვეული პასუხისმგებლობისაგან. ამასთან, მეორე მხარის მოთხოვნის შემთხვევაში, შესაბამისმა მხარემ უნდა წარადგინოს ფორს-მაჟორის არსებობის დამადასტურებელი დოკუმენტი, და დაასაბუთოს, რომ ფორს-მაჟორმა არსებითად ხელი შეუშალა მხარეს ხელშეკრულებით გათვალისწინებული ვალდებულებ(ებ)ის შესრულებაში.

მუხლი 12. პასუხისმგებლობა

1. ხელშეკრულებით გათვალისწინებული ვალდებულებ(ებ)ის შეუსრულებლობის ან არაჯეროვნად (გარდა ამ მუხლის მე-2 პუნქტით გათვალისწინებული ვადების დარღვევისა) შესრულებისათვის დამრღვევი მხარე ვალდებულია, მეორე მხარის მოთხოვნისთანავე გადაუხადოს მას პირგასამტეხლოს სახით ხელშეკრულების ღირებულების 5% ასეთი მოთხოვნის მიღებიდან არაუგვიანეს 5 (ხუთი) სამუშაო დღეში და უზრუნველყოს დარღვეული ვალდებულების დაუყოვნებლივ გამოსწორება.

2. მიმწოდებლის მიერ ხელშეკრულების დანართით განსაზღვრული სამუშაოების შესრულების გეგმა-გრაფიკის დარღვევის შემთხვევაში, მიმწოდებელს დაეკისრება პირგასამტეხლო ყოველ ვადაგადაცილებულ დღეზე, ხელშეკრულების ღირებულების 0.1%-ის ოდენობით.

3. იმ შემთხვევაში, თუ ხელშეკრულებით გათვალისწინებული გეგმა-გრაფიკის დარღვევის გამო მიმწოდებლისთვის ხელშეკრულების მე-12 მუხლის მე-2 პუნქტით დაკისრებული პირგასამტეხლოს ჯამური თანხა გადააჭარბებს ხელშეკრულების საერთო ღირებულების 2%-ს, შემსყიდველს უფლება აქვს, ცალმხრივად შეწყვიტოს ხელშეკრულება.

4. ამ მუხლის პირველი და მეორე პუნქტის საფუძველზე მიმწოდებლისთვის დაკისრებული პირაგასამტეხლოს დადგენილ ვადაში გადაუხდელობის შემთხვევაში, შემსყიდველი უფლებამოსილია, მიმწოდებელს შესრულებული სამუშაოების ღირებულებიდან დაუკავოს თანხა დაკისრებული პირგასამტეხლოს ოდენობით და მოახდინოს ურთიერთმოთხოვნათა გაქვითვა საქართველოს კანონმდებლობის შესაბამისად.

5. მიმწოდებლის მიერ ხელშეკრულებით გათვალისწინებული ვალდებულებ(ებ)ის შეუსრულებლობით ან არაჯეროვნად შესრულებით მესამე პირისათვის მიყენებული ნებისმიერი სახის ზიანის ანაზღაურების ვალდებულება ეკისრება მიმწოდებელს.

6. მიმწოდებლის მიერ ჩადენილი საქართველოს ადმინისტრაციულ სამართალდარღვევათა კოდექსით გათვალისწინებული სამართალდარღვევისათვის, შემსყიდველისათვის დაკისრებული ადმინისტრაციული სახდელისათვის პასუხისმგებლობა ეკისრება მიმწოდებელს.

7. შემსყიდველის მიერ მიმწოდებლისათვის გადაცემული გარემოზე ზემოქმედების შეფასების ანგარიშის, ეკოლოგიური ექსპერტიზის დასკვნითა და გარემოსდაცვითი მართვის გეგმის მოთხოვნებითა და პირობებით (მათი არსებობის შემთხვევაში) გათვალისწინებული ვალდებულებ(ებ)ის შეუსრულებლობით გამოწვეული ზიანისათვის პასუხისმგებლობა ეკისრება მიმწოდებელს.

8. მიმწოდებელს ეკისრება სრული პასუხისმგებლობა ტექნიკური დავალებით გათვალისწინებული ვალდებულებ(ებ)ის დარღვევის შემთხვევაში წარმოშობილ ზიანზე.

მუხლი 13. ხელშეკრულების შეწყვეტა

1. ხელშეკრულების ერთ-ერთი მხარის მიერ ხელშეკრულების ვალდებულებ(ებ)ის შეუსრულებლობის ან არაჯეროვნად (გარდა მე-12 მუხლის მე-2 პუნქტით გათვალისწინებული ვადების დარღვევისა) შესრულების შემთხვევაში, მეორე მხარეს შეუძლია, მიიღოს გადაწყვეტილება ხელშეკრულების მოქმედების შეწყვეტის შესახებ, რაზედაც აცნობებს მეორე მხარეს წერილობითი ფორმით.

2. ხელშეკრულების შეწყვეტა ურთიერთშეთანხმების საფუძველზე ხორციელდება მხარეთა შორის შეთანხმების გაფორმების გზით.

3. შემსყიდველი უფლებამოსილია, ვადამდე, ცალმხრივად შეწყვიტოს ეს ხელშეკრულება თუ:

ა) მიმწოდებელი არღვევს (არ ასრულებს ან არაჯეროვნად ასრულებს) ხელშეკრულებით განსაზღვრულ ვალდებულებას/ვალდებულებებს;

ბ) მიმწოდებლის მიმართ მიმდინარეობს გაკოტრების ან გადახდისუუნარობის საქმისწარმოება (მიუხედავად მისი დაწყების დროისა);

გ) მიმწოდებლის ქონებას დაედო ყადაღა, თუ ეს გარემოება ზეგავლენას ახდენს ან შესაძლებელია, ზეგავლენა მოახდინოს ხელშეკრულები გათვალისწინებული ვალდებულებ(ებ)ის შესრულებაზე;

დ) მიმდინარეობს მიმწოდებლის რეორგანიზაცია, თუ ეს გარემოება ზეგავლენას ახდენს ან შესაძლებელია, მოახდინოს ხელშეკრულებით გათვალისწინებული ვალდებულებ(ებ)ის შესრულებაზე;

ე) მიმწოდებელმა განმეორებით დაარღვია ხელშეკრულებაზე თანდართული სამუშაოების შესრულების გეგმა-გრაფიკი;

ვ) მიმწოდებლის მიმართ ხელშეკრულებით გათვალისწინებული გეგმა-გრაფიკის დარღვევის გამო მიმწოდებლისთვის ხელშეკრულების მე-12 მუხლის მე-2 პუნქტით დაკისრებული პირგასამტეხლოს ოდენობამ გადააჭარბა ხელშეკრულების ღირებულების 2%-ს;

ზ) ხელშეკრულების გაფორმების შემდეგ შემსყიდველისათვის ცნობილი გახდა, რომ მიმწოდებელმა ხელშეკრულების დადების მიზნით ჩაიდინა არაკეთილსინდისიერი ქმედება;

თ) ხელშეკრულების ფარგლებში შესასრულებელი სამუშაო სრულად ან ნაწილობრივ გადასცა ქვეკონტრაქტორს;

ი) საქართველოს კანონმდებლობით გათვალისწინებულ სხვა შემთხვევებში.

მუხლი 14. უფლებების გადაცემა

1. ხელშეკრულების არც ერთ მხარეს არა აქვს უფლება, გადასცეს მესამე პირს ხელშეკრულებით განსაზღვრული თავისი უფლებები და მოვალეობები მეორე მხარის წერილობითი თანხმობის გარეშე.

2. ხელშეკრულების ფარგლებში მესამე პირებთან ურთიერთობაში მხარეები მოქმედებენ თავიანთი სახელით, ხარჯებითა და რისკით.

მუხლი 15. შეტყობინება

1. ნებისმიერი შეტყობინება, რომელსაც ერთი მხარე, ხელშეკრულების შესაბამისად, უგზავნის მეორე მხარეს, უნდა გაიგზავნოს წერილის, დეპეშის, ოფიციალური ელექტრონული ფოსტის (შემსყიდველის შემთხვევაში - martvilismeria@gmail.com) ან ფაქსის სახით, ორიგინალის შემდგომი წარდგენით, ხელშეკრულებაში მითითებულ მეორე მხარის მისამართზე.

2. შეტყობინება ძალაში შედის ადრესატის მიერ მისი მიღების დღეს ან შეტყობინებაში ძალაში შესვლისათვის დადგენილ დღეს იმის მიხედვით, თუ ამ თარიღებიდან რომელი უფრო გვიან დგება.

მუხლი 16. სხვა პირობები

1. ხელშეკრულებაში შესატანი ნებისმიერი ცვლილება ან დამატება უნდა გაფორმდეს მხარეთა შორის წერილობითი შეთანხმების საფუძველზე ხელშეკრულების შეთანხმების გაფორმების გზით. ამ პუნქტის შესაბამისად გაფორმებული ხელშეკრულების შეთანხმება მხარეთა ხელმოწერისთანავე წარმოადგენს ხელშეკრულების განუყოფელ ნაწილს.

2. ნებისმიერი ცვლილება, რომელსაც მოჰყვება ხელშეკრულების ფასის გაზრდა ან შემსყიდველისათვის პირობების გაუარესება, დაუშვებელია, გარდა საქართველოს სამოქალაქო კოდექსის 398-ე მუხლით გათვალისწინებული შემთხვევებისა, რა დროსაც დაუშვებელია თავდაპირველად დადებული ხელშეკრულების ჯამური ღირებულების 10%-ზე მეტი ოდენობით გაზრდა.

3. ხელშეკრულება რეგულირდება საქართველოს კანონმდებლობით.

4. მხარეთა შორის წარმოშობილი სადავო საკითხები წყდება ურთიერთშეთანხმების გზით. მხარეთა მიერ შეთანხმების მიუღწევლობის შემთხვევაში დავა გადაწყდება საქართველოს სასამართლოს მეშვეობით საქართველოს კანონმდებლობის შესაბამისად.

5. ხელშეკრულებასთან დაკავშირებული ნებისმიერი მიმოწერა შესრულებული უნდა იყოს ქართულ ენაზე.

6. მიმწოდებლის ხარჯთაღრიცხვა, სამუშაოების შესრულების გეგმა-გრაფიკი და ნახაზები თან ერთვის ხელშეკრულებას და წარმოადგენს მის განუყოფელ ნაწილს.

მუხლი 17. ხელშეკრულების მოქმედების ვადა

ხელშეკრულების მოქმედების ვადა განისაზღვრება ხელშეკრულების ხელმოწერის დღიდან **30.07.2022** წლის ჩათვლით, გარდა ხელშეკრულებით განსაზღვრული იმ ვალდებულებებისა, რომელთა არსებობაც არ არის დამოკიდებული ხელშეკრულების მოქმედების ვადაზე.

მხარეთა ხელმოწერები:

შემსყიდველი ორგანიზაცია:
მარტვილის მუნიციპალიტეტის მერია

თორნიკე ჯანაშია

მიმწოდებელი:
ი.მ ნონა ჯიშკარიანი

Nona Jishkariani 29001010137

Digitally signed by Nona Jishkariani
Date: 2022.03.28 17:08:27

ნონა ჯიშკარიანი

შეშეთანხმებულია:
საფინანსო-საბიუჯეტო სამსახურის უფროსის მ.შ: ბ. თოფურია

ინფრასტრუქტურის, ურბანული განვითარებისა და
არქიტექტურის სამსახურის უფროსის მ.შ: ც. კაკულია

ვიზირებულია:
იურიდიული განყოფილების უფროსი: გ. კიკალიშვილი

ხელწერილი ინტერესთა კონფლიქტის არარსებობის შესახებ

ქვემოთ ხელის მოწერით ვადასტურებ, რომ მარტვილის მუნიციპალიტეტის მერიასა და ი.მ ნონა ჯიშკარიანს შორის 2022 წელს გაფორმებულ №86 ხელშეკრულებით განსაზღვრულ სახელმწიფო შესყიდვაში ჩემი მონაწილეობა არ ეწინააღმდეგება „სახელმწიფო შესყიდვების შესახებ“ საქართველოს კანონის მე-8 მუხლის მოთხოვნებს და მიმწოდებელთან ინტერესთა კონფლიქტში არ ვიმყოფები.

იურიდიული განყოფილების უფროსი: ---------- გრიგოლ კიკალიშვილი

მარტვილის მუნიციპალიტეტის მერიასა და ი.მ ნონა ჯიშკარიანს შორის **2022** წელს გაფორმებული **№86** ხელშეკრულების დანართი **1**

მარტვილის მუნიციპალიტეტის ხუნწის ადმინისტრაციულ ერთეულში სოფელ ქვედა ხუნწის სასაფლაოსთან მისასვლელ გზაზე ცხაურისა და რკ.ბეტონის სანიაღვრე არხის მოწყობის სამუშაოები

№	სამუშაოების დასახელება	განზომილება		მასალა		ხელფასი		სამშენებლო მექანიზმები		ჯამი
			სულ	ერთეულის ფასი	სულ	ერთეულის ფასი	სულ	ერთეულის ფასი	სულ	
1	2	3	4	5	6	7	8	9	10	11
	გრუნტის სანიაღვრე არხი									
1	**გრუნტის სანიაღვრე არხის მოწყობა კვეთით 40X40 სმ, სიგრძით 125 გრძ/მ**	**მ3**	**20.00**		0.00	15.00	300.00		0.00	300.00
2	**ზედმეტი გრუნტის დატვირთვა ავთოთვითმცლელზე**	**მ3**	**20.0**		0.00	5.00	100.00		0.00	100.00
	გრუნტის გატანა საპროექტო ტერიტორიიდან	ტნ	32.00		0.00		0.00	5.00	160.00	160.00
	ცხაურები (2 ცალი)				0.00		0.00		0.00	0.00
1	**გრუნტის გათხრა-დამუშავება ხელით**	**მ3**	**14.00**		0.00	12.00	168.00		0.00	168.00
2	**რკ/ბეტონის სანიაღვრე არხებისთვის ყალიბის ნაწილ-ნაწილ (აპალოვკა) მოწყობა და დაშლა**	**მ2**	**7.00**		0.00	20.00	140.00		0.00	140.00
3	**საძირკვლების საფუძვლის მომზადება ქვიშა-ხრეშით საშუალო სისქით 20 სმ (ქანობის შექმნა)**	**მ3**	**2.80**		0.00	15.00	42.00		0.00	42.00
	ქვიშა-ხრეში (კ-1,25)	მ3	3.50	3.00	10.50		0.00		0.00	10.50
	ქვიშა-ხრეშის ტრანსპორტირება	ტნ	5.43		0.00		0.00	5.00	27.15	27.15
4	**რკ/ბეტონის ღია არხის მოწყობა ცხაურისთვისთვის (პრო.მიხ)**	**მ3**	**6.51**		0.00	60.00	390.60		0.00	390.60
	ბეტონი მ-250	მ3	6.61	160.00	1057.60		0.00		0.00	1057.60
	არმატურა დ-10 მმ ა-III	გრძ/მ	263.00	2.30	604.90		0.00		0.00	604.90
	ბეტონის ტრანსპორტირება	ტნ	15.86		0.00		0.00	5.00	79.30	79.30
5	**ცხაურისთვის ლითონ-კონსტრუქციების შეძენა-დამზადება (პრო.მიხ)**	**ტ**	**0.41**		0.00	300.00	123.00		0.00	123.00
	კუთხოვანა 100X100X6	გრძ/მ	28.00	45.00	1260.00		0.00		0.00	1260.00
	შველერი №10	გრძ/მ	18.27	35.00	639.45		0.00		0.00	639.45
	არმატურა ა-III დ-20	გრძ/მ	168.00	3.20	537.60		0.00		0.00	537.60
6	**რკ/ბეტონის ცხაურის დაფარვა ლითონ-კონსტრუქციებით**	**ტ**	**0.41**		0.00	300.00	123.00		0.00	123.00
	ელექტროდი	კგ	0.83	6.00	4.98		0.00		0.00	4.98
7	**ცხაურის ირგვილვ სიცარიელების შევსება-მოსწორება ქვიშა-ხრეშით**	**მ3**	**6.00**		0.00	5.00	30.00		0.00	30.00
	ქვიშა-ხრეშოვანი ნარევი	$მ^3$	6.00	3.00	18.00		0.00		0.00	18.00
	ქვიშა-ხრეშის ტრანსპორტირება	ტნ	9.30		0.00		0.00	5.00	46.50	46.50
	რკ/ბეტონის მილ-ხიდი				0.00		0.00		0.00	0.00
8	**გრუნტის გათხრა ხელით მილხიდებისთვის**	**მ3**	**22.59**		0.00	12.00	271.08		0.00	271.08
9	**ქვიშა-ხრეშის საფუძვლის და შემასწორებელი ფენის მოწყობა მილხიდების მოსაწყობად სისქით 40 სმ**	**მ3**	**2.40**		0.00	15.00	36.00		0.00	36.00
	ქვიშა-ხრეში	მ3	2.640	3.00	7.92		0.00		0.00	7.92
	ქვიშა-ხრეშის ტრანსპორტირება	მ3	4.092		0.00		0.00	5.00	20.46	20.46
10	**საავტომობილო მილ-ხიდის მოწყობა, D-1000 მმ, H-1000 მმ, საერთო სიგრძით 6,0 მ (პრო.მიხ)**	**ცალი**	**6.00**		0.00	40.00	240.00		0.00	240.00
	რკ/ბეტონის მილი D-1000 მმ, H-1000 მმ	ცალი	6.00	270.00	1620.00		0.00		0.00	1620.00

11	ბეტონის ფრთებისთვის ლენტური საძირკვლების მოწყობა მონოლითური ბეტონით მ-250	100მ³	0.0510		0.00	500.00	25.50		0.00	25.50
	ბეტონი მ-250	კბმ	5.21	160.00	833.60		0.00		0.00	833.60
	ბეტონის ტრანსპორტირება	ტ	12.50		0.00		0.00	5.00	62.50	62.50
12	ბეტონის ფრთების და სათავისების მოსაწყობად ღელეს სანაპიროზე ყალიბის (აპალოვკა) მოწყობა ხე-მასალით	მ2	8.70		0.00	20.00	174.00		0.00	174.00
13	ბეტონის სათავისების და ფრთების მოწყობა (პრო.მიხ)	მ3	3.32		0.00	12.00	39.84		0.00	39.84
	ბეტონი მ-250	მ3	3.348	160.00	535.68		0.00		0.00	535.68
	ბეტონის ტრანსპორტირება	ტნ	7.956		0.00		0.00	5.00	39.78	39.78
14	ქვიშა-ხრეშნარევი გრუნტის უკუჩაყრა ბოგირის ფრთების მხარეს სამუშაოების დასრულების შემდგომ	მ3	6.00		0.00	8.00	48.00		0.00	48.00
15	ბოგირის კედლის და ბოგორის ზედაპირის შევსება-მოსწორება ქვიშა-ხრეშით, სამუშაოების დასრულების შემდგომ	მ3	12.00		0.00	3.00	36.00		0.00	36.00
	ქვიშა-ხრეში	კბმ	12.24	3.00	36.72		0.00		0.00	36.72
	ქვიშა-ხრეშის ტრანსპორტირება	ტნ	18.97		0.00		0.00	5.00	94.85	94.85
	საავტომობილო გზის რეაბილიტაცია				0.00		0.00		0.00	0.00
16	არსებული გზის დაპროფილება დაგრეიდერება (ახალი მასალის დამატების გარეშე)	მ2	2600.00		0.00		0.00	0.30	780.00	780.00
17	გზის მოსწორება-დაგრეიდერება ქვიშა–ხრეშით, საშუალო სისქით 10 სმ	100 მ³	2.60		0.00		0.00	200.00	520.00	520.00
	ქვიშა–ხრეში	მ³	265.20	3.00	795.60		0.00		0.00	795.60
	ქვიშა–ხრეშის ტრანსპორტირება	ტნ	411.06		0.00		0.00	5.00	2055.30	2055.30
	ჯამი									14135.41
	ზედნადები ხარჯები	10%								1413.54
	ჯამი									15548.95
	გეგმიური დაგროვება	8%								1243.92
	ჯამი									16792.87
	გაუთვალისწინებელი სამუშაოები	3%								503.79
	ჯამი									17296.65
	დღგ	18%								3113.40
	სულ ჯამი									20410.05

მარტვილის მუნიციპალიტეტის მერია

თორნიკე ჯანაშია

ი.მ ნონა ჯიშკარიანი

ნონა ჯიშკარიანი

[redacted]

მარტვილის მუნიციპალიტეტის მერიასა და ი.მ ნონა ჯიშკარიანს შორის 2022 წელს გაფორმებული №86 ხელშეკრულების დანართი 2

სამუშაოების წარმოების კალენდარული და თანხობრივი გეგმა-გრაფიკი (50 დღე)

№	სამუშაოს დასახელება	სამუშაოების განსახორციელებლად საჭირო დრო (დღე)	კალენდარული გრაფიკი								სულ სამუშაოების ჯამური ღირებულება (ლარი)
			I თვე				II თვე				
			I	II	III	IV	I	II	III	IV	
1	მარტვილის მუნიციპალიტეტის ხუნწის ადმინისტრაციულ ერთეულში სოფელ ქვედა ხუნწის სასაფლაოსთან მისასვლელ გზაზე ცხაურისა და რკ.ბეტონის სანიაღვრე არხის მოწყობის სამუშაოები	50									19,815.57
	გაუთვალისწინებელი ხარჯები										594.47
ასათვისებელი თანხის საორიენტაციო რაოდენობა განსახორციელებელი სამუშაოების მიხედვით (ლარი)			1,652.00	2,124.00	1,652.00	4,130.00	2,950.00	2,950.00	3,540.00	817.57	20,410.05
			9,558.00				10,257.57				

მარტვილის მუნიციპალიტეტის მერია

თორნიკე ჯანაშია

ი.მ ნონა ჯიშკარიანი

ნონა ჯიშკარიანი

მილ-ხიდის მოწყობის გეგმა
მასშტაბი: 1:100

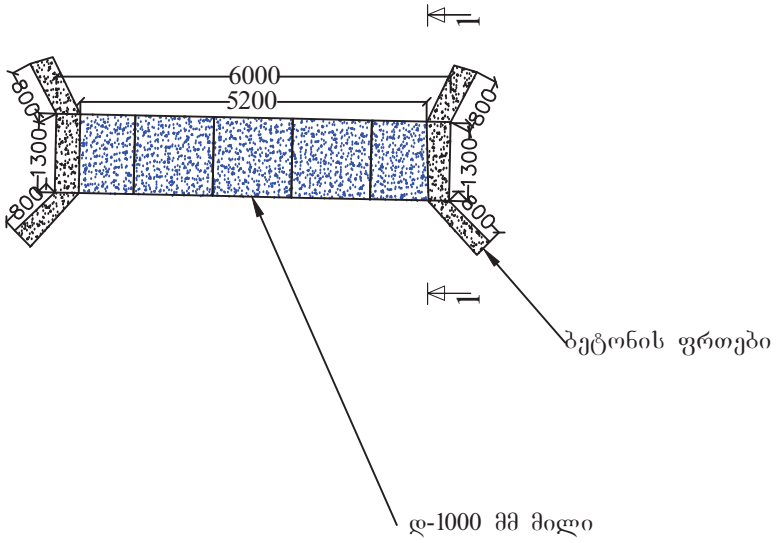

ჭრილი 1-1

მასშტაბი: 1:100

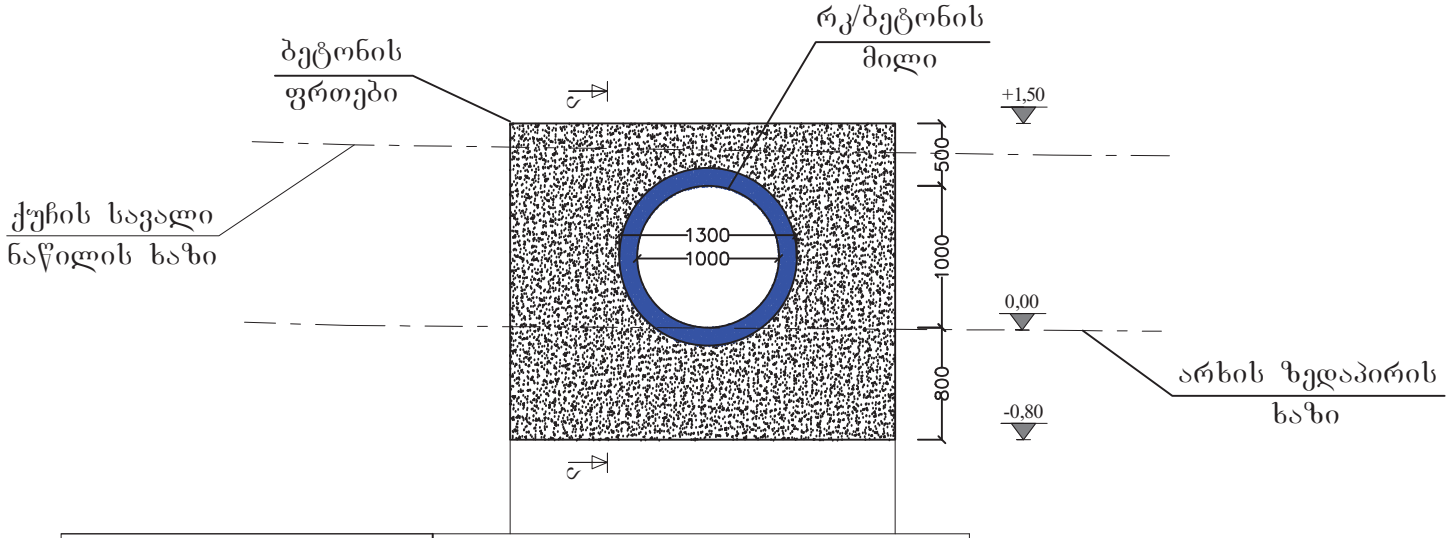

არხის ზედაპირის ნიშნული	650,00	650,00
საძირკვლის ძირის ნიშნული	649,20	649,20
საპროექტო კედლ'ის თავის ნიშნული	651,50	651,00
საპროექტო კედლის სიგრძე, მ	2,90	

ლითონის ცხაური 6 მ-ნი

გეგმა

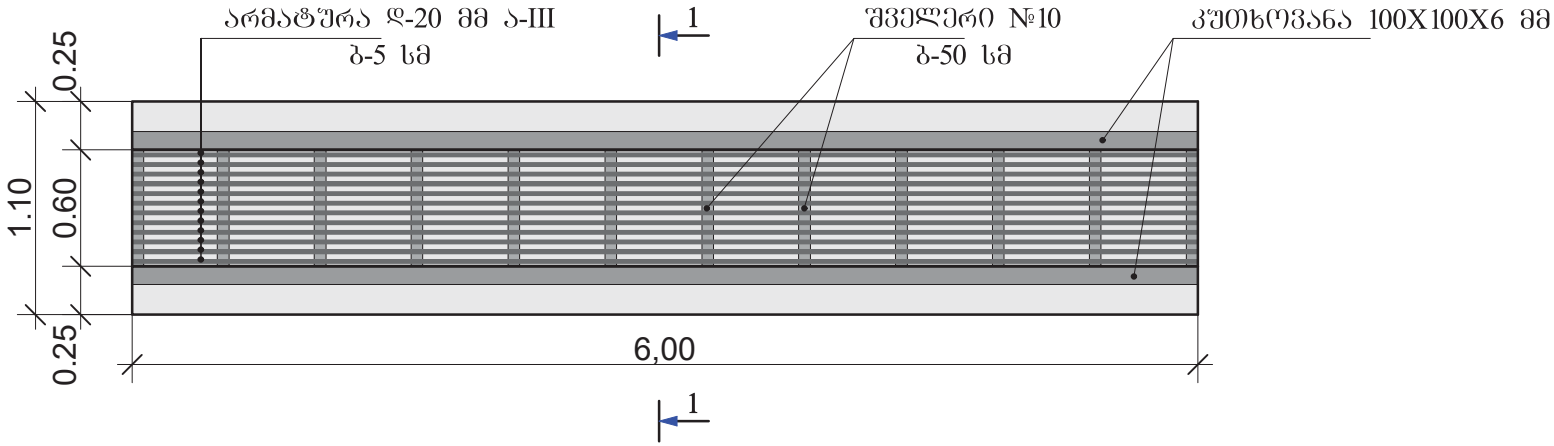

ჭრილი 1-1

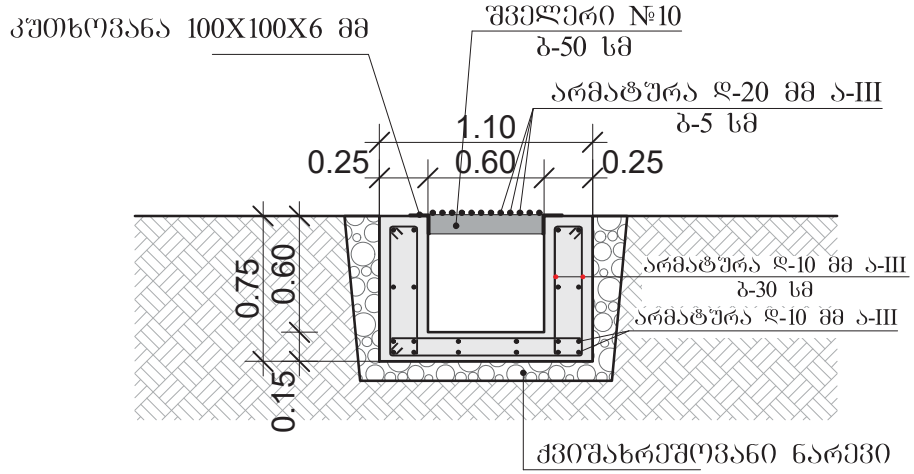

ლითონის ცხაური 8 მ-ნი

გეგმა

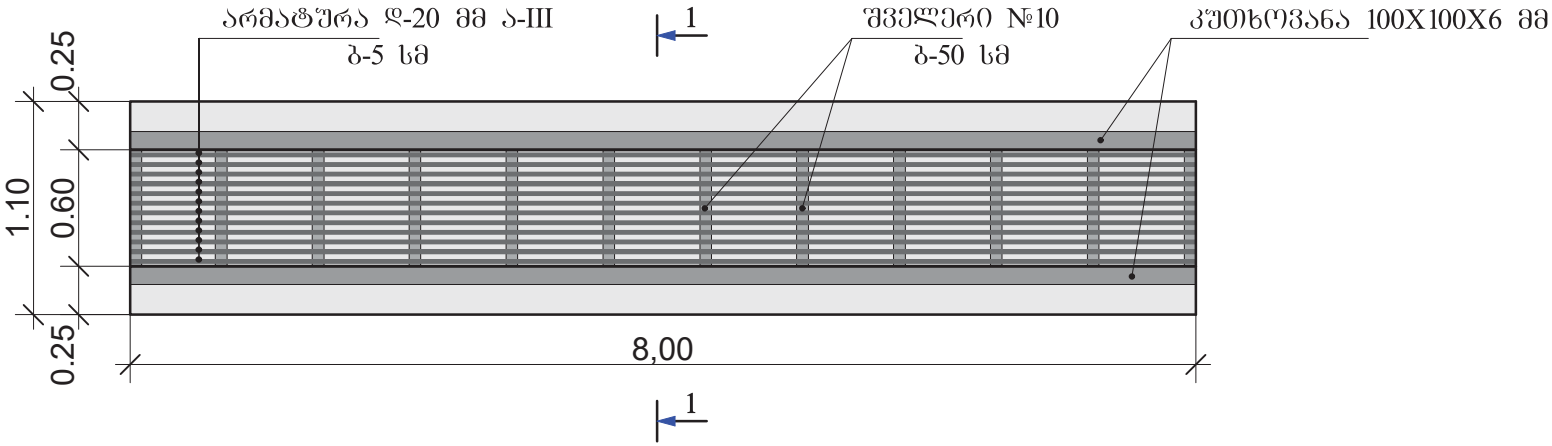
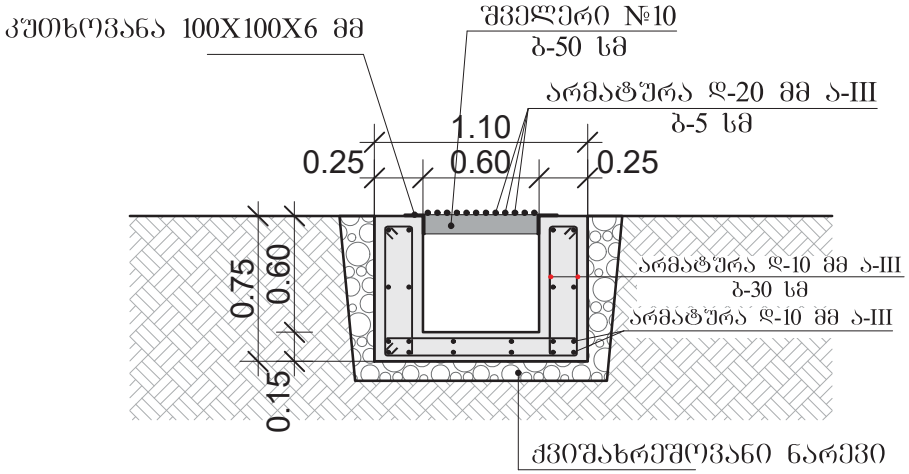
ჭრილი 1-1