ხელშეკრულება
სახელმწიფო შესყიდვის შესახებ 02.01/30/18

ქ. თბილისი

1. ხელშეკრულების დამდები მხარეები

ერთის მხრივ ქალაქ თბილისის მუნიციპალიტეტის მერია (შემდგომში – შემსყიდველი), წარმოდგენილი ქალაქ თბილისის მუნიციპალიტეტის მერიის ინფრასტრუქტურის განვითარების საქალაქო სამსახურის პირველადი სტრუქტურული ერთეულის ხელმძღვანელის (საქალაქო სამსახურის უფროსი) გიორგი აბუთიძის სახით და მეორეს მხრივ შპს „თბილისი დეველოპმენტ გრუპ" (''შემდგომში მიმწოდებელი''), წარმოდგენილი მისი დირექტორის ლაშა მარგალიტაძის სახით, საქართველოში მოქმედი კანონმდებლობის შესაბამისად და მათი გათვალისწინებით, შეთანხმდნენ სახელმწიფო შესყიდვის შესახებ ხელშეკრულების პირობებზე და სახელმწიფო შესყიდვის შესახებ ხელშეკრულების დადების თაობაზე.

2. ხელშეკრულების (შესყიდვის) ობიექტი, შესყიდვის საშუალება, ხელშეკრულების ღირებულება, ხელშეკრულების ძალაში შესვლა და მოქმედების ვადა

2.1 ხელშეკრულების (შესყიდვის) ობიექტია - ქ. თბილისის მასშტაბით რკ/ბეტონის და გაბიონის საყრდენი კედლების მოწყობის სამუშაოები, რომელიც განსაზღვრულია მიმწოდებლის სამუშაოების ხარჯთაღრიცხვაში, თან ერთვის ხელშეკრულებას და წარმოადგენს მის განუყოფელ ნაწილს.
2.2 შესყიდვის საშუალება – ელექტრონული ტენდერი აუქციონის გარეშე.
2.3 ელექტრონული ტენდერი აუქციონის გარეშე განცხადების ნომერი: NAT210023233
2.4 ხელშეკრულების ღირებულება შეადგენს 1 532 531.00 (ერთი მილიონ ხუთასოცდათორმეტი ათას ხუთასოცდათერთმეტი ლარი და 00 თეთრი) ლარს, ყველა გადასახადის ჩათვლით.
2.5 კლასიფიკატორის კოდი - **45243300** - <u>ნაპირის გასამაგრებელი კედლების მშენებლობა;</u> **45262620** - <u>საყრდენი კედლები.</u>
2.6 ხელშეკრულება ძალაში შედის 2022 წლის 11 იანვრიდან და მოქმედებს 2025 წლის 30 მარტის ჩათვლით.

3. სამუშაოს (მომსახურების) შესრულების პირობები, ვადა და ადგილი

3.1 სამუშაოების მიწოდების ვადა - ეტაპობრივად, წერილობითი დავალების შესაბამისად, ხელშეკრულების ძალაში შესვლიდან 2022 წლის 25 დეკემბრის ჩათვლით.
3.2 მიმწოდებელი ვალდებულია დავალების შემთხვევაში უზრუნველყოს ერთდროულად არანაკლებ 3 (სამი) ობიექტზე მუშაობა.
3.3 მიმწოდებელი ვალდებულია, საჭიროების შემთხვევაში ობიექტზე სამუშაოები აწარმოოს 24 საათიან რეჟიმში.
3.4 სამუშაოს სპეციფიკიდან გამომდინარე შემსყიდველი არ იღებს ვალდებულებას ხელშეკრულებით გათვალისწინებული სამუშაოების მოქმედების ვადაში ხარჯთაღრიცხვით გათვალისწინებული სამუშაოების მოცულობების სრულად დაკვეთის შესახებ.
3.5 ცალკეულ შემთხვევებში მიმწოდებელს სამშენებლო ობიექტის კონკრეტული მისამართი, დეფექტური აქტი ან/და სქემატური ნახაზები ან/და პროექტი და მოცულობათა უწყისი გადაეცემა წერილობით;
3.6 მიმწოდებელი ვალდებულია წერილობით ობიექტის მისამართის მიღებიდან (დეფექტური აქტის ან/და სქემატური ნახაზების ან/და პროექტის და მოცულობათა უწყისის შემსყიდველის მიერ გადაუცემლობის შემთხვევაში) შემსყიდველის მიერ წერილობით განსაზღვრულ ვადაში წარმოადგინოს და შეათანხმოს შემსყიდველთან შესასრულებელ სამუშაოთა დეფექტური აქტი ან/და სქემატური ნახაზები ან/და პროექტი და მოცულობათა უწყისი.
3.7 შემსყიდველი ვალდებულია აცნობოს მიმწოდებელს დეფექტური აქტში ან/და სქემატურ ნახაზებში ან/და პროექტში და მოცულობათა უწყისში რაიმე წუნის (ხარვეზის) აღმოჩენის შესახებ, ხოლო მიმწოდებელი ვალდებულია შენიშვნების გაცნობიდან არაუგვიანეს 3 (სამი) სამუშაო დღის ვადაში საკუთარი ხარჯებით აღმოფხვრას აღმოჩენილი წუნი.
3.8 წერილობით მიწოდებული ობიექტის დეფექტური აქტის ან/და სქემატური ნახაზების ან/და პროექტის და მოცულობათა უწყისის შეთანხმების შემდგომ, მიმწოდებელს სამშენებლო ობიექტის კონკრეტული მისამართი, დეფექტური აქტი ან/და სქემატური ნახაზები ან/და პროექტი, მოცულობათა უწყისი და სამუშაოებისთვის განსაზღვრული ვადები გადაეცემა წერილობით.
3.9 მიმწოდებელი ვალდებულია სამუშაოების დაწყების შესახებ წერილობითი დავალების მიღებიდან არაუგვიანეს 5 (ხუთი) კალენდარული დღის ვადაში, შემსყიდველთან შეთანხმებული ფორმით წარმოადგინოს სამუშაოების წარმოების კალენდარული გეგმა-გრაფიკი.
3.10 მიმწოდებლის მიერ წარმოდგენილი სამუშაოების წარმოების კალენდარული გეგმა-გრაფიკი შეთანხმებულად ითვლება თუ წარმოდგენიდან 2 (ორი) სამუშაო დღის ვადაში შემსყიდველმა არ აცნობა მიმწოდებელს ხარვეზის შესახებ.

3.11 მიმწოდებელი ვალდებულია სამუშაოები დაიწყოს სამუშაოების დაწყების შესახებ წერილობითი დავალებით განსაზღვრულ ვადაში.
3.12 მიმწოდებელი ვალდებულია სამუშაოების შესრულებისას წარმოქმნილი ნარჩენები (ინერტული) განათავსოს მუნიციპალიტეტის მიერ სპეციალურად საამისოდ გამოყოფილ ადგილზე, თბილისის ტერიტორიაზე განთავსების შემთხვევაში - გლდანის რაიონი, თბილისის შემოვლითი საავტომობილო გზის მე-15 კმ.
3.13 საჭიროების შემთხვევაში მიმწოდებელი ვალდებულია წერილობითი დავალების შესრულების დაწყებამდე ქ. თბილისის მუნიციპალიტეტის სსიპ - ქალაქ თბილისის მუნიციპალიტეტის ტრანსპორტისა და ურბანული განვითარების სააგენტოსთან შეათანხმოს სატრანსპორტო უსაფრთხოების სქემა.
3.14 მიმწოდებელმა საჭიროების შემთხვევაში, სამუშაოების მიმდინარეობის პროცესში უნდა უზრუნველყოს ქალაქ თბილისის მუნიციპალიტეტის სსიპ - ქალაქ თბილისის მუნიციპალიტეტის ტრანსპორტისა და ურბანული განვითარების სააგენტოსთან და გარემოს დაცვის საქალაქო სამსახურთან, მათი კომპეტენციის ფარგლებში განსახილველი შესაბამისი საკითხ(ებ)ის შეთანხმება.
3.15 მიმწოდებელმა წერილობითი დავალებით მიცემულ ობიექტზე თვალსაჩინო ადგილას, მყარ კონსტრუქციაზე (დგარი) უნდა განათავსოს მინიმუმ 1 ცალი საინფორმაციო დაფა ზომით 200სმ X 150სმ, (BPG - ფორმატში, შრიფტი-მრგვლოვანი-2009/2010) შემსყიდველის მიერ გადაცემული ესკიზების შესაბამისად.
3.16 საჭიროების შემთხვევაში, მიმწოდებელმა უნდა უზრუნველყოს ქალაქ თბილისის მუნიციპალიტეტის სსიპ - ქალაქ თბილისის მუნიციპალიტეტის ტრანსპორტისა და ურბანული განვითარების სააგენტოსთან შეთანხმებული მოძრაობის რეგულირების სქემის ბანერის ბეჭდვა ზომით 200სმ X 150სმ, ხოლო დიზაინი მასზე განთავსებული ინფორმაციით და მისი კონსტრუქციის განთავსება შესაბამის ლოკაციაზე შეათანხმოს დამკვეთთან.
3.17 სამუშაოების დასრულების შემდეგ შემსრულებელი ვალდებულია თავისი ძალებით და სახსრებით დაუყოვნებლივ გაათავისუფლოს სამუშაო ადგილი მანქანა-მექანიზმებისაგან, მოწყობილობა-დანადგარებისაგან, მასალებისაგან, და ა.შ.
3.18 სახარჯთაღრიცხვო დოკუმენტაციაში, (იხ. ხარჯთაღრიცხვის II თავის პოზიცია №39, №40), დემონტირებული დროებითი ბეტონის ბლოკები რჩება შემსყიდველის საკუთრებაში.
3.19 მიწოდების ადგილი – ქ. თბილისის ტერიტორია.
3.20 მიმწოდებელს სამშენებლო სამუშაოების ადგილზე საჭიროებისამებრ უნდა გააჩნდეს სატენდერო დოკუმენტაციის 2.3.1 პუნქტით განსაზღვრული საჭირო მატერიალურ-ტექნიკური ბაზა. მანქანა-მექანიზმების საკუთრების ან/და სარგებლობის უფლების შესახებ ინფორმაციის სისწორის გადამოწმება შემსყიდველს შეუძლია ნებისმიერ დროს.
3.21 ცხაურის ესკიზი, ბანერის შაბლონი, ბანერის კონსტრუქცია და სამუშაოების განსახორციელებლად საჭირო მატერიალურ-ტექნიკური ბაზის ჩამონათვალი თან ერთვის ხელშეკრულებას და წარმოადგენენ მის განუყოფელ ნაწილს.

4. შესრულებული სამუშაოს ხარისხი და გარანტია

4.1 შესრულებული სამუშაოს ხარისხის საგარანტიო ვადად განისაზღვროს საბოლოო მიღება-ჩაბარების აქტის გაფორმებიდან 2 (ორი) წელი.
4.2 სამუშაოების დასრულების შემდეგ საგარანტიო ვადის განმავლობაში რაიმე წუნის (ნაკლოვანებები, დეფექტი) აღმოჩენის შემთხვევაში, თუ დადგინდება რომ აღნიშნული წუნი (ნაკლოვანებები, დეფექტი) გამოწვეულია უხარისხო ან/და არაჯეროვანი შესრულებით, მიმწოდებელი ვალდებულია აღმოფხვრას უხარისხოდ შესრულებული სამუშაოები საკუთარი ხარჯებით.
4.3 სამუშაოს ხარისხის დაცვის უზრუნველსაყოფად მიწოდებული სამუშაოს ღირებულებიდან დაკავებული იქნება 5%. დაკავებული 5%-დან 2,5%-ის გადახდა განხორციელდება სამუშაოს სრულად დასრულებისა და საბოლოო მიღება-ჩაბარების აქტის გაფორმების შემდეგ, ხოლო დარჩენილი 2,5%-ის გადახდა მოხდება ხარვეზების აღმოფხვრის და საგარანტიო ვადის გასვლის შემდეგ.
4.4 მიმწოდებლის მხრიდან, საგარანტიო პერიოდის სრული ვადის ამოწურვამდე, დარჩენილ 2,5%-ზე უპირობო, გამოუთხოვადი საბანკო გარანტიის წარმოდგენის შემთხვევაში შესაძლებლია განხორციელდეს თანხის გადახდა. გარანტია წარმოდგენილი უნდა იქნას საქართველოს ეროვნული ბანკის მიერ ლიცენზირებული საბანკო დაწესებულებიდან, ან სსიპ „საქართველოს დაზღვევის სახელმწიფო ზედამხედველობის სამსახურის" მიერ ლიცენზირებული სადაზღვევო კომპანიიდან, ეროვნულ ვალუტაში - ლარში, რომლის მოქმედების ვადა არანაკლებ 60 კალენდარული დღით უნდა აღემატებოდეს სამუშაოების ხარისხის საგარანტიო ვადას.
4.5 თუ მიმწოდებელი არ ასრულებს ხელშეკრულების 4.2 პუნქტის მოთხოვნებს მაშინ 4.3 პუნქტით განსაზღვრული დარჩენილი 2,5% არ ანაზღაურდება.
4.6 თუკი ხელშეკრულების საგარანტიო პერიოდის ვადის გასვლამდე გამოვლენილი ხარვეზების შედეგად შემსყიდველს მიადგა ზარალი დარჩენილ 2,5%-ზე მეტი ოდნობით, მიმწოდბელი იღებს ვალდებულებას გადაუხადოს შემსყიდველს შესაბამისი ნარჩენი ღირებულება ან აღმოფხვრას წუნი საკუთარი ხარჯებით.

5. ხელშეკრულების შესრულების კონტროლი (ინსპექტირება)

5.1 ხელშეკრულებით ნაკისრი ვალდებულებების შესრულების კონტროლს ნებისმიერ ეტაპზე ახორციელებს შემსყიდველი.

5.2 მიმწოდებლის მიერ ხელშეკრულებით ნაკისრი ვალდებულებების შესრულების კონტროლზე ინსპექტირებას შემსყიდველის მხრიდან განახორციელებენ ქალაქ თბილისის მუნიციპალიტეტის მერიის ინფრასტრუქტურის განვითარების საქალაქო სამსახურის თანამშრომლები, ხოლო ტექნიკურ ზედამხედველობას ა(ა)იპ თბილისის მუნიციპალური ლაბორატორია.

5.3 შემსყიდველი უფლებამოსილია სამუშაოების მიმდინარეობის ნებისმიერ ეტაპზე განახროციელოს სამუშაო პროცესის ზედამხედველობა.

5.4 შესრულებული სამუშაოების კალენდარულ გეგმა-გრაფიკთან შესაბამისობის დადგენის მიზნით, შემსყიდველი პერიოდულად ახორციელებს ინსპექტირებას, რაზედაც წინასწარ ატყობინებს მიმწოდებელს. ინსპექტირების შედეგები აისახება შესაბამის ოქმში.

5.5 მიმწოდებელი ვალდებულია სამუშაოები განახორციელოს საქართველოში მოქმედი სამშენებლო ნორმებისა და წესების მოთხოვნათა სრული დაცვით. მათ შორის: აწარმოოს სამუშაოების ხარისხის კონტროლი, გამოსაყენებელი მასალების ლაბორატორიული გამოცდები და შემსყიდველის მოთხოვნის შემთხვევაში წარუდგინოს ტექნიკური ზედამხედველობის განმახორციელებელ პირს გამოყენებული მასალა-ნაკეთობების ხარისხის დამადასტურებელი დოკუმენტაცია (ლაბორატორიული დასკვნები, სერტიფიკატები და სხვა).

5.6 იმ შემთხვევაში, თუ შემსყიდველი კონტროლის (ინსპექტირების) მიზნით გამოიყენებს საკუთარ ან მოწვეულ პერსონალს, მის შრომის ანაზღაურებას უზრუნველყოფს თვით შემსყიდველი.

6. შესყიდვის ობიექტის მიღება-ჩაბარების წესი

6.1 შესყიდვის ობიექტი ან მისი ნაწილი ჩაითვლება მიღებულად მხოლოდ მიღება-ჩაბარების აქტის გაფორმების შემდეგ. ამასთან, შესრულებული სამუშაოების (ან მისი ნაწილის) დასრულების თარიღად ჩაითვლება დადასტურებული ფორმა N2-ით (შესრულებული სამუშაოების აქტი) განსაზღვრული სამუშაოს დასრულების თარიღი.

6.2 მიმწოდებლის მიერ საპროექტო დოკუმენტაციის წარმოდგენის შემთხვევაში, სრულ საპროექტო დოკუმენტაციას უნდა ახლდეს სსიპ „ლევან სამხარაულის სახელობის ექსპერტიზის ეროვნული ბიურო"-ს ან სხვა აკრედიტირებული პირის მიერ გაცემული სრული საპროექტო დოკუმენტაციის ექსპერტიზის დადებითი დასკვნა, ამასთან, საპროექტო ხარჯები ანაზღაურდება სრული საპროექტო დოკუმენტაციის შესაბამისი საექსპერტო დასკვნის წარმოდგენის შემთხვევაში.

6.3 იმ შემთხვევაში, თუ შესრულებული სამუშაო ან მისი ნაწილი არ აკმაყოფილებს ხელშეკრულებით გათვალისწინებულ მოთხოვნებს, შემსყიდველი ან/და მისი უფლებამოსილი პირი აცნობებს მიმწოდებელს შემოწმების შედეგებს დაწუნებული სამუშაოს მოცულობისა და წუნდების მიზეზის მითითებით. შემსყიდველი უფლებამოსილია, საკუთარი შეხედულებისამებრ განუსაზღვროს მიმწოდებელს გონივრული ვადა დაწუნებული სამუშაოს გამოსწორების მიზნით. აღნიშნული ვადის დარღვევის შემთხვევაში მიმწოდებელს დაეკისრება ხელშეკრულების 9.7 პუნქტით გათვალისწინებული პირგასამტეხლო, შემსყიდველის მიერ განსაზღვრული გონივრული ვადის ბოლო თარიღიდან დეფექტების საბოლოო აღმოფხვრამდე.

6.4 იმ შემთხვევაში, როდესაც ხარჯთაღრიცხვით განსაზღვრული სამუშაოების მოცულობების ცვლილება არ იწვევს ხელშეკრულების ღირებულების გაზრდას, აღნიშნული სამუშაოების მოცულობები შესაძლებელია შეიცვალოს (დაზუსტდეს), აღმოჩენილი შესასრულებული სამუშაოების გათვალისწინებით, ხელშეკრულების 5.2 პუნქტით განსაზღვრულ პირ(ებ)თან მიღწეული წინასწარი შეთანხმების საფუძველზე, რაზეც გაფორმდება შესაბამისი მიღება-ჩაბარების აქტი.

6.5 შემსყიდველის მხრიდან ხელშეკრულებით გათვალისწინებული მიღება-ჩაბარების აქტ(ებ)ის გაფორმებაზე უფლებამოსილ პირებს წარმოადგენენ ქალაქ თბილისის მუნიციპალიტეტის მერიის მიერ სახელმწიფო შესყიდვების განხორციელებასთან და სახელმწიფო შესყიდვის შესახებ ხელშეკრულებების დადებასთან დაკავშირებული ორგანიზაციულ-ტექნიკური უზრუნველყოფის თაობაზე ქალაქ თბილისის მუნიციპალიტეტის მერის ბრძანებით განსაზღვრული პირ(ებ)ი.

6.6 შესყიდვის ობიექტის (მისი ნაწილის) მიღების და/ან საბოლოო შემოწმების შედეგად გამოვლენილი დეფექტის ან ნაკლის აღმოფხვრას საკუთარი ხარჯებით უზრუნველყოფს მიმწოდებელი.

6.7 შემსყიდველი ვალდებულია შუალედური ფორმა №2-ის წარმოდგენიდან არაუმეტეს 28 კალენდარული დღის ვადაში, წერილობითი სახით აცნობოს მიმწოდებელს საბოლოო შემოწმების შედეგები დაწუნებული სამუშაოს მოცულობის და წუნდების მიზეზის მითითებით.

6.8 მიღება-ჩაბარების აქტების გაფორმების პარალელურად, მიმწოდებელი ვალდებულია წარმოუდგინოს შემსყიდველს შესაბამისი საგადასახადო დოკუმენტაცია (მოქმედი კანონმდებლობის შესაბამისად).

7. ანგარიშსწორება და ანგარიშსწორების ვალუტა

7.1 ანგარიშსწორება მოხდება უნაღდო ანგარიშსწორებით ლარში.

7.2 ანგარიშსწორება მოხდება 2022 წლის ქ. თბილისის ბიუჯეტის სახსრებით, ეტაპობრივად, მიღება–ჩაბარების აქტის გაფორმებიდან 10 (ათი) სამუშაო დღის ვადაში.
7.3 იმ შემთხვევაში, თუ ამ ხელშეკრულების მე-15 მუხლით გათვალისწინებული წესით საჯარიმო სანქციის გამოყენებასთან დაკავშირებით შეტყობინების მიღებიდან 7.2 პუნქტით გათვალისწინებულ ანგარიშსწორებამდე მიმწოდებლის მიერ არ იქნა წარმოდგენილი საჯარიმო სანქციით დაკისრებული თანხის გადახდის დამადასტურებელი დოკუმენტი, შემსყიდველი ვალდებულია მიღება-ჩაბარების აქტით განსაზღვრული შესრულებული სამუშაოების ღირებულების ანაზღაურებისას, ხელშეკრულების პირობების დარღვევის გამო საჯარიმო სანქციით დაკისრებული თანხა დაუქვითოს მიმწოდებელს, რის შემდეგაც მიმწოდებელს ჩაერიცხება დარჩენილი თანხა.
7.4 წინასწარი ანგარიშსწორება (ავანსი) არ გამოყენება.

8. ხელშეკრულების შესრულების გარანტია

8.1 იმისათვის, რომ თავიდან იქნას აცილებული რისკი, წარმოქმნილი მიმწოდებლის მიერ სახელმწიფო შესყიდვის შესახებ ხელშეკრულების შეუსრულებლობის გამო, გამოიყენება გარანტირების მექანიზმი შემდეგი სახით - უპირობო,გამოუთხოვადი ხელშეკრულების შესრულების გარანტია, რომელიც თან ერთვის ხელშეკრულებას დანართის სახით და წარმოადგენს მის განუყოფელ ნაწილს.
8.2 მიმწოდებელს მისი წერილობითი მოთხოვნის საფუძველზე ხელშეკრულების შესრულების უზრუნველსაყოფად გაცემული საბანკო გარანტია დაუბრუნდება მხარეთა შორის შესყიდვის ობიექტის საბოლოო მიღება-ჩაბარების აქტის გაფორმების შემდეგ.
8.3 მიმწოდებლისაგან დამოუკიდებელი მიზეზების გამო ხელშეკრულების შეწყვეტის შემთხვევაში შემსყიდველი ორგანიზაცია ვალდებულია მიმწოდებლის მოთხოვნისთანავე დაუბრუნოს მას ხელშეკრულების შესრულების უზრუნველყოფის გარანტია.

9. ხელშეკრულების პირობების შეუსრულებლობა

(საჯარიმო სანქციები, ფორმა, ოდენობა, და გადახდის ვადები)

9.1 ფორს-მაჟორული პირობების გარდა, ხელშეკრულების დამდები მხარეების მიერ ხელშეკრულების პირობების შეუსრულებლობის, არაჯეროვნად შესრულების ან/და დაგვიანებით შესრულების შემთხვევაში გამოიყენება საჯარიმო სანქციები.
9.2 ხელშეკრულებით ნაკისრი ვალდებულებების შეუსრულებლობის ან არაჯეროვნად შესრულების შემთხვევაში მიმწოდებელს დაეკისრება ჯარიმის გადახდა (გარდა შესრულების ვადის დარღვევისა) ყოველ ჯერზე ხელშეკრულების ღირებულების 0.06%-ის ოდენობით.
9.3 წერილობით ობიექტის მისამართის მიღებიდან (დეფექტური აქტის ან/და სქემატური ნახაზების ან/და პროექტის და მოცულობათა უწყისის შემსყიდველის მიერ გადაუცემლობის შემთხვევაში) შემსყიდველის მიერ წერილობით განსაზღვრულ ვადაში, შემსყიდველთან შესასრულებელ სამუშაოთა დეფექტური აქტის ან/და სქემატური ნახაზების ან/და პროექტის და მოცულობათა უწყისის წარმოუდგენლობის შემთხვევაში, მიმწოდებელს დაეკისრება საჯარიმო სანქცია ხელშეკრულების ღირებულების 0.06%-ის ოდენობით.
9.4 ხელშეკრულების 3.7 პუნქტის დარღვევის შემთხვევაში მიმწოდებელს დაეკისრება საჯარიმო სანქცია ყოველ ჯერზე ხელშეკრულების ღირებულების 0.06%-ის ოდენობით.
9.5 სამუშაოების დაწყების შესახებ წერილობითი დავალების მიცემიდან 5 (ხუთი) კალენდარული დღის ვადაში შემსყიდველთან კალენდარული გეგმა-გრაფიკის წარმოუდგენლობის შემთხვევაში მიმწოდებელს დაეკისრება ჯარიმის გადახდა ერთჯერადად ხელშეკრულების ღირებულების 0.06%-ის ოდენობით.
9.6 სამუშაოების დაწყების შესახებ წერილობითი დავალებით განსაზღვრული ვადის დარღვევის შემთხვევაში მიმწოდებელს დაეკისრება საჯარიმო სანქცია ხელშეკრულების ღირებულების 0.06%-ის ოდენობით.
9.7 დაწუნებული სამუშაოს გამოსწორების მიზნით წერილობით განსაზღვრული ხარვეზის აღმოფხვრის გონივრული ვადის დარღვევის შემთხვევაში, მიმწოდებელს დაეკისრება პირგასამტეხლო ხელშეკრულების საერთო ღირებულების 0,06%-ის ოდენობით ყოველ ვადაგადაცილებულ დღეზე, შემსყიდველის მიერ განსაზღვრული გონივრული ვადის ბოლო თარიღიდან დეფექტების საბოლოო აღმოფხვრამდე.
9.8 ინსპექტირებისას სამუშაოთა წარმოების კალენდარული გეგმა-გრაფიკის არაჯეროვანი შესრულების დაფიქსირების შემთხვევაში, მიმწოდებელს დაეკისრება ჯარიმის გადახდა ყოველ ჯერზე ხელშეკრულების ღირებულების 0.06%-ის ოდენობით.
9.9 იმ შემთხვევაში თუ შემყიდველის მიერ სამუშაოების ზედამხედველობის დროს განხორციელებული ინპექტირებისას დადგინდება, რომ მიმწოდებელი აღნიშნულ მომენტში არ ახორციელებს ხელშეკრულებით გათვალისწინებულ სამუშაოებს, მიმწოდებელი დაჯარიმდება ყოველ ჯერზე ხელშეკრულების ღირებულების 0,06%-ის ოდენობით.
9.10 წერილობითი დავალებით განსაზღვრული კონკრეტული სამუშაოს დასრულების ვადის დარღვევის შემთხვევაში მიმწოდებელს დაეკისრება პირგასამტეხლოს გადახდა ხელშეკრულების ღირებულების 0,06%-ის ოდენობით ყოველ ვადაგადაცილებულ დღეზე.

9.11 ხელშეკრულების ცალმხრივად შეწყვეტის შემთხვევაში მიმწოდებელს ხელშეკრულების შესრულების უზრუნველყოფის საბანკო გარანტია ჩამოერთმევა სრულად შემსყიდველის სასარგებლოდ.
9.12 საჯარიმო სანქციით დაკისრებული თანხა გადახდილ უნდა იქნას ამ ხელშეკრულების მე-15 მუხლით გათვალისწინებული წესით საჯარიმო სანქციის გამოყენებასთან დაკავშირებით შეტყობინებიდან 10 (ათი) კალენდარული დღის ვადაში.
9.13 ხელშეკრულების 7.2 პუნქტის მოთხოვნის დარღვევის შემთხვევაში შემსყიდველს დაეკისრება პირგასამტეხლო ჩასარიცხი თანხის 0.02%-ის ოდენობით, ყოველ ვადაგადაცილებულ დღეზე.
9.14 საჯარიმო სანქციების გადახდა არ ათავისუფლებს ხელშეკრულების მხარეებს ძირითადი ვალდებულებების შესრულებისაგან.

10. ხელშეკრულების შეწყვეტა

10.1 ხელშეკრულების დამდები ერთ-ერთი მხარის მიერ ხელშეკრულების პირობების შეუსრულებლობის ან არაჯეროვნად შესრულებლის შემთხვევაში მეორე მხარეს შეუძლია მიიღოს გადაწყვეტილება ხელშეკრულების სრული ან მისი ცალკეული პირობის მოქმედების ცალმხრივად შეწყვეტის შესახებ.
10.2 მიმწოდებელი ვალდებულია შეატყობინოს შემსყიდველს ცალმხრივად შეწყვეტის შესახებ მიღებული გადაწყვეტილება, მისი მიღების საფუძველი და ამოქმედების თარიღი, ხოლო შემსყიდველმა აცნობოს მიმწოდებელს ცალმხრივად შეწყვეტის შესახებ მიღებული გადაწყვეტილება და ამოქმედების თარიღი.
10.3 ხელშეკრულების შეწყვეტისას მხარეს შეუძლია მოითხოვოს ზიანის ანაზღაურება, რომელიც მას მიადგა მეორე მხარის მიერ ხელშეკრულებით ნაკისრი ვალდებულების შეუსრულებლობით.
10.4 ხელშეკრულების ცალკეული პირობების მოქმედების შეწყვეტა არ ათავისუფლებს მხარეებს დანარჩენი ვალდებულებების შესრულებისაგან.
10.5 შემსყიდველს შეუძლია მიიღოს გადაწყვეტილება ხელშეკრულების ცალმხრივად შეწყვეტის შესახებ, მათ შორის შემდეგ შემთხვევებში:
ა) კალენდარული გეგმა-გრაფიკის წარმოუდგენლობის ან/და შემსყიდველთან შეუთანხმებლობის სამუშაოების დაწყების შესახებ წერილობითი დავალების მიცემიდან 10 კალენდარული დღეზე მეტი ვადით გადაცილების შემთხვევაში.
ბ) მიმწოდებლის მიერ წერილობითი დავალების მიცემიდან სამუშაოების დაწყების 3 (სამი) კალენდარულ დღეზე მეტი ვადით გადაცილების შემთხვევაში.
გ) მიმწოდებლის მიერ შემსყიდველისაგან გადაცემულ კონკრეტულ ობიექტზე სამუშაოების დასრულების ვადის 7 (შვიდი) კალენდარულ დღეზე მეტი ვადით გადაცილების შემთხვევაში.
დ) სამუშაოების ზედამხედველობის დროს განხორციელებული ინპექტირებისას ორჯერ გამოვლენილი ფაქტის შემთხვევაში, როდესაც მიმწოდებელი არ ახორციელებს ხელშეკრულებით გათვალისწინებულ სამუშაოებს, შემსყიდველი უფლებამოსილია ცალმხრივად შეწყვიტოს ხელშეკრულება.
ე) მიმწოდებლის მიერ ხელშეკრულების 3.7 ან/და 3.20 პუნქტებით ნაკისრი ვალდებულების დარღვევის შემთხვევაში.
ვ) მიმწოდებლის მიერ ხარვეზების გამოსწორებაზე უარის თქმის ან არ გამოსწორების შემთხვევაში.
ზ) ხელშეკრულებით ნაკისრი ვალდებულებების ორჯერ დარღვევის შემთხვევაში.
თ) თუ შემსყიდველისათვის ცნობილი გახდა, რომ მისგან დამოუკიდებელი მიზეზების გამო იგი ვერ უზრუნველყოფს ხელშეკრულებით ნაკისრი ვალდებულებების შესრულებას.
ი) საქართველოს კანონმდებლობით გათვალისწინებულ სხვა შემთხვევებში, მათ შორის მიმწოდებლის მიერ ხელშეკრულების ნაკისრი ვალდებულების ნებისმიერი ისეთი დარღვევის დროს, რაც შეუძლებელს ხდის ნორმალური სახელშეკრულებო ურთიერთობის გაგრძელებას, ან იწვევს შემსყიდველის ინტერესის დაკარგვას სახელშეკრულებო ურთიერთობის გაგრძელებისადმი.
10.6 ამ მუხლის მე-5 პუნქტში მითითებულ შემთხვევებში შემსყიდველი ვალდებულია აუნაზღაუროს მიმწოდებელს ფაქტიურად შესრულებული სამუშაოების ღირებულება.

11. ფორს-მაჟორი

11.1 ფორსმაჟორი - სტიქიური მოვლენები, გაფიცვები, საბოტაჟი ან სხვა საწარმოო არეულობა, სამოქალაქო მღელვარება, ომი, ბლოკადა, აჯანყება, მიწისძვრა, მეწყრების ჩამოწოლა, ეპიდემია, წყალდიდობა და სხვა მსგავსი მოვლენები, რომელიც არ ექვემდებარება მხარეთა კონტროლს და რომელთა თავიდან აცილებაც მათ მიერ შეუძლებელია. ფორსმაჟორად არ ითვლება მიმწოდებლის ფინანსური მდგომარეობის გაუარესება, თუ ეს ჩამოთვლილ მოვლენებთან არ არის დაკავშირებული. ამ დროს მხარეებს შორის ხელშეკრულების შესაბამისად გადასახდელ თანხაზე ფორსმაჟორის შემთხვევაში გათვალისწინებული შეღავათები არ ვრცელდება.
11.2 ხელშეკრულების პირობების ან რომელიმე მათგანის მოქმედების შეჩერება ფორს-მაჟორული გარემოებების დადგომის გამო არ იქნება განხილული როგორც ხელშეკრულების პირობების შეუსრულებლობა ან დარღვევა და არ გამოიწვევს საჯარიმო სანქციების გამოყენებას და მიმწოდებლისათვის ხელშეკრულების შესრულების გარანტიის დაუბრუნებლობას.

11.3 ფორს-მაჟორული გარემოებების დადგომის შემთხვევაში ხელშეკრულების დამდებმა მხარემ, რომლისთვისაც შეუძლებელი ხდება ნაკისრი ვალდებულებების შესრულება, დაუყოვნებლივ უნდა გაუგზავნოს მეორე მხარეს წერილობითი შეტყობინება ასეთი გარემოებების და მათი გამომწვევი მიზეზების შესახებ. თუ შეტყობინების გამგზავნი მხარე არ მიიღებს მეორე მხარისაგან წერილობით პასუხს, იგი თავისი შეხედულებისამებრ, მიზანშეწონილობისა და შესაძლებლობისდა მიხედვით აგრძელებს ხელშეკრულებით ნაკისრი ვალდებულებების შესრულებას და ცდილობს გამონახოს ვალდებულებების შესრულების ისეთი ალტერნატიული ხერხები, რომლებიც დამოუკიდებელნი იქნებიან ფორს-მაჟორული გარემოებების ზეგავლენისაგან.
11.4 იმ შემთხვევაში თუ ფორს-მაჟორული გარემოებების დადგომის გამო, იცვლება ხელშეკრულებით გათვალისწინებული რომელიმე პირობა, აღნიშნული ცვლილება უნდა გაფორმდეს მხარეთა წერილობითი შეთანხმების სახით.

12. უსაფრთხოება და გარემოს დაცვა

12.1 მიმწოდებელმა სამუშაოების განხორციელების განმავლობაში საქართველოს მოქმედი კანონმდებლობის და არსებული ნორმების შესაბამისად, უნდა მიიღოს აუცილებელი ზომები ტექნიკური უსაფრთხოების და გარემოს დაცვის უზრუნველსაყოფად.
12.2 მიმწოდებელმა უნდა უზრუნველყოს სამუშაო ადგილის ფარგლებში გარემოზე ეკოლოგიური ზემოქმედების, მუშაოებით გამოწვეული ხმაურის, ვიბრაციის და მტვრის გავლენის მინიმუმამდე დაყვანა.
12.3 მიმწოდებელი საქართველოში ტექნიკური უსაფრთხოების და გარემოს დაცვასთან დაკავშირებით მოქმედი კანონების და ნორმების შესაბამისად ვალდებულია მიიღოს უსაფრთხოების აუცილებელი ზომები მშენებლობის ზონაში ხანძრის გაჩენის და აფეთქების თავიდან ასაცილებლად.
12.4 მიმწოდებელი ვალდებულია სამუშაოები შეასრულოს საქართველოში მოქმედი სამშენებლო ნორმებით და წესებით, აგრეთვე პროექტით გათვალისწინებული უსაფრთხოების წესების დაცვით. აღნიშნულ ნორმათა დარღვევის შემთხვევაში, მიმწოდებელს ყოველ კონკრეტულ დარღვევაზე დაეკისრება შესაბამისი კანონმდებლობით გათვალისწინებული ჯარიმა.
12.5 ჯარიმის გადახდა მიმწოდებელს არ ათავისუფლებს დარღვევის აღმოფხვრისაგან.

13. ხელშეკრულებაში ცვლილებების შეტანა

13.1 თუ რაიმე წინასწარ გაუთვალისწინებელი მიზეზების გამო წარმოიშობა ხელშეკრულების პირობების შეცვლის აუცილებლობა, ცვლილებების შეტანის ინიციატორი ვალდებულია შეატყობინოს მეორე მხარეს შესაბამისი ინფორმაცია. ამავე დროს შემსყიდველი არ არის ვალდებული წარუდგინოს მიმწოდებელს რაიმე მტკიცებულებანი იმ გარემოებებთან დაკავშირებით, რომლების გამოც წარმოიშვა ხელშეკრულების პირობების შეცვლის აუცილებლობა.
13.2 სამუშაოს ახალი პოზიცი(ებ)ის წარმოქმნის შემთხვევაში, შემსყიდველის მხრიდან ანაზღაურება განხორციელდება სსიპ - ლევან სამხარაულის სახელობის სასამართლო ექსპერტიზის ეროვნული ბიუროს ან სხვა აკრედიტებული პირის მიერ გაცემული დასკვნით განსაზღვრული ახალი პოზიციის ერთეულის ფასის ფარგლებში, ექსპერტიზის დასკვნით დადგენილი ფაქტობრივი დანახარჯების მიხედვით.
13.3 ხელშეკრულების პირობების ნებისმიერი ცვლილება (მათ შორის მხარეთა შეთანხმებით ხელშეკრულების შეწყვეტა) უნდა გაფორმდეს წერილობით - მხარეთა შეთანხმების სახით და დანართის სახით უნდა დაერთოს ხელშეკრულებას. მხარეთა წერილობითი შეთანხმება ცვლილების თაობაზე, ჩაითვლება ხელშეკრულების განუყოფელ ნაწილად.

14. ღირებულება

14.1 მხარეთა შეთანხმებით დასაშვებია ხელშეკრულების საერთო ღირებულების შეცვლა.
14.2 ხელშეკრულების ღირებულების პარამეტრების (ერთეულის ფასის) შეცვლა დაუშვებელია, თუ ამ ცვლილების შედეგად იზრდება ჯამური ღირებულება ან უარესდება ხელშეკრულების პირობები შემსყიდველი ორგანიზაციისთვის, გარდა საქართველოს სამოქალაქო კოდექსის 398-ე მუხლით დადგენილი შემთხვევებისა.
14.3 საქართველოს სამოქალაქო კოდექსის 398-ე მუხლით გათვალისწინებული პირობების დადგომის შემთხვევაში, დაუშვებელია სახელმწიფო შესყიდვის შესახებ ხელშეკრულების ჯამური ღირებულების 10%-ზე მეტი ოდენობის გაზრდა.
14.4 ხელშეკრულების ღირებულების შეცვლა ფორმდება მხარეთა წერილობითი შეთანხმების სახით.

15. ურთიერთობა ხელშეკრულების დამდებ მხარეებს შორის

15.1 ნებისმიერი ოფიციალური ურთიერთობა ხელშეკრულების დამდებ მხარეებს შორის უნდა ატარებდეს წერილობით ფორმას. წერილობითი შეტყობინება, რომელსაც ერთი მხარე ხელშეკრულების შესაბამისად უგზავნის მეორე მხარეს, იგზავნება საფოსტო გზავნილის სახით. ოპერატიული კავშირის დამყარების მიზნით დასაშვებია შეტყობინების მეორე მხარისათვის მიწოდება ტელეფონის, ელექტრონული ფოსტის ან ფაქსის გაგზავნის გზით იმ პირობით, რომ შეტყობინების ორიგინალი შემდგომში წარედგინება მეორე მხარეს უშუალოდ ან ხელშეკრულებაში მითითებულ მისამართზე საფოსტო გზავნილის გაგზავნის მეშვეობით.

15.2 ტელეფონით, ელექტრონული ფოსტით ან/და ფაქსით ურთიერთობისათვის გამოყენებულ იქნება:
ა) მიმწოდებლის შემდეგი რეკვიზიტები: ტელეფონის ნომერი: 595 04 29 09; საკონტაქტო პირი: ლაშა მარგალიტაძე; ელექტრონული ფოსტა: tbilisi.development.group@gmail.com;
ბ) შემსყიდველის შემდეგი რეკვიზიტები: ტელეფონის ნომერი: 577 15 00 60; საკონტაქტო პირი: ლაშა ჯღარკავა; ელექტრონული ფოსტა: infrastructure@tbilisi.gov.ge.
15.3 ხელშეკრულებაში მონაწილე ორივე მხარე ვალდებულია, ხელშეკრულების მოქმედების პერიოდში საკონტაქტო პირ(ებ)ის ან ინფორმაციის ცვლილება წერილობითი სახით აცნობოს მეორე მხარეს.
15.4 შეტყობინება შედის ძალაში ადრესატის მიერ მისი მიღების დღეს.

16. სადაო საკითხების გადაწყვეტა

16.1 ხელშეკრულების დამდები მხარეები თანხმდებიან მასზედ, რომ ხელშეკრულების ან მასთან დაკავშირებული საკითხების ირგვლივ მათ შორის წარმოქმნილი ნებისმიერი დავა შესაძლებელია გადაწყდეს მხარეთა შეთანხმებით.
16.2 თუ ასეთი მოლაპარაკების დაწყებიდან 30 (ოცდაათი) დღის განმავლობაში შემსყიდველი და მიმწოდებელი ვერ შესძლებენ სადაო საკითხების თაობაზე შეთანხმებას, ნებისმიერ მხრეს დავის გადაწყვეტის მიზნით შეუძლია დადგენილი წესით მიმართოს საქართველოს სასამართლოს
16.3 ინტელექტუალურ საკუთრებასთან დაკავშირებული უფლებებით გათვალისწინებული ვალდებულებების დაცვა და ამ უფლებების გამოყენების პროცესში წარმოშობილი დავების მოგვარება ეკისრება მიმწოდებელს.
16.4 ზიანის ანაზღაურებასთან დაკავშირებით, გამოიყენება საქართველოს სამოქალაქო კოდექსის შესაბამისი მუხლები.
16.5ხელშეკრულება დადებულია საქართველოს კანონმდებლობის შესაბამისად და ინტერპრეტირებული იქნება საქართველოს კანონმდებლობის მიხედვით.

17. სხვა პირობები

17.1 ამ ხელშეკრულებით გაუთვალისწინებელი პირობები რეგულირდება საქართველოს კანონმდებლობით.
17.2 ხელშეკრულება შედგენილია ქართულ ენაზე, ოთხ ეგზემპლარად, რომელთაგან თითოეულს აქვს თანაბარი იურიდიული ძალა და ინახება ხელმომწერ მხარეებთან (ერთი პირი მიმწოდებელთან და სამი პირი შემსყიდველთან). ხელშეკრულებასთან დაკავშირებული ნებისმიერი მიმოწერა შესრულებული უნდა იყოს ქართულ ენაზე.
17.3 წინამდებარე ხელშეკრულების ნებისმიერი ცვლილება ან დამატება ძალაშია მხოლოდ მას შემდეგ, რაც იგი წერილობითი ფორმითაა შედგენილი და ხელმოწერილი მხარეთა მიერ.

18. მხარეთა იურიდიული რეკვიზიტები

შემსყიდველი:	მიმწოდებელი
ქალაქ თბილისის მუნიციპალიტეტის მერია	შპს „თბილისი დეველოპმენტ გრუპ“
_____	LTD Tbilisi development group Digitally signed by LTD Tbilisi development group Date: 2022.01.11 16:31:48 +04'00'
გიორგი აბუთიძე	ლაშა მარგალიტაძე
ინფრასტრუქტურის განვითარების საქალაქო სამსახურის პირველადი სტრუქტურული ერთეულის ხელმძღვანელი (საქალაქო სამსახურის უფროსი)	დირექტორი
ქალაქ თბილისის მუნიციპალიტეტის მერია ქ. თბილისი, ჟ. შარტავას ქ. №7 „სახელმწიფო ხაზინა“ TRESGE22 საიდ. კოდი: 204521794 ა/ა: GE24NB0330100200165022	შპს „თბილისი დეველოპმენტ გრუპ“ ქ. თბილისი, გაზაფხულის ქ, N26 სს „თიბისი ბანკი“ ბანკის კოდი: TBCBGE22 საიდ. კოდი: 405073227 ა/ა: GE89TB7090136080100001

ქ. თბილისის მასშტაბით რკ/ბეტონის და გაბიონის საყრდენი კედლების მოწყობის სამუშაოები

ხარჯთაღრიცხვა

#	სამუშაოს დასახელება	განზ. ერთ	რაოდ	ზღვრული ერთ. ფასი	ერთ. ფასი	ჯამი
1	2	3	4	5	6	7
	I. მოსამზადებელი სამუშაოები					
1	სამშენებლო მოედნის შემოფარგვლა დროებითი ღობით	მ²	80.00	18.350	18.350	1468.000
2	სამუშაოს დაწყებამდე ამკრძალავი საგზაო ნიშნების მოწყობა შემდგომი დემონტაჟით	ც	40.00	25.130	25.130	1005.200
3	ბეტონის მასივის დანგრევა სამტვრევი ჩაქუჩებით, დატვირთვა	მ³	40.00	64.330	64.330	2573.200
4	ა/ბეტონის საფარის სისქით 10სმ დანგრევა სამტვრევი ჩაქუჩებით, დატვირთვა ავტოთვითმცლელებზე	მ³	50.00	28.260	28.260	1413.000
5	აგურის კედლის დემონტაჟი ხელით, დატვირთვა ავტოთვითმცლელებზე	მ³	40.00	27.930	27.930	1117.200
6	ტერიტორიის გასუფთავება სამშენებლო ნაგვისაგან, დატვირთვა ავტოთვითმცლელებზე	მ³	80.00	22.000	22.000	1760.000
7	სამშენებლო ნაგვის ტრანსპორტირება ნაგავსაყრელზე	ტ	400.00	21.850	21.850	8740.000
8	დროებითი გზის მოწყობა, გადაადგილებით 20მ-მდე	მ³	70.00	5.890	5.890	412.323
9	(მდინარის გადაგდება), IV კატ. გრუნტის (ნდ) დამუშავება ბულდოზერით 310ცხ.ძ და გადაადგილება სამუალოდ 20მ-ზე	მ³	70.00	10.980	10.980	768.600
10	წყლის ამოტუმბვა ტუმბოებით 100 მმ, 60 მ3/სთ	მ³	15.00	13.660	13.660	204.900
11	მცირე ზომის ხე-ბუჩქნარის (დიამეტრი 10-15სმ) მოჭრა, ფესვების ამოძირკვა, დაჭრა	ც	25.00	8.920	8.920	223.000
12	ხე-ბუჩქნარის ნარჩენების დატვირთვა	ც	25.00	2.590	2.0963	52.408
	II. საყრდენი კედელი					
1	III კატ. გრუნტის დამუშავება მექანიზმით, დატვირთვით	მ³	700.00	1.820	1.820	1274.000
2	III კატ. გრუნტის დამუშავება ხელით	მ³	400.00	29.930	29.930	11972.000
3	IV კატ. გრუნტის დამუშავება მექანიზმით ა/მ დატვირთვით	მ³	700.00	2.310	2.310	1617.000
4	V კატ. გრუნტის დამუშავება მექანიზმით (კოდალათი)	მ³	400.00	6.260	6.260	2504.000
5	დამუშავებული გრუნტის ამოღება თხრილიდან მექანიზმით ა/მ დატვირთვით	მ³	300.00	1.490	1.490	447.000
6	დროებითი გზის ამგები გრუნტების დამუშავება მექანიზმით, გადაადგილება და მოსწორება	მ3	400.00	4.320	4.320	1728.000
7	VI კატ. გრუნტის დამუშავება მექანიზმით (კოდალათი)	მ³	400.00	7.970	7.970	3188.000
8	დამუშავებული გრუნტის ამოღება თხრილიდან მექანიზმით ა/მ დატვირთვით	მ³	400.00	1.560	1.560	624.000
9	VI კატ. გრუნტის საბოლოო დამუშავება ანევმოჩაქუჩით, გრუნტის ამოყრა თხრილიდან, ავტოთვითმცლელზე დატვირთვით	მ³	400.00	33.760	33.760	13504.000
10	გრუნტის გატანა ავტოთვითმცლელებით ნაგავსაყრელზე	ტ	1400.00	21.660	21.660	30324.000
11	დამუშავებული გრუნტის გადადგილება ურიკებით 50 მ-დე	მ³	400.00	8.500	8.500	3400.000
12	დასაწყობებული გრუნტის უკუშემოტანა და კედლის უკან ჩაყრა	მ³	600.00	7.830	7.830	4698.000
13	ქვაბულის უკანა მხარეს გრუნტის დროებითი გამაგრება ხის ფიცრებითა და ძელებით	მ³	120.00	156.830	156.830	18819.600
14	რ.ბ. ნაბურღ-ნატენი ხიმინჯების მოწყობა დ=120 სმ, ბეტონით B30 F200 W6	მ³	150.00	542.660	542.660	81399.000
	არმატურა: - A III კლასი	ტ	7.00	2631.000	2631.000	18417.000
	არმატურა: - A I კლასი	ტ	5.00	2687.000	2687.000	13435.000
15	ხიმინჯის თავებზე 1.4 მ სიმაღლეზე უხარისხო ბეტონის მონგრევა სანგრევი ჩაქუჩებით	მ³	80.00	40.000	10.000	800.000
16	რ/ბ-ის როსტვერკის მოწყობა ბეტონით B30 F200 W6	მ³	80.00	249.500	7.000	560.000
	არმატურა: - A III კლასი	ტ	7.00	2631.000	100.000	700.000
	არმატურა: - A I კლასი	ტ	5.00	2687.000	100.000	500.000
17	რ/ბ-ის კედლის მოწყობა ბეტონით B30 F200 W6	მ³	600.00	261.000	7.000	4200.000
	არმატურა: - A III კლასი	ტ	15.00	2631.000	100.000	1500.000
	არმატურა: - A I კლასი	ტ	10.00	2687.000	100.000	1000.000
18	ქვიშა-ხრეშოვანი საგები კედლის ფუნდამენტის ქვეშ, სისქით 20სმ	მ³	200.00	21.830	21.830	4366.000
19	ბეტონის ბალიშის მოწყობა: B15	მ³	120.00	129.900	129.900	15588.000
20	ბეტონის ბლოკებით ზომით (2*1*1მ) კედლის მოწყობა	ცალი	20.00	443.330	443.330	8866.600
21	საყრდენი კედლის მოწყობა მონოლითური ბეტონი B25;	მ³	120.00	112.830	112.830	13539.600
	ბეტონი B25;	მ³	80.00	147.500	147.500	11800.000
22	საყრდენი კედლის მოწყობა მონოლითური ბეტონი B20;	მ³	150.00	112.830	112.830	16924.500
	ბეტონი B20;	მ³	800.00	141.330	141.330	113064.000
	არმატურა: - A III კლასი	ტ	10.00	2631.000	2631.000	26310.000
	არმატურა: - A I კლასი	ტ	10.00	2687.000	2687.000	26870.000
23	რ.ბ. ნაბურღ-ნატენი ხიმინჯების მოწყობა დ=90სმ, ბეტონით B25	მ³	149.00	438.330	438.330	65311.170
	არმატურა: - A III კლასი	ტ	10.00	2631.000	2631.000	26310.000
	არმატურა: - A I კლასი	ტ	10.00	2687.000	2687.000	26870.000

24	ხიმინჯის თავებზე 0,9მ სიმაღლეზე უხარისხო ბეტონის მონგრევა სანგრევი ჩაქუჩებით და დატვირთვა ავტოთვითმცლელებზე	ტ	10.00	53.930	10.000	100.000
25	რ/ბ-ის როსტვერკის მოწყობა ბეტონით B25	მ³	150.00	249.160	249.160	37374.000
	არმატურა: - A III კლასი	ტ	10.00	2631.000	2631.000	26310.000
	არმატურა: - A I კლასი	ტ	10.00	2687.000	2687.000	26870.000
26	არმატურის ღეროების გადასაბმელი მავთული d=3მმ	ტ	10.00	2085.100	2085.100	20851.000
27	ჩასატანებელი დეტალი ჩდ-1	კგ	200.00	4.110	4.110	822.000
28	საყრდენი კედლის უკან მხარის გაგლესვა ბიტუმით 2-ჯერ	მ²	2500.00	8.550	8.550	21375.000
29	სადეფორმაციო ნაკერებში პენოპლასტის ფენის მოწყობა სისქით 2სმ	მ²	300.00	7.200	7.200	2160.000
30	საყრდენი კედლის უკან დრენაჟის მოწყობა	მ³	150.00	15.280	15.280	2292.000
	– თიხის ეკრანი, სისქით 20სმ	მ³	150.00	22.400	22.400	3360.000
	– დრენაჟის ქვა	მ³	150.00	19.110	19.110	2866.500
	– პლასტმასის სადრენაჟე მილი d=16სმ	გრძ.მ	150.00	21.250	21.250	3187.500
31	კარიერიდან მოზიდული ქვიშა/ხრეშოვანი (0-70მმ) გრუნტის უკუჩაყრა მექანიზმებით და ფენებად დატკეპნა	მ³	1200.00	21.650	21.650	25980.000
32	ლითონის მოაჯირები, მისი მონტაჟი და შეღებვა ზეთოვანი საღებავით	ტ	20.00	4366.660	4366.660	87333.200
33	კედლის ზედაპირის მოპირკეთება ფლეთილი ქვით ქვიშა-ცემენტის ხსნარზე	მ²	120.00	47.260	47.260	5671.200
34	შენობის გამაგრება ორტესებრი კოჭით	გ/მ	30.00	77.350	77.350	2320.500
35	სამშენებლო მოედნის მოწყობა-მოსწორება ბულდოზერით	მ²	800.00	2.420	2.420	1936.000
36	ბეტონის კიუვეტების მოწყობა	მ3	10.00	220.000	220.000	2200.000
37	ცხაურის დამზადება მონტაჟი ლითონის კონსტრუქციით (ესკიზის შესაბამისად)	მ	10.00	135.330	135.330	1353.300
38	დროებითი ბეტონის ბლოკების მონტაჟი მექანიზმის გამოყენებით	მ3	30.00	145.000	145.000	4350.000
39	დროებითი ბეტონის ბლოკების დემონტაჟი მექანიზმის გამოყენებით	მ3	30.00	22.160	22.160	664.800
40	დროებითი ბეტონის ბლოკების დატვირთვა მექანიზმებზე და ტრანსპორტირება	მ3	30.00	35.000	35.000	1050.000
	<u>III. გაბიონის კედლის მოწყობა.</u>					
1	დამუშავებული ქვაბულის მოსწორება მოშანდაკება ხელით	მ³	120.00	18.320	18.320	2198.400
2	ყუთები ზომით 2.0X1.0X1.0 მ, მავთული d=3მმ	ცალი	120.00	79.160	79.160	9499.200
3	ყუთები ზომით 1,5X1.0X1.0 მ, მავთული d=3მმ	ცალი	120.00	67.300	67.300	8076.000
4	რენო ბალიშის ყუთი ზომით 3,0X2,0X0,3 მ	ცალი	200.00	130.660	130.660	26132.000
5	შესაკრავი მავთული d=2.2მმ	კგ	500.00	4.230	4.230	2115.000
6	კარიერიდან მოზიდული ქვის d= 0.10 - 0.20 მ მიწოდება ბადურებით და ჩაწყობა გაბიონის ყუთებში ხელით	მ³	500.00	51.000	51.000	25500.000
7	კარიერიდან მოზიდული ქვიშა/ხრეშოვანი (0-70მმ) გრუნტის უკუჩაყრა მექანიზმებით და ფენებად დატკეპნა	მ³	500.00	19.830	19.830	9915.000
	<u>IV. ა/ბეტონის გზის საფარის აღდგენა</u>					
1	აღსადგენი გზის საფარისათვის საფუძვლის მოწყობა ფრაქციული ღორღით (0-40)მმ,	მ³	400.00	21.930	20.800	8320.000
2	თხევადი ბიტუმის მოსხმა (0.7ლ/მ2)	ლ	750.00	1.750	1.500	1125.000
3	საფარის ქვედა ფენის მოწყობა მსხვილმარცვლოვანი, ფოროვანი ა/ბეტონის ცხელი ნარევით, ჰ=6სმ	მ²	500.00	55.750	30.000	15000.000
4	თხევადი ბიტუმის მოსხმა (0.35ლ/მ2)	ლ	432.54	1.750	1.500	648.810
5	საფარის ზედა ფენის მოწყობა წვრილმარცვლოვანი მოდიფიცირებული მკვრივი (ადჰეზიური დანამატის გამოყენრბით) ა/ბეტონის ცხელი ნარევით სისქით 4სმ	მ²	500.00	57.690	30.000	15000.000
6	ტროტუარის საფარის მოწყობა ქვიშოვანი ასფალტით სისქით =3სმ	მ2	250.00	55.070	20.000	5000.000
	ჯამი					1,001,124.71
	ზედწადები ხარჯი	10%				100,112.47
	ჯამი					1,101,237.18
	მოგება	8%				88,098.97
	ჯამი					1,189,336.16
	გაუთვალისწინებელი ხარჯი	5%				59,466.81
	ჯამი					1,248,802.96
	საპროექტო ხარჯი (მათ შორის საექსპერტო მომსახურების)(საპროექტო ხარჯი მათ შორის საექსპერტო მომსახურების არ უნდა აღემატებოდეს 4%-ს	4%				49,952.12
	ჯამი					1,298,755.08
	დღგ	18%				233,775.91
	ჯამი					1,532,531.00

შპს „თბილისი დეველოპმენტ გრუპ"-ის დირექტორი ლ. მარგალიტაძე

თანხმობა მატერიალურ – ტექნიკური ბაზის შესახებ

პრეტენდენტს სამშენებლო სამუშაოების ადგილზე საჭიროების მიხედვით უნდა გააჩნდეს მოცემული სახეობისა და მინიმალური რაოდენობის მატერიალურ–ტექნიკური ბაზა, რომელიც გამოყენებული იქნება სამუშაოების წარმოების პროცესში.

#	მანქანა–მექანიზმების დასახელება	განზ. ერთეული	რაოდენობა
1	ექსკავატორი	ცალი	3
2	ავტოთვითმცლელი	ცალი	6
3	სატკეპნი (გლუვდოლიანი)	ცალი	1
4	კომპრესორი სანგრევი ჩაქუჩებით	ცალი	6
5	ბორტიანი მანქანა	ცალი	3
6	ბეტონმრევი	ცალი	3
7	ბეტონის მიმწოდებელი ტუმბო „პომპა“	ცალი	2
8	სატკეპნი პნევმატური	ცალი	1
9	სატკეპნი ვიბრაციული	ცალი	1
10	ასფალტის საწრელი ხერხი	ცალი	2
11	ელექტრონული ტაქეომეტრი GPS სისტემით	ცალი	1
12	საგზაო ნიშნების და შემოსაზღვრული საშუალებების კომპლექტი ობიექტის სრულყოფილად მოწყობაზე გათვლილი.	ცალი	1

იმ შემთხვევაში, თუ პრეტენდენტის მიერ წარმოდგენილი იქნება ბეტონის მიმწოდებელთან გაფორმებული ხელშეკრულება ბეტონის ადგილზე მიწოდებით, კომპანიას არ წარმოეშვება დამატებით ბეტონმრევის კუთვნილიების და/ან სარგებლობის ვალდებულება.

შენიშვნა:

1. *დანართი №4-ში მითითებული მანქანა–მექანიზმების შესახებ ინფორმაცია (თანხმობა) პრეტენდენტის მიერ ატვირთული უნდა იქნას ერთიან ელექტრონულ სისტემაში ტექნიკურ დოკუმენტაციასთან ერთად.*
2. *სატენდერო დოკუმენტაციის დანართი №4 წარმოდგენილი უნდა იქნას ჩამონათვალში მოცემული ტექნიკის/აღჭურვილობის სახეობების უცვლელად და მინიმალური რაოდენობის გათვალისწინებით.*
3. *პრეტენდენტს საკუთრებაში ან/და სარგებლობაში უნდა გააჩნდეს ბეტონის ქარხანა (კვანძი) ან წარმოადგინოს ბეტონის მიმწოდებელთან გაფორმებული ხელშეკრულება.*
4. *ბეტონის ქარხნის საკუთრების/სარგებლობის უფლების დამადასტურებელი დოკუმენტი ან ბეტონის მიმწოდებელთან გაფორმებული ხელშეკრულება ატვირთული უნდა იქნას ერთიან ელექტრონულ სისტემაში ტექნიკურ დოკუმენტაციასთან ერთად.*
5. *ბეტონის ქარხნის (კვანძი) სარგებლობით ან ბეტონის მიმწოდებელთან გაფორმებული ხელშეკრულებით განსაზღვრული ვადა მინიმუმ 1 (თვით) უნდა აღემატებოდეს ხელშეკრულებით გათვალისიწინებული სამუშაოების დასრულების ვადას.*

LTD Tbilisi development group

Digitally signed by LTD Tbilisi development group
Date: 2021.12.17 18:11:55 +04'00'

თბილისის მერიის დაკვეთით სამუშაოებს აწარმოებს

შემსრულებელი კომპანიის სახელი

კომპანიის ლოგო

დასრულების თარიღი **01.01.2022**

ტელ:

ვებ:

თბილისის მერიის დაკვეთით სამუშაოებს აწარმოებს

შემსრულებელი კომპანიის სახელი

კომპანიის ლოგო

საკონტაქტო ინფორმაცია (ტელ, ვებ)

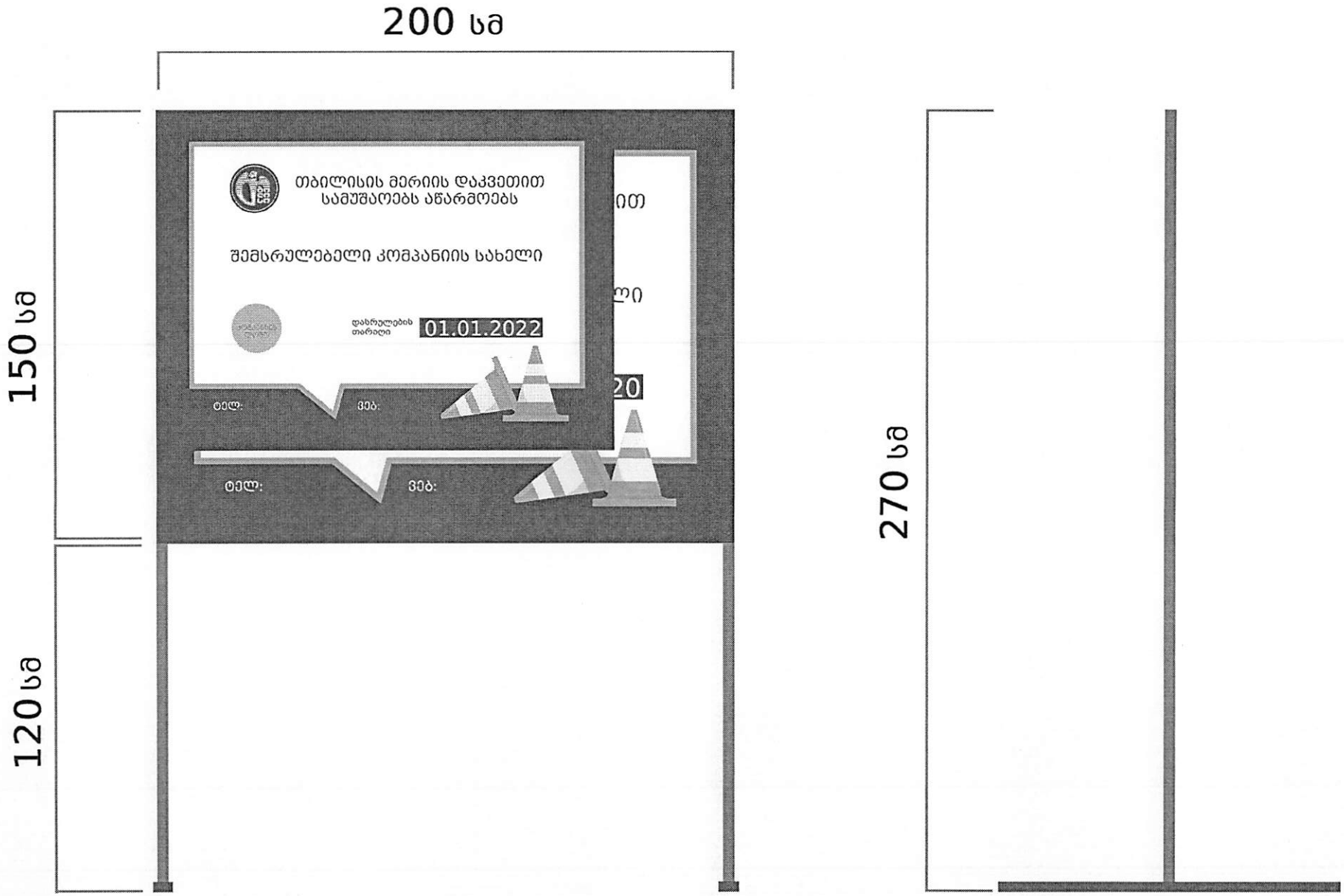
200 სმ
150 სმ
120 სმ
270 სმ
თბილისის მერიის დაკვეთით
სამუშაოებს აწარმოებს
შემსრულებელი კომპანიის სახელი
დასრულების
თარიღი
01.01.2022
ტელ:
ვებ:
ITH
LI
20
ტელ:
ვებ:

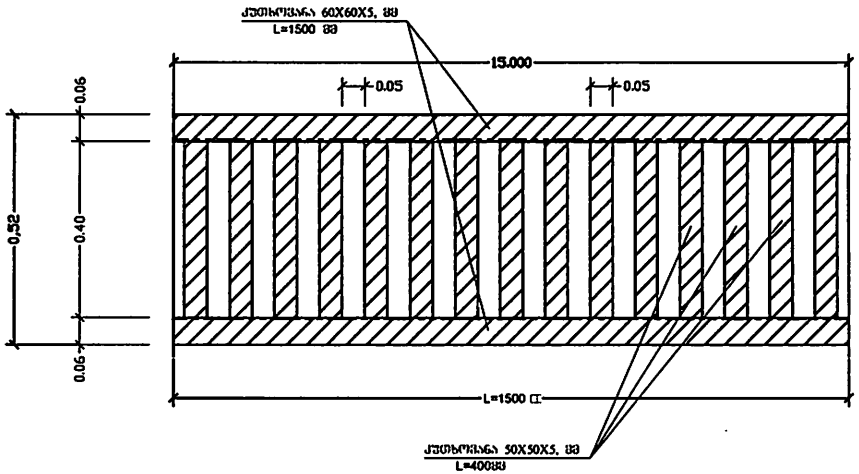

ᲙᲘᲣᲕᲔᲢᲘᲡ ᲞᲠᲝᲤᲘᲚᲘ

მ 1 : 20

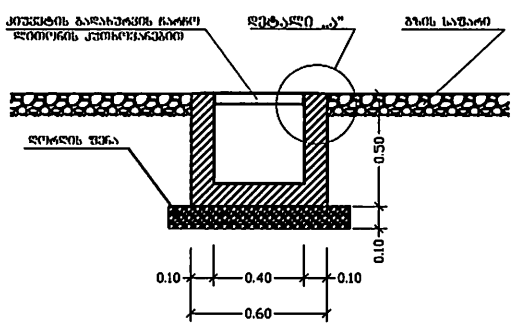

ᲓᲔᲢᲐᲚᲘ „Ა"

მ 1 : 10

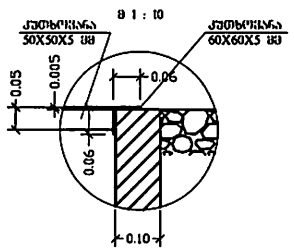

01/124-02
11.01.2022

ხელშეკრულების შესრულების საგარანტიო უზრუნველყოფა

საბანკო გარანტია N 2700901-11799429

2022 წლის 11 იანვარი

თბილისი

გარანტი: სს თიბისი ბანკი (ს/ნ 204854595)
გარანტის მისამართი: კ. მარჯანიშვილის ქ. #7, თბილისი 0102, საქართველო
პრინციპალი: შპს თბილისი დეველოპმენტ გრუპ (ს/ნ 405073227)
ბენეფიციარი: ქალაქ თბილისის მერია (ს/ნ 204521794)
საგარანტიო თანხა: 38,314.00 (ოცდათვრამეტი ათას სამას თოთხმეტი) ლარი

მხედველობაში ვიღებთ რა, რომ შპს თბილისი დეველოპმენტ გრუპმა (შემდგომში „პრინციპალი"), ბენეფიციარის მიერ ქ. თბილისის მასშტაბით რკ/ბეტონის და გაბიონის საყრდენი კედლების მოწყობის სამუშაოების სახელმწიფო შესყიდვაზე გამოცხადებულ ტენდერში (#NAT210023233) წარდგენილი თავისი წინადადების შესაბამისად, იკისრა ვალდებულება წარმოადგინოს საბანკო გარანტია მასზე დაკისრებული ვალდებულებების შესრულების გარანტიის სახით, ბენეფიციართან გასაფორმებელ ხელშეკრულებაში (შემდგომში „ხელშეკრულება") მითითებულ თანხაზე, ჩვენ, სს თიბისი ბანკი (მის.: საქართველო, ქ. თბილისი 0102, მარჯანიშვილის ქ. #7) (შემდგომში „გარანტი"), თანახმა ვართ გავცეთ პრინციპალის სახელზე ზემოთ აღნიშნული საბანკო გარანტია.

ამასთან დაკავშირებით, ვადასტურებთ რომ ვართ გარანტები და პასუხისმგებლები თქვენს წინაშე საერთო თანხაზე **38,314.00 (ოცდათვრამეტი ათას სამას თოთხმეტი) ლარი** და **გამოუთხოვადად და უპირობოდ** (რაც გულისხმობს, რომ საგარანტიო თანხის ანაზღაურების შესახებ ბენეფიციარის წერილობით მოთხოვნაში მითითებული უნდა იყოს თუ რაში გამოიხატება პრინციპალის მიერ ვალდებულების დარღვევა, მოთხოვნისა და/ან მოთხოვნილი თანხის ყოველგვარი დასაბუთების და დოკუმენტალურად დადასტურების ვალდებულების გარეშე) ვკისრულობთ ზემოაღნიშნული თანხის გადახდას, პრინციპალის მიერ ხელშეკრულების პირობების დარღვევის საფუძველზე, თქვენი პირველივე წერილობითი მოთხოვნისთანავე 5 (ხუთი) სამუშაო დღის ვადაში.

ბენეფიციარის მოთხოვნა თანხის ანაზღაურებაზე წარმოდგენილ უნდა იქნეს წერილობითი ფორმით, სადაც მითითებული იქნება მოთხოვნილი თანხა და განმარტებული იქნება კონკრეტულად პრინციპალსა და ბენეფიციარს შორის გაფორმებული ხელშეკრულების რა პირობები იქნა დარღვეული პრინციპალის მხრიდან.

გარანტია ძალაში რჩება **2023 წლის 10 მარტის ჩათვლით** (შემდგომში „მოქმედების ვადა").
აღნიშნულიდან გამომდინარე, ნებისმიერი მოთხოვნა ან პრეტენზია ბენეფიციარის მიერ წარმოდგენილი უნდა იქნეს საბანკო გარანტიის მოქმედების ვადის გასვლამდე, გარანტის ზემოთ მითითებულ მისამართზე.

საბანკო გარანტია ავტომატურად უქმდება:

- საბანკო გარანტიის ვადის გასვლით;
- ბენეფიციარის მიერ საბანკო გარანტიიდან გამომდინარე საკუთარ უფლებებზე წერილობით უარის თქმით;
- გარანტის მიერ საგარანტიო თანხის ბენეფიციარისთვის სრულად გადახდით.

წინამდებარე საბანკო გარანტია რეგულირდება საქართველოს კანონმდებლობით.

ს.ს. "თიბისი ბანკის" დიდუბის ფილიალის
ბიზნეს გაყიდვების კოორდინატორი
დავითი შავიძე