ხელშეკრულება
სახელმწიფო შესყიდვის შესახებ 02.01/30/147

ქ. თბილისი

1. ხელშეკრულების დამდები მხარეები

ერთის მხრივ ქალაქ თბილისის მუნიციპალიტეტის მერია (შემდგომში – შემსყიდველი), წარმოდგენილი ქალაქ თბილისის მუნიციპალიტეტის მერიის ინფრასტრუქტურის განვითარების საქალაქო სამსახურის პირველადი სტრუქტურული ერთეულის ხელმძღვანელის (საქალაქო სამსახურის უფროსი) გიორგი აბუთიძის სახით და მეორეს მხრივ შპს „კომპანია ბლექ სი გრუპი" ("შემდგომში მიმწოდებელი"), წარმოდგენილი მისი დირექტორის ამირან მამუჭაძის სახით, საქართველოში მოქმედი კანონმდებლობის შესაბამისად და მათი გათვალისწინებით, შეთანხმდნენ სახელმწიფო შესყიდვის შესახებ ხელშეკრულების პირობებზე და სახელმწიფო შესყიდვის შესახებ ხელშეკრულების დადების თაობაზე.

2. ხელშეკრულების (შესყიდვის) ობიექტი, შესყიდვის საშუალება, ხელშეკრულების ღირებულება, ხელშეკრულების ძალაში შესვლა და მოქმედების ვადა

2.1 ხელშეკრულების (შესყიდვის) ობიექტია - ქ. თბილისის მასშტაბით რკ/ბეტონის და გაბიონის საყრდენი კედლების მოწყობის სამუშაოები, რომელიც განსაზღვრულია მიმწოდებლის სამუშაოების ხარჯთაღრიცხვაში, თან ერთვის ხელშეკრულებას და წარმოადგენს მის განუყოფელ ნაწილს.

2.2 შესყიდვის საშუალება – ელექტრონული ტენდერი აუქციონის გარეშე.

2.3 ელექტრონული ტენდერი აუქციონის გარეშე განცხადების ნომერი NAT200007197.

2.4 ხელშეკრულების ღირებულება შეადგენს 1 717 170.98 (ერთი მილიონ შვიდას ჩვიდმეტი ათას ას სამოცდაათი ლარი და 98 თეთრი) ლარს, ყველა გადასახადის ჩათვლით.

2.5 კლასიფიკატორის კოდი - 45243300 - ნაპირის გასამაგრებელი კედლების მშენებლობა; 45262620 - საყრდენი კედლები.

2.6 ხელშეკრულება ძალაში შედის 2020 წლის 04 ივნისიდან და ძალაშია 2023 წლის 25 მარტის ჩათვლით.

3. სამუშაოს (მომსახურების) შესრულების პირობები, ვადა და ადგილი

3.1 სამუშაოების მიწოდების ვადა - ეტაპობრივად, წერილობითი დავალების შესაბამისად, ხელშეკრულების ძალაში შესვლიდან 2020 წლის 25 დეკემბრის ჩათვლით.

3.2 მიმწოდებელი ვალდებულია დავალების შემთხვევაში უზრუნველყოს ერთდროულად არანაკლებ 3 (სამი) ობიექტზე მუშაობა.

3.3 მიმწოდებელი ვალდებულია, საჭიროების შემთხვევაში ობიექტზე სამუშაოები აწარმოოს 24 საათიან რეჟიმში.

3.4 სამუშაოს სპეციფიკიდან გამომდინარე შემსყიდველი არ იღებს ვალდებულებას ხელშეკრულებით გათვალისწინებული სამუშაოების მოქმედების ვადაში ხარჯთაღრიცხვით გათვალისწინებული სამუშაოების მოცულობების სრულად დაკვეთის შესახებ.

3.5 ცალკეულ შემთხვევებში მიმწოდებელს სამშენებლო ობიექტის კონკრეტული მისამართი, დეფექტური აქტი ან/და სქემატური ნახაზები ან/და პროექტი და მოცულობათა უწყისი გადაეცემა წერილობით;

3.6 მიმწოდებელი ვალდებულია წერილობით ობიექტის მისამართის მიღებიდან (დეფექტური აქტის ან/და სქემატური ნახაზების ან/და პროექტის და მოცულობათა უწყისის შემსყიდველის მიერ გადაუცემლობის შემთხვევაში) არაუგვიანეს 10 (ათი) სამუშაო დღის ვადაში წარმოადგინოს და შეათანხმოს შემსყიდველთან შესასრულებელ სამუშაოთა დეფექტური აქტი ან/და სქემატური ნახაზები ან/და პროექტი და მოცულობათა უწყისი.

3.7 შემსყიდველი უფლებამოსილია მოწოდებული დეფექტური აქტი ან/და სქემატური ნახაზები ან/და პროექტი და მოცულობათა უწყისი ექსპერტიზისათვის წარუდგინოს მის მიერ შერჩეულ საექსპერტო ორგანიზაციას, რომლის მომსახურების ღირებულების ანაზღაურებას უზრუნველყოფს შემსყიდველი.

3.8 შემსყიდველი ვალდებულია აცნობოს მიმწოდებელს დეფექტური აქტში ან/და სქემატურ ნახაზებში ან/და პროექტში და მოცულობათა უწყისში რაიმე წუნის (ხარვეზის) აღმოჩენის შესახებ, ხოლო მიმწოდებელი ვალდებულია შენიშვნების გაცნობიდან არაუგვიანეს 3 (სამი) სამუშაო დღის ვადაში საკუთარი ხარჯებით აღმოფხვრას აღმოჩენილი წუნი.

3.9 წერილობით მიწოდებული ობიექტის დეფექტური აქტის ან/და სქემატური ნახაზების ან/და პროექტის და მოცულობათა უწყისის შეთანხმების შემდგომ, მიმწოდებელს სამშენებლო ობიექტის კონკრეტული მისამართი, დეფექტური აქტი ან/და სქემატური ნახაზები ან/და პროექტი, მოცულობათა უწყისი და სამუშაოებისთვის განსაზღვრული ვადები გადაეცემა წერილობით.

3.10 მიმწოდებელი ვალდებულია სამუშაოების დაწყების შესახებ წერილობითი დავალების მიღებიდან არაუგვიანეს 5 (ხუთი) კალენდარული დღის ვადაში, შემსყიდველთან შეთანხმებული ფორმით წარმოადგინოს სამუშაოების წარმოების კალენდარული გეგმა-გრაფიკი.

3.11 მიმწოდებლის მიერ წარმოდგენილი სამუშაოების წარმოების კალენდარული გეგმა-გრაფიკი შეთანხმებულად ითვლება თუ წარმოდგენიდან 2 (ორი) სამუშაო დღის ვადაში შემსყიდველმა არ აცნობა მიმწოდებელს ხარვეზის შესახებ.
3.12 მიმწოდებელი ვალდებულია სამუშაოები დაიწყოს სამუშაოების დაწყების შესახებ წერილობითი დავალებით განსაზღვრულ ვადაში.
3.13 მიმწოდებელი ვალდებულია სამუშაოების შესრულებისას წარმოქმნილი ნარჩენები (ინერტული) განათავსოს მუნიციპალიტეტის მიერ სპეციალურად საამისოდ გამოყოფილ ადგილზე, თბილისის ტერიტორიაზე განთავსების შემთხვევაში - გლდანის რაიონი, თბილისის შემოვლითი საავტომობილო გზის მე-15 კმ.
3.14 საჭიროების შემთხვევაში მიმწოდებელი ვალდებულია წერილობითი დავალების შესრულების დაწყებამდე ქ. თბილისის მუნიციპალიტეტის სსიპ - ქალაქ თბილისის მუნიციპალიტეტის ტრანსპორტის განვითარების სააგენტოსთან შეათანხმოს სატრანსპორტო უსაფრთხოების სქემა.
3.15 მიმწოდებელმა საჭიროების შემთხვევაში, სამუშაოების მიმდინარეობის პროცესში უნდა უზრუნველყოს ქალაქ თბილისის მუნიციპალიტეტის სსიპ - ქალაქ თბილისის მუნიციპალიტეტის ტრანსპორტის განვითარების სააგენტოსთან და გარემოს დაცვის საქალაქო სამსახურთან, მათი კომპეტენციის ფარგლებში განსახილველი შესაბამისი საკითხ(ებ)ის შეთანხმება.
3.16 მიმწოდებელმა წერილობითი დავალებით მიცემულ ობიექტზე თვალსაჩინო ადგილას, მყარ კონსტრუქციაზე (დგარი) უნდა განათავსოს მინიმუმ 1 ცალი საინფორმაციო დაფა ზომით 200სმ X 150სმ, (BPG - ფორმატში, შრიფტი-მრგვლოვანი-2009/2010) შემსყიდველის მიერ გადაცემული ესკიზების შესაბამისად.
3.17 სამუშაოების დასრულების შემდეგ შემსრულებელი ვალდებულია თავისი ძალებით და სახსრებით დაუყოვნებლივ გაათავისუფლოს სამუშაო ადგილი მანქანა-მექანიზმებისაგან, მოწყობილობა-დანადგარებისაგან, მასალებისაგან, და ა.შ.
3.18 სახარჯთაღრიცხვო დოკუმენტაციაში, (იხ. ხარჯთაღრიცხვის II თავის პოზიცია #30, #31, #32), დემონტირებული დროებითი ბეტონის ბლოკები რჩება შემსყიდველის საკუთრებაში.
3.19 მიწოდების ადგილი – ქ. თბილისის ტერიტორია.
3.20 მიმწოდებელს სამშენებლო სამუშაოების ადგილზე საჭიროებისამებრ უნდა გააჩნდეს სატენდერო დოკუმენტაციის 2.3.1 პუნქტით განსაზღვრული საჭირო მატერიალურ-ტექნიკური ბაზა. მანქანა-მექანიზმების საკუთრების ან/და სარგებლობის უფლების შესახებ ინფორმაციის სისწორის გადამოწმება შემსყიდველს შეუძლია ნებისმიერ დროს.

4. შესრულებული სამუშაოს ხარისხი და გარანტია

4.1 შესრულებული სამუშაოს ხარისხის საგარანტიო ვადად განისაზღვროს საბოლოო მიღება-ჩაბარების აქტის გაფორმებიდან 2 (ორი) წელი.
4.2 სამუშაოების დასრულების შემდეგ საგარანტიო ვადის განმავლობაში რაიმე წუნის (ნაკლოვანებები, დეფექტი) აღმოჩენის შემთხვევაში, თუ დადგინდება რომ აღნიშნული წუნი (ნაკლოვანებები, დეფექტი) გამოწვეულია უხარისხო ან/და არაჯეროვანი შესრულებით, მიმწოდებელი ვალდებულია აღმოფხვრას უხარისხოდ შესრულებული სამუშაოები საკუთარი ხარჯებით.
4.3 სამუშაოს ხარისხის დაცვის უზრუნველსაყოფად მიწოდებული სამუშაოს ღირებულებიდან დაკავებული იქნება 5%. დაკავებული 5%-დან 2,5%-ის გადახდა განხორციელდება სამუშაოს სრულად დასრულებისა და საბოლოო მიღება-ჩაბარების აქტის გაფორმების შემდეგ, ხოლო დარჩენილი 2,5%-ის გადახდა მოხდება ხარვეზების აღმოფხვრის და საგარანტიო ვადის გასვლის შემდეგ.
4.4 მიმწოდებლის მხრიდან, საგარანტიო პერიოდის სრული ვადის ამოწურვამდე, დარჩენილ 2,5%-ზე უპირობო, გამოუთხოვადი საბანკო გარანტიის წარმოდგენის შემთხვევაში შესაძლებლია განხორციელდეს თანხის გადახდა. გარანტია წარმოდგენილი უნდა იქნას საქართველოს ეროვნული ბანკის მიერ ლიცენზირებული საბანკო დაწესებულებიდან, ან სსიპ „საქართველოს დაზღვევის სახელმწიფო ზედამხედველობის სამსახურის" მიერ ლიცენზირებული სადაზღვევო კომპანიიდან, ეროვნულ ვალუტაში - ლარში, რომლის მოქმედების ვადა არანაკლებ 60 კალენდარული დღით უნდა აღემატებოდეს სამუშაოების ხარისხის საგარანტიო ვადას.
4.5 თუ მიმწოდებელი არ ასრულებს ხელშეკრულების 4.2 პუნქტის მოთხოვნებს მაშინ 4.3 პუნქტით განსაზღვრული დარჩენილი 2,5% არ ანაზღაურდება.
4.6 თუკი ხელშეკრულების საგარანტიო პერიოდის ვადის გასვლამდე გამოვლენილი ხარვეზების შედეგად შემსყიდველს მიადგა ზარალი დარჩენილ 2,5%-ზე მეტი ოდნობით, მიმწოდბელი იღებს ვალდებულებას გადაუხადოს შემსყიდველს შესაბამისი ნარჩენი ღირებულება ან აღმოფხვრას წუნი საკუთარი ხარჯებით.

5. ხელშეკრულების შესრულების კონტროლი (ინსპექტირება)

5.1 ხელშეკრულებით ნაკისრი ვალდებულებების შესრულების კონტროლს ნებისმიერ ეტაპზე ახორციელებს შემსყიდველი.
5.2 მიმწოდებლის მიერ ხელშეკრულებით ნაკისრი ვალდებულებების შესრულების კონტროლზე ინსპექტირებას შემსყიდველის მხრიდან განახორციელებენ ქალაქ თბილისის მუნიციპალიტეტის მერიის

ინფრასტრუქტურის განვითარების საქალაქო სამსახურის თანამშრომლები, ხოლო ტექნიკურ ზედამხედველობას ა(ა)იპ თბილისის მუნიციპალური ლაბორატორია.
5.3 შემსყიდველი უფლებამოსილია სამუშაოების მიმდინარეობის ნებისმიერ ეტაპზე განახროციელოს სამუშაო პროცესის ზედამხედველობა.
5.4 შესრულებული სამუშაოების კალენდარულ გეგმა-გრაფიკთან შესაბამისობის დადგენის მიზნით, შემსყიდველი პერიოდულად ახორციელებს ინსპექტირებას, რაზედაც წინასწარ ატყობინებს მიმწოდებელს. ინსპექტირების შედეგები აისახება შესაბამის ოქმში.
5.5 მიმწოდებელი ვალდებულია სამუშაოები განახორციელოს საქართველოში მოქმედი სამშენებლო ნორმებისა და წესების მოთხოვნათა სრული დაცვით. მათ შორის: აწარმოოს სამუშაოების ხარისხის კონტროლი, გამოსაყენებელი მასალების ლაბორატორიული გამოცდები და შემსყიდველის მოთხოვნის შემთხვევაში წარუდგინოს ტექნიკური ზედამხედველობის განმახორციელებელ პირს გამოყენებული მასალა-ნაკეთობების ხარისხის დამადასტურებელი დოკუმენტაცია (ლაბორატორიული დასკვნები, სერტიფიკატები და სხვა).
5.6 იმ შემთხვევაში, თუ შემსყიდველი კონტროლის (ინსპექტირების) მიზნით გამოიყენებს საკუთარ ან მოწვეულ პერსონალს, მის შრომის ანაზღაურებას უზრუნველყოფს თვით შემსყიდველი.

6. შესყიდვის ობიექტის მიღება-ჩაბარების წესი

6.1 შესყიდვის ობიექტი ან მისი ნაწილი ჩაითვლება მიღებულად მხოლოდ მიღება-ჩაბარების აქტის გაფორმების შემდეგ. ამასთან, შესრულებული სამუშაოების (ან მისი ნაწილის) დასრულების თარიღად ჩაითვლება დადასტურებული ფორმა N2-ით (შესრულებული სამუშაოების აქტი) განსაზღვრული სამუშაოს დასრულების თარიღი.
6.2 იმ შემთხვევაში, თუ შესრულებული სამუშაო ან მისი ნაწილი არ აკმაყოფილებს ხელშეკრულებით გათვალისწინებულ მოთხოვნებს, შემსყიდველი ან/და მისი უფლებამოსილი პირი აცნობებს მიმწოდებელს შემოწმების შედეგებს დაწუნებული სამუშაოს მოცულობისა და წუნდების მიზეზის მითითებით. შემსყიდველი უფლებამოსილია, საკუთარი შეხედულებისამებრ განუსაზღვროს მიმწოდებელს გონივრული ვადა დაწუნებული სამუშაოს გამოსწორების მიზნით. აღნიშნული ვადის დარღვევის შემთხვევაში მიმწოდებელს დაეკისრება ხელშეკრულების 9.7 პუნქტით გათვალისწინებული პირგასამტეხლო, შემსყიდველის მიერ განსაზღვრული გონივრული ვადის ბოლო თარიღიდან დეფექტების საბოლოო აღმოფხვრამდე.
6.3 იმ შემთხვევაში, როდესაც ხარჯთაღრიცხვით განსაზღვრული სამუშაოების მოცულობების ცვლილება არ იწვევს ხელშეკრულების ღირებულების გაზრდას, აღნიშნული სამუშაოების მოცულობები შესაძლებელია შეიცვალოს (დაზუსტდეს), აღმოჩენილი შესასრულებული სამუშაოების გათვალისწინებით, ხელშეკრულების 5.2 პუნქტით განსაზღვრულ პირ(ებ)თან მიღწეული წინასწარი შეთანხმების საფუძველზე, რაზეც გაფორმდება შესაბამისი მიღება-ჩაბარების აქტი.
6.4 შემსყიდველის მხრიდან ხელშეკრულებით გათვალისწინებული მიღება-ჩაბარების აქტ(ებ)ის გაფორმებაზე უფლებამოსილ პირებს წარმოადგენენ ქალაქ თბილისის მუნიციპალიტეტის მერიის მიერ სახელმწიფო შესყიდვების განხორციელებასთან და სახელმწიფო შესყიდვის შესახებ ხელშეკრულებების დადებასთან დაკავშირებული ორგანიზაციულ-ტექნიკური უზრუნველყოფის თაობაზე ქალაქ თბილისის მუნიციპალიტეტის მერის ბრძანებით განსაზღვრული პირ(ებ)ი.
6.5 შესყიდვის ობიექტის (მისი ნაწილის) მიღების და/ან საბოლოო შემოწმების შედეგად გამოვლენილი დეფექტის ან ნაკლის აღმოფხვრას საკუთარი ხარჯებით უზრუნველყოფს მიმწოდებელი.
6.6 შემსყიდველი ვალდებულია შუალედური ფორმა №2-ის წარმოდგენიდან არაუმეტეს 28 კალენდარული დღის ვადაში, წერილობითი სახით აცნობოს მიმწოდებელს საბოლოო შემოწმების შედეგები დაწუნებული სამუშაოს მოცულობის და წუნდების მიზეზის მითითებით.
6.7 მიღება-ჩაბარების აქტების გაფორმების პარალელურად, მიმწოდებელი ვალდებულია წარმოუდგინოს შემსყიდველს შესაბამისი საგადასახადო დოკუმენტაცია (მოქმედი კანონმდებლობის შესაბამისად).

7. ანგარიშსწორება და ანგარიშსწორების ვალუტა

7.1 ანგარიშსწორება მოხდება უნაღდო ანგარიშსწორებით ლარში.
7.2 ანგარიშსწორება მოხდება 2020 წლის ქ. თბილისის ბიუჯეტის სახსრებით, ეტაპობრივად, მიღება–ჩაბარების აქტის გაფორმებიდან 10 (ათი) სამუშაო დღის ვადაში.
7.3 იმ შემთხვევაში, თუ ამ ხელშეკრულების მე-15 მუხლით გათვალისწინებული წესით საჯარიმო სანქციის გამოყენებასთან დაკავშირებით შეტყობინების მიღებიდან 7.2 პუნქტით გათვალისწინებულ ანგარიშსწორებამდე მიმწოდებლის მიერ არ იქნა წარმოდგენილი საჯარიმო სანქციით დაკისრებული თანხის გადახდის დამადასტურებელი დოკუმენტი, შემსყიდველი ვალდებულია მიღება-ჩაბარების აქტით განსაზღვრული შესრულებული სამუშაოების ღირებულების ანაზღაურებისას, ხელშეკრულების პირობების დარღვევის გამო საჯარიმო სანქციით დაკისრებული თანხა დაუქვითოს მიმწოდებელს, რის შემდეგაც მიმწოდებელს ჩაერიცხება დარჩენილი თანხა.
7.4 წინასწარი ანგარიშსწორება (ავანსი) არ გამოყენება.

8. ხელშეკრულების შესრულების გარანტია

8.1 იმისათვის, რომ თავიდან იქნას აცილებული რისკი, წარმოქმნილი მიმწოდებლის მიერ სახელმწიფო შესყიდვის შესახებ ხელშეკრულების შეუსრულებლობის გამო, გამოიყენება გარანტირების მექანიზმის შემდეგი სახე - უპირობო, გამოუთხოვადი ხელშეკრულების შესრულების გარანტია, რომელიც თან ერთვის ხელშეკრულებას დანართის სახით და წარმოადგენს მის განუყოფელ ნაწილს.

8.2 მიმწოდებელს მისი წერილობითი მოთხოვნის საფუძველზე ხელშეკრულების შესრულების უზრუნველსაყოფად გაცემული საბანკო გარანტია, დაუბრუნდება მხარეთა შორის შესყიდვის ობიექტის საბოლოო მიღება-ჩაბარების აქტის გაფორმების შემდეგ.

8.3 მიმწოდებლისაგან დამოუკიდებელი მიზეზების გამო ხელშეკრულების შეწყვეტის შემთხვევაში შემსყიდველი ორგანიზაცია ვალდებულია მიმწოდებლის მოთხოვნისთანავე დაუბრუნოს მას ხელშეკრულების შესრულების უზრუნველყოფის გარანტია.

9. ხელშეკრულების პირობების შეუსრულებლობა

(საჯარიმო სანქციები, ფორმა, ოდენობა, და გადახდის ვადები)

9.1 ფორს-მაჟორული პირობების გარდა, ხელშეკრულების დამდები მხარეების მიერ ხელშეკრულების პირობების შეუსრულებლობის, არაჯეროვნად შესრულების ან/და დაგვიანებით შესრულების შემთხვევაში გამოიყენება საჯარიმო სანქციები.

9.2 ხელშეკრულებით ნაკისრი ვალდებულებების შეუსრულებლობის ან არაჯეროვნად შესრულების შემთხვევაში მიმწოდებელს დაეკისრება ჯარიმის გადახდა (გარდა შესრულების ვადის დარღვევისა) ყოველ ჯერზე ხელშეკრულების ღირებულების 0.06%-ის ოდენობით.

9.3 წერილობით ობიექტის მისამართის მიღებიდან (დეფექტური აქტის ან/და სქემატური ნახაზების ან/და პროექტის და მოცულობათა უწყისის შემსყიდველის მიერ გადაუცემლობის შემთხვევაში) არაუგვიანეს 10 (ათი) სამუშაო დღის ვადაში, შემსყიდველთან შესასრულებელ სამუშაოთა დეფექტური აქტის ან/და სქემატური ნახაზების ან/და პროექტის და მოცულობათა უწყისის წარმოუდგენლობის შემთხვევაში, მიმწოდებელს დაეკისრება საჯარიმო სანქცია ხელშეკრულების ღირებულების 0.06%-ის ოდენობით.

9.4 ხელშეკრულების 3.7 პუნქტის დარღვევის შემთხვევაში მიმწოდებელს დაეკისრება საჯარიმო სანქცია ყოველ ჯერზე ხელშეკრულების ღირებულების 0.06%-ის ოდენობით.

9.5 სამუშაოების დაწყების შესახებ წერილობითი დავალების მიცემიდან 5 (ხუთი) კალენდარული დღის ვადაში შემსყიდველთან კალენდარული გეგმა-გრაფიკის წარმოუდგენლობის შემთხვევაში მიმწოდებელს დაეკისრება ჯარიმის გადახდა ერთჯერადად ხელშეკრულების ღირებულების 0.06%-ის ოდენობით.

9.6 სამუშაოების დაწყების შესახებ წერილობითი დავალებით განსაზღვრული ვადის დარღვევის შემთხვევაში მიმწოდებელს დაეკისრება საჯარიმო სანქცია ხელშეკრულების ღირებულების 0.06%-ის ოდენობით.

9.7 დაწუნებული სამუშაოს გამოსწორების მიზნით წერილობით განსაზღვრული ხარვეზის აღმოფხვრის გონივრული ვადის დარღვევის შემთხვევაში, მიმწოდებელს დაეკისრება პირგასამტეხლო ხელშეკრულების საერთო ღირებულების 0,06%-ის ოდენობით ყოველ ვადაგადაცილებულ დღეზე, შემსყიდველის მიერ განსაზღვრული გონივრული ვადის ბოლო თარიღიდან დეფექტების საბოლოო აღმოფხვრამდე.

9.8 ინსპექტირებისას სამუშაოთა წარმოების კალენდარული გეგმა-გრაფიკის არაჯეროვანი შესრულების დაფიქსირების შემთხვევაში, მიმწოდებელს დაეკისრება ჯარიმის გადახდა ყოველ ჯერზე ხელშეკრულების ღირებულების 0.06%-ის ოდენობით.

9.9 იმ შემთხვევაში თუ შემყიდველის მიერ სამუშაოების ზედამხედველობის დროს განხორციელებული ინპექტირებისას დადგინდება, რომ მიმწოდებელი აღნიშნულ მომენტში არ ახორციელებს ხელშეკრულებით გათვალისწინებულ სამუშაოებს, მიმწოდებელი დაჯარიმდება ყოველ ჯერზე ხელშეკრულების ღირებულების 0,06%-ის ოდენობით.

9.10 წერილობითი დავალებით განსაზღვრული კონკრეტული სამუშაოს დასრულების ვადის დარღვევის შემთხვევაში მიმწოდებელს დაეკისრება პირგასამტეხლოს გადახდა ხელშეკრულების ღირებულების 0,06%-ის ოდენობით ყოველ ვადაგადაცილებულ დღეზე.

9.11 ხელშეკრულების ცალმხრივად შეწყვეტის შემთხვევაში მიმწოდებელს ხელშეკრულების შესრულების უზრუნველყოფის საბანკო გარანტია ჩამოერთმევა სრულად შემსყიდველის სასარგებლოდ.

9.12 საჯარიმო სანქციით დაკისრებული თანხა გადახდილ უნდა იქნას ამ ხელშეკრულების მე-15 მუხლით გათვალისწინებული წესით საჯარიმო სანქციის გამოყენებასთან დაკავშირებით შეტყობინებიდან 10 (ათი)კალენდარული დღის ვადაში.

9.13 ხელშეკრულების 7.2 პუნქტის მოთხოვნის დარღვევის შემთხვევაში შემსყიდველს დაეკისრება პირგასამტეხლო ჩასარიცხი თანხის 0.02 %-ის ოდენობით, ყოველ ვადაგადაცილებულ დღეზე.

9.14 საჯარიმო სანქციების გადახდა არ ათავისუფლებს ხელშეკრულების მხარეებს ძირითადი ვალდებულებების შესრულებისაგან.

10. ხელშეკრულების შეწყვეტა

10.1 ხელშეკრულების დამდები ერთ-ერთი მხარის მიერ ხელშეკრულების პირობების შეუსრულებლობის ან არაჯეროვნად შესრულებლის შემთხვევაში მეორე მხარეს შეუძლია მიიღოს გადაწყვეტილება ხელშეკრულების სრული ან მისი ცალკეული პირობის მოქმედების ცალმხრივად შეწყვეტის შესახებ.

10.2 მიმწოდებელი ვალდებულია შეატყობინოს შემსყიდველს ცალმხრივად შეწყვეტის შესახებ მიღებული გადაწყვეტილება, მისი მიღების საფუძველი და ამოქმედების თარიღი, ხოლო შემსყიდველმა აცნობოს მიმწოდებელს ცალმხრივად შეწყვეტის შესახებ მიღებული გადაწყვეტილება და ამოქმედების თარიღი.

10.3 ხელშეკრულების შეწყვეტისას მხარეს შეუძლია მოითხოვოს ზიანის ანაზღაურება, რომელიც მას მიადგა მეორე მხარის მიერ ხელშეკრულებით ნაკისრი ვალდებულების შეუსრულებლობით.

10.4 ხელშეკრულების ცალკეული პირობების მოქმედების შეწყვეტა არ ათავისუფლებს მხარეებს დანარჩენი ვალდებულებების შესრულებისაგან.

10.5 შემსყიდველს შეუძლია მიიღოს გადაწყვეტილება ხელშეკრულების ცალმხრივად შეწყვეტის შესახებ, მათ შორის შემდეგ შემთხვევებში:

ა) კალენდარული გეგმა-გრაფიკის წარმოუდგენლობის ან/და შემსყიდველთან შეუთანხმებლობის სამუშაოების დაწყების შესახებ წერილობითი დავალების მიცემიდან 10 კალენდარული დღეზე მეტი ვადით გადაცილების შემთხვევაში.

ბ) მიმწოდებლის მიერ წერილობითი დავალების მიცემიდან სამუშაოების დაწყების 3 (სამი) კალენდარულ დღეზე მეტი ვადით გადაცილების შემთხვევაში.

გ) მიმწოდებლის მიერ შემსყიდველისაგან გადაცემულ კონკრეტულ ობიექტზე სამუშაოების დასრულების ვადის 7 (შვიდი) კალენდარულ დღეზე მეტი ვადით გადაცილების შემთხვევაში.

დ) სამუშაოების ზედამხედველობის დროს განხორციელებული ინპექტირებისას ორჯერ გამოვლენილი ფაქტის შემთხვევაში, როდესაც მიმწოდებელი არ ახორციელებს ხელშეკრულებით გათვალისწინებულ სამუშაოებს, შემსყიდველი უფლებამოსილია ცალმხრივად შეწყვიტოს ხელშეკრულება.

ე) მიმწოდებლის მიერ ხელშეკრულების 3.7 ან/და 3.20 პუნქტებით ნაკისრი ვალდებულების დარღვევის შემთხვევაში.

ვ) მიმწოდებლის მიერ ხარვეზების გამოსწორებაზე უარის თქმის ან არ გამოსწორების შემთხვევაში.

ზ) ხელშეკრულებით ნაკისრი ვალდებულებების ორჯერ დარღვევის შემთხვევაში.

თ) თუ შემსყიდველისათვის ცნობილი გახდა, რომ მისგან დამოუკიდებელი მიზეზების გამო იგი ვერ უზრუნველყოფს ხელშეკრულებით ნაკისრი ვალდებულებების შესრულებას.

ი) საქართველოს კანონმდებლობით გათვალისწინებულ სხვა შემთხვევებში, მათ შორის მიმწოდებლის მიერ ხელშეკრულების ნაკისრი ვალდებულების ნებისმიერი ისეთი დარღვევის დროს, რაც შეუძლებელს ხდის ნორმალური სახელშეკრულებო ურთიერთობის გაგრძელებას, ან იწვევს შემსყიდველის ინტერესის დაკარგვას სახელშეკრულებო ურთიერთობის გაგრძელებისადმი.

10.6 ამ მუხლის მე-5 პუნქტში მითითებულ შემთხვევებში შემსყიდველი ვალდებულია აუნაზღაუროს მიმწოდებელს ფაქტიურად შესრულებული სამუშაოების ღირებულება.

11. ფორს-მაჟორი

11.1 ფორსმაჟორი - სტიქიური მოვლენები, გაფიცვები, საბოტაჟი ან სხვა საწარმოო არეულობა, სამოქალაქო მღელვარება, ომი, ბლოკადა, აჯანყება, მიწისძვრა, მეწყრების ჩამოწოლა, ეპიდემია, წყალდიდობა და სხვა მსგავსი მოვლენები, რომელიც არ ექვემდებარება მხარეთა კონტროლს და რომელთა თავიდან აცილებაც მათ მიერ შეუძლებელია. ფორსმაჟორად არ ითვლება მიმწოდებლის ფინანსური მდგომარეობის გაუარესება, თუ ეს ჩამოთვლილ მოვლენებთან არ არის დაკავშირებული. ამ დროს მხარეებს შორის ხელშეკრულების შესაბამისად გადასახდელ თანხაზე ფორსმაჟორის შემთხვევაში გათვალისწინებული შეღავათები არ ვრცელდება.

11.2 ხელშეკრულების პირობების ან რომელიმე მათგანის მოქმედების შეჩერება ფორს-მაჟორული გარემოებების დადგომის გამო არ იქნება განხილული როგორც ხელშეკრულების პირობების შეუსრულებლობა ან დარღვევა და არ გამოიწვევს საჯარიმო სანქციების გამოყენებას და მიმწოდებლისათვის ხელშეკრულების შესრულების გარანტიის დაუბრუნებლობას.

11.3 ფორს-მაჟორული გარემოებების დადგომის შემთხვევაში ხელშეკრულების დამდებმა მხარემ, რომლისთვისაც შეუძლებელი ხდება ნაკისრი ვალდებულებების შესრულება, დაუყოვნებლივ უნდა გაუგზავნოს მეორე მხარეს წერილობითი შეტყობინება ასეთი გარემოებების და მათი გამომწვევი მიზეზების შესახებ. თუ შეტყობინების გამგზავნი მხარე არ მიიღებს მეორე მხარისაგან წერილობით პასუხს, იგი თავისი შეხედულებისამებრ, მიზანშეწონილობისა და შესაძლებლობისდა მიხედვით აგრძელებს ხელშეკრულებით ნაკისრი ვალდებულებების შესრულებას და ცდილობს გამონახოს ვალდებულებების შესრულების ისეთი ალტერნატიული ხერხები, რომლებიც დამოუკიდებელნი იქნებიან ფორს-მაჟორული გარემოებების ზეგავლენისაგან.

11.4 იმ შემთხვევაში თუ ფორს-მაჟორული გარემოებების დადგომის გამო, იცვლება ხელშეკრულებით გათვალისწინებული რომელიმე პირობა, აღნიშნული ცვლილება უნდა გაფორმდეს მხარეთა წერილობითი შეთანხმების სახით.

12. უსაფრთხოება და გარემოს დაცვა

12.1 მიმწოდებელმა სამუშაოების განხორციელების განმავლობაში საქართველოს მოქმედი კანონმდებლობის და არსებული ნორმების შესაბამისად, უნდა მიიღოს აუცილებელი ზომები ტექნიკური უსაფრთხოების და გარემოს დაცვის უზრუნველსაყოფად.

12.2 მიმწოდებელმა უნდა უზრუნველყოს სამუშაო ადგილის ფარგლებში გარემოზე ეკოლოგიური ზემოქმედების, მუშაოებით გამოწვეული ხმაურის, ვიბრაციის და მტვრის გავლენის მინიმუმადე დაყვანა.

12.3 მიმწოდებელი საქართველოში ტექნიკური უსაფრთხოების და გარემოს დაცვასთან დაკავშირებით მოქმედი კანონების და ნორმების შესაბამისად ვალდებულია მიიღოს უსაფრთხოების აუცილებელი ზომები მშენებლობის ზონაში ხანძრის გაჩენის და აფეთქების თავიდან ასაცილებლად.

12.4 მიმწოდებელი ვალდებულია სამუშაოები შეასრულოს საქართველოში მოქმედი სამშენებლო ნორმებით და წესებით, აგრეთვე პროექტით გათვალისწინებული უსაფრთხოების წესების დაცვით. აღნიშნულ ნორმათა დარღვევის შემთხვევაში, მიმწოდებელს ყოველ კონკრეტულ დარღვევაზე დაეკისრება შესაბამისი კანონმდებლობით გათვალისწინებული ჯარიმა.

12.5 ჯარიმის გადახდა მიმწოდებელს არ ათავისუფლებს დარღვევის აღმოფხვრისაგან.

13. ხელშეკრულებაში ცვლილებების შეტანა

13.1 თუ რაიმე წინასწარ გაუთვალისწინებელი მიზეზების გამო წარმოიშობა ხელშეკრულების პირობების შეცვლის აუცილებლობა, ცვლილებების შეტანის ინიციატორი ვალდებულია შეატყობინოს მეორე მხარეს შესაბამისი ინფორმაცია. ამავე დროს შემსყიდველი არ არის ვალდებული წარუდგინოს მიმწოდებელს რაიმე მტკიცებულებანი იმ გარემოებებთან დაკავშირებით, რომლების გამოც წარმოიშვა ხელშეკრულების პირობების შეცვლის აუცილებლობა.

13.2 სამუშაოს ახალი პოზიცი(ებ)ის წარმოქმნის შემთხვევაში, შემსყიდველის მხრიდან ანაზღაურება განხორციელდება სსიპ - ლევან სამხარაულის სახელობის სასამართლო ექსპერტიზის ეროვნული ბიუროს ან სხვა აკრედიტებული პირის მიერ გაცემული დასკვნით განსაზღვრული ახალი პოზიციის ერთეულის ფასის ფარგლებში, ექსპერტიზის დასკვნით დადგენილი ფაქტობრივი დანახარჯების მიხედვით.

13.3 ხელშეკრულების პირობების ნებისმიერი ცვლილება (მათ შორის მხარეთა შეთანხმებით ხელშეკრულების შეწყვეტა) უნდა გაფორმდეს წერილობით - მხარეთა შეთანხმების სახით და დანართის სახით უნდა დაერთოს ხელშეკრულებას. მხარეთა წერილობითი შეთანხმება ცვლილების თაობაზე, ჩაითვლება ხელშეკრულების განუყოფელ ნაწილად.

14. ღირებულება

14.1 მხარეთა შეთანხმებით დასაშვებია ხელშეკრულების საერთო ღირებულების შეცვლა.

14.2 ხელშეკრულების ღირებულების პარამეტრების (ერთეულის ფასის) შეცვლა დაუშვებელია, თუ ამ ცვლილების შედეგად იზრდება ჯამური ღირებულება ან უარესდება ხელშეკრულების პირობები შემსყიდველი ორგანიზაციისთვის, გარდა საქართველოს სამოქალაქო კოდექსის 398-ე მუხლით დადგენილი შემთხვევებისა.

14.3 საქართველოს სამოქალაქო კოდექსის 398-ე მუხლით გათვალისწინებული პირობების დადგომის შემთხვევაში, დაუშვებელია სახელმწიფო შესყიდვის შესახებ ხელშეკრულების ჯამური ღირებულების 10%-ზე მეტი ოდენობის გაზრდა.

14.4 ხელშეკრულების ღირებულების შეცვლა ფორმდება მხარეთა წერილობითი შეთანხმების სახით.

15. ურთიერთობა ხელშეკრულების დამდებ მხარეებს შორის

15.1 ნებისმიერი ოფიციალური ურთიერთობა ხელშეკრულების დამდებ მხარეებს შორის უნდა ატარებდეს წერილობით ფორმას. წერილობითი შეტყობინება, რომელსაც ერთი მხარე ხელშეკრულების შესაბამისად უგზავნის მეორე მხარეს, იგზავნება საფოსტო გზავნილის სახით. ოპერატიული კავშირის დამყარების მიზნით დასაშვებია შეტყობინების მეორე მხარისათვის მიწოდება ტელეფონის, ელექტრონული ფოსტის ან ფაქსის გაგზავნის გზით იმ პირობით, რომ შეტყობინების ორიგინალი შემდგომში წარედგინება მეორე მხარეს უშუალოდ ან ხელშეკრულებაში მითითებულ მისამართზე საფოსტო გზავნილის გაგზავნის მეშვეობით.

15.2 ტელეფონით, ელექტრონული ფოსტით ან/და ფაქსით ურთიერთობისათვის გამოყენებულ იქნება:

ა) მიმწოდებლის შემდეგი რეკვიზიტები: ტელეფონის ნომერი: 577 99 01 34; საკონტაქტო პირი: ზვიად ჯიშკარიანი; ელექტრონული ფოსტა: info@bsg.com.ge

ბ) შემსყიდველის შემდეგი რეკვიზიტები: ტელეფონის ნომერი: 577 15 00 60; საკონტაქტო პირი: ლაშა ჯღარკავა; ელექტრონული ფოსტა: infrastructure@tbilisi.gov.ge.

15.3 ხელშეკრულებაში მონაწილე ორივე მხარე ვალდებულია, ხელშეკრულების მოქმედების პერიოდში საკონტაქტო პირ(ებ)ის ან ინფორმაციის ცვლილება წერილობითი სახით აცნობოს მეორე მხარეს.

15.4 შეტყობინება შედის ძალაში ადრესატის მიერ მისი მიღების დღეს.

16. სადაო საკითხების გადაწყვეტა

16.1 ხელშეკრულების დამდები მხარეები თანხმდებიან მასზედ, რომ ხელშეკრულების ან მასთან დაკავშირებული საკითხების ირგვლივ მათ შორის წარმოქმნილი ნებისმიერი დავა შესაძლებელია გადაწყდეს მხარეთა შეთანხმებით.

16.2 თუ ასეთი მოლაპარაკების დაწყებიდან 30 (ოცდაათი) დღის განმავლობაში შემსყიდველი და მიმწოდებელი ვერ შესძლებენ სადაო საკითხების თაობაზე შეთანხმებას, ნებისმიერ მხრეს დავის გადაწყვეტის მიზნით შეუძლია დადგენილი წესით მიმართოს საქართველოს სასამართლოს

16.3 ინტელექტუალურ საკუთრებასთან დაკავშირებული უფლებებით გათვალისწინებული ვალდებულებების დაცვა და ამ უფლებების გამოყენების პროცესში წარმოშობილი დავების მოგვარება ეკისრება მიმწოდებელს.

16.4 ზიანის ანაზღაურებასთან დაკავშირებით, გამოიყენება საქართველოს სამოქალაქო კოდექსის შესაბამისი მუხლები.

16.5ხელშეკრულება დადებულია საქართველოს კანონმდებლობის შესაბამისად და ინტერპრეტირებული იქნება საქართველოს კანონმდებლობის მიხედვით.

17. სხვა პირობები

17.1 ამ ხელშეკრულებით გაუთვალისწინებელი პირობები რეგულირდება საქართველოს კანონმდებლობით.

17.2 ხელშეკრულება შედგენილია ქართულ ენაზე, ოთხ ეგზემპლარად, რომელთაგან თითოეულს აქვს თანაბარი იურიდიული ძალა და ინახება ხელმომწერ მხარეებთან (ერთი პირი მიმწოდებელთან და სამი პირი შემსყიდველთან). ხელშეკრულებასთან დაკავშირებული ნებისმიერი მიმოწერა შესრულებული უნდა იყოს ქართულ ენაზე.

17.3 წინამდებარე ხელშეკრულების ნებისმიერი ცვლილება ან დამატება ძალაშია მხოლოდ მას შემდეგ, რაც იგი წერილობითი ფორმითაა შედგენილი და ხელმოწერილი მხარეთა მიერ.

18. მხარეთა იურიდიული რეკვიზიტები

შემსყიდველი:	მიმწოდებელი:
ქალაქ თბილისის მუნიციპალიტეტის მერია	შპს „კომპანია ბლექ სი გრუპი“
----------	Digitally signed by Company Black Sea Group LLC
გიორგი აბუთიძე	ამირან მამუჭაძე
ინფრასტრუქტურის განვითარების საქალაქო სამსახურის პირველადი სტრუქტურული ერთეულის ხელმძღვანელი (საქალაქო სამსახურის უფროსი)	დირექტორი

ქალაქ თბილისის მუნიციპალიტეტის მერია	შპს „კომპანია ბლექ სი გრუპი“
ქ. თბილისი, ჟ. შარტავას ქ. №7	ქ. თბილისი, ვაჟა-ფშაველას გამზირი №71,
ქ. თბილისი, „სახელმწიფო ხაზინა“	სართული 3, ბლოკი VIII, ოფისი №16
ბანკის კოდი: TRESGE22	სს „თიბისი ბანკი“
საიდ. კოდი: 204521794	ბანკის კოდი: TBCBGE22
ა/ა: GE24NB0330100200165022	საიდ. კოდი: 204477734
	ა/ა: GE61TB1100000107467338

ცხრილი N1

ქ. თბილისის მასშტაბით რკ/ბეტონის და გაბიონის საყრდენი კედლების მოწყობის სამუშაოები

ხარჯთაღრიცხვა

#	სამუშაოს დასახელება	განზ. ერთ	რაოდ	ერთ. ზღვრული ფასი	ერთ. ფასი	ჯამი
1	2	3	4	5	6	7
	I. მოსამზადებელი სამუშაოები					
1	სამშენებლო მოედნის შემოფარგვლა დროებითი ღობით	მ²	100.00	5.00	4.90	490.00
2	სამუშაოს დაწყებამდე ამკრძალავი საგზაო ნიშნების მოწყობა შემდგომი დემონტაჟით	ც	20.00	5.00	4.90	98.00
3	ბეტონის მასივის დანგრევა სამტვრევი ჩაქუჩებით, დატვირთვა	მ³	100.00	30.00	29.40	2,940.00
4	ა/ბეტონის საფარის სისქით 10სმ დანგრევა სამტვრევი ჩაქუჩებით, დატვირთვა ავტოთვითმცლელებზე	მ³	150.00	20.00	19.60	2,940.00
5	აგურის კედლის დემონტაჟი ხელით, დატვირთვა ავტოთვითმცლელებზე	მ³	100.00	8.00	7.84	784.00
6	ტერიტორიის გასუფთავება სამშენებლო ნაგვისაგან, დატვირთვა ავტოთვითმცლელებზე	მ³	200.00	15.00	14.70	2,940.00
7	სამშენებლო ნაგვის ტრანსპორტირება ნაგავსაყრელზე	ტ	1000.00	7.50	7.35	7,350.00
8	დროებითი გზის მოწყობა, გადაადგილებით 20მ-მდე	მ³	120.00	0.61	0.60	72.00
9	(მდინარის გადაგდება), IV კატ. გრუნტის (ნდ) დამუშავება ბულდოზერით 310ცხ.ძ და გადაადგილება სამუალოდ 20მ-ზე	მ³	150.00	1.78	1.74	261.00
10	წყლის ამოტუმბვა ტუმბოებით 100 მმ, 60 მ3/სთ	მ³	30.00	18.05	17.69	530.70
11	მცირე ზომის ხე-ბუჩქნარის (დიამეტრი 10-15სმ) მოჭრა, ფესვების ამოძირკვა, დაჭრა	ც	25.00	1.61	1.58	39.50
12	ხე-ბუჩქნარის ნარჩენების დატვირთვა	ც	25.00	0.71	0.70	17.50
	II. საყრდენი კედელი				0	-
1	III კატ. გრუნტის დამუშავება მექანიზმით, დატვირთვით	მ³	1500.00	2.60	2.42	3,630.00
2	III კატ. გრუნტის დამუშავება ხელით	მ³	150.00	10.00	9.31	1,396.50
3	IV კატ. გრუნტის დამუშავება მექანიზმით ა/მ დატვირთვით	მ³	150.00	2.60	2.42	363.00
4	V კატ. გრუნტის დამუშავება მექანიზმით (კოდალათი)	მ³	200.00	11.50	10.71	2,142.00
5	დამუშავებული გრუნტის ამოღება თხრილიდან მექანიზმით ა/მ დატვირთვით	მ³	200.00	2.50	2.33	466.00
6	დროებითი გზის ამგები გრუნტების დამუშავება მექანიზმით, გადაადგილება და მოსწორება	მ3	150.00	1.15	1.07	160.50
7	VI კატ. გრუნტის დამუშავება მექანიზმით (კოდალათი)	მ³	250.00	11.50	10.71	2,677.50
8	დამუშავებული გრუნტის ამოღება თხრილიდან მექანიზმით ა/მ დატვირთვით	მ³	350.00	3.20	2.98	1,043.00
9	VI კატ. გრუნტის საბოლოო დამუშავება ანვემოჩაქუჩით, გრუნტის ამოყრა თხრილიდან, ავტოთვითმცლელზე დატვირთვით	მ³	100.00	80.00	74.48	7,448.00
10	გრუნტის გატანა ავტოთვითმცლელებით ნაგავსაყრელზე	ტ	2000.00	7.50	2.79	5,580.00
11	დამუშავებული გრუნტის გადადგილება ურიკებით 50 მ-დე	მ³	200.00	15.00	10.00	2,000.00
12	დასაწყობებული გრუნტის უკუმმოტანა და კედლის უკან ჩაყრა	მ³	100.00	15.00	10.00	1,000.00
13	ქვაბულის უკანა მხარეს გრუნტის დროებითი გამაგრება ხის ფიცრებითა და ძელებით	მ³	50.00	1.00	0.50	25.00
14	რ.ბ. ნაბურღ-ნატენი ხიმინჯების მოწყობა d=120 სმ, ბეტონით B30 F200 W6	მ¹	300.00	512.78	502.52	150,756.00
	არმატურა: - A III კლასი	ტ	20.00	1700.00	1666.00	33,320.00
	არმატურა: - A I კლასი	ტ	3.00	1760.00	1724.80	5,174.40
15	ხიმინჯის თავებზე 1.4 მ სიმაღლეზე უხარისხო ბეტონის მონგრევა სანგრევი ჩაქუჩებით	მ³	100.00	10.02	9.82	982.00
16	რ/ბ-ის როსტვერკის მოწყობა ბეტონით B30 F200 W6	მ³	250.00	192.66	188.81	47,202.50
	არმატურა: - A III კლასი	ტ	15.00	1700.00	1666.00	24,990.00
	არმატურა: - A I კლასი	ტ	3.00	1760.00	1724.82	5,174.46
17	რ/ბ-ის კედლის მოწყობა ბეტონით B30 F200 W6	მ³	200.00	254.60	249.51	49,902.00
	არმატურა: - A III კლასი	ტ	20.00	1700.00	1666.00	33,320.00
	არმატურა: - A I კლასი	ტ	3.00	1760.00	1724.80	5,174.40
18	ქვიშა-ხრეშოვანი საგები კედლის ფუნდამენტის ქვეშ, სისქით 20სმ	მ³	40.00	15.00	14.70	588.00
19	ბეტონის ბალიშის მოწყობა: B15	მ³	40.00	117.19	114.85	4,594.00
20	ბეტონის ბლოკებით ზომით (2*1*1მ) კედლის მოწყობა	ცალი	25.00	645.90	632.98	15,824.50
21	საყრდენი კედლის მოწყობა მონოლითური ბეტონი B25;	მ³	200.00	135.00	132.30	26,460.00
	ბეტონი B25;	მ³	150.00	105.00	102.90	15,435.00
15	საყრდენი კედლის მოწყობა მონოლითური ბეტონი B20;	მ³	250.00	135.00	132.30	33,075.00
	ბეტონი B20;	მ³	80.00	107.00	104.86	8,388.80
16	არმატურა: - A III კლასი	ტ	20.00	1700.00	1666.00	33,320.00
17	არმატურა: - A I კლასი	ტ	4.00	1760.00	1724.84	6,899.36
14	რ.ბ. ნაბურღ-ნატენი ხიმინჯების მოწყობა d=90სმ, ბეტონით B25	მ³	400.00	570.00	300.00	120,000.00
	არმატურა: - A III კლასი	ტ	75.00	1700.00	1511.00	113,325.00
	არმატურა: - A I კლასი	ტ	8.00	1760.00	1664.49	13,315.92
15	ხიმინჯის თავებზე 0,9მ სიმაღლეზე უხარისხო ბეტონის მონგრევა სანგრევი ჩაქუჩებით და დატვირთვა ავტოთვითმცლელებზე	ტ	40.00	78.00	76.44	3,057.60
16	რ/ბ-ის როსტვერკის მოწყობა ბეტონით B25	მ³	350.00	255.00	249.90	87,465.00
	არმატურა: - A III კლასი	ტ	20.00	1700.00	1666.00	33,320.00
	არმატურა: - A I კლასი	ტ	5.00	1760.00	1724.80	8,624.00
18	არმატურის ღეროების გადასაბმელი მავთული d=3მმ	ტ	5.00	1550.00	1518.96	7,594.80
19	ჩასატანებელი დეტალი ჩდ-1	ც	150.00	2.45	2.40	360.00
20	საყრდენი კედლის უკან მხარის გაგლესვა ბიტუმით 2-ჯერ	მ²	1000.00	6.50	6.37	6,370.00
21	სადეფორმაციო ნაკერებში პენოპლასტის ფენის მოწყობა სისქით 2სმ	მ²	50.00	6.92	6.78	339.00
22	საყრდენი კედლის უკან დრენაჟის მოწყობა	მ¹	200.00	13.50	13.23	2,646.00
	– თიხის ეკრანი, სისქით 20სმ	მ³	100.00	2.00	1.96	196.00
	– დრენაჟის ქვა	მ³	200.00	18.50	18.13	3,626.00
	– პლასტმასის სადრენაჟე მილი d=16სმ	კრძ.მ	180.00	22.50	22.05	3,969.00
23	კარიერიდან მოზიდული ქვიშა/ხრეშოვანი (0-70მმ) გრუნტის უკუჩაყრა მექანიზმებით და ფენებად დატკეპნა	მ³	800.00	14.50	14.21	11,368.00
24	ლითონის მოაჯირები, მისი მონტაჟი და შეღებვა ზეთოვანი საღებავით	ტ	7.00	1800.00	1200.00	8,400.00
25	კედლის ზედაპირის მოპირკეთება ფლეთილი ქვით ქვიშა-ცემენტის ხსნარზე	მ²	500.00	38.00	10.00	5,000.00
26	შენობის გამაგრება ორტესებრი კოჭით	გ/მ	150.00	65.50	64.19	9,628.50
27	სამშენებლო მოედნის მოწყობა-მოსწორება ბულდოზერით	მ²	1000.00	0.70	0.69	690.00
28	ბეტონის კიუვეტების მოწყობა	მ3	50.00	120.00	117.60	5,880.00
29	ცხაურის დამზადება მონტაჟი ლითონის კონსტრუქციით (ესკიზის შესაბამისად)	მ	50.00	85.00	83.30	4,165.00
30	დროებითი ბეტონის ბლოკების მონტაჟი მექანიზმის გამოყენებით	მ3	150.00	350.00	250.00	37,500.00
31	დროებითი ბეტონის ბლოკების დემონტაჟი მექანიზმის გამოყენებით	მ3	150.00	15.00	14.70	2,205.00
32	დროებითი ბეტონის ბლოკების დატვირთვა მექანიზმებზე და ტრანსპორტირება	მ3	150.00	50.00	49.00	7,350.00
	III. გაბიონის კედლის მოწყობა.					-
1	დამუშავებული ქვაბულის მოსწორება მომანდაკება ხელით	მ²	100.00	13.60	13.33	1,333.00
2	ყუთები ზომით 2.0X1.0X1.0 მ, მავთული d=3მმ	ცალი	130.00	45.00	44.10	5,733.00

#	სამუშაოს დასახელება	განზ. ერთ	რაოდ	ერთ. ზღვრული ფასი	ერთ. ფასი	ჯამი
N1	2	3	4	5	6	7
3	ყუთები ზომით 1,5X1.0X1.0 მ, მავთული d=3მმ	ცალი	130.00	37.20	36.46	4,739.80
4	რეწო ბალიშის ყუთი ზომით 3,0X2,0X0,3 მ	ცალი	80.00	40.00	39.20	3,136.00
5	შესაკრავი მავთული d=2.2მმ	კგ	500.00	2.25	2.21	1,105.00
6	კარიერიდან მოზიდული ქვის d= 0.10 - 0.20 მ მიწოდება ბადურებით და ჩაწყობა გაბიონის ყუთებში ხელით	მ³	500.00	30.00	29.40	14,700.00
7	კარიერიდან მოზიდული ქვიშა/ხრეშოვანი (0-70მმ) გრუნტის უკუჩაყრა მექანიზმებით და ფენებად დატკეპნა	მ³	500.00	15.00	14.70	7,350.00
	IV. ა/ბეტონის გზის საფარის აღდგენა				0	-
1	აღსადგენი გზის საფარისათვის საფუძვლის მოწყობა ფრაქციული ღორღით (0-40)მმ,	მ³	800.00	13.00	12.74	10,192.00
2	თხევადი ბიტუმის მოსხმა (0.7ლ/მ2)	ლ	1000.00	1.05	1.03	1,030.00
3	საფარის ქვედა ფენის მოწყობა მსხვილმარცვლოვანი, ფოროვანი ა/ბეტონის ცხელი ნარევით, ჰ=6სმ	მ²	1000.00	15.00	14.70	14,700.00
4	თხევადი ბიტუმის მოსხმა (0.35ლ/მ2)	ლ	300.00	1.05	1.03	309.00
5	საფარის ზედა ფენის მოწყობა წვრილმარცვლოვანი მოდიფიცირებული მკვრივი (ადჰეზიური დანამატის გამოყენრბით) ა/ბეტონის ცხელი ნარევით სისქით 4სმ	მ²	1000.00	14.00	13.72	13,720.00
6	ტროტუარის საფარის მოწყობა ქვიშოვანი ასფალტით სისქით H=3სმ	მ2	35.00	9.43	9.24	323.40
	ჯამი					1,121,740.64
	ზედნადები ხარჯი	10%				112,174.06
	ჯამი					1,233,914.70
	მოგება	8%				98,713.18
	ჯამი					1,332,627.88
	გაუთვალისწინებელი ხარჯი	5%				66,631.39
	ჯამი					1,399,259.27
	საპროექტო ხარჯი	4%				55,970.37
	ჯამი					1,455,229.65
	დღგ	18%				261,941.34
	ჯამი					1,717,170.98

შენიშვნა:

1. პრეტენდენტის მიერ ხარჯთაღრიცხვა ატვირთული უნდა იქნას excel-ის ფორმატის ფაილის სახით, დანართი N1-ის მიხედვით. (ხარჯთაღრიცხვის წარმოუდგენლობა დაზუსტებას არ დაექვემდებარება და გამოიწვევს პრეტენდენტის დისკვალიფიკაციას).
2. პრეტენდენტის მიერ წარმოდგენილი ერთეულის ფასები არ უნდა აღემატებოდეს დანართი N1-ში მითითებული შესაბამისი ერთეულის ზღვრული ფასების ოდენობას.
3. გაუთვალისწინებელი ხარჯი (5%) და საპროექტო ხარჯი (4%) არის უცვლელი. 4.
სახარჯთაღრიცხვო დოკუმენტაციაში, (იხ. ხარჯთაღრიცხვის II თავის პოზიცია #30, #31, #32), დემონტირებული დროებითი ბეტონის ბლოკები რჩება შემსყიდველის საკუთრებაში.

ამირან მამუჭაძე ----------
/დირექტორი/

თანხმობა მატერიალურ – ტექნიკური ბაზის შესახებ

პრეტენდენტს სამშენებლო სამუშაოების ადგილზე საჭიროების მიხედვით უნდა გააჩნდეს მოცემული სახეობისა და მინიმალური რაოდენობის მატერიალურ–ტექნიკური ბაზა, რომელიც გამოყენებული იქნება სამუშაოების წარმოების პროცესში.

#	მანქანა–მექანიზმების დასახელება	განზ. ერთეული	რაოდენობა
1	ექსკავატორი	ცალი	3
2	ავტოთვითმცლელი	ცალი	6
3	სატკეპნი (გლუვდოლიანი)	ცალი	1
4	კომპრესორი საღებავი ჩაქუჩებით	ცალი	6
5	ბორტიანი მანქანა	ცალი	3
6	ბეტონმრევი	ცალი	3
7	ბეტონის მიმწოდებელი ტუმბო „პომპა“	ცალი	2
8	სატკეპნი პნევმატური	ცალი	1
9	სატკეპნი ვიბრაციული	ცალი	1
10	ასფალტის საჭრელი ხერხი	ცალი	2
11	ელექტრონული ტაქეომეტრი GPS სისტემით	ცალი	1
12	საგზაო ნიშნების და შემოსაზღვრული საშუალებების კომპლექტი ობიექტის სრულყოფილად მოწყობაზე გათვლილი.	ცალი	1

იმ შემთხვევაში, თუ პრეტენდენტის მიერ წარმოდგენილი იქნება ბეტონის მიმწოდებელთან გაფორმებული ხელშეკრულება ბეტონის ადგილზე მიწოდებით, კომპანიას არ წარმოეშვება დამატებით ბეტონმრევის კუთვნილიების და/ან სარგებლობის ვალდებულება.

შენიშვნა:

1. *დანართი №4-ში მითითებული მანქანა–მექანიზმების შესახებ ინფორმაცია (თანხმობა) პრეტენდენტის მიერ ატვირთული უნდა იქნას ერთიან ელექტრონულ სისტემაში ტექნიკურ დოკუმენტაციასთან ერთად.*
2. *სატენდერო დოკუმენტაციის დანართი №4 წარმოდგენილი უნდა იქნას ჩამონათვალში მოცემული ტექნიკის/აღჭურვილობის სახეობების უცვლელად და მინიმალური რაოდენობის გათვალისწინებით.*
3. *პრეტენდენტს საკუთრებაში ან/და სარგებლობაში უნდა გააჩნდეს ბეტონის ქარხანა (კვანძი) ან წარმოადგინოს ბეტონის მიმწოდებელთან გაფორმებული ხელშეკრულება.*
4. *ბეტონის ქარხნის საკუთრების/სარგებლობის უფლების დამადასტურებელი დოკუმენტი ან ბეტონის მიმწოდებელთან გაფორმებული ხელშეკრულება ატვირთული უნდა იქნას ერთიან ელექტრონულ სისტემაში ტექნიკურ დოკუმენტაციასთან ერთად.*
5. *ბეტონის ქარხნის (კვანძი) სარგებლობით ან ბეტონის მიმწოდებელთან გაფორმებული ხელშეკრულებით განსაზღვრული ვადა მინიმუმ 1 (თვით) უნდა აღემატებოდეს ხელშეკრულებით გათვალისიწინებული სამუშაოების დასრულების ვადას.*

შპს"კომპანია ბლექ სი გრუპი"

ამირან მამუჭაძე ----------
/დირექტორი/

B.S. GROUP

Digitally signed by Company Black Sea Group LLC

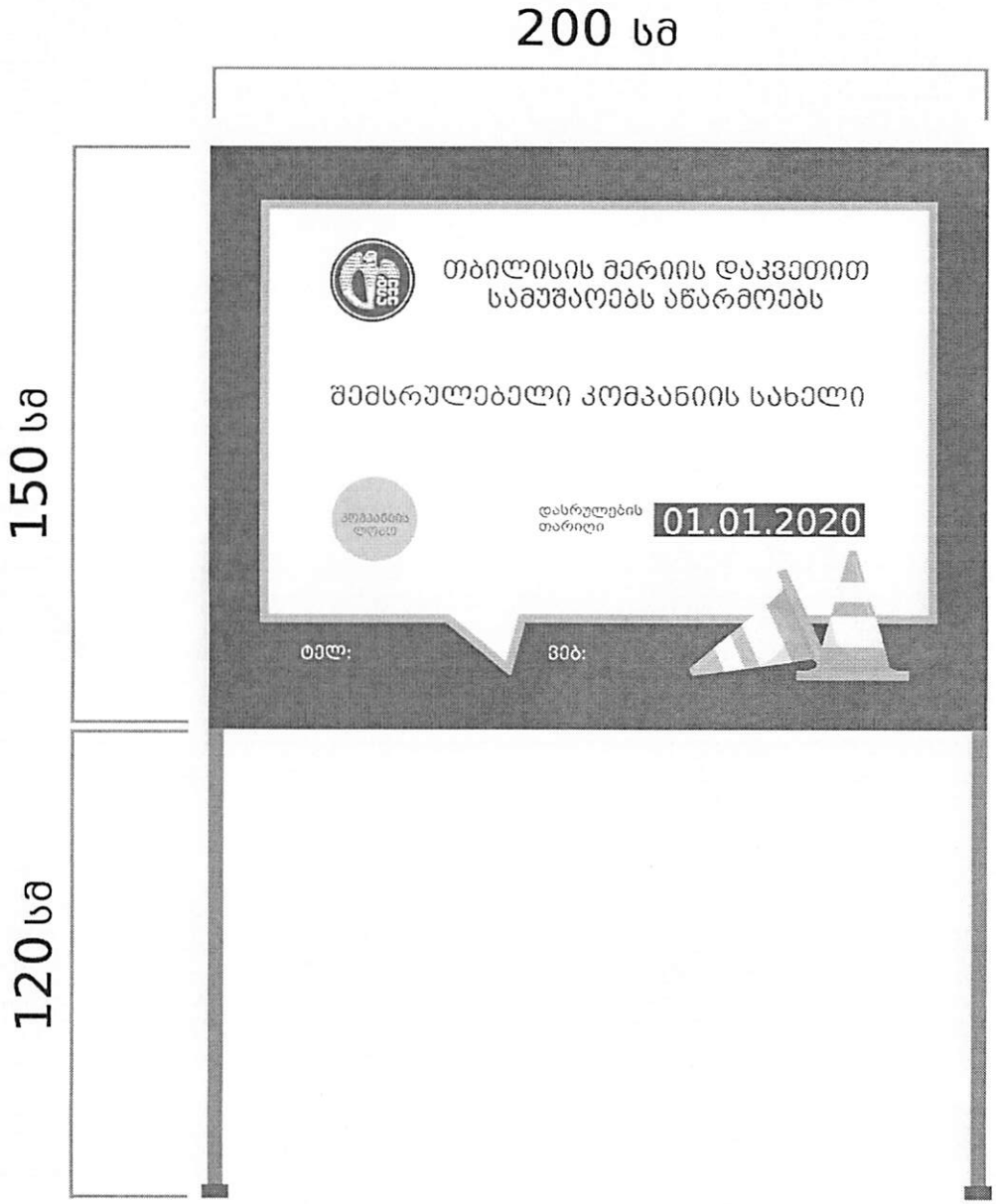
200 სმ
150 სმ
120 სმ
თბილისის მერიის დაკვეთით
სამუშაოებს აწარმოებს
შემსრულებელი კომპანიის სახელი
კომპანიის ლოგო
დასრულების
თარიღი
01.01.2020
ტელ:
ვებ:

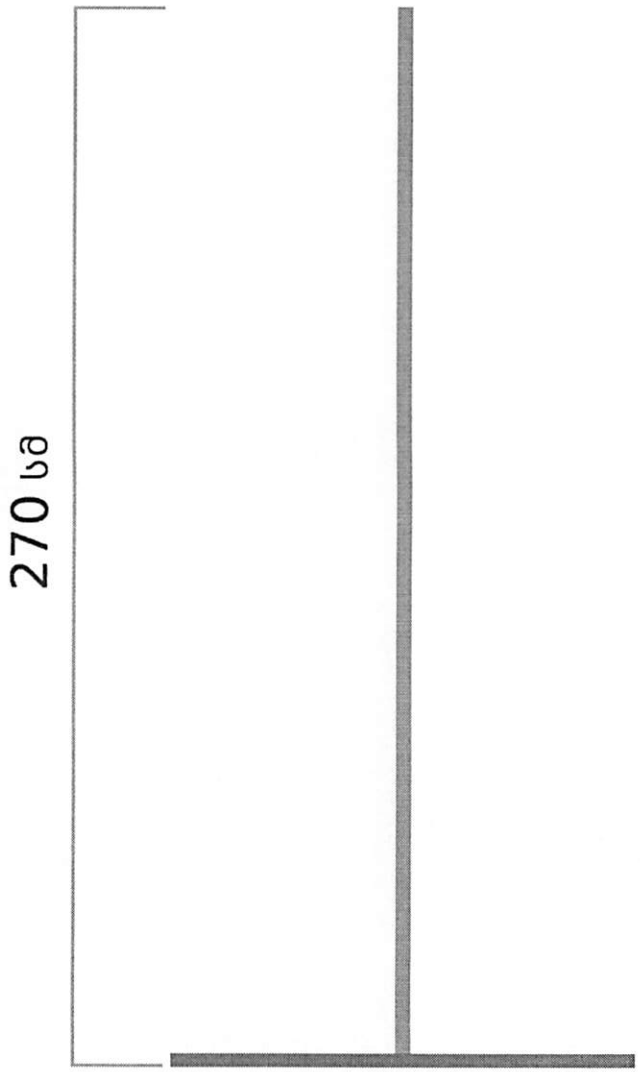
270 სმ

თბილისის მერიის დაკვეთით სამუშაოებს აწარმოებს

შემსრულებელი კომპანიის სახელი

კომპანიის ლოგო

საკონტაქტო ინფორმაცია (ტელ, ვებ)

თბილისის მერიის დაკვეთით სამუშაოებს აწარმოებს

შემსრულებელი კომპანიის სახელი

კომპანიის ლოგო

დასრულების თარიღი **01.01.2020**

ტელ:

ვებ:

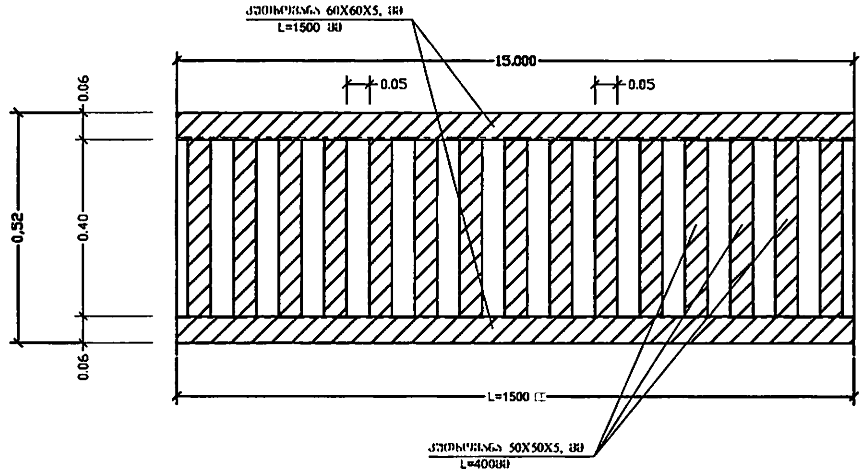

კიუვეტის ჭრილი

მ 1 : 20

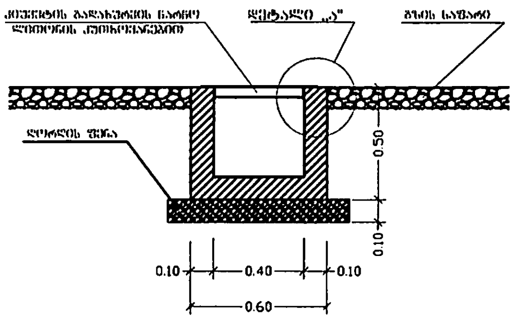

დეტალი „ა"

მ 1 : 10

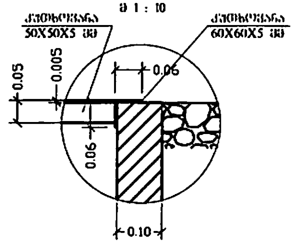

სს "თიბისი ბანკი", დიდუბის ფილიალი
JSC "TBC Bank", Didube Branch

86/124-02
04.06.2020

საბანკო გარანტია # 1070711-10972956

ქალაქი თბილისი 2020 წლის 04 ივნისი

სს "თიბისი ბანკი", მოქმედებს რა წესდებისა და საქართველოს კანონმდებლობის საფუძველზე, გასცემს წინამდებარე გამოუთხოვად გარანტიას ქვემოთ წარმოდგენილი ძირითადი პირობებით :

გარანტი:	**სს "თიბისი ბანკი"**
პრინციპალი :	**შპს კომპანია ბლექ სი გრუპი** (საიდენტიფიკაციო ნომერი: 204477734)
ბენეფიციარი :	**ქალაქ თბილისის მუნიციპალიტეტის მერია**
გარანტიის თანხა :	42929,28 (ორმოცდაორი ათას ცხრაასოცდაცხრა მთელი და 28 მეასედი) ლარი
გარანტიის გაცემის საფუძველი :	"ბენეფიციარს" და "პრინციპალს" შორის ფორმდება ხელშეკრულება, რომელიც ითვალისწინებს ქ. თბილისის მასშტაბით რკ/ბეტონის და გაბიონის საყრდენი კედლების მოწყობის სამუშაოების შესრულებას (ტენდერის ნომერი: NAT200007197) (შემდგომში „ხელშეკრულება"). პრინციპალის მიერ ბენეფიციარის წინაშე ხელშეკრულებით ნაკისრი ვალდებულებების შესრულების უზრუნველსაყოფად საჭიროა საბანკო გარანტიის გაცემა.
გარანტიის თანხის მოთხოვნის უფლება:	"გარანტი" კისრულობს **უპირობო** (რაც გულისხმობს, რომ საგარანტიო თანხის ანაზღაურების შესახებ ბენეფიციარის წერილობით მოთხოვნაში მითითებული უნდა იყოს თუ რაში გამოიხატება პრინციპალის მიერ ვალდებულების დარღვევა, მოთხოვნისა და/ან მოთხოვნილი თანხის ყოველგვარი დასაბუთების და ყველანაირი დამატებითი დოკუმენტაციის წარდგენის ვალდებულების გარეშე) და გამოუთხოვად ვალდებულებას, ამ საბანკო გარანტიის წერილის პირობების გათვალისწინებით, პირველივე წერილობითი მოთხოვნის მიღებიდან 5 (ხუთი) სამუშაო დღის[1] ვადაში "ბენეფიციარს" გადაუხადოს მოთხოვნაში მითითებული თანხა, მაგრამ არაუმეტეს გარანტიის თანხისა 1. სამუშაო დღე - კალენდარული დღე, გარდა შაბათისა, კვირისა და საქართველოს კანონმდებლობით განსაზღვრული უქმე დღეებისა. ბენეფიციარმა წერილობით მოთხოვნაში (რომელიც ხელმოწერილი უნდა იყოს უფლებამოსილი პირის მიერ) აუცილებელი წესით უნდა მიუთითოს იმ გარემოების შესახებ თუ რაში გამოიხატება პრინციპალის მიერ ვალდებულების დარღვევა. წერილობითი მოთხოვნა, წარდგენილ უნდა იქნეს სს "თიბისი ბანკის" კანცელარიაში (მისამართი: მარჯანიშვილის ქ. 7, 0102 თბილისი, საქართველო) სამუშაო საათებში.
გარანტიის მოქმედების ვადა :	2021 წლის 01 მარტის ჩათვლით. მოთხოვნა გარანტიაზე გადახდის შესახებ "ბენეფიციარის" მიერ წარმოდგენილ უნდა იქნას ამ თარიღის ჩათვლით.

თუ წინამდებარე საბანკო გარანტიის მოქმედების ვადაში არ იქნა წარმოდგენილი "ბენეფიციარის" წერილობითი მოთხოვნა წინამდებარე საბანკო გარანტიით გათვალისწინებული პირობების შესაბამისად, მაშინ გარანტიის მოქმედება წყდება (ბენეფიციარის მოთხოვნის წარმოუდგენლობის შემთხვევაში საბანკო გარანტია ავტომატურად უქმდება მისი მოქმედების ვადის გასვლით).

საბანკო გარანტია ზემოაღნიშნულის გარდა ასევე უქმდება შემდეგ შემთხვევებში:

- ბენეფიციარისთვის იმ თანხის გადახდით, რომელზედაც გაიცა გარანტია;
- ბენეფიციარის მიერ გარანტიიდან გამომდინარე საკუთარ უფლებებზე წერილობითი უარის თქმით და საბანკო გარანტიის დედნის გარანტისთვის დაბრუნებით;
- პრინციპალის მიერ საგარანტიო ვალდებულებების სრულად შესრულებით, რომელიც წერილობით დადასტურებული უნდა იქნას ბენეფიციარის მიერ.

საბანკო გარანტიის თაობაზე წამოჭრილი ყველა დავის გადაწყვეტა მოხდება ურთიერთმოლაპარაკების გზით. შეთანხმების მიუღწევლობის შემთხვევაში დავა განიხილება საქართველოს კანონმდებლობის შესაბამისად.

სს "თიბისი ბანკი"-ს წარმომადგენელი ნათია მილორავა

სს "თიბისი ბანკი", დიდუბის ფილიალი * JSC "TBC BANK. DIDUBE BRANCH" * თიბისი ბანკი TBC BANK კანცელარია CHANCELLERY 018054

წერეთლის გამზ. 117
0119 თბილისი, საქართველო
117 Tsereteli Ave.
0119 Tbilisi, Georgia
ტ/T: +995 32 227 27 27
ფ/F: +995 32 277 27 74
www.tbcbank.ge