ილო ნიჭარაძის კოშკის რესტავრაციის პროექტი

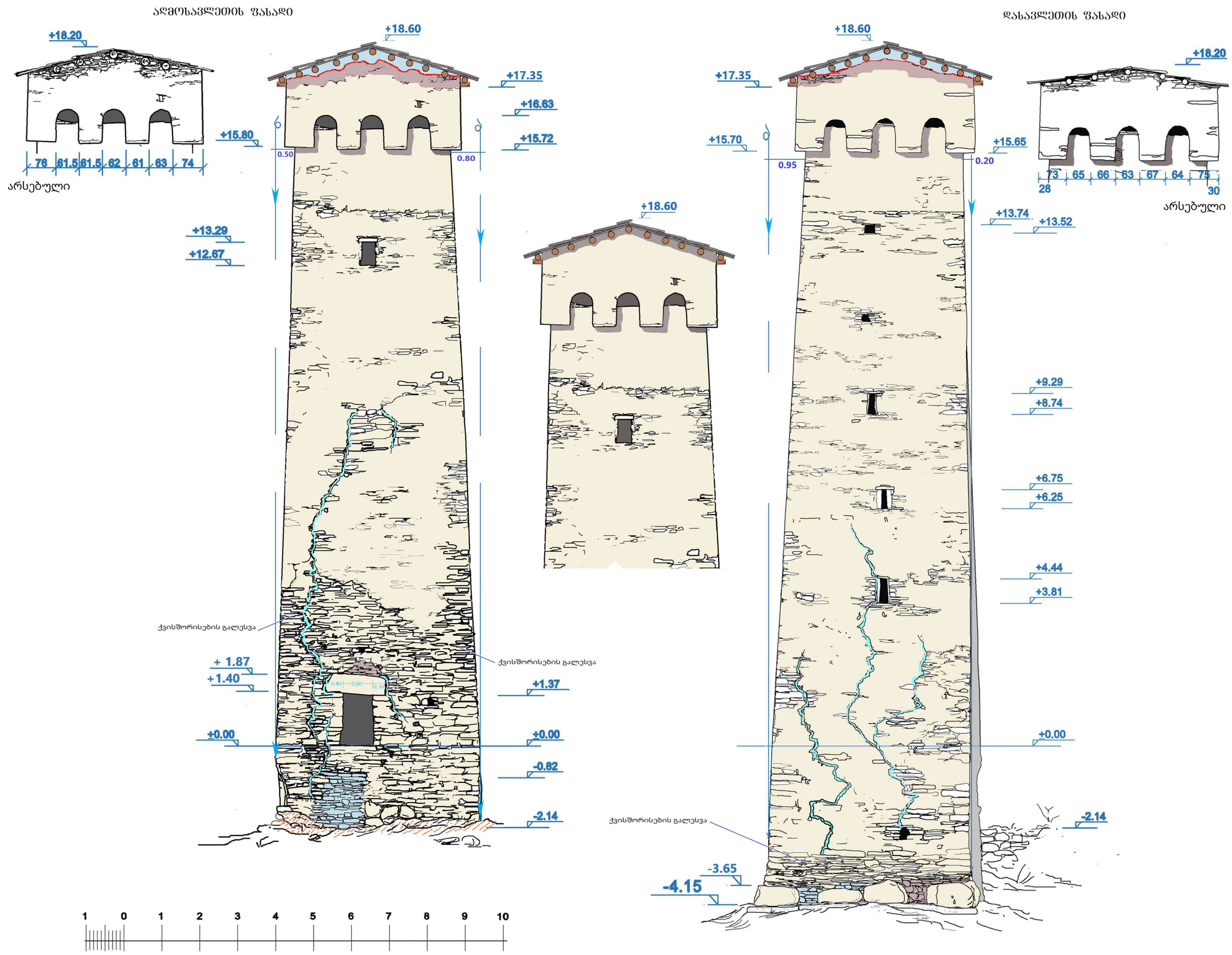

ფორმატი PAPER SIZE	დაკვეთა № KONTRACT №	პროექტის № PROJECT №	საანრიცხვო ბარათი ACCOUNT CARD
A-3	№ 2-57-23ბ	№1	№ 9780

პირობითი აღნიშვნები LEGEND

- კედელი WALL
- ხის კონსტრუქციები WOODEN STRUCTURES
- ჰიდროიზოლიაცია 2-ფენა ლინოკრომი Waterproofing 2-layer linochrome
- კედლის გადაწყობა Reorganizing the wall
- ახალი კედელი new wall
- ქვისშორისების გალესვა Plastering between stones
- ბზარების ინექცია Injection of cracks
- მიწის მოხსნა removal of land

შენიშვნა:
1. ნახაზზე ზომები მოცემულია სანტიმეტრებში
2. ნახაზზე ქვილა ცვლილება შესაძლებლობისას შეთანხმებული უნდა იყოს პროექტის ავტორთან.
3. ფურცლის კორექტირებით ავტომატურად უქმდება ყინა ვარიანტი.

Note :
1. The dimensions of the drawing are given in centimeters
2. All amendments to the drawing should be agreed upon with the project author.
3. The amended sheet automatically replaces the previous one.

დამკვეთი CLIENT	საქართველოს კულტურული მემკვიდრეობის დაცვის ეროვნული სააგენტო NATIONAL AGENCY FOR CULTURAL HERITAJE PREZERVATION OF GEORGIA
დაკვეთა	ხელშეკრულება № 2-57-23ბ
პროექტი №1 PROJECT	ILO NIZHARADZE TOWER RESTORATION PROJECT
მისამართი ADDRESS	MESTIA MUNICIPALITY, USHGULI COMMUNITY, VILLAGE CHAZHASHI

თანამდებობა	გვარი	ხელმოწერა
დირექტორი Director	გ. ჯაფარიძე G. JAPARIDZE	
არქიტექტორი Architect	გ. ჯაფარიძე G. JAPARIDZE	
კონსტრუქტორი CONSTRUCTOR	ა.მჭედლიშვილი A.MCHEDLISHVILI	
შესრულა Draw by	თ. ჯაფარიძე T.JAPARIDZE	

CENTRE FOR REZERVATION OF CULTURAL HERITAJE OF MESTIA MUNICIPALITI
tel: (+995) 93 52 25 33
მესტიის მუნიციპალიტეტის კულტურული მემკვიდრეობის დაცვის ცენტრი
mail: m.k.m.centri@gmail.com

არქიტექტურული ნაწილი
ARCHITECTURE

		თარიღი DATE OF ISSUE 2024

ფასადები
FACADES

მასშტაბი SCALE	1:100	ფურცელი PAGES

ილო ნიჭარაძის კოშკის რესტავრაციის პროექტი

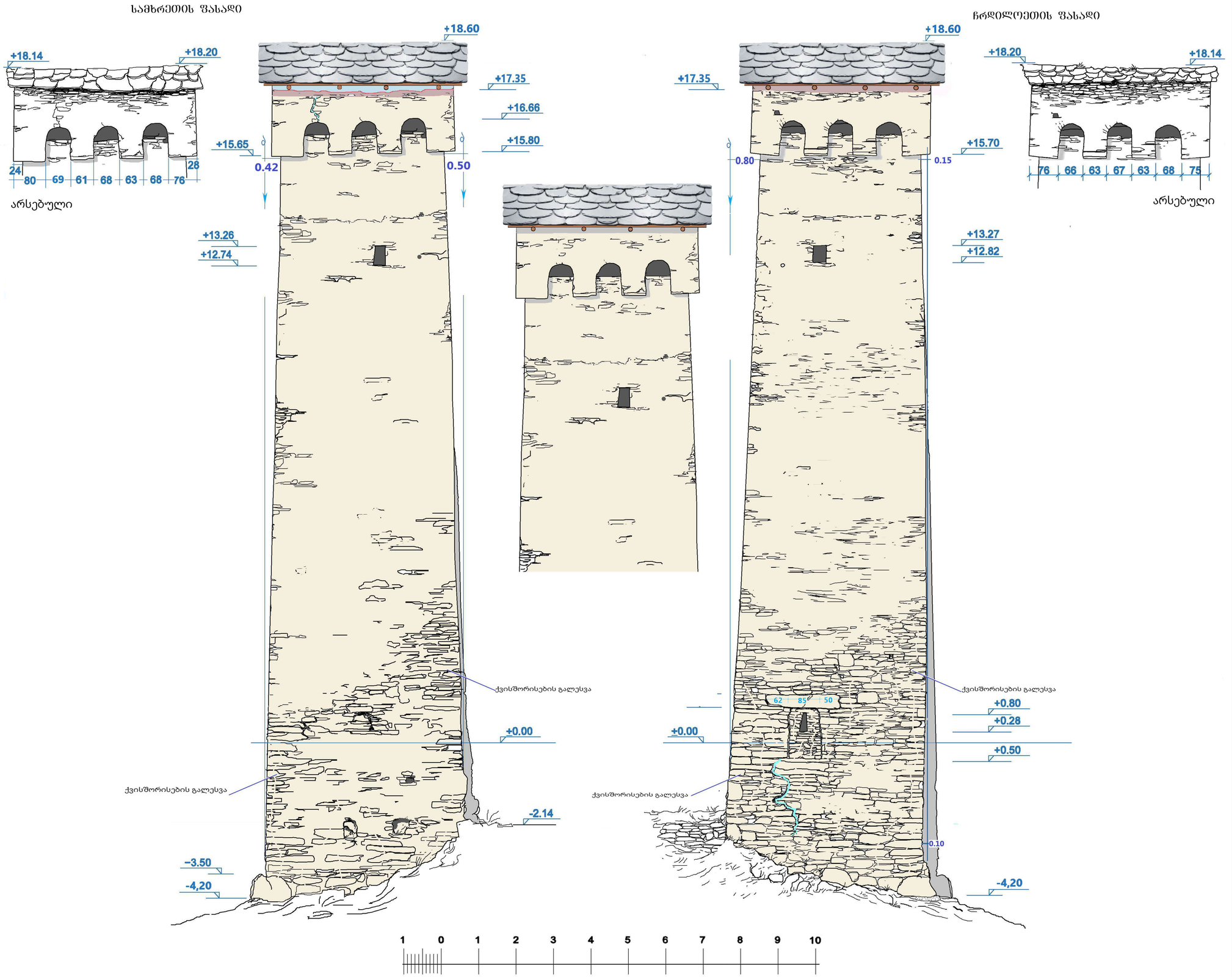

ფორმატი PAPER SIZE	დაკვეთა № KONTRACT №	პროექტის № PROJECT №	საანრიცხვო ბარათი ACCOUNT CARD
A-3	№ 2-57-23ტ	№1	№ 9780

პიროობითი აღნიშვნები LEGEND

- კედელი WALL
- ხის კონსტრუქციები WOODEN STRUCTURES
- ჰიდროიზოლიაცია 2-ფენა ლინოკრომი Waterproofing 2-layer linochrome
- კედლის გადაწყობა Reorganizing the wall
- ახალი კედელი new wall
- ქვისშორისების გალესვა Plastering between stones
- ბზარების ინექცია Injection of cracks
- მიწის მოხსნა removal of land

შენიშვნა:
1. ნახაზზე ზომები მოცემულია მეტრებში
2. ნახაზზე ქმედა ცვლილება მშენებლობისას შეთანხმებული უნდა იყოს პროექტის ავტორთან.
3. ფურცლის კორექტირებით ავტომატურად უქმდება წინა ვარიანტი.

Note :
1. The dimensions of the drawing are given in meters
2. All amendments to the drawing should be agreed upon with the project author.
3. The amended sheet automatically replaces the previous one.

დამკვეთი CLIENT	საქართველოს კულტურული მემკვიდრეობის დაცვის ეროვნული სააგენტო NATIONAL AGENCY FOR CULTURAL HERITAJE PREZERVATION OF GEORGIA
დაკვეთა	ხელშეკრულება № 2-57-23ტ
პროექტი №1 PROJECT	ილო ნიჭარაძის კოშკის რესტავრაციის პროექტი ILO NIZHARADZE TOWER RESTORATION PROJECT
მისამართი ADDRESS	მესტიის მუნიციპალიტეტი, უშგულის თემი, სოფელი ჩაჟაში MESTIA MUNICIPALITY, USHGULI COMMUNITY, VILLAGE CHAZHASHI

თანამდებობა	გვარი	ხელმოწერა
დირექტორი Director	გ. ჯაფარიძე G. JAPARIDZE	
არქიტექტორი Architect	გ. ჯაფარიძე G. JAPARIDZE	
კონსტრუქტორი CONSTRUCTOR	ა.მჭედლიშვილი A.MCHEDLISHVILI	
შესრულა Draw by	თ. ჯაფარიძე T.JAPARIDZE	

CENTRE FOR REZERVATION OF CULTURAL HERITAJE OF MESTIA MUNICIPALITI
tel: (+995) 93 52 25 33
მესტიის მუნიციპალიტეტის კულტურული მემკვიდრეობის დაცვის ცენტრი
mail: m.k.m.centri@gmail.com

არქიტექტურული ნაწილი
ARCHITECTURE

თარიღი DATE OF ISSUE	2024

ფასადები
FACADES

მასშტაბი SCALE	1:100	ფურცელი PAGES

გადახურვის მოწყობის სქემა

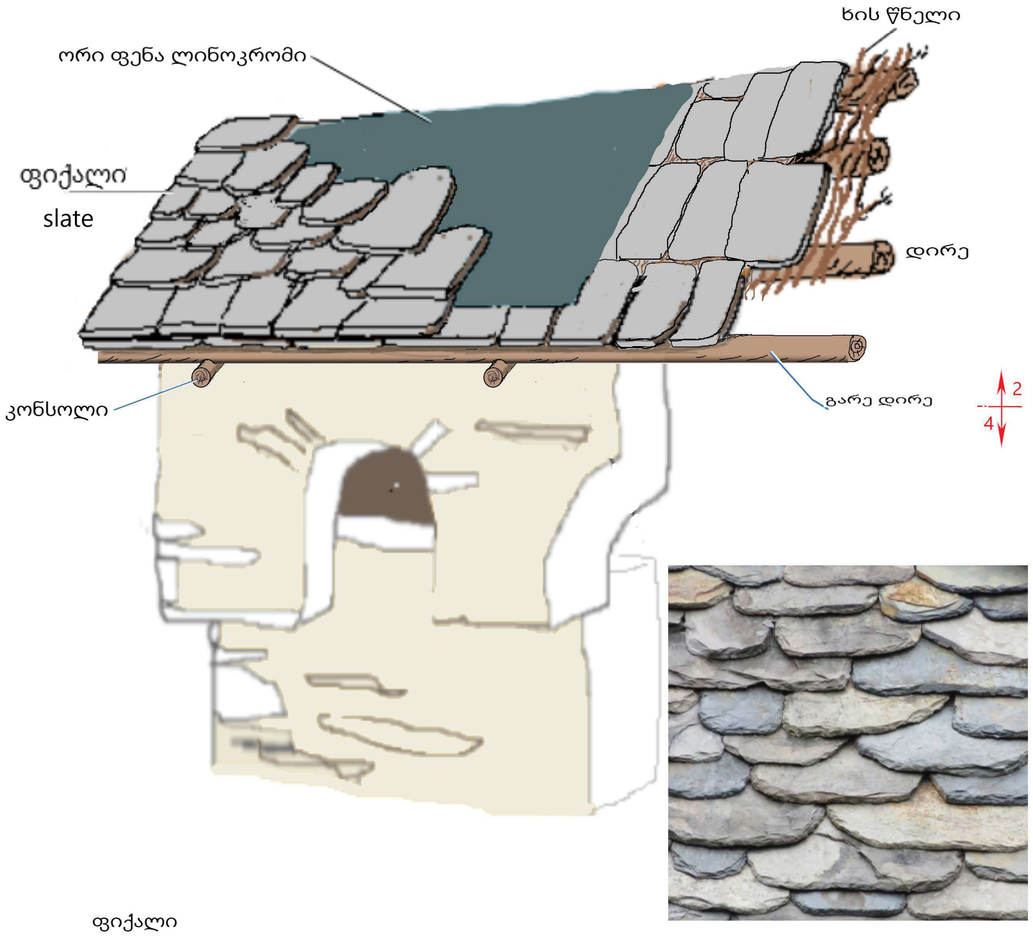

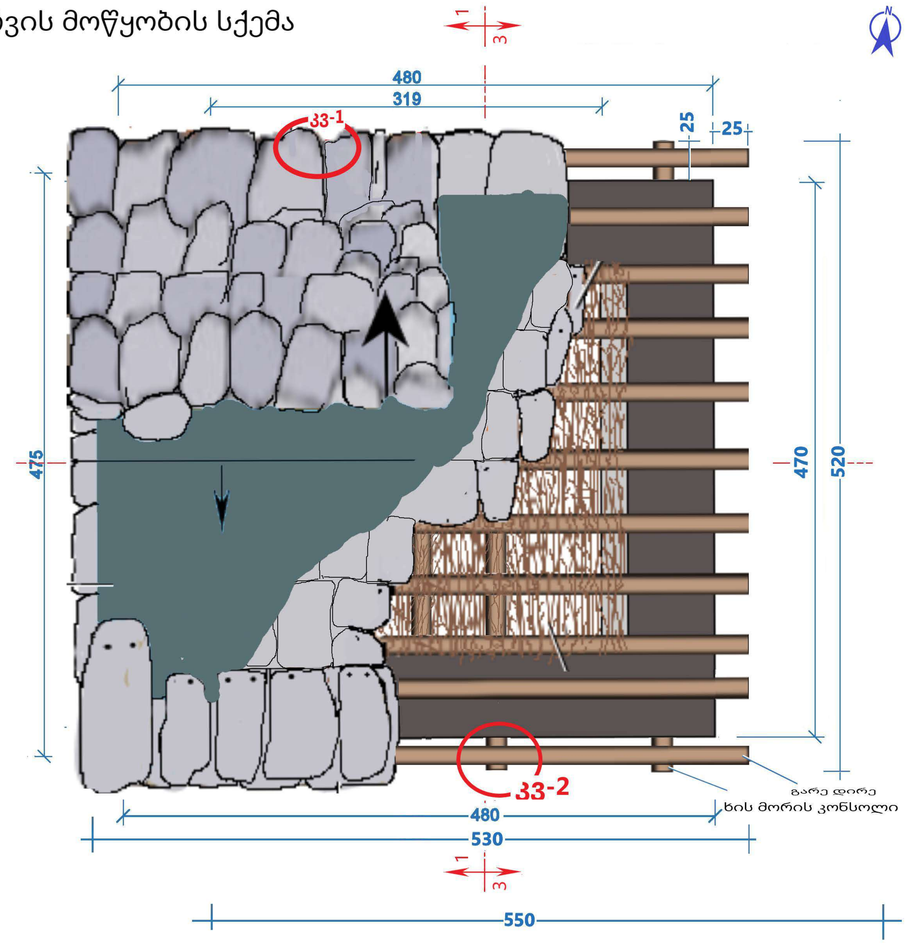

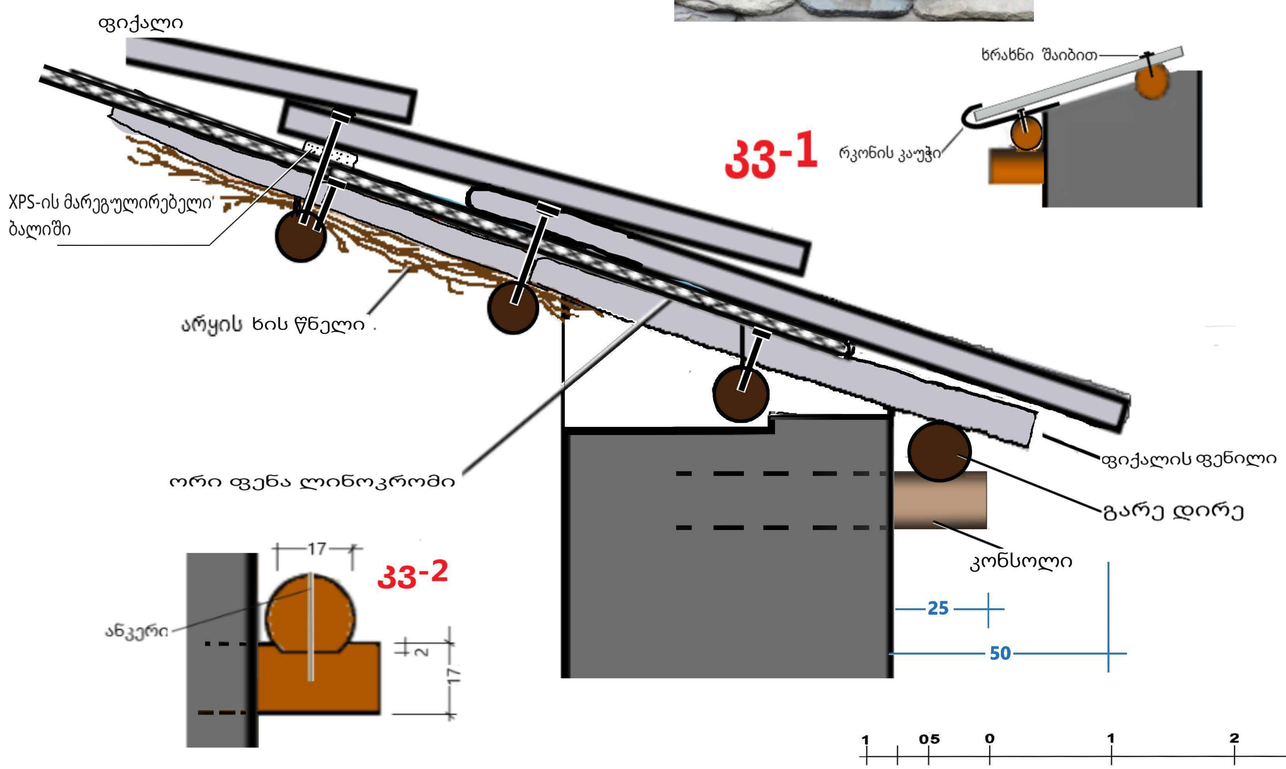

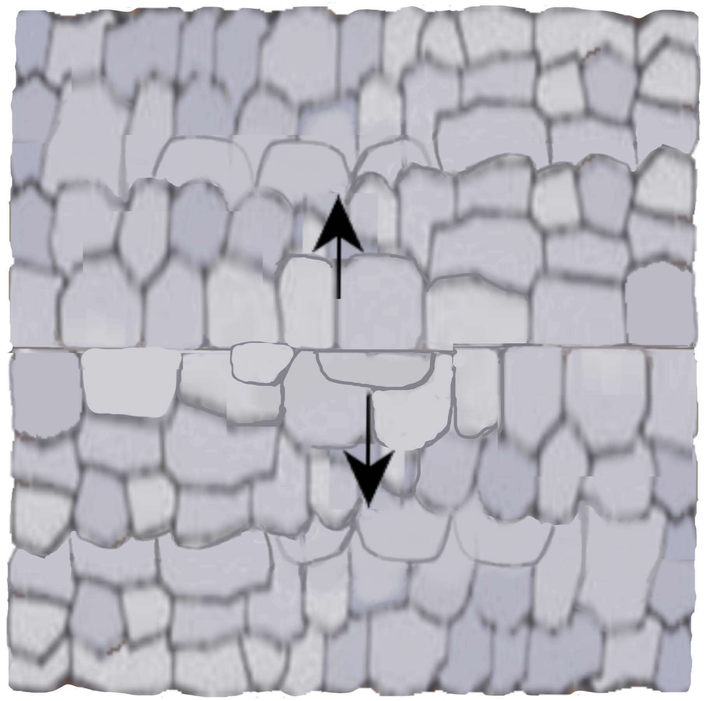

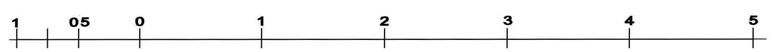

ფორმატი PAPER SIZE	დამკვეთა № KONTRACT №	პროექტის № PROJECT №	საანრიცხვო ბარათი ACCOUNT CARD
A-3	№ 2-57-23ტ	№1	№ 9780

პირობითი აღნიშვნები LEGEND

- კედელი WALL
- ხის კონსტრუქციები WOODEN STRUCTURES
- ჰიდროიზოლიაცია 2-ფენა ლინოკრომი Waterproofing 2-layer linochrome
- ხის წნელი Tree branches

შენიშვნა:
1. ნახაზზე ზომები მოცემულია სანტიმეტრებში
2. ნახაზზე ქქელა ცვლილება შესრულებისას შეთანხმებული უნდა იქნს პროექტის ავტორთან.
3. ფურცლის კორექტირებით ავტომატურად უქმდება ყინა ვარიანტი.

Note :
1. The dimensions of the drawing are given in centimeters
2. All amendments to the drawing should be agreed upon with the project author.
3. The amended sheet automatically replaces the previous one.

დამკვეთი CLIENT	საქართველოს კულტურული მემკვიდრეობის ეროვნული სააგენტო NATIONAL AGENCY FOR CULTURAL HERITAJE PREZERVATION OF GEORGIA
დაკვეთა	ხელშეკრულება № 2-57-23ტ
პროექტი №1 PROJECT	ილო ნიჟარაძის კოშკის რესტავრაციის პროექტი ILO NIZHARADZE TOWER RESTORATION PROJECT
მისამართი ADDRESS	მესტიის მუნიციპალიტეტი, უშგულის თემი, სოფელი ჩაჟაში MESTIA MUNICIPALITY, USHGULI COMMUNITY, VILLAGE CHAZHASHI

თანამდებობა	გვარი	ხელმოწერა
დირექტორი Director	გ. ჯაფარიძე G. JAPARIDZE	
არქიტექტორი Architect	გ. ჯაფარიძე G. JAPARIDZE	
კონსტრუქტორი CONSTRUCTOR	ა.მჭედლიშვილი A.MCHEDLISHVILI	
შესრულა Draw by	თ. ჯაფარიძე T.JAPARIDZE	

CENTRE FOR REZERVATION OF CULTURAL HERITAJE OF MESTIA MUNICIPALITI
tel: (+995) 93 52 25 33
მესტიის მუნიციპალიტეტის კულტურული მემკვიდრეობის დაცვის ცენტრი
mail: m.k.m.centri@gmail.com

კონსტრუქციული ნაწილი
constructions

		თარიღი DATE OF ISSUE 2024

კოშკის გადახურვა
Roofing of the tower

მასშტაბი SCALE	1:50	ფურცელი PAGES

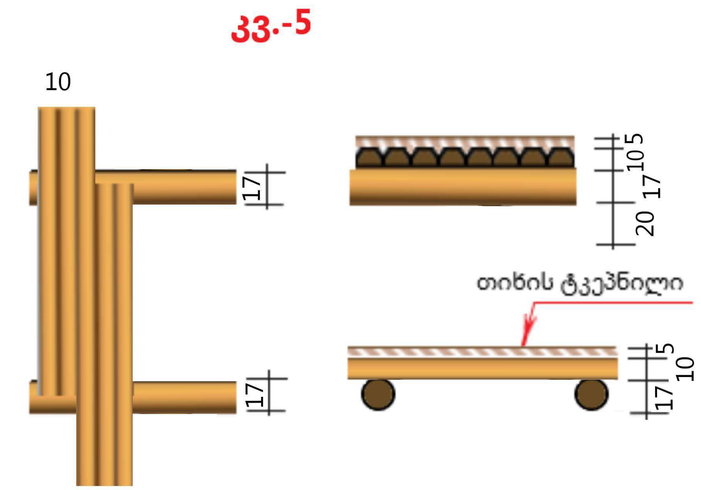

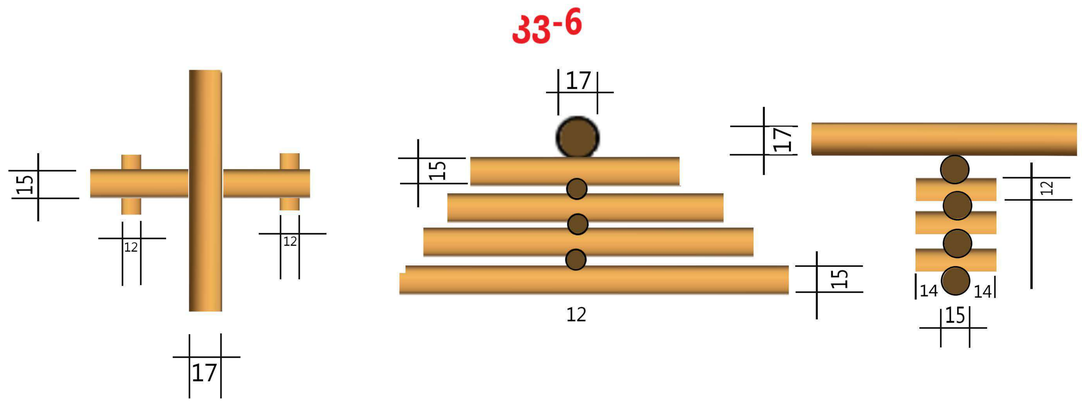

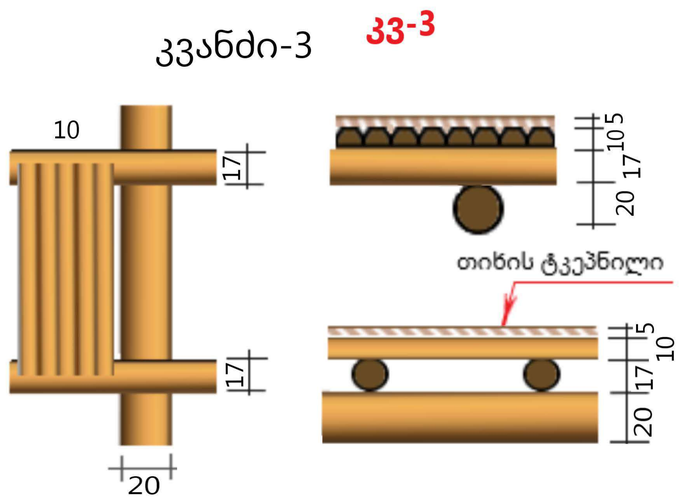

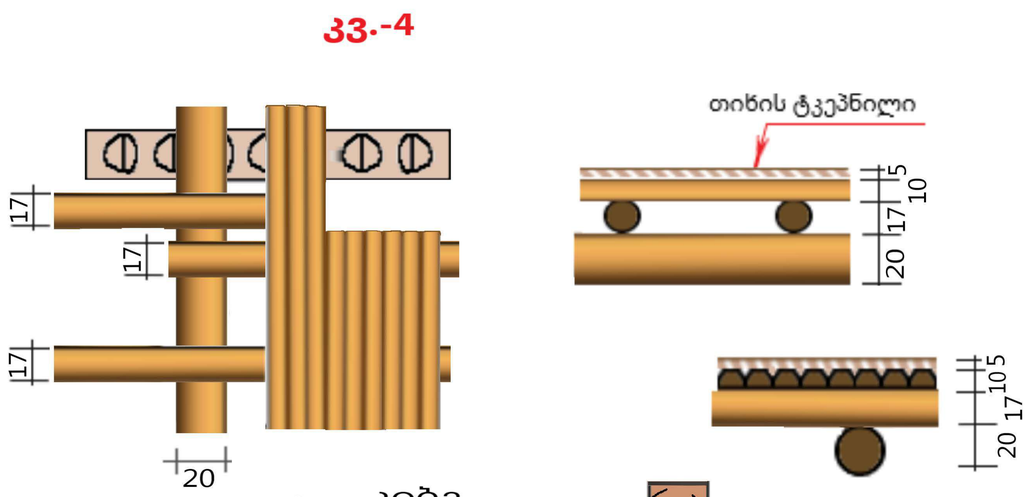

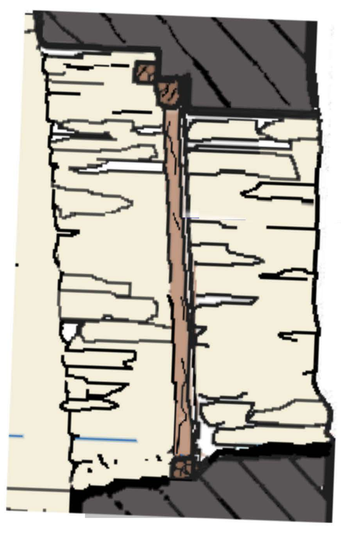

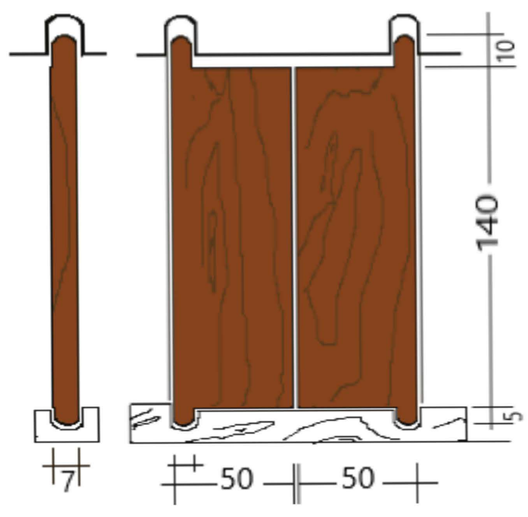

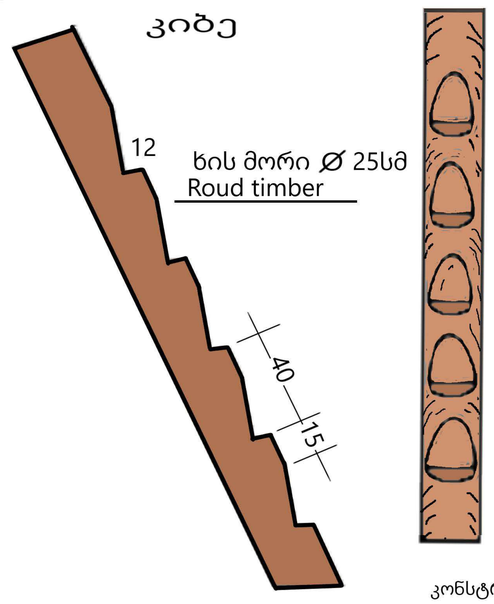

შენიშვნა:
კონსტრუქციები დაკორექტირდეს ადგილზე
The dimensions of the structures should be adjusted on site.

ფორმატი PAPER SIZE	დაკვეთა № KONTRACT №	პროექტის № PROJECT №	საანგარიშო ბარათი ACCOUNT CARD
A-3	№ 2-57-23ტ	№1	№ 9780

პირობითი აღნიშვნები LEGEND

ხის კონსტრუქციები
WOODEN STRUCTURES

შენიშვნა:
1. ნახაზზე ზომები მოცემულია სანტიმეტრებში
2. ნახაზზე ჭრილი ცვლილება მშენებლობისას შეთანხმებული უნდა იქნეს პროექტის ავტორთან.
3. ფურცლის კორექტირებით ავტომატურად უქმდება ყინა ვარიანტი.

Note :
1. The dimensions of the drawing are given in centimeters
2. All amendments to the drawing should be agreed upon with the project author.
3. The amended sheet automatically replaces the previous one.

დამკვეთი CLIENT	საქართველოს კულტურული მემკვიდრეობის დაცვის ეროვნული სააგენტო NATIONAL AGENCY FOR CULTURAL HERITAJE PREZERVATION OF GEORGIA
დაკვეთა	ხელშეკრულება № 2-57-23ტ
პროექტი №1 PROJECT	ილო ნიჟარაძის კოშკის რესტავრაციის პროექტი ILO NIZHARADZE TOWER RESTORATION PROJECT
მისამართი ADDRESS	მესტიის მუნიციპალიტეტი, უშგულის თემი, სოფელი ჩაჭაში MESTIA MUNICIPALITY, USHGULI COMMUNITY, VILLAGE CHAZHASHI

თანამდებობა	გვარი	ხელმოწერა
დირექტორი Director	გ. ჯაფარიძე G. JAPARIDZE	
არქიტექტორი Architect	გ. ჯაფარიძე G. JAPARIDZE	
კონსტრუქტორი CONSTRUCTOR	ა.მჭედლიშვილი A.MCHEDLISHVILI	
შესრულა Draw by	თ. ჯაფარიძე T.JAPARIDZE	

CENTRE FOR REZERVATION OF CULTURAL HERITAJE OF MESTIA MUNICIPALITI
tel: (+995) 93 52 25 33
მესტიის მუნიციპალიტეტის კულტურული მემკვიდრეობის დაცვის ცენტრი
mail: m.k.m.centri@gmail.com

კონსტრუქციული ნაწილი
constructions

	თარიღი DATE OF ISSUE	2024

კვანძები
nodes

მასშტაბი SCALE	1:25	ფურცელი PAGES

სპეციფიკაცია

N	დასახელება	განზ.	რაოდ.	ერთეული	სულ ჯამი
1	სახურავის დემონტაჟი	მ/კვ	28		28
2	შიდა დირე დ=17სმ. სიგრ.=530სმ.	მ/კუბ	0,12	10	1,2
3	გარე დირე დ=17 სმ. სიგრ.=530სმ	მ/კუბ	0,12	2	0,24
4	დირე კონსოლი დ=17სმ. სიგრ.=520 სმ.	მ/კუბ	0,12	4	0,48
5	სახურავის კონსტრუქციების მოწყობა	მ/კვ	29		29
6	ფიქალის ფენილის მოწყობა 31,9 მ/კვ	მ/კვ	31,9		31,9
7	ფიქალის ბურულის მოწყობა 31,9 მ/კვ	მ/კვ	31,9		31,9
8	ფიქალის ხარჯი	მ/კვ	48		48
9	2 ფენა ლინოკრომი	მ/კვ	65		65
10	ანკერი ფიქალისთვის 0,15	ცალ.	160		160
11	გარე დირეს ანკერი 0,25	ცალ.	8		8
12	კედლების გადაწყობა	მ/კუბ	6,4		6,4
13	კედლების აშენება კირდუღაბის რთული ხსნარით 1კ.+1ც.+3 სილ.	მ/კუბ	8		8
14	ქვისშორისების გალესვა კირდუღაბით	მ/კვ	276		276
15	სართულშუა გადახურვის დემონტაჟი	მ/კვ	35		35
16	სართულშუა გადახურვის მოწყობა	მ/კვ	53		53
17	სართულშუა გადახურვის დირეები დ=17. გრძ/მეტ= 70 მ.	მ/კუბ	1,6		1,6
18	მოროლი ფიცარი	მ/კუბ	4,2		4,2
19	ხის კარის მოწყობა	მ/კვ	1,5		1,5
20	ხის კიბეების მოწყობა გრძ/მეტ=26 მ.	გრძ/მ	26		26
21	ხის კიბეების მასალა	მ/კუბ	1,3		1,3
22	არყის ხის წნელი	მ/კუბ	0,48		0,48
23	სახურავის ხის "ფერმის"დირეები	მ/კუბ	0,2		0,2
24	ხე მასალის ანტისეპტირება	მ/კვ	172		172
25	ბზარების ინექცია პოლიმერ ცემენტით	გრძ/მ	35		35
26	ხის კონსტრუქციების დამუქება პრაიმერით	მ/კვ	86		86
27	ტვირთის აწევა ჯალამბარით 20,6 მ		900		900

გადახურვის მოწყობის სქემა

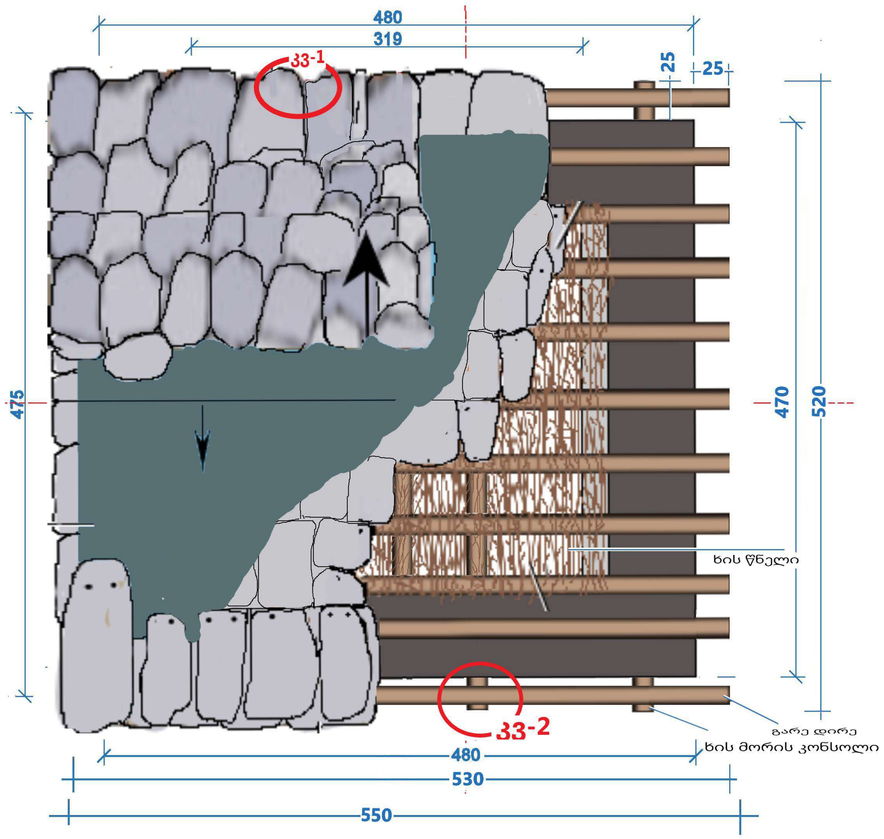

სპეციფიკაცია

N	დასახელება	განზ.	რაოდ.	ერთეული	სულ ჯამი
28	სართულებზე მიწის მოხსნა	მ/კუბ	11,2		11,2
29	თიხის ტკეპნილის მოწყობა	მ/კვ	53		53
30	ხარაჩოს მონტაჟი დემონტაჟი	მ/კვ	430		430
31	მასალების გადმოტვირთვა	ტონ	20		20
32.	ნარჩენების გატანა 5 კმ. ზე	ტონ	7		7

ფურცლის PAPER SIZE	ფაქტიური № KONTRACT №	პროექტის № PROJECT №	საანგარიშო ბარათი ACCOUNT CARD
A-3	№ 2-57-23ტ	№1	№ 9780

პირობითი აღნიშვნები LEGEND

- კედელი WALL
- ხის კონსტრუქციები WOODEN STRUCTURES
- ჰიდროიზოლიაცია 2-ფენა ლინოკრომი Waterproofing 2-layer linochrome
- ხის წნელი Tree branches

შენიშვნა:
1. ნახაზზე ზომები მოცემულია სანტიმეტრებში
2. ნახაზზე ქმედება ცვლილება შესრულებისას შეთანხმებული უნდა იქნეს პროექტის ავტორთან.
3. ფურცლის კორექტირებით ავტომატურად უქმდება ყინა ვარიანტი.

Note :
1. The dimensions of the drawing are given in centimeters
2. All amendments to the drawing should be agreed upon with the project author.
3. The amended sheet automatically replaces the previous one.

დამკვეთი CLIENT	საქართველოს კულტურული მემკვიდრეობის ეროვნული სააგენტო NATIONAL AGENCY FOR CULTURAL HERITAJE PREZERVATION OF GEORGIA
დაკვეთა	ხელშეკრულება № 2-57-23ტ
პროექტი №1 PROJECT	ილო ნიჟარაძის კოშკის რესტავრაციის პროექტი ILO NIZHARADZE TOWER RESTORATION PROJECT
მისამართი ADDRESS	მესტიის მუნიციპალიტეტი, უშგულის თემი, სოფელი ჩაჟაში MESTIA MUNICIPALITY, USHGULI COMMUNITY, VILLAGE CHAZHASHI

თანამდებობა	გვარი	ხელმოწერა
დირექტორი Director	გ. ჯაფარიძე G. JAPARIDZE	
არქიტექტორი Architect	გ. ჯაფარიძე G. JAPARIDZE	
კონსტრუქტორი CONSTRUCTOR	ა.მჭედლიშვილი A.MCHEDLISHVILI	
შესრულა Draw by	თ. ჯაფარიძე T.JAPARIDZE	

CENTRE FOR REZERVATION OF CULTURAL HERITAJE OF MESTIA MUNICIPALITI
tel: (+995) 93 52 25 33
მესტიის მუნიციპალიტეტის კულტურული მემკვიდრეობის დაცვის ცენტრი
mail: m.k.m.centri@gmail.com

არქიტექტურული ნაწილი ARCHITECTURE

		თარიღი DATE OF ISSUE 2024

სამუშაოთა სპეციფიკაცია

მასშტაბი SCALE		ფურცელი PAGES

CENTRE FOR REZERVATION
OF CULTURAL HERITAJE OF
MESTIA MUNICIPALITI

მესტიის მუნიციპალიტეტის
კულტურული მემკვიდრეობის
დაცვის ცენტრი

ილო ნიჭარაძის კოშკის რესტავრაციის პროექტი

ILO NIZHARADZE TOWER RESTORATION PROJECT

მშენებლობის ორგანიზაციის პროექტი

ხელშეკრულება :
contract : № 2-57-23ტ

პროექტი
PROJECT № 1

დირექტორი Director	გ. ჯაფარიძე G. JAPARIDZE	
არქიტექტორი Architect	გ. ჯაფარიძე G. JAPARIDZE	
კონსტრუქტორი CONSTRUCTOR	ა.მჭედლიშვილი A.MCHEDLISHVILI	
შესრულა Draw by	თ. ჯაფარიძე T.JAPARIDZE	

435891812
CENTRE FOR PRESERVATION OF CULTURAL HERITAGE

შემადგენლობა:

ა/--განმარტებითი ბარათი;

ბ/--კალენდარული გეგმა;

გ/--გრაფიკული ნაწილი: ნახაზი მო-1, მო-2

განმარტებითი ბარათი

1. მშენებლობის ორგანიზაციის პროექტი დამუშავებულია СниП 3.01.01-85 თანახმად და "საქართველოს მთავრობის დადგენილება №41 თავი №20-ის თანახმად.

ილო ნიჟარაძის კოშკი მდებარეობს სოფ. ჩაჟაშის დასავლეთით განაპირა ტერიტორიაზე, რომელიც ამჟამად წარმოადგენს ცალკე მდგომ გალავნის ნაშთებით და ხის ღობით შემოსაზღვრულ ნაგებობას. კოშკის ჩრდილოეთით ჩაედინება ენგური რომელსაც დასავლეთით უერთდება მდინარე ქვიშირი. აღმოსავლეთით შემოღობილ სივრცეს ესაზღვრება სოფლის დასახლება.

პროექტით გათვალისწინებულია შემდეგი სამუშაოები:

-- ჩრდილოეთის, აღმოსავლეთის და დასავლეთის ფასადებზე არსებული ბზარების ინექცია;
-- ფასადებზე ქვისშორისების ამოლესვა კირდუღაბის ხსნარებით.
-- გადახურვის და სართულშუა გადახურვების რეაბილიტაცია.
-- არასაინვენტარო ხარაჩოების დაყენება;
-- მორყეული ქვის კედლების გადაწყობა.
-- ახალი ანალოგიური ქვის კედლების აშენება.
-- არასაინვენტარო ხარაჩოების დაშლა-გატანა;
-- სამშენებლო ტერიტორიის დასუფთავება და ნააგვის გატანა 5 კილომეტრზე.

2. საპროექტო ობიექტის სამშენებლო სამუშაოების ხანგრძლივობა არ განისაზღვრება СниП 1.04.03-85 თანახმად. მშენებლობის ხანგრძლივობა პირობითად მიღებულია **T=**5.00თვე, სამუშაოთა მოცულობიდან გამომდინარე, სადაც 0.5 თვე—მოსამზადებელი პერიოდის ხანგრზლივობა.

მოსამზადებელ პერიოდში უნდა მოხდეს:

--დროებითი "ნაგებობების" განლაგება უსაფრთხო ადგილზე;
--სამშენებლო უბნის შემოღობვა დროებითი ფარებით;
--სამშენებლო მოედნის უზრუნველყოფა დროებითი წყლით და ენერგიით ქალაქის არსებული ქსელებიდან;
--დროებითი არასაინვენტარო ხარაჩოების დაყენება და დროებითი "ფარდის" ჩამოკიდება.

შენიშვნა: სამუშაოების დროს მოხდეს უცხო ხალხის გაყვანა სარეაბილიტაციო ზონიდან!!!

შენიშვნა: სამშენებლო მასალების და ნაკეთობების მიწოდება განხორციელდეს არსებული შემოსასვლელიდან ხელით.ხსნარები და ნარევები გაკეთდეს ადგილზე. ფასადების რეაბილიტაციის დროს დაყენდეს დროებითი არასაინვენტარო გარე ხარაჩოები, ჩამოკიდებული იქნას დროებითი "ფარდა". სამუშაო ადგილები მუშაობის პირობებისა და ტექნოლოგიურობის გათვალისწინებით უზრუნველყოფილი უნდა იყოს დაცვის საშუალებით.სამუშაოების დაწყებამდე სამშენებლო ორგანიზაციის მიერ შესწავლილ იქნას სამუშაოთა წარმოებისორგანიზაციის პროექტი

3 . ძირითადი სამშენებლო მანქანებისა და სატრანსპორტო საშუალებების მოთხოვნილებათა უწყისი

N	**დასახელება**	**მარკა**	**რაოდენობა**
1	ოვითმცველი, ძარიანი და სპეც. ავტოტრანსპორტი სამშენებლო ტვირთის შემოსატანად	ხვადასხვა	2
2	შესადუღებელი აპარატი	CO-48	1
3	პნევმატური ინსტრუმენტი: საბურღი, ხრახნდამჭერი		
	კომპ. Iნიექტორი		2

კალენდარული გეგმა T=5.00 თვე

N	სამუშაოს დასახელება	დღე	1 თვე						2 თვე						3 თვე					
			5	10	15	20	25	30	5	10	15	20	25	30	5	10	15	20	25	30
I	**მოსამზადებელი პერიოდის სამუშაოები**																			
	მოსამზადებელი სამუშაოების ჩატარება /იხილე განმარტებითი ბარათი/	15																		
II	**ძირითადი პერიოდის სამუშაოები**																			
1	-- ცოკოლის გამაგრებითი სამუშაოების ჩატარება; -- სართულშუა გადახურვების რეაბილიტაცია. -- აღმოსავლეთ მხარეს კარის ღიობის ამოშენება	55																		
2	-- არასაინვენტარო ხარაჩოების დაყენება; -- ფასადებზე არსებული ბზარების ინექცია; -- მორყეული ქვის კედლების გადაწყობა. -- ახალი ანალოგიური ქვის კედლების აშენება. -- კოშკის გადახურვის რეაბილიტაცია -- ქვისშორისების ამოლესვა კირდუღაბის ხსნარებით. -- არასაინვენტარო ხარაჩოების დაშლა- გატანა;	85																		
3	--ქვის საკონსერვაციო სამუშაოების ჩატარება	-																		
III	**საერთო სამუშაოები**																			
1	სამშენებლო ნაგვის გატანა	-																		
2	სხვადასხვა სამუშაოები	-																		

N	სამუშაოს დასახელება	დღე	4 თვე						5 თვე											
			5	10	15	20	25	30	5	10	15	20	25	30						
I	**მოსამზადებელი პერიოდის სამუშაოები**																			
	მოსამზადებელი სამუშაოების ჩატარება /იხილე განმარტებითი ბარათი/	15																		
II	**ძირითადი პერიოდის სამუშაოები**																			
1	-- ცოკოლის გამაგრებითი სამუშაოების ჩატარება; -- სართულშუა გადახურვების რეაბილიტაცია. -- აღმოსავლეთ მხარეს კარის ღიობის ამოშენება	55																		
2	-- არასაინვენტარო ხარაჩოების დაყენება; -- ფასადებზე არსებული ბზარების ინექცია; -- მორყეული ქვის კედლების გადაწყობა. -- ახალი ანალოგიური ქვის კედლების აშენება. -- კოშკის გადახურვის რეაბილიტაცია -- ქვისშორისების ამოლესვა კირდუღაბის ხსნარებით. -- არასაინვენტარო ხარაჩოების დაშლა- გატანა;	85																		
3	--ქვის საკონსერვაციო სამუშაოების ჩატარება	-																		
III	**საერთო სამუშაოები**																			
1	სამშენებლო ნაგვის გატანა	-																		
2	სხვადასხვა სამუშაოები	-																		

ფორმატი PAPER SIZE	დაკვეთა № KONTRACT №	პროექტის № PROJECT №	საანრიცხვო ბარათი ACCOUNT CARD
A-3	№ 2-57-23ტ	№1	№ 9780

პირობითი აღნიშვნები LEGEND

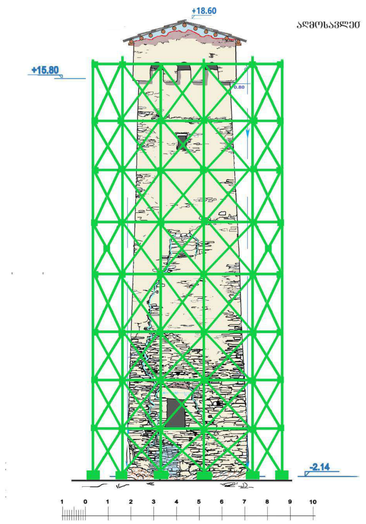

დამკვეთი CLIENT	საქართველოს კულტურული მემკვიდრეობის დაცვის ეროვნული სააგენტო NATIONAL AGENCY FOR CULTURAL HERITAJE PREZERVATION OF GEORGIA	
დაკვეთა	ხელშეკრულება № 2-57-23ტ	
პროექტი №1 PROJECT	ილო ნიჭარაძის კოშკის რესტავრაციის პროექტი ILO NIZHARADZE TOWER RESTORATION PROJECT	
მისამართი ADDRESS	მესტიის მუნიციპალიტეტი, უშგულის თემი, სოფელი ჩაჟაში MESTIA MUNICIPALITY, USHGULI COMMUNITY, VILLAGE CHAZHASHI	
თანამდებობა	გვარი	ხელმოწერა
დირექტორი Director	გ. ჯაფარიძე G. JAPARIDZE	
არქიტექტორი Architect	გ. ჯაფარიძე G. JAPARIDZE	
კონსტრუქტორი CONSTRUCTOR	ა.მჭედლიშვილი A.MCHEDLISHVILI	
შესრულა Draw by	თ. ჯაფარიძე T.JAPARIDZE	

CENTRE FOR REZERVATION OF CULTURAL HERITAJE OF MESTIA MUNICIPALITI
tel: (+995) 93 52 25 33
მესტიის მუნიციპალიტეტის კულტურული მემკვიდრეობის დაცვის ცენტრი
mail: m.k.m.centri@gmail.com

მშენებლობის ორგანიზაციის პროექტი

		თარიღი DATE OF ISSUE 2024

კალენდარული გეგმა

მასშტაბი SCALE		ფურცელი PAGES

მუნიციპალიტეტი მესტია, სოფელი ჩაჟაში
ილო ნიჟარაძის კოშკი

მშენებლობის ორგანიზაციის პროექტი

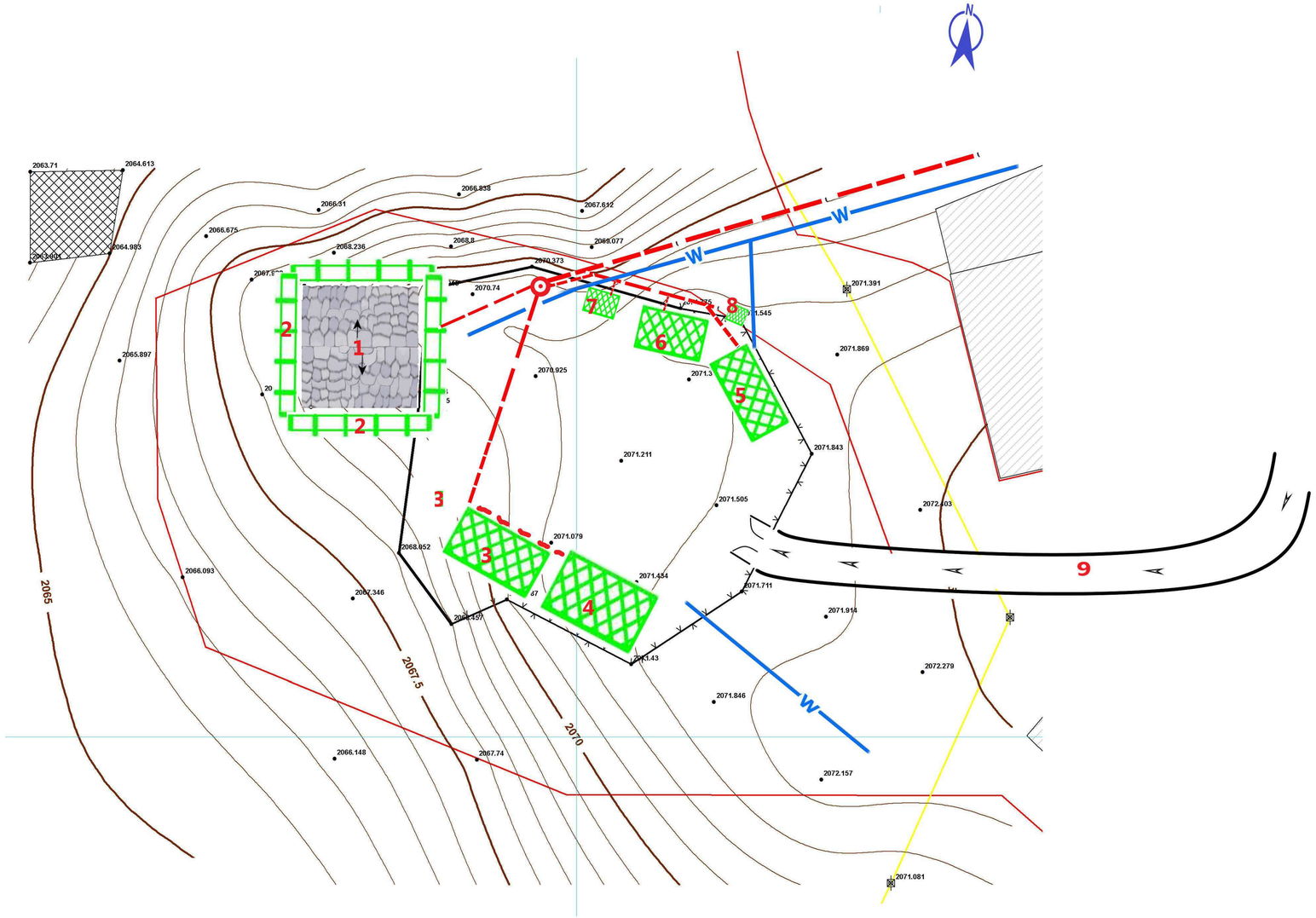

ექსპლიკაცია:

1. სარეაბილიტაციო კოშკი
2. არასაინვენტარო ხარაჩოები
3. დროებითი დახურული საწყობი
4. ღია საწყობი
5. დროებით კვების ოთახი
6. სამუშაოთა მწარმოებლის დროებითი ოთახი
7. დროებითი საყარაულო
8. დროებითი ბიო ტვალეტი
9. ტვირთების საზიდი გზა

პირობითი აღნიშვნები

სარეაბილიტაციო ძეგლი

დროებითი ხარაჩოები

დროებითი "ნაგებობა"

მასშტაბი 1:200

0 1.25 2.5 5 7.5 10 მ

ფორმატი PAPER SIZE	დამკვეთა № KONTRACT №	პროექტის № PROJECT №	საანრიცხვო ბარათი ACCOUNT CARD
A-3	№ 2-57-23ტ	№1	№ 9780

პირობითი აღნიშვნები LEGEND

მდებარეობა
LOCATION

ელ.გამანაწილებელი ფარი

დენის კაბელი

W — წყლის მილი

1 ილო ნიჟარაძის კოშკი
ILO NIZHARADZE TOWER

შენიშვნა:
1. ნახაზზე ზომები მოცემულია სანტიმეტრებში
2. ნახაზზე ჭდლა ცვლილება მშენებლობისას შეთანხმებული უნდა იქნეს პროექტის ავტორთან.
3. ფურცლის კოეფიციენტებით ავტომატურად უცვლება ყინა ვარიანტი.

Note :
1. The dimensions of the drawing are given in centimeters
2. All amendments to the drawing should be agreed upon with the project author.
3. The amended sheet automatically replaces the previous one.

დამკვეთი CLIENT	საქართველოს კულტურული მემკვიდრეობის დაცვის სააგენტო NATIONAL AGENCY FOR CULTURAL HERITAJE PREZERVATION OF GEORGIA
დამკვეთა	ხელშეკრულება № 2-57-23ტ
პროექტი №1 PROJECT	ილო ნიჟარაძის კოშკის რესტავრაციის პროექტი ILO NIZHARADZE TOWER RESTORATION PROJECT
მისამართი ADDRESS	მესტიის მუნიციპალიტეტი, უშგულის თემი, სოფელი ჩაჟაში MESTIA MUNICIPALITY, USHGULI COMMUNITY, VILLAGE CHAZHASHI

თანამდებობა	გვარი	ხელმოწერა
დირექტორი Director	გ. ჯაფარიძე G. JAPARIDZE	
არქიტექტორი Architect	გ. ჯაფარიძე G. JAPARIDZE	
კონსტრუქტორი CONSTRUCTOR	ა.მჭედლიშვილი A.MCHEDLISHVILI	
შესრულა Draw by	თ. ჯაფარიძე T.JAPARIDZE	

CENTRE FOR REZERVATION OF CULTURAL HERITAJE OF MESTIA MUNICIPALITI
tel: (+995) 93 52 25 33
მესტიის მუნიციპალიტეტის კულტურული მემკვიდრეობის დაცვის ცენტრი
mail: m.k.m.centri@gmail.com

		თარიღი DATE OF ISSUE 2024

მშენებლობის ორგანიზაციის პროექტი

მასშტაბი SCALE	1: 200	ფურცელი PAGES

მშენებლობის ორგანიზაციის პროექტი

აღმოსავლეთის ფასადი

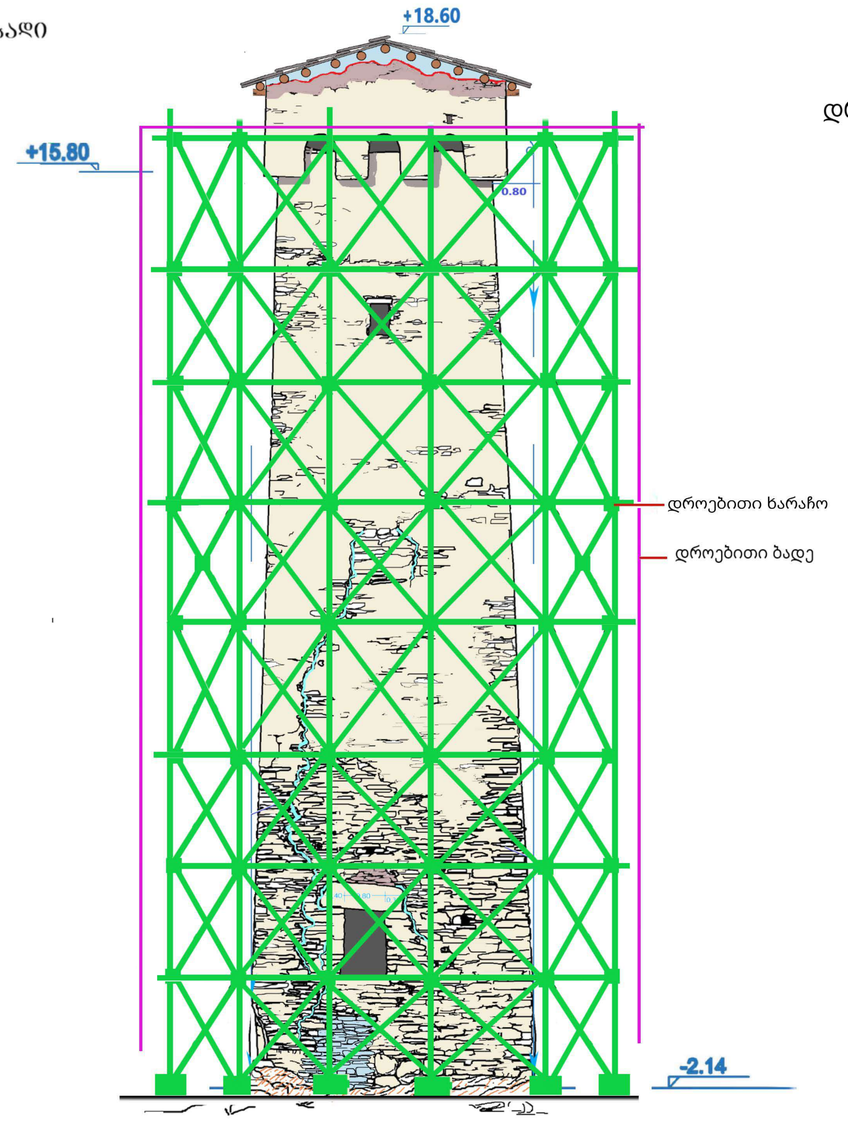

დროებითი ხარაჩოს მოწყობის სქემა

შენიშვნა: დროებითი ხარაჩოს მოწყობის სქემა დაზუსტდეს ადგილზე

ფორმატი PAPER SIZE	დაკვეთა № KONTRACT №	პროექტის № PROJECT №	საანრიცხვო ბარათი ACCOUNT CARD
A-3	№ 2-57-23ტ	№1	№ 9780

პიროობითი აღნიშვნები LEGEND

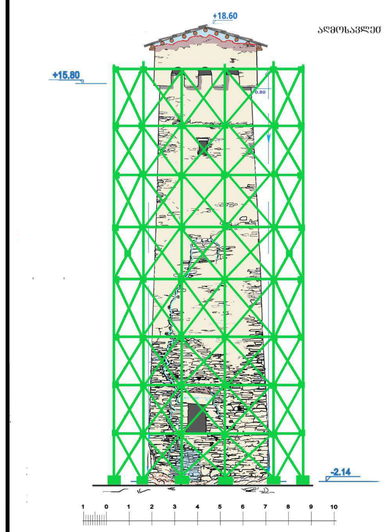

დამკვეთი CLIENT	საქართველოს კულტურული მემკვიდრეობის დაცვის ეროვნული სააგენტო NATIONAL AGENCY FOR CULTURAL HERITAJE PREZERVATION OF GEORGIA
დაკვეთა	ხელშეკრულება № 2-57-23ტ
პროექტი №1 PROJECT	ილო ნიჭარაძის კოშკის რესტავრაციის პროექტი ILO NIZHARADZE TOWER RESTORATION PROJECT
მისამართი ADDRESS	მესტიის მუნიციპალიტეტი, უშგულის თემი, სოფელი ჩაჭაში MESTIA MUNICIPALITY, USHGULI COMMUNITY, VILLAGE CHAZHASHI

თანამდებობა	გვარი	ხელმოწერა
დირექტორი Director	გ. ჯაფარიძე G. JAPARIDZE	
არქიტექტორი Architect	გ. ჯაფარიძე G. JAPARIDZE	
კონსტრუქტორი CONSTRUCTOR	ა.მჭედლიშვილი A.MCHEDLISHVILI	
შესრულა Draw by	თ. ჯაფარიძე T.JAPARIDZE	

CENTRE FOR REZERVATION OF CULTURAL HERITAJE OF MESTIA MUNICIPALITI

tel: (+995) 93 52 25 33

მესტიის მუნიციპალიტეტის კულტურული მემკვიდრეობის დაცვის ცენტრი

mail: m.k.m.centri@gmail.com

მშენებლობის ორგანიზაციის პროექტი

		თარიღი DATE OF ISSUE 2024

დროებითი ხარაჩოს მოწყობის სქემა

მასშტაბი SCALE		ფურცელი PAGES