5 - 5

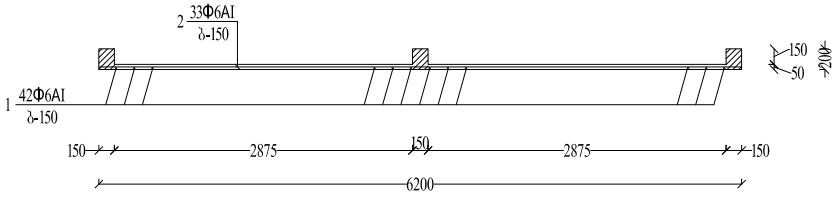

V და VI სართულების დონეებში "ჯ" და "ა" რეტრძებთან ფილა-რიგელებზე
(პანელების გადაბმის გასწვრივ) ლითონის სვეტების მოწყობის სქემა
(ჩრილი VI სართულზე ჭვრილი ბლოკის დაშლის შემდეგ)

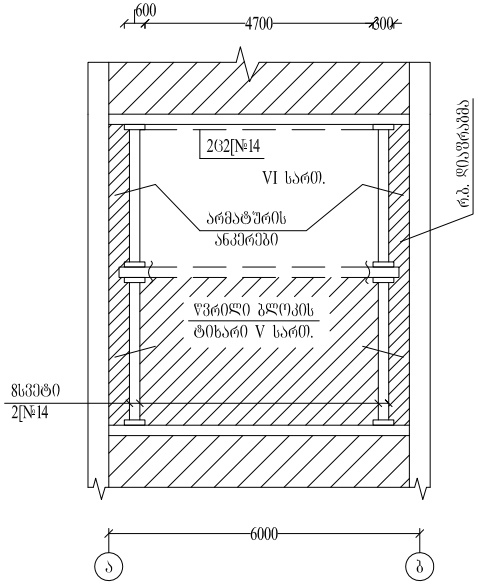

ფილის პერიმეტრალური ჭიბოების კუთხეების შეერთება

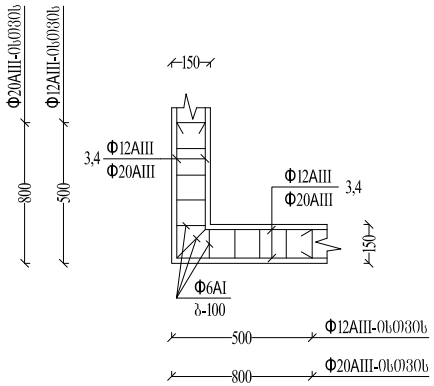

მცირე სიხქის რ.ბ. ფილა

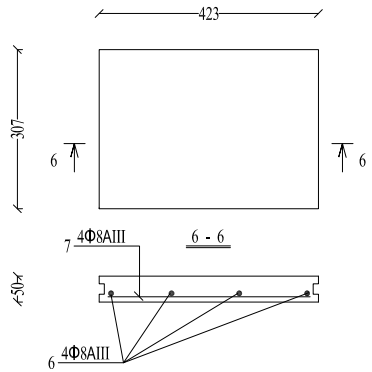

მცირე სიხქის ფილების დაქრდნობის სქემა ჭიბოზე

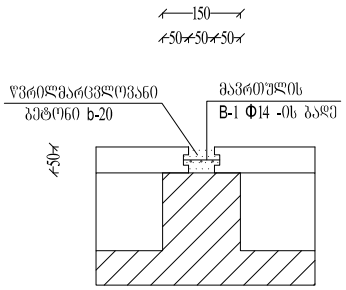

რკინაბეტონის ხარჯის განსაზღვრა ახალი გადახურვის მოწყობაზე

არმატურის სპეციპიკაცია							არმატურის ამოკრეფა					ბეტონი B-20 მ³-ში
ელემენტების დასახელება	პოზ №	ესკიზი	ф მმ	სიგრძე მმ-ში	რაოდენობა ც-ში	საერთო სიგრძე მ-ში	ф მმ	საერთო სიგრძე მ-ში	წონა კგ-ში AI	წონა კგ-ში AIII	წონა კგ-ში სულ	
ფილის ძირი	1		ф6AI	4760	42	200.0	ф20AIII	138.9	183.6	648.7	832.3	1.5
	2		ф6AI	6160	33	203.8	ф12AIII	138.9				
9 რ.ბ. გრძივი წიბო	3		ф20AIII	6160	18	110.9	ф8AIII	460.8				1.4
	4		ф12AIII	6160	18	110.8						
	5	□	ф6AI	600	558	334.8	ф6AI	823.2				
3 რ.ბ. განივი წიბო	3		ф20AIII	4660	6	28.0						0.4
	4		ф12AIII	4660	6	28.0						
	5	□	ф6AI	600	141	84.6						
რ.ბ. მცირე სიმაღლის ფილა 160 ცალი	6		ф8AIII	300	640	192.0						1.4
	7		ф8AIII	420	640	268.8						

მცირე სიმაღლის მძრნე რ.ბ. ფილების განთავსების სქემა ერთ ჭრილში

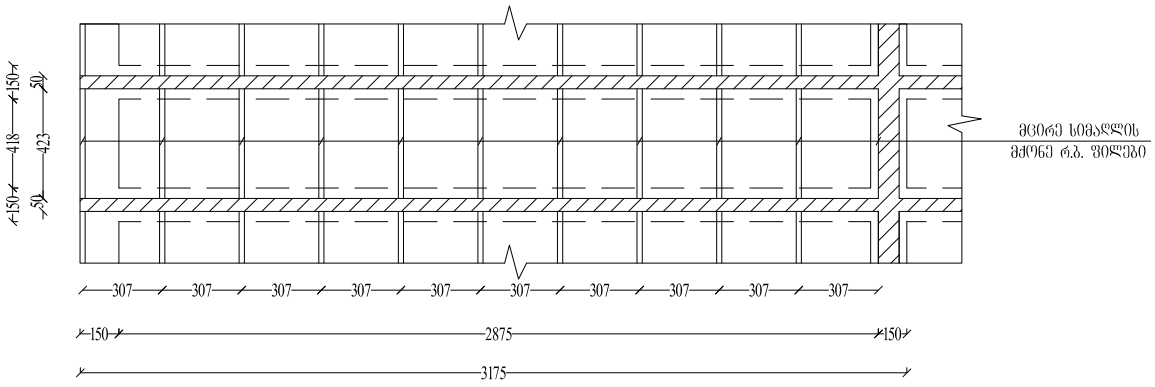

ახალი რ.ბ. ფილის მოსაწყობად საჭიროა:
1) არმატურა AI - 183,6კგ. AIII - 648,7კგ. სულ 832,3კგ.
2) ბეტონი B-20 - 4,7 მ³
3) ჭვრილმარცვლოვანი ბეტონი - 0,3მ³
4) მავთული Φ4 B-1 - 4,0კგ.
5) შველერი [№14 60,0მ წონით 738,0კგ ლითონის ჭურცლები 23,0კგ.
6) საყრდენტო შანის დრეკებით გამაგრებისათვის საჭიროა 0,5მ³ ხის მასალა და მოძრავი ქალიბები
7) დასაშლელია და გასატანი 7,0 მ³ რკინაბეტონი
8) დასაშლელია და გასატანი 2,5 მ³ ჭვრილი ბლოკის წყობა
9) მონოლითური რ.ბ. ფილის მოსაწყობად საჭიროა დახერხილი ხის მასალა 0,37 მ³

დირექტორი		ა.ჯაფარიძე	შ.პ.ს. "საქბინრემპროექტი"		
პრ.მთ.კონსტ.		ზ.პაპუაშვილი			
დაამუშავა		ზ.პაპუაშვილი	ქობილისში, ბაღდადის ქუჩაზე მდებარე ჭიქილი სამხედრო პოსპიტალის შენობაში სანძრისგან დაზიანებული გადახურვის დაშლის და მოწყობის პროექტი		
			კონსტრუქციული ნაწილი	სტად.	შ. №	სულ.შ.
				მ.პ.	ა-2	2
			ფილის პერიმეტრალური ჭიბოების კუთხეების შეერთება, მცირე სიხქის რ.ბ. ფილა	დაკვ.	063. №	ოპერილი
						2015 წ.