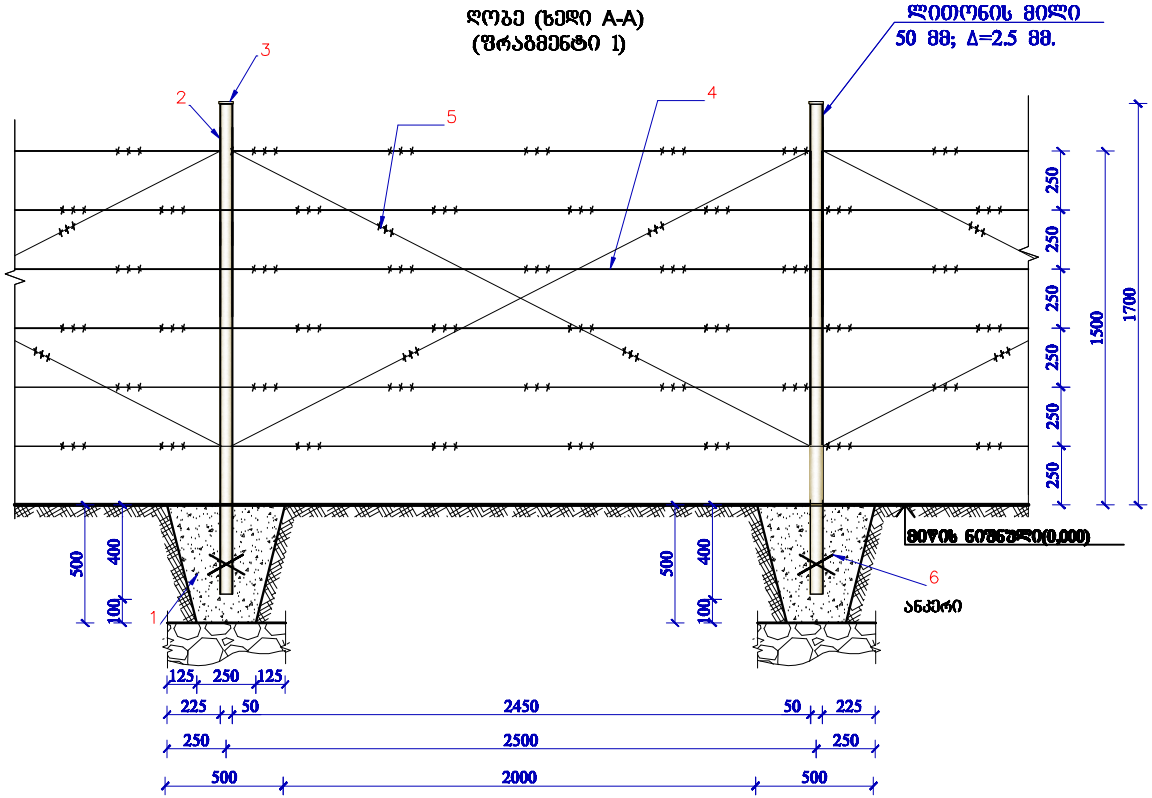
ღობე (ხედი A-A)
(შრაბმენტი 1)
ლითონის მილი
50 მმ; Δ=2.5 მმ.
1
2
3
4
5
6
ანკერი
250
1500
1700
500
400
100
125
250
225
50
2450
2500
2000

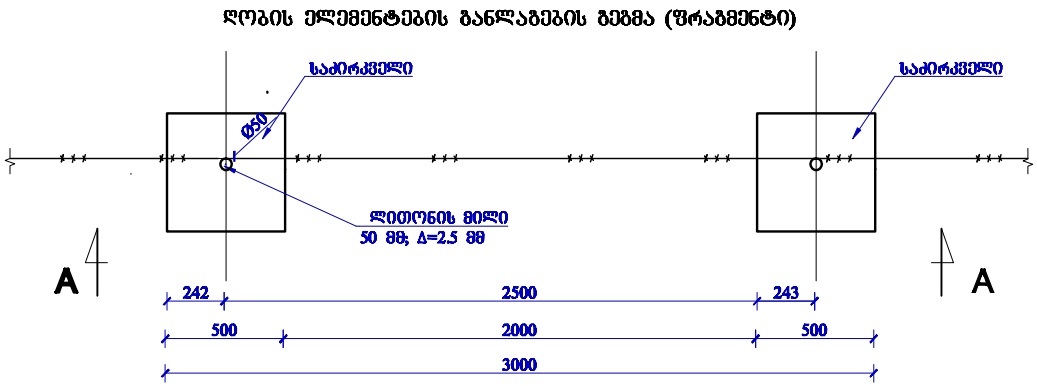
ღობის ელემენტების განლაგების გეგმა (შრაბმენტი)
საძირკველი
Ø50
ლითონის მილი
50 მმ; Δ=2.5 მმ
A
A
242
2500
243
500
2000
3000

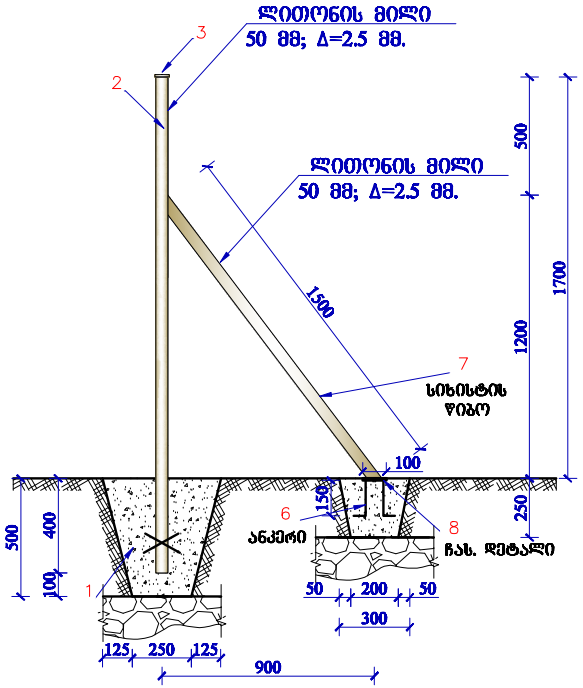
ლითონის მილი
50 მმ; Δ=2.5 მმ.
ლითონის მილი
50 მმ; Δ=2.5 მმ.
1500
1
2
3
6
7
8
ანკერი
სიხისტის ფიბრო
ჩას. დეტალი
500
1200
1700
400
100
150
250
50
200
300
125
900