გეგმა
მასშტაბი 1:50

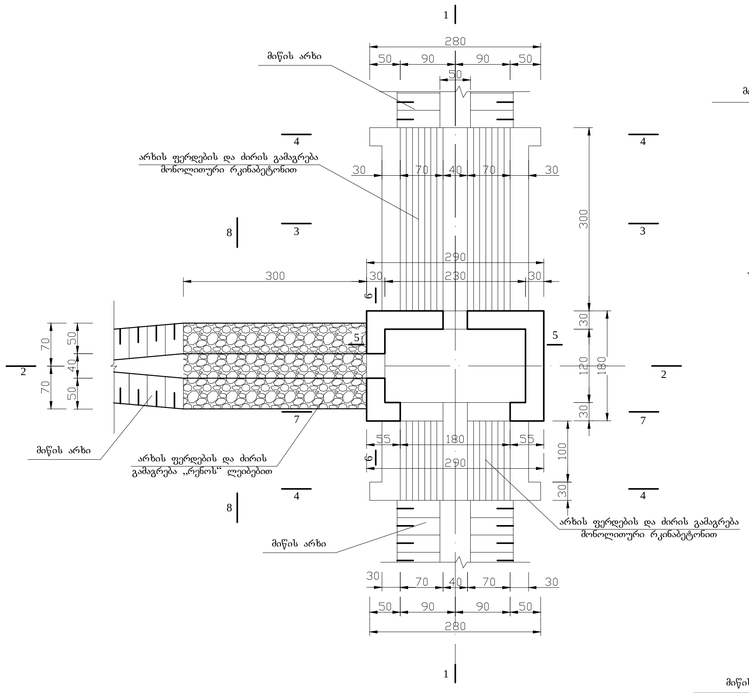

1-1
მასშტაბი 1:20

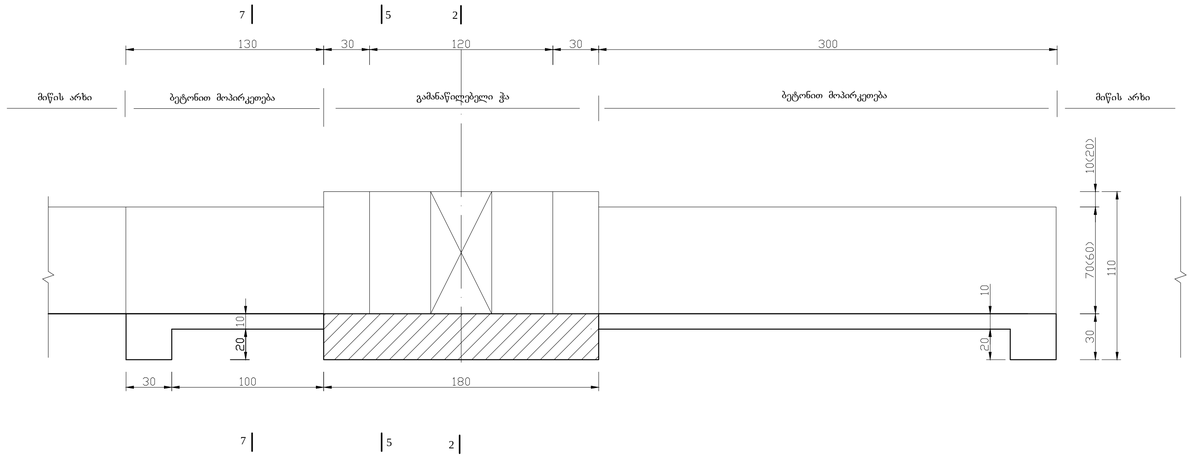

5-5
მასშტაბი 1:20

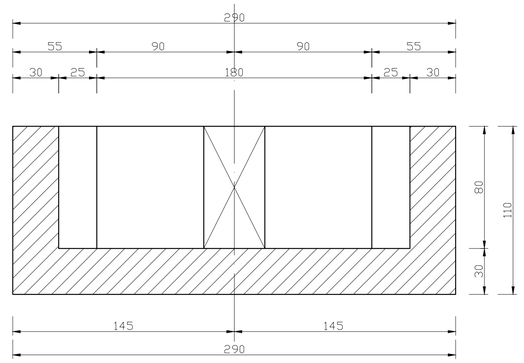

2-2
მასშტაბი 1:20

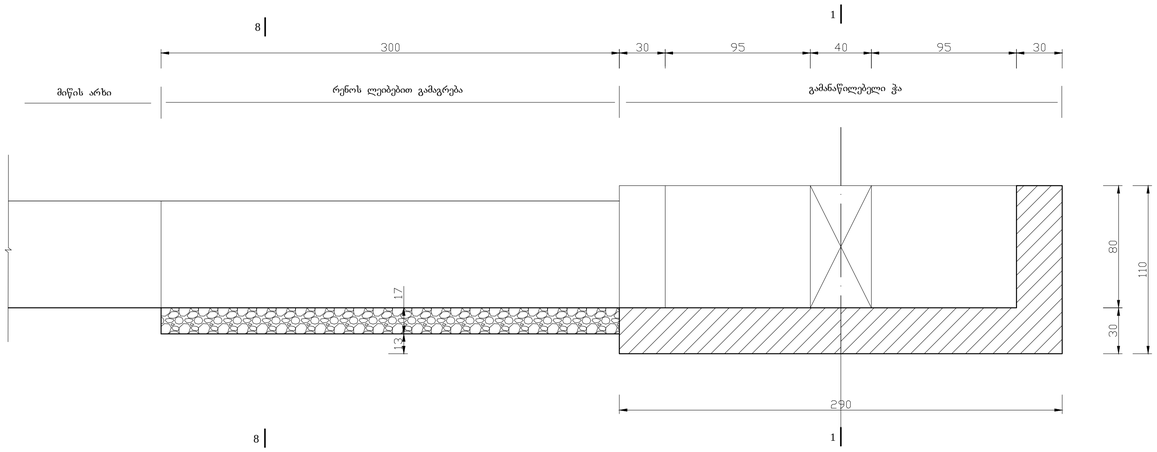

6-6
მასშტაბი 1:20

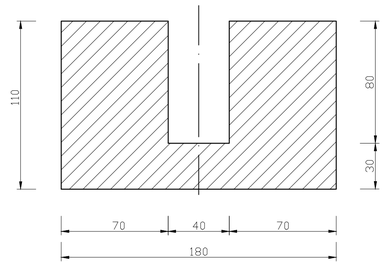

3-3
მასშტაბი 1:20

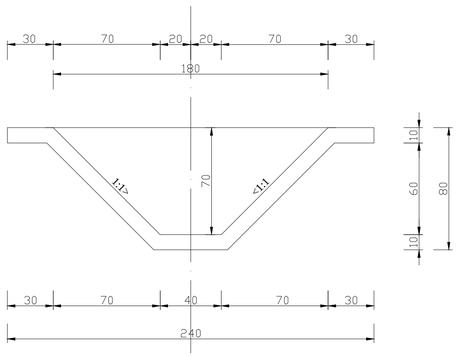

4-4
მასშტაბი 1:20

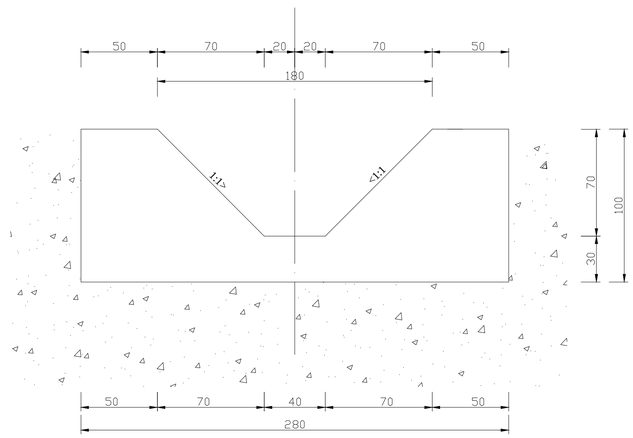

8-8
მასშტაბი 1:20

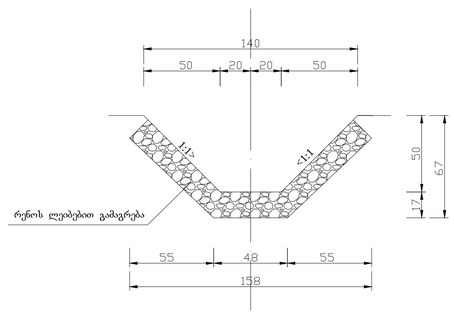

7-7
მასშტაბი 1:20

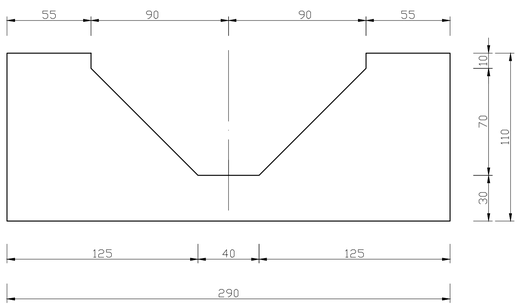

1. დაარმატურების სქემა, სპეციფიკაცია და მასალების ხარჯვის უწყისი მოცემულია ნახაზზე №26-ბ-45;
2. ჭების სიმაღლითი და გეგმური მბმა ხორციელდება ადგილზე;
3. ჭის სიმაღლე (სიღრმე) დაზუსტდეს ადგილზე. საინჟინრო-გეოლოგიური დასკვნის გითვალისწინებით;
4. ჭის ფილის ქვეშ მოეწყოს 10სმ სისქის ხრეშოვანი ნარევის მოსამზადებელი ფენა;
5. ზომები მოცემულია სანტიმეტრებში.

დამუშავ.				26-ბ-44ა			
შეამოწმ.							
პროორდ.							
მეთაოსტეტ.				ლენინგრადი			
დირექტორი							
				გამანაწილებელი ჭა. ტიპი 2-1.	სტადია	ფურც.	ფურცლები
				g-10 არხზე	მდ.	1	1
				საყალიბო ნახაზი. გეგმა, ჭრილები			

A1

გ ე გ მ ა

მასშტაბი 1:50

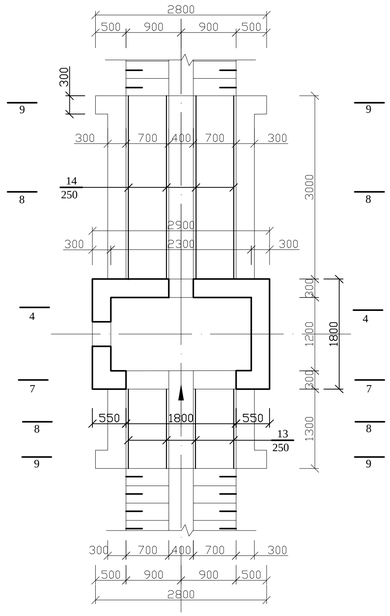

1-1

მასშტაბი 1:20

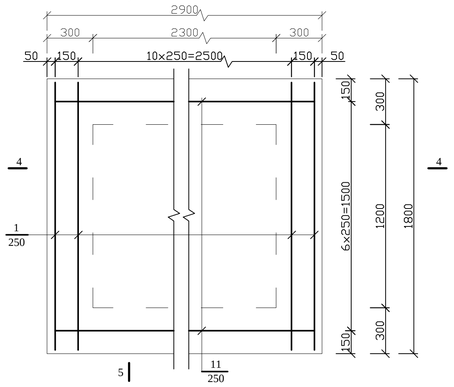

4-4

მასშტაბი 1:20

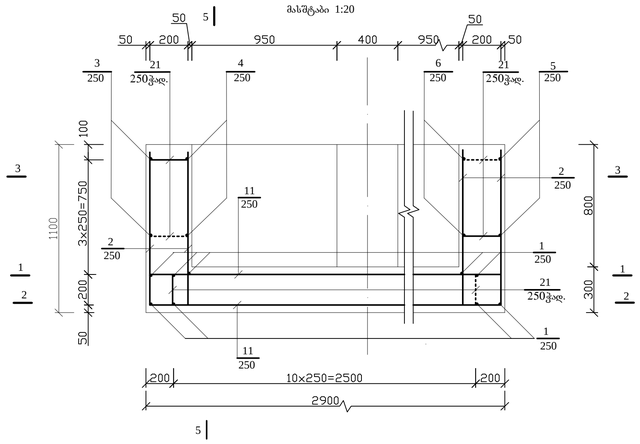

2-2

მასშტაბი 1:20

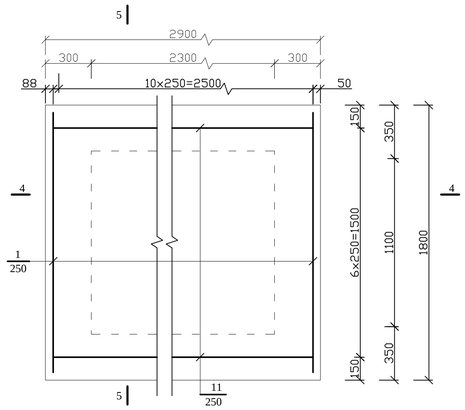

5-5

მასშტაბი 1:20

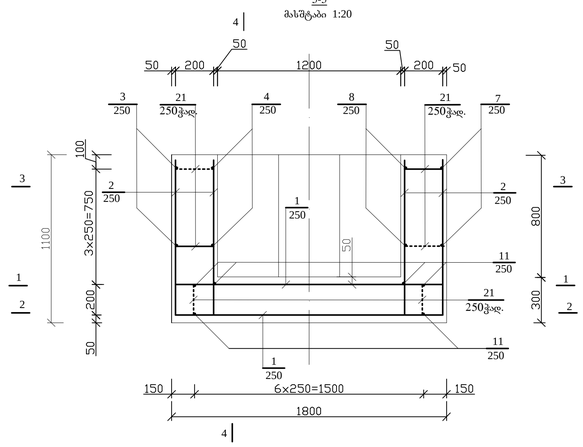

3-3

მასშტაბი 1:20

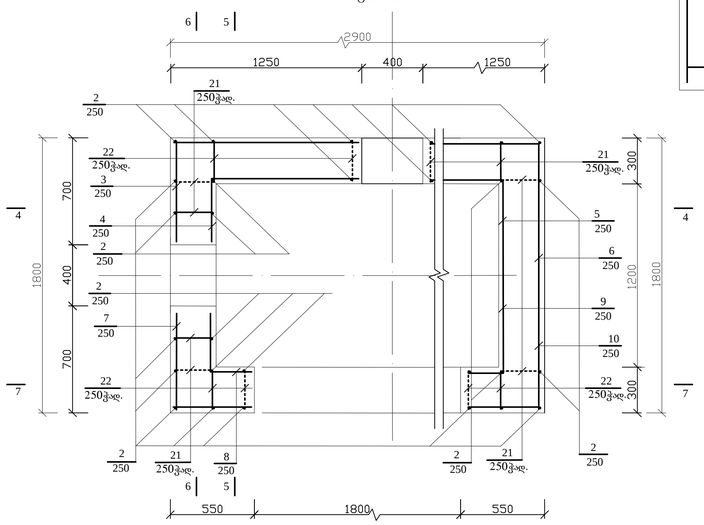

6-6

მასშტაბი 1:20

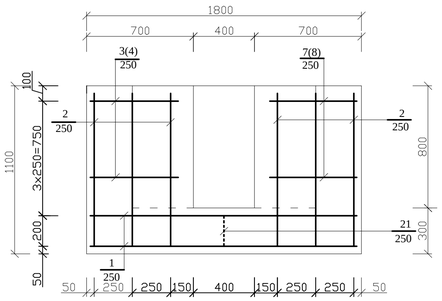

7-7

მასშტაბი 1:20

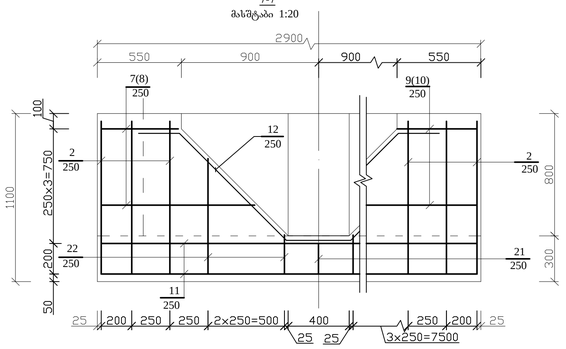

8-8

მასშტაბი 1:20

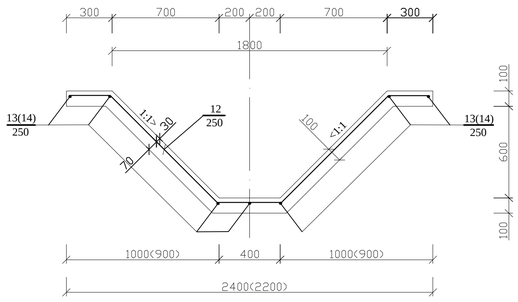

9-9

მასშტაბი 1:20

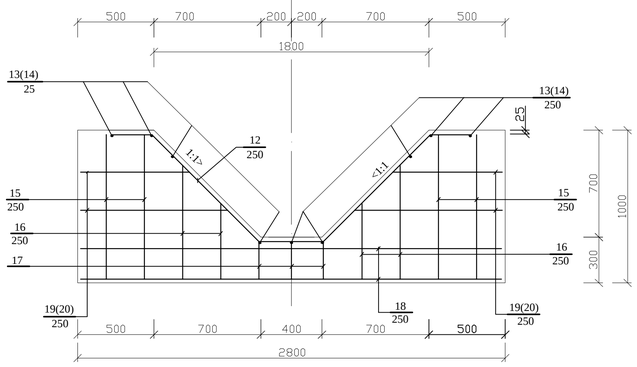

სპეციფიკაცია

ფორმ.	ზონა	პოზ.	აღნიშვნა	დასახელება	რაოდ.	შენიშვნა
1	2	3	4	5	6	7
				ჭა		
				Ï 12 A-III GOST 5781-82		
		1		l=1700	13	19,6 kg.
		2		l=1420	44	55,5 kg.
		3		l=1950	3	5,2 kg.
		4		l=1450	3	3,9 kg.
		5		l=1850	3	4,9 kg.
		6		l=3250	3	8,7 kg.
		7		lსა=1400	3	3,7 kg.
		8		lსა=1000	3	2,7 kg.
		9		lსა=1400	3	3,7 kg.
		10		lსა=1800	3	4,5 kg.
		11		l=2800	14	34,8 kg.
		22		lსა=1000	14	12,4 kg.
				Ï 6 A-I GOST 5781-82		
		21		l=310	59	4,1 kg.
				საჭირო მასალა		
				ბეტონი B15 (M 200)		3,2 m¡
				ღორღი მოსაშზადებელი ფენისთვის		0,5 m
				არხებთან შეუღლების უნნები		
				Ï 12 A-III GOST 5781-82		
		12		l=2920	19	49,3 kg.
		13		l=1200	13	13,8 kg.
		14		l=2900	14	36,1 kg.
		15		l=950	16	13,5 kg.
		16		lსა=1550	16	22,0 kg.
		17		l=620	12	6,6 kg.
		18		l=2750	8	19,5 kg.
		19		lსა=845	8	6,0 kg.
		20		lსა=1265	8	9,0 kg.
				Ï 6 A-I GOST 5781-82		
		21		l=310	40	2,7 kg.
				საჭირო მასალა		
				ბეტონი B15 (M 200)		2,5 m¡
				რერნის ლენტები 3x2x0.17მ		1 ც

ფოლადის ხარჯის უწყისი, კგ

ელემენტის მარკა	არმატურის ნაკეთობანი						სულ	ჩასატანებელი ნაკეთობანი				სულ	საერთო ხარჯი
	არმატურის კლასი							ნაგლინის მარკა					
	A-I			A-III									
	GOST 5781-82			GOST 5781-82									
	Ï 6		ჯამი	Ï 12		ჯამი				ჯამი			
გამანაწილებელი ჭა	4,1		4,1	155,4		155,4	159,5						159,5
შეუღლების უნნები	2,7		2,7	175,8		175,8	178,5						178,5
ჯამი							338,0						338,0
	სახვევ მავთულზე 0.5%												1,7

დეტალების უწყისი

პოზ.	ე ს კ ი ზ ი
1	2
2	1000 / 420
3	650 / 1200
4	450 / 1000
5	850 / 1000
6	1050 / 1200
7	650 / 500б1000
8	450 / 300б800

პოზ.	ე ს კ ი ზ ი
1	2
9	850 / 300б800
10	1050 / 500б1000
12	250 / 1000 / 1000 / 250 / 420 / Ù=45Å
16	124б61860
19	720б970
20	720б970 / 420
21	250 / 30 / 30
22	720б970

1. წინამდებარე ნახაზი იკითხება №27-ბ-44 ნახაზთან ერთად;
2. არმატურა პერიოდული პროფილისაა, კლასი A-III, მარკა 2ᲒᲡ52C და მრგვალი კვეთის, კლასი A-I, მარკა ფ-3;
3. არმატურის დაცავი ფენის სისქე 5 დან 2.5 სმ;
4. ბეტონის მარკა B15;
5. ბრტყელი ფირფის ჩასატანებელი ნაწილები პირობითად ნაჩვენები არ არის;
6. სპეცფიკაციაში წონები და მოცულობები მოცემულია მხოლოდ ერთი ჭისათვის.

დაპუმცა				26-ბ-45
შეამოწმა				
პრ.კორიდ.				
შეთანხმებულ.				ᲓᲔᲠᲔᲯᲐᲡ ᲡᲐᲠᲬᲧᲐᲕᲘ ᲡᲘᲡᲢᲔᲛᲐ
დარეგმირ.				
				გამანაწილებელი ჭა. ტიპი 2-1. g-10 არხზე

გეგმა
მასშტაბი 1:50

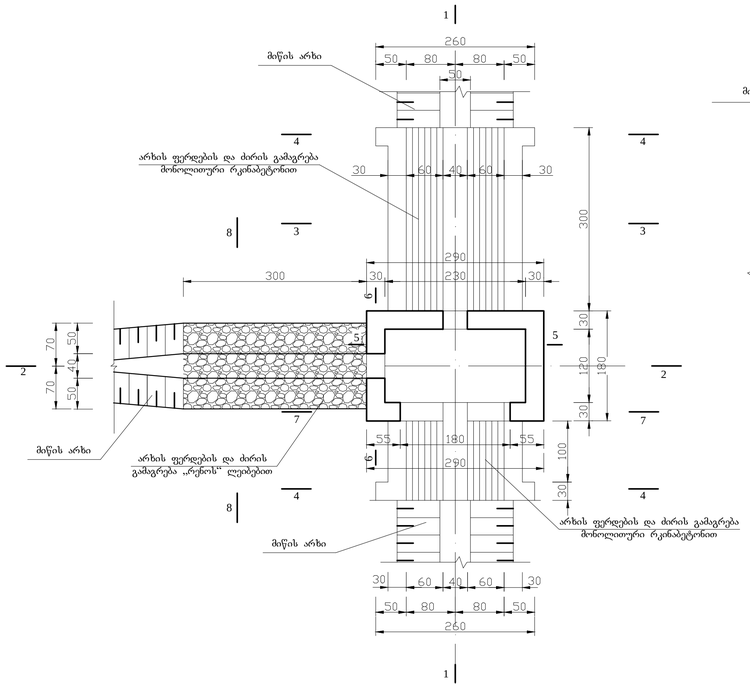

1-1
მასშტაბი 1:20

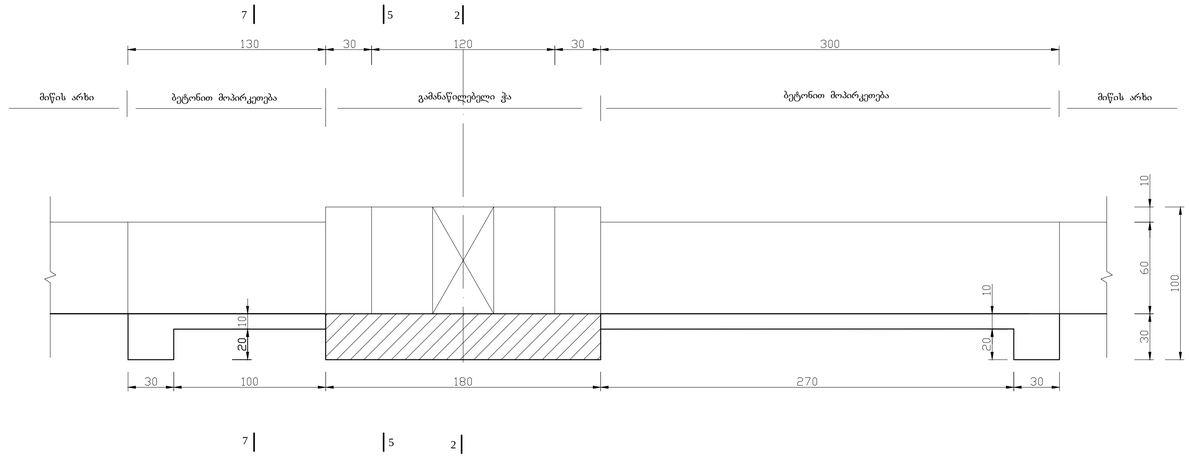

5-5
მასშტაბი 1:20

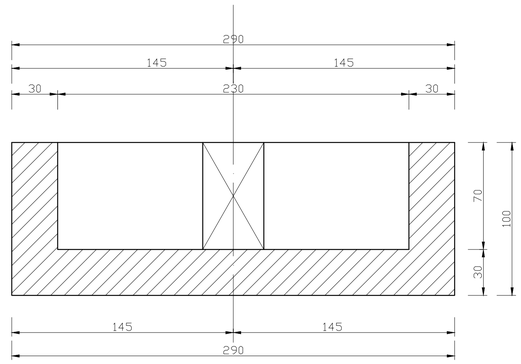

2-2
მასშტაბი 1:20

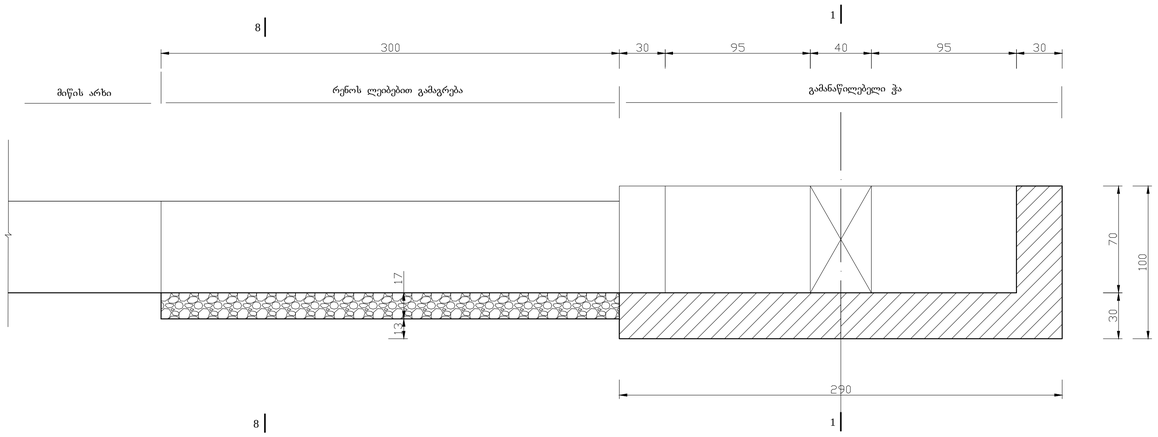

6-6
მასშტაბი 1:20

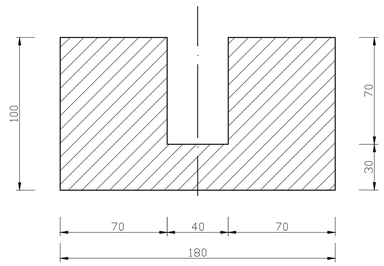

3-3
მასშტაბი 1:20

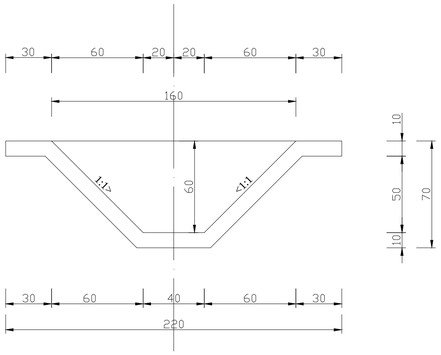

4-4
მასშტაბი 1:20

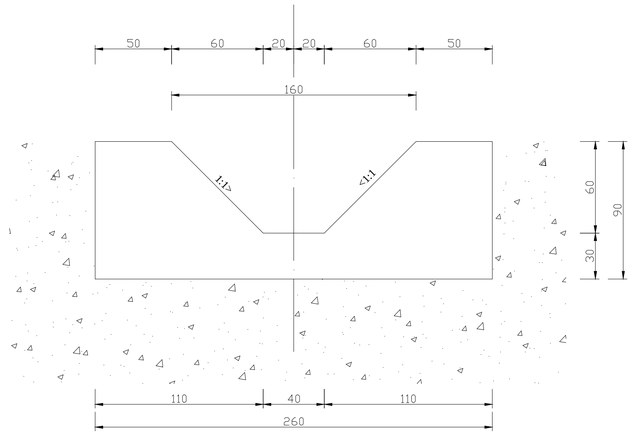

8-8
მასშტაბი 1:20

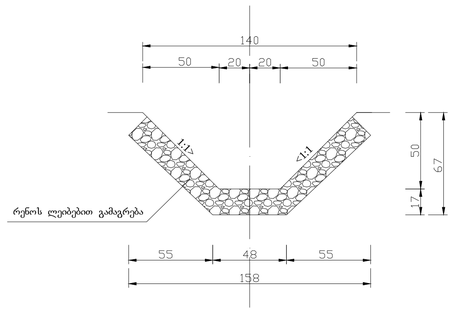

7-7
მასშტაბი 1:20

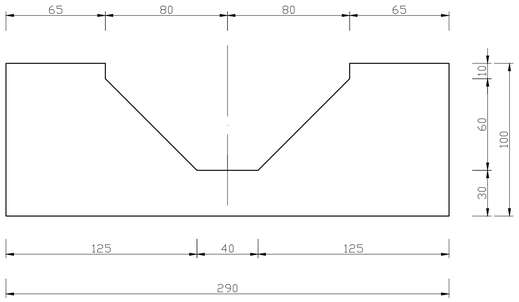

1. დაარმატურების სქემა, სპეციფიკაცია და მასალების ხარჯვის უწყისი მოცემულია ნახაზზე №26-ბ-47;
2. ჭების სიმაღლითი და გეგმური მბმა ხორციელდება ადგილზე;
3. ჭის სიმაღლე (სიღრმე) დაზუსტდეს ადგილზე, საინჟინრო-გეოლოგიური დასკვნის გათვალისწინებით;
4. ჭის ფილის ქვეშ მიეწყოს 10სმ სისქის ხრეშოვანი ნარეცის მოსამზადებელი ფენა;
5. ზომები მოცემულია სანტიმეტრებში.

დაპროექტა				26-ბ-46ა			
შეამოწმა							
სრკონტრ.							
შეთანხმებულ.				ლენინგორის სარწყავი სისტემა			
დირექტორი							
				გამანაწილებელი ჭა. ტიპი 2-2.	სტადია	ფურც.	ფურცლები
					მდ.	1	1

გ ე გ მ ა

მასშტაბი 1:50

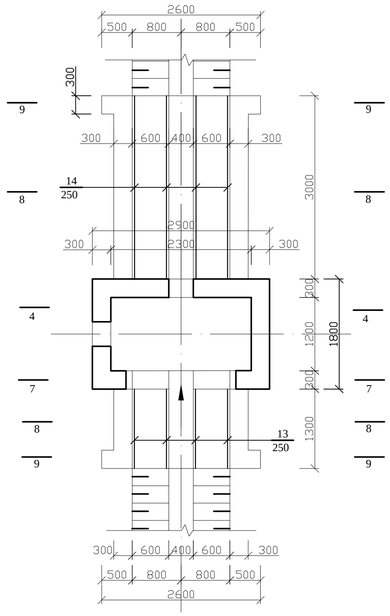

1-1

მასშტაბი 1:20

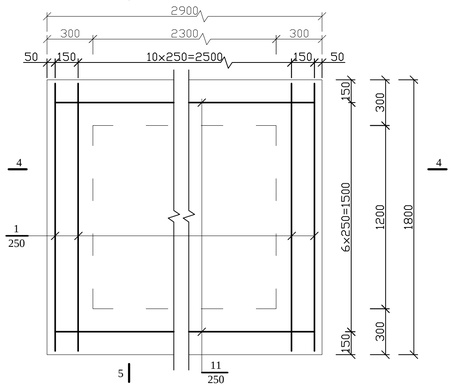

4-4

მასშტაბი 1:20

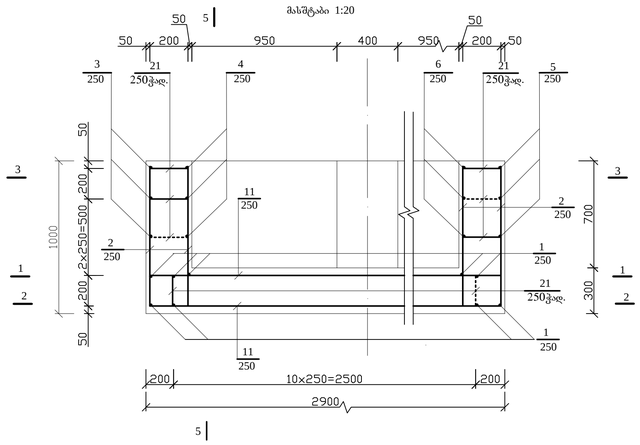

2-2

მასშტაბი 1:20

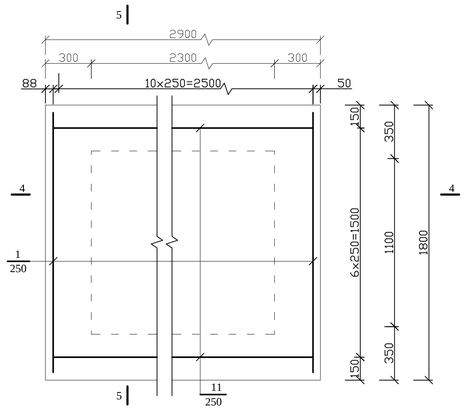

5-5

მასშტაბი 1:20

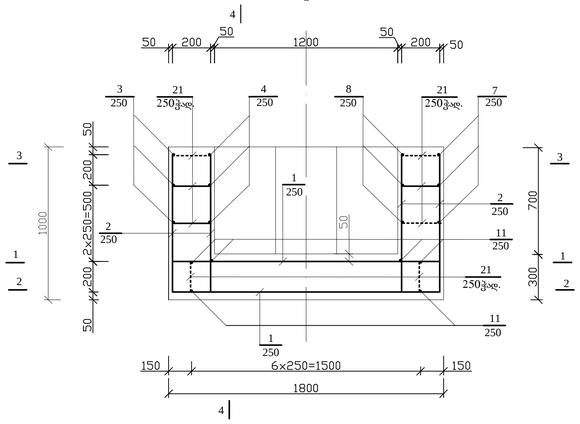

3-3

მასშტაბი 1:20

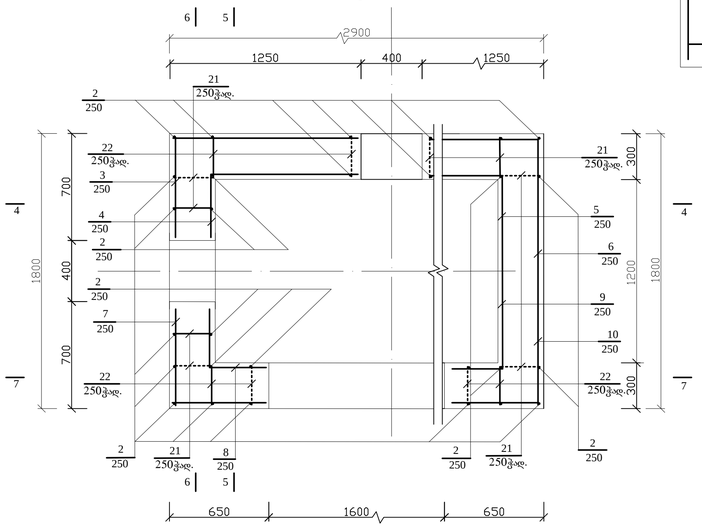

6-6

მასშტაბი 1:20

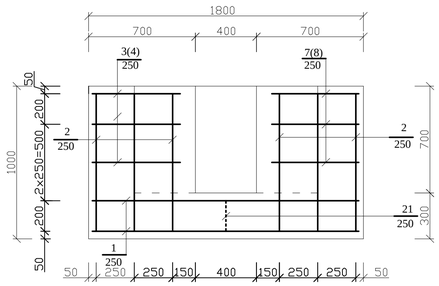

7-7

მასშტაბი 1:20

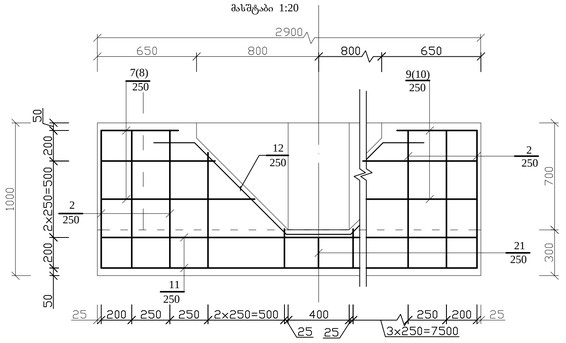

8-8

მასშტაბი 1:20

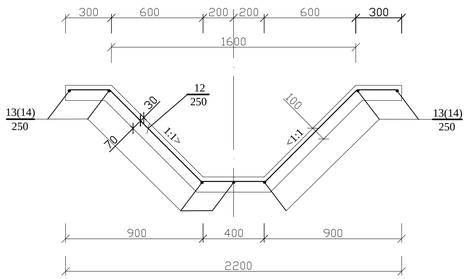

9-9

მასშტაბი 1:20

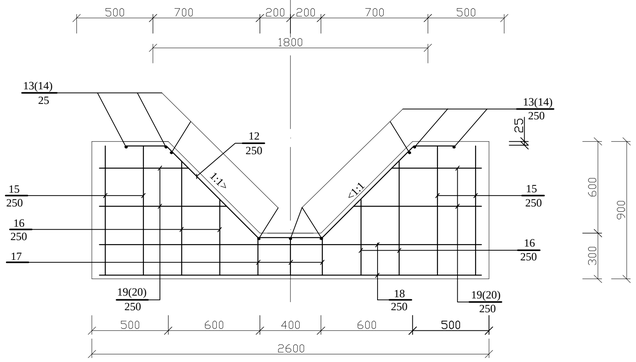

დეტალების უწყისი

პოზ.	ე ს კ ი ზ ი
1	2
2	950 / 420
3	650 / 1200
4	450 / 1000
5	850 / 1000
6	1050 / 1200
7	650 / 600ნ1100
8	450 / 400ნ900
9	850 / 400ნ900
10	1050 / 600ნ1100
12	250 850 850 250 / 420 Ü=45Á
16	1240ნ1860
19	620ნ870
20	620ნ870 / 420
21	250 / 30 30
22	720ნ970

სპეციფიკაცია

ფორმ.	ზონა	პოზ.	აღნიშვნა	დასახელება	რაოდ.	შენიშვნა
1	2	3	4	5	6	7
				ჭა		
				Ï 12 A-III GOST 5781-82		
		1		l=1700	13	19,6 kg.
		2		l=1370	44	53,5 kg.
		3		l=1950	3	5,2 kg.
		4		l=1450	3	3,9 kg.
		5		l=1850	3	4,9 kg.
		6		l=3250	3	8,7 kg.
		7		lსა=1500	3	4,0 kg.
		8		lსა=1100	3	2,9 kg.
		9		lსა=1500	3	4,0 kg.
		10		lსა=1900	3	5,1 kg.
		11		l=2800	14	34,8 kg.
		22		lსა=1000	12	10,7 kg.
				Ï 6 A-I GOST 5781-82		
		21		l=310	59	4,1 kg.
				საშირო მასალა		
				ბეტონი B15 (M 200)		3,2 m¡
				ღორღი მოსაშზადებელი ფენისთვის		0,5 m
				პოლიმერული შემჭიდროვება		6,0 m
				არხებთან შეუღლების უბნები		
				Ï 12 A-III GOST 5781-82		
		12		l=2620	19	44,2 kg.
		13		l=1200	13	13,8 kg.
		14		l=2900	14	36,1 kg.
		15		l=850	16	12,1 kg.
		16		lსა=1550	16	22,0 kg.
		17		l=620	12	6,6 kg.
		18		l=2550	8	18,1 kg.
		19		lსა=745	8	5,3 kg.
		20		lსა=1165	8	8,3 kg.
				Ï 6 A-I GOST 5781-82		
		21		l=310	40	2,7 kg.
				საშირო მასალა		
				ბეტონი B15 (M 200)		2,5 m¡
				რენის ლეკბები 3x2x0.17მ		1 ც

ფოლადის ხარჯის უწყისი, კგ

ელემენტის მარკა	არმატურის ნაკეთობანი							ჩასატანებელი ნაკეთობანი				საერთო ხარჯი
	არმატურის კლასი						სულ	ნაგლინის მარკა			სულ	
	A-I			A-III								
	GOST 5781-82			GOST 5781-82								
	Ï 6		ჯამი	Ï 12		ჯამი				ჯამი		
გამანაწილებელი ჭა	4,1		4,1	157,3		157,3	161,4					161,4
შეუღლების უბნები	2,7		2,7	166,5		166,5	169,2					169,2
ჯამი							330,6					330,6
	სახვევ მავთულზე 0.5%											1,7

1. წინამდებარე ნახაზი იკითხება №27-ბ-46 ნახაზთან ერთად;
2. არმატურა პერიოდული პროფილისაა, კლასი A-III, მარკა 25Г2С და მრგვალი კვეთის, კლასი A-I, მარკა ფ-3;
3. არმატურის დამცავი ფენის სისქეა 5 დან 2.5 სმ;
4. ბეტონის მარკაა B15;
5. ბრტყელი ფარების ჩასატანებელი ნაწილები პირობითად ნაჩვენები არ არის;
6. სპეციფიკაციაში წონები და მოცულობები მოცემულია მხოლოდ ერთი ჭისათვის.

დამუშავ.				26-ბ-47
შეამოწმა				
პრ.კონრდ.				
შეთანხმებულ.				
დარეგისტრირ.				

ᲓᲔᲑᲔᲓᲐᲡ ᲡᲐᲠᲬᲧᲐᲕᲘ ᲡᲘᲡᲢᲔᲛᲐ

გამანაწილებელი ჭა. ტიპი 2-2. გ-8 არხზე	სტადია	ფურც.	ფურცლები
	მდ.	1	1
დაარმატურება. ჭრილები, სპეციფიკაცია			

A1

გეგმა
მასშტაბი 1:50

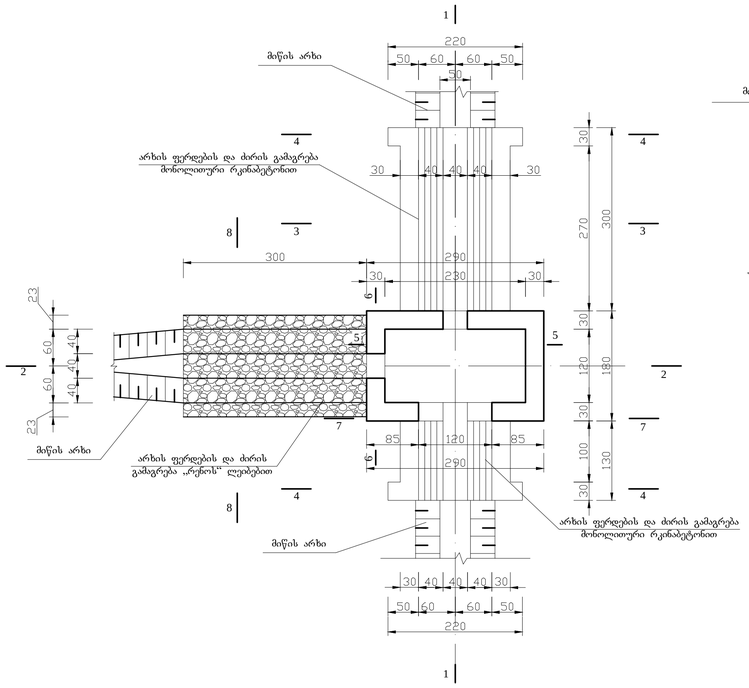

1-1
მასშტაბი 1:20

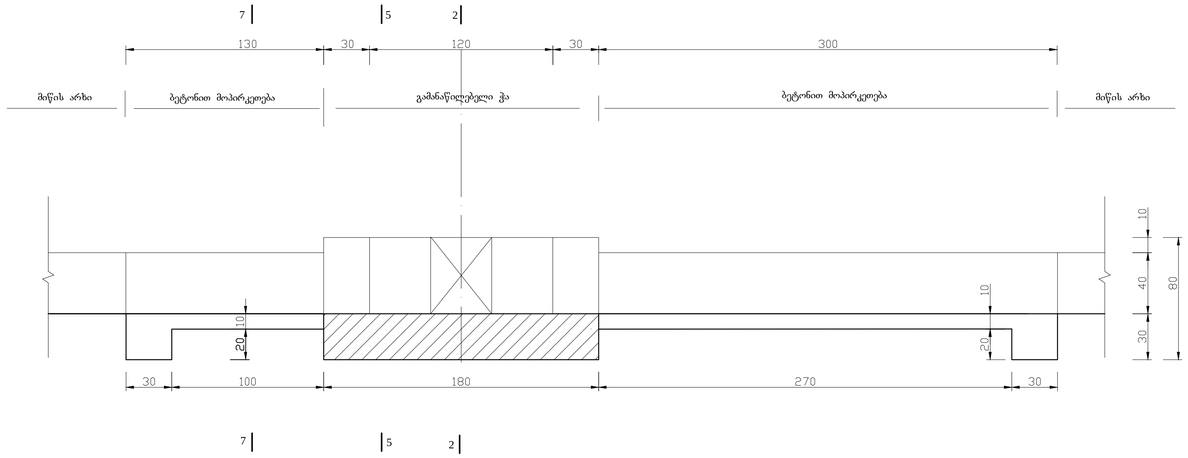

5-5
მასშტაბი 1:20

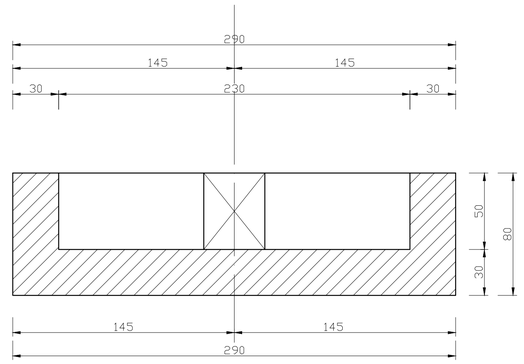

2-2
მასშტაბი 1:20

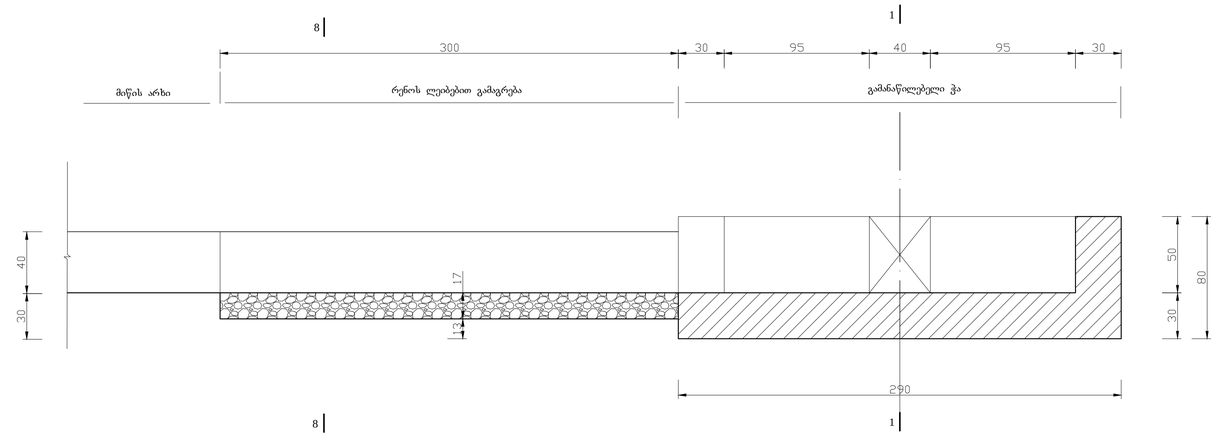

6-6
მასშტაბი 1:20

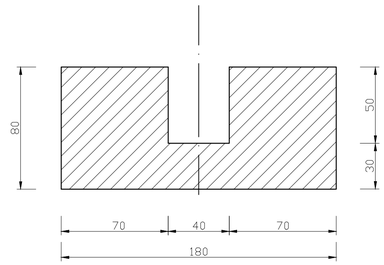

3-3
მასშტაბი 1:20

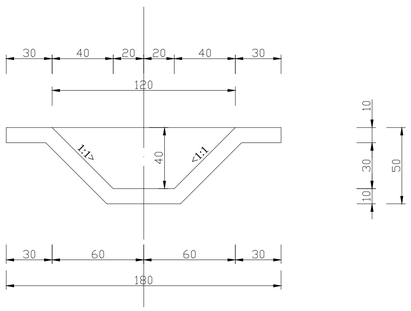

4-4
მასშტაბი 1:20

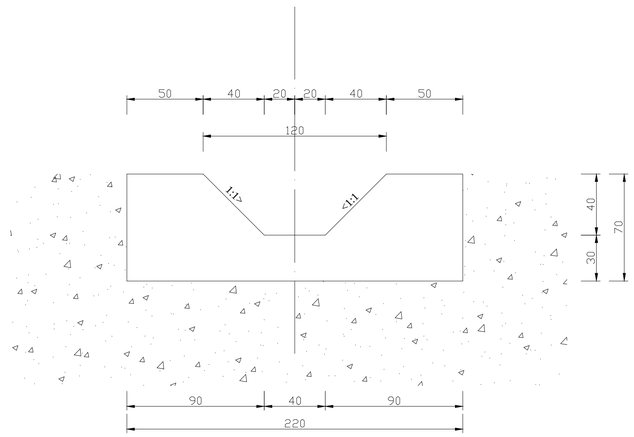

8-8
მასშტაბი 1:20

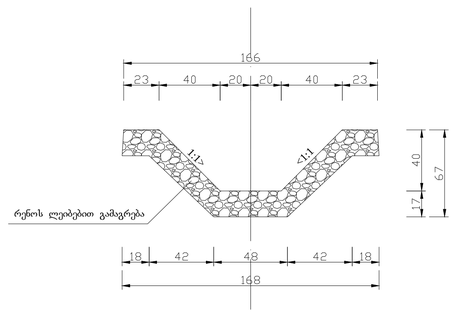

7-7
მასშტაბი 1:20

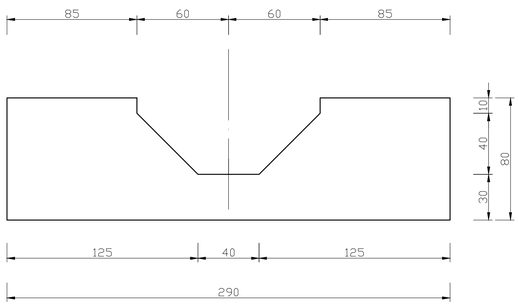

1. დაარმატურების სქემა, სპეციფიკაცია და მასალების ხარჯვის უწყისი მოცემულია ნახაზზე №26-ბ-49;
2. ქვების სიმაღლეთი და გეგმური მობმა ხორციელდება ადგილზე;
3. ჭის სიმაღლე (სიღრმე) დაზუსტდეს ადგილზე, საინჟინრო-გეოლოგიური დასკვნის გათვალისწინებით;
4. ჭის ფილის ქვემ მოეწყოს 10სმ სისქის ხრეშოვანი ნარევის მოსამზადებელი ფენა;
5. ზომები მოცემულია სანტიმეტრებში.

დამუშავ.				26-ბ-48ა			
შეამოწმა							
პრ.კონრდ.							
შეათანხმებულ.				ლებედას სარწყავი სისტემა			
დირექტორი							
				გამანაწილებელი ჭა. ტიპი 2-2ა. გ-6 არხზე	სტადია	ფურც.	ფურცლები
					მ.დ.	1	1

გეგმა

მასშტაბი 1:50

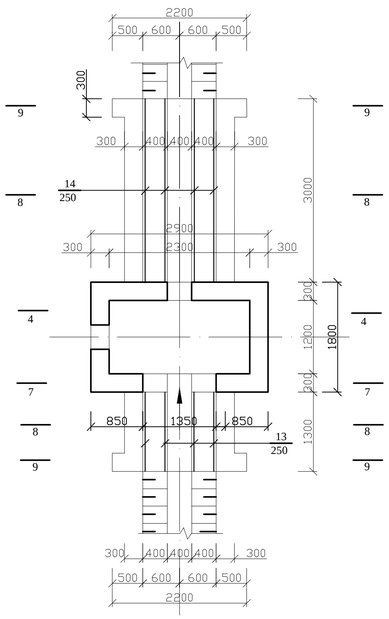

1-1

მასშტაბი 1:20

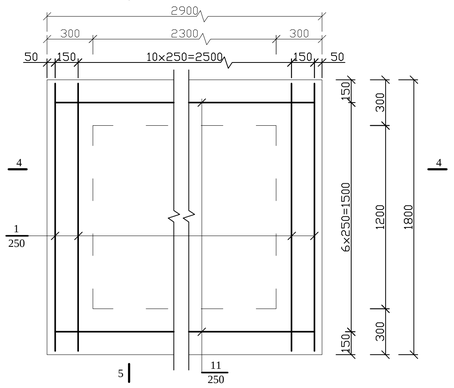

4-4

მასშტაბი 1:20

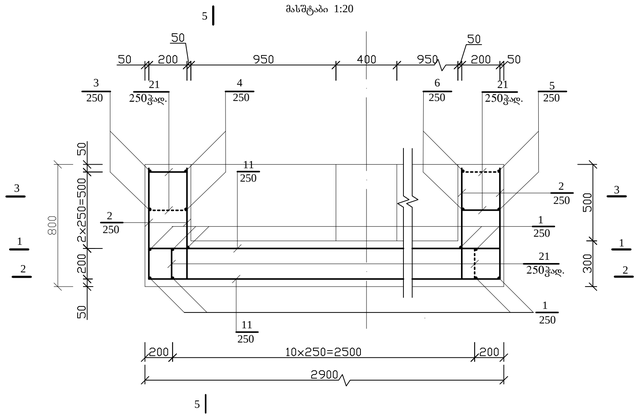

2-2

მასშტაბი 1:20

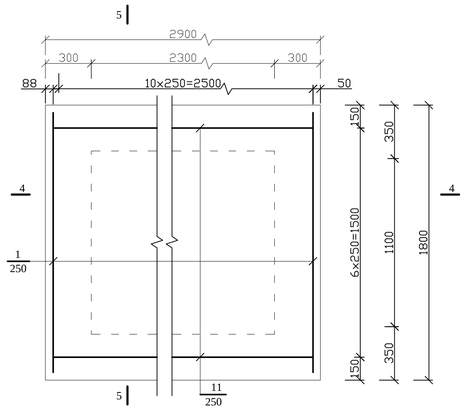

5-5

მასშტაბი 1:20

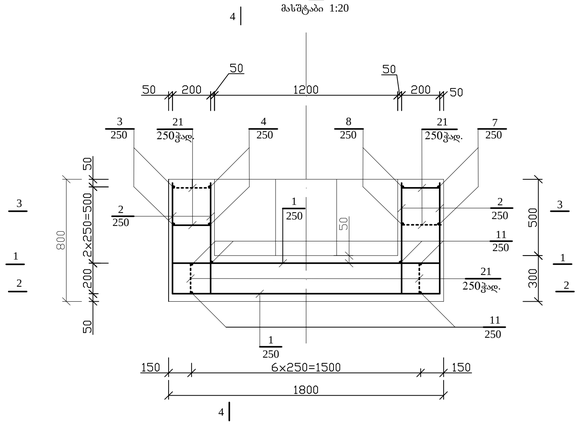

3-3

მასშტაბი 1:20

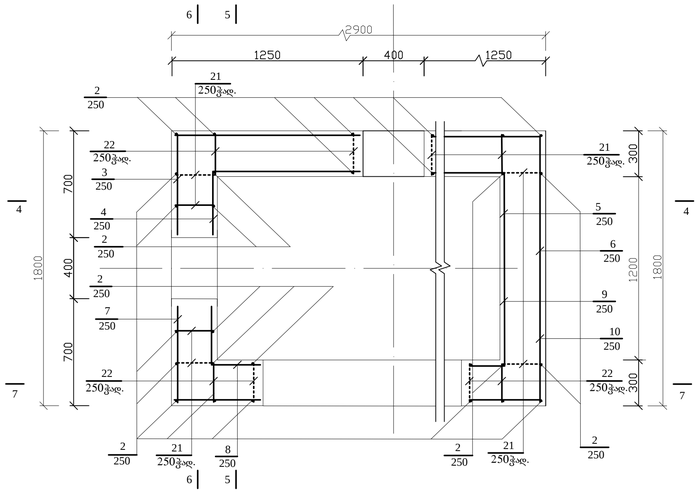

6-6

მასშტაბი 1:20

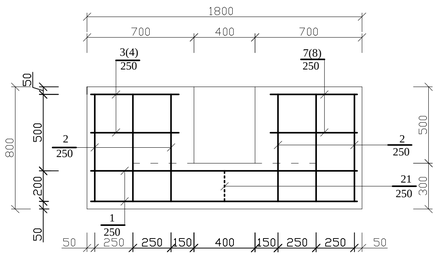

7-7

მასშტაბი 1:20

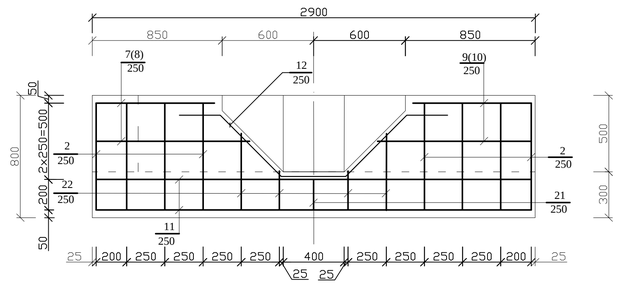

8-8

მასშტაბი 1:20

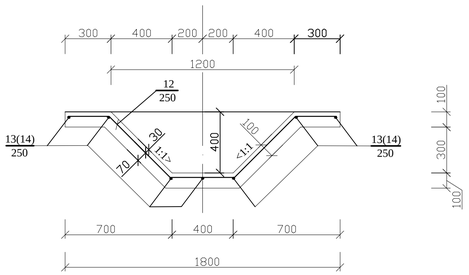

9-9

მასშტაბი 1:20

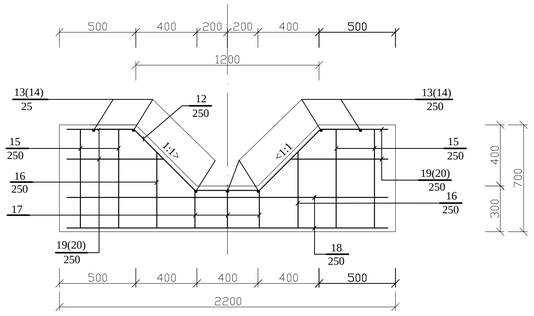

დეტალების უწყისი

პოზ.	ესკიზი
1	2
2	750 / 420
3	650 / 1200
4	450 / 1000
5	850 / 1000
6	1050 / 1200
7	650 / 800ნ1000
8	450 / 600ნ800

პოზ.	ესკიზი
1	2
9	850 / 600ნ800
10	1050 / 800ნ1000
12	250 150 150 250 / 420 / Ù=45Á
19	450ნ700
20	450ნ700 / 420
21	250 / 30 30
22	500ნ250

სპეციფიკაცია

ფორმ.	ზონა	პოზ.	აღნიშვნა	დასახელება	რაოდ.	შენიშვნა
1	2	3	4	5	6	7
				ჭა		
				Ï 12 A-III GOST 5781-82		
		1		l=1700	13	19,6 kg.
		2		l=1170	48	49,9 kg.
		3		l=1950	2	3,5 kg.
		4		l=1450	2	2,6 kg.
		5		l=1850	2	3,3 kg.
		6		l=3250	2	5,7 kg.
		7		lსა=1550	2	2,8 kg.
		8		lსა=1150	2	2,0 kg.
		9		lსა=1550	2	2,8 kg.
		10		lსა=1950	2	3,5 kg.
		11		l=2800	14	34,8 kg.
		22		lსა=375	8	2,7 kg.
				Ï 6 A-I GOST 5781-82		
		21		l=310	59	4,1 kg.
				საშირო მასალა		
				ბეტონი B15 (M 200)		3,2 mj
				ღორღი მოსაშზადებელი ფენისთვის		0,5 m
				არხებთან შეუღლების უნნები		
				Ï 12 A-III GOST 5781-82		
		12		l=2050	19	34,6 kg.
		13		l=1200	9	9,6 kg.
		14		l=2900	9	23,2 kg.
		15		l=600	16	8,5 kg.
		16		l=500	8	3,6 kg.
		17		l=620	12	6,6 kg.
		18		l=2150	8	15,3 kg.
		19		lსა=575	8	4,1 kg.
		20		lსა=995	8	7,1 kg.
				Ï 6 A-I GOST 5781-82		
		21		l=310	30	2,1 kg.
				საშირო მასალა		
				ბეტონი B15 (M 200)		1,0 mj
				რეწის ლეპბები 3x2x0.17მ		1 ც

ფოლადის ხარჯის უწყისი, კგ

ელემენტის მარკა	არმატურის ნაკეთობანი						სულ	ჩასატანებელი ნაკეთობანი					საერთო ხარჯი
	არმატურის კლასი							ნაგლინის მარკა				სულ	
	A-I			A-III									
	GOST 5781-82			GOST 5781-82									
	Ï 6		ჯამი	Ï 12		ჯამი					ჯამი		
გამანაწილებელი ჭა	4,1		4,1	133,2		133,2	137,3						137,3
შეუღლების უნნები	2,1		2,1	112,6		112,6	114,7						114,7
ჯამი							252,0						252,0
	სახვევ მავთულზე 0.5%												1,3

1. წინამდებარე ნახაზი იკითხება №27-ბ-48 ნახაზთან ერთად;
2. არმატურა პერიოდიული პროფილისაა, კლასი A-III, მარკა 2Ã 52C და მრგვალი კვეთის, კლასი A-I, მარკა ფ-3;
3. არმატურის დამცავი ფენის სისქე 5 დან 2.5 სმ;
4. ბეტონის მარკაა B15;
5. ბრტყელი ფარების ჩასატანებელი ნაწილები პირობითად ნაჩვენები არ არის;
6. სპეციფიკაციაში წონები და მოცულობები მოცემულია მხოლოდ ერთი ჭისათვის.

დაამუშავა				26-ბ-49
შეამოწმა				
პრაკორრ.				
შეთანხმებულ.				ᲓᲔᲒᲔᲚᲐᲡ ᲡᲐᲠᲬᲧᲐᲕᲘ ᲡᲘᲡᲢᲔᲛᲐ
დორეგტორი				

გამანაწილებელი ჭა. ტიპი 2-2ა.	სტადია	ფურც.	ფურცლები
გ-6 არხზე	მᲓ.	1	3
დაარმატურება. ჭრილები, სპეციფიკაცია			

A1

გეგმა
მასშტაბი 1:50

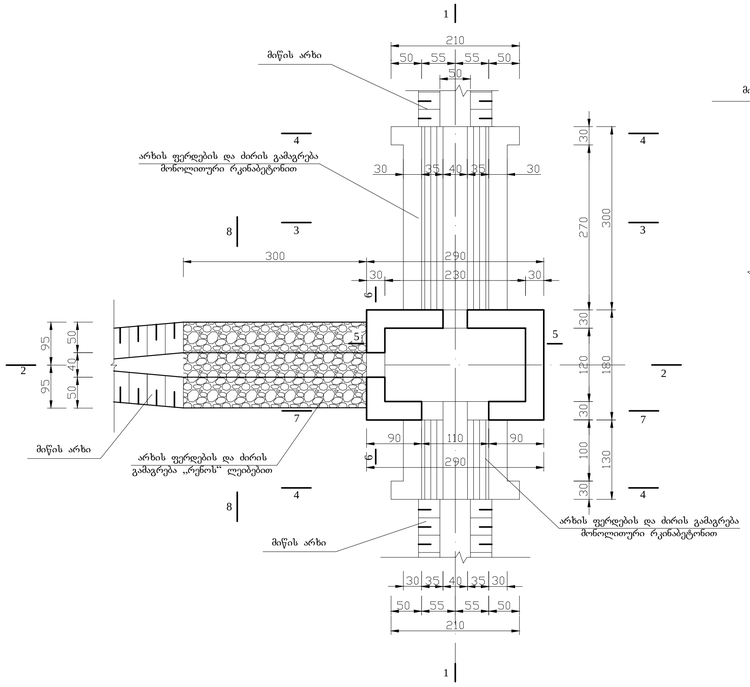

1-1
მასშტაბი 1:20

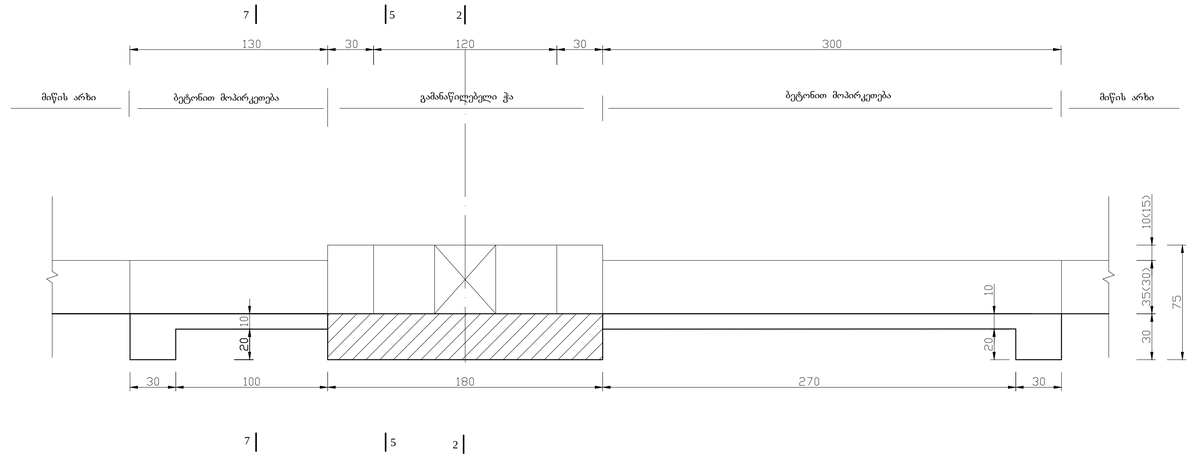

5-5
მასშტაბი 1:20

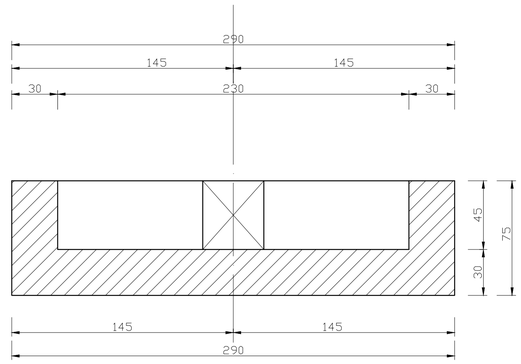

2-2
მასშტაბი 1:20

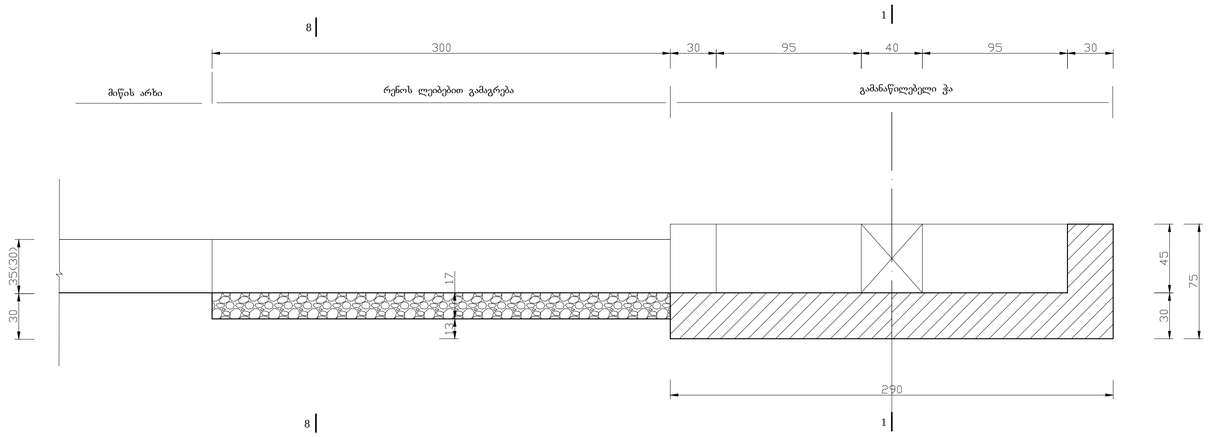

6-6
მასშტაბი 1:20

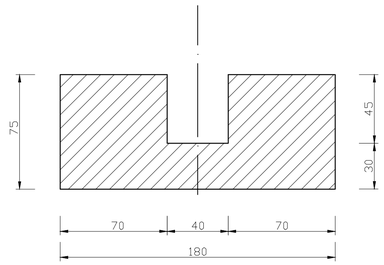

3-3
მასშტაბი 1:20

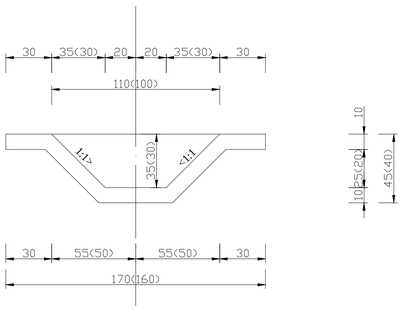

4-4
მასშტაბი 1:20

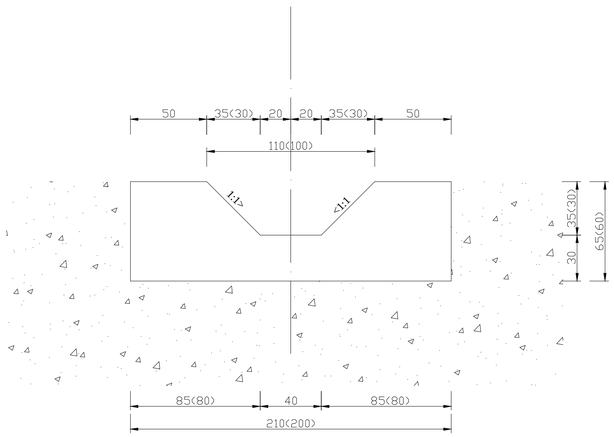

8-8
მასშტაბი 1:20

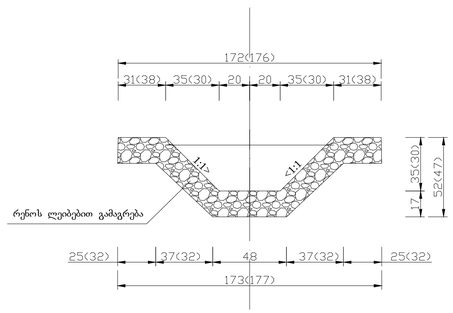

7-7
მასშტაბი 1:20

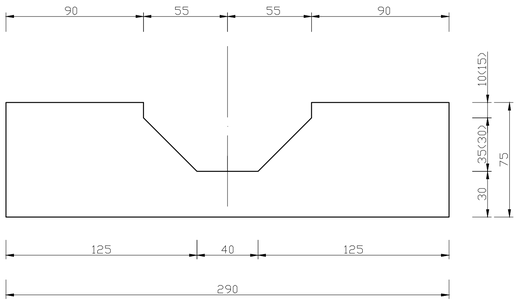

1. დაარმატურების სქემა, სპეციფიკაცია და მასალების ხარჯვის უწყისი მოცემულია ნახაზზე №26-ბ-51;
2. ჭების სიმაღლითი და გეგმური მიბმა ჰორიზონტალება ადგილზე;
3. ჭის სიმაღლე (სიღრმე) დაზუსტდეს ადგილზე, საინჟინრო-გეოლოგიური დასკვნის გათვალისწინებით;
4. ჭის ფილის ქვეშ მოეწყოს 10სმ სისქის ხრეშოვანი ნარევის მოსამზადებელი ფენა;
5. ფრჩხილებში მოცემულია ზომები გ-1 და გ-2 არხებისათვის;
6. ზომები მოცემულია სანტიმეტრებში.

დამუშავ.				26-ბ-50ა			
შეამოწმა							
პრ.კონრდ.							
შეთანხმებულ.				ᲓᲔᲒᲔᲯᲚᲘᲡ ᲡᲐᲠᲬᲧᲐᲕᲘ ᲜᲘᲡᲢᲔᲛᲐ			
დარეგისტრირ.							
				გამანაწილებელი ჭა. ტიპი 2-3. გ-1, გ-2 და გ-5 არხებზე	სტადია	ფურც.	ფურცლები
					მ.დ.	1	1

გ ე გ მ ა

მასშტაბი 1:50

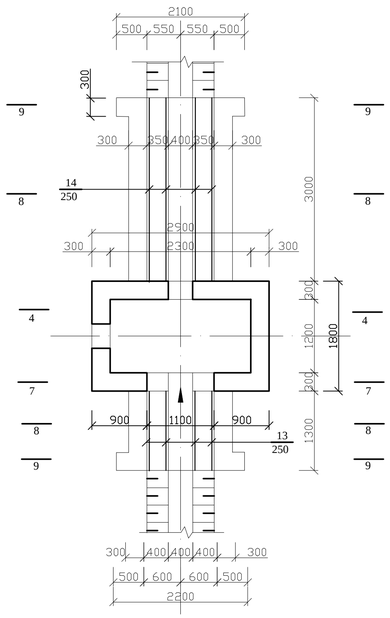

1-1

მასშტაბი 1:20

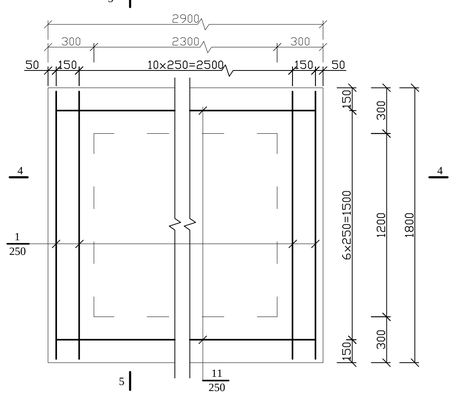

4-4

მასშტაბი 1:20

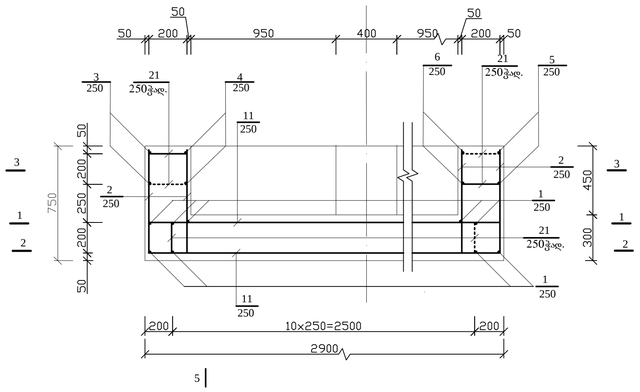

2-2

მასშტაბი 1:20

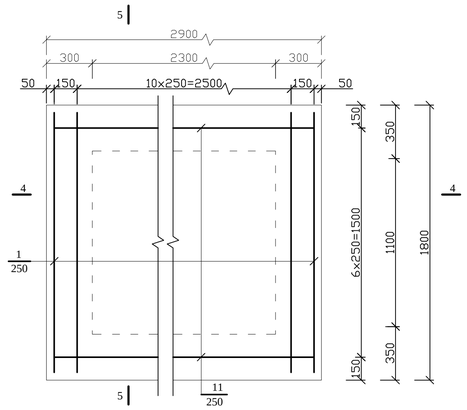

5-5

მასშტაბი 1:20

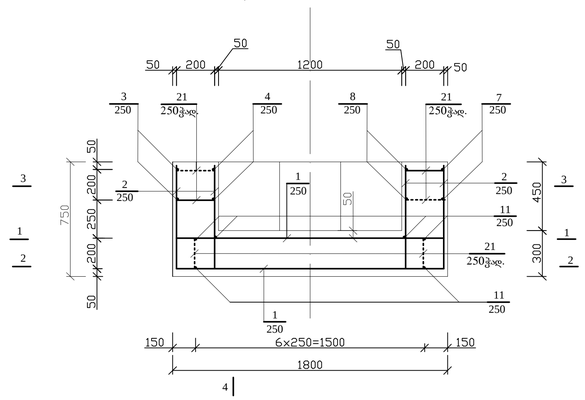

3-3

მასშტაბი 1:20

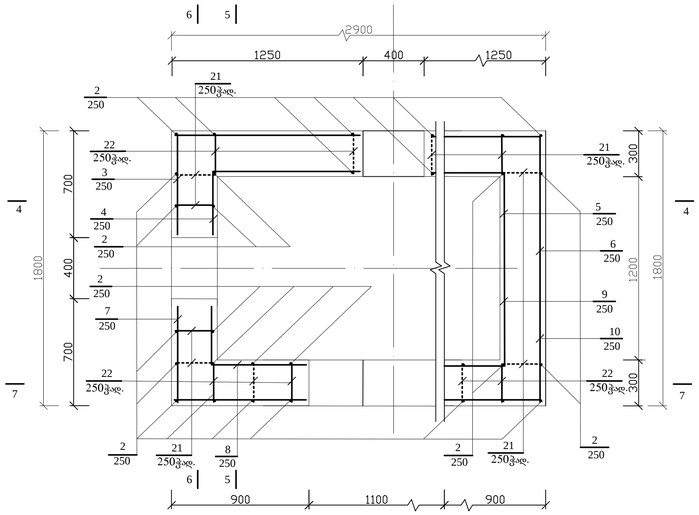

6-6

მასშტაბი 1:20

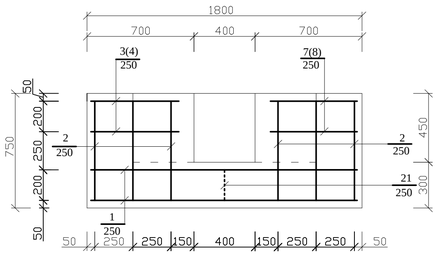

7-7

მასშტაბი 1:20

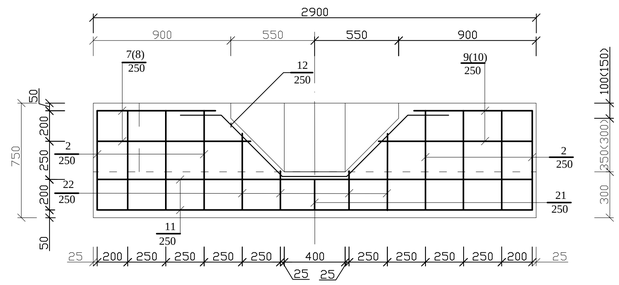

8-8

მასშტაბი 1:20

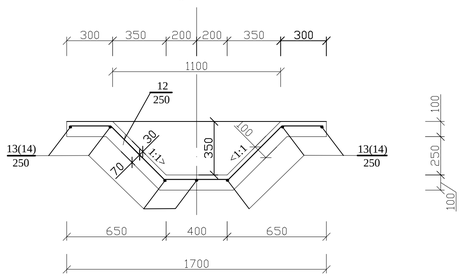

9-9

მასშტაბი 1:20

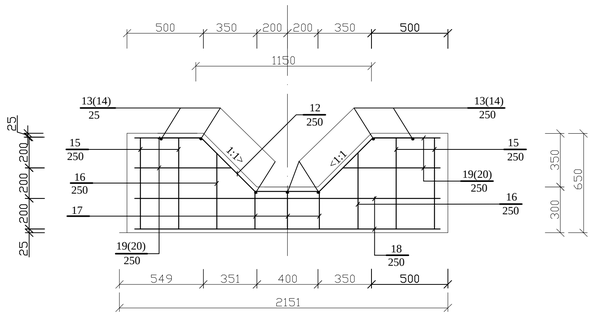

დეტალების უწყისი

პოზ.	ე ს კ ი ზ ი
1	2
2	750 / 420
3	650 / 1200
4	450 / 1000
5	850 / 1000
6	1050 / 1200
7	650 / 850ò1050
8	450 / 650ò850

პოზ.	ე ს კ ი ზ ი
1	2
9	850 / 650ò850
10	1050 / 850ò1050
12	250 200 250 / 420 / Ù=45Á
19	450ò700
20	450ò700 / 420
21	250 / 30 30
22	500ò250

სპეციფიკაცია

ფურცელი	ზონა	პოზ.	აღნიშვნა	დასახელება	რაოდ.	შენიშვნა
1	2	3	4	5	6	7
				ჭა		
				Ï 12 A-III GOST 5781-82		
		1		l=1700	13	19,6 kg.
		2		l=1120	48	47,7 kg.
		3		l=1950	2	3,5 kg.
		4		l=1450	2	2,6 kg.
		5		l=1850	2	3,3 kg.
		6		l=3250	2	5,7 kg.
		7		lსა=1600	2	2,8 kg.
		8		lსა=1200	2	2,1 kg.
		9		lსა=1600	2	2,8 kg.
		10		lსა=2000	2	3,5 kg.
		11		l=2800	14	34,8 kg.
		22		lსა=375	8	2,7 kg.
				Ï 6 A-I GOST 5781-82		
		21		l=310	59	4,1 kg.
				საჭირო მასალა		
				ბეტონი B15 (M 200)		3,5 mj
				ღორღი მოსაშზადებელი ფენისთვის		0,5 m
				არხებთან შეუღლების უბნები		
				Ï 12 A-III GOST 5781-82		
		12		l=1920	19	32,4 kg.
		13		l=1200	9	9,6 kg.
		14		l=2900	9	23,2 kg.
		15		l=550	16	8,5 kg.
		16		l=500	8	3,6 kg.
		17		l=620	12	6,6 kg.
		18		l=2150	8	15,3 kg.
		19		lსა=575	8	4,1 kg.
		20		lსა=995	8	7,1 kg.
				Ï 6 A-I GOST 5781-82		
		21		l=310	30	2,1 kg.
				საჭირო მასალა		
				ბეტონი B15 (M 200)		1,0 mj
				რეწოს ლენტები 3x2x0.17მ		1 ც

ფოლადის ხარჯის უწყისი, კგ

ელემენტის მარკა	არმატურის ნაკეთობანი							ჩასატანებელი ნაკეთობანი					საერთო ხარჯი
	არმატურის კლასი						სულ	ნაგლინის მარკა				სულ	
	A-I			A-III									
	GOST 5781-82			GOST 5781-82									
	Ï 6		ჯამი	Ï 12		ჯამი					ჯამი		
გამანაწილებელი ჭა	4,1		4,1	131,1		131,1	135,2						135,2
შეუღლების უბნები	2,1		2,1	109,7		109,7	111,8						111,8
ჯამი							247,0						247,0
	სახვევ მავთულზე 0.5%												1,2

1. წინამდებარე ნახაზი იკითხება №27-ბ-50 ნახაზთან ერთად;
2. არმატურა პერიოდული პროფილისაა, კლასი A-III, მარკა 2ᲒᲡ52C და მრგვალი კვეთის, კლასი A-I, მარკა ფ-3;
3. არმატურის დამცავი ფენის სისქე 5 დ/ან 2.5 სმ;
4. ბეტონის მარკაა B15;
5. ბრტყელი ფარების ჩასატანებელი ნაწილები პირობითად ნაჩვენები არ არის;
6. ფრჩხილებში მოცემულია ზოლები გ-1 და გ-2 არხებისათვის;
7. სპეციფიკაციაში წონები და მოცულობები მოცემულია მხოლოდ ერთი ჭისათვის.

დამტკიცა				26-ბ-51	
შეამოწმა					
პრ.ინჟინერ.					
შეთანხმებულ.				ᲓᲔᲒᲔᲚᲐᲡ ᲡᲐᲠᲬᲧᲐᲕᲘ ᲡᲘᲡᲢᲔᲛᲐ	
დარეკტორი					
				გამანაწილებელი ჭა. ტიპი 2-3.	სტადია / ფურც. / ფურცლები
				გ-1, გ-2 და გ-5 არხებზე	მᲓ. / 1 / 1
				დაარმატურება. ჭრილები, სპეციფიკაცია	

A1

გეგმა

მასშტაბი 1:50

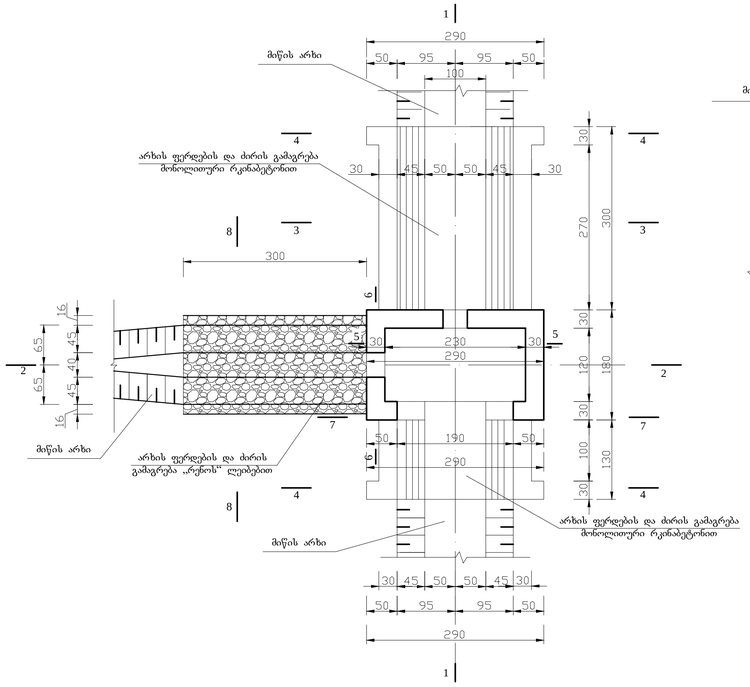

1-1

მასშტაბი 1:20

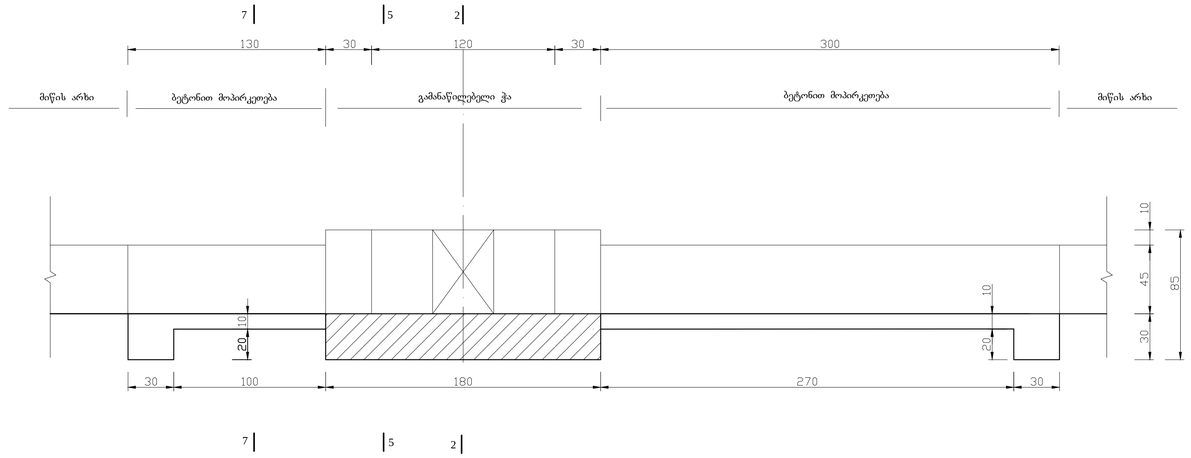

5-5

მასშტაბი 1:20

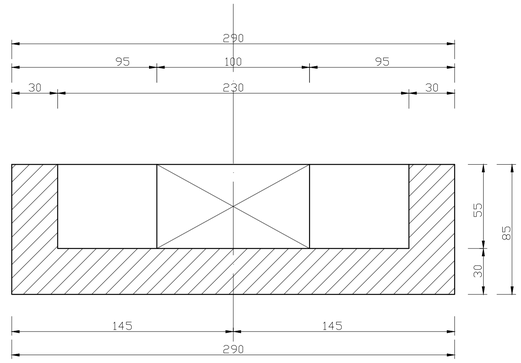

2-2

მასშტაბი 1:20

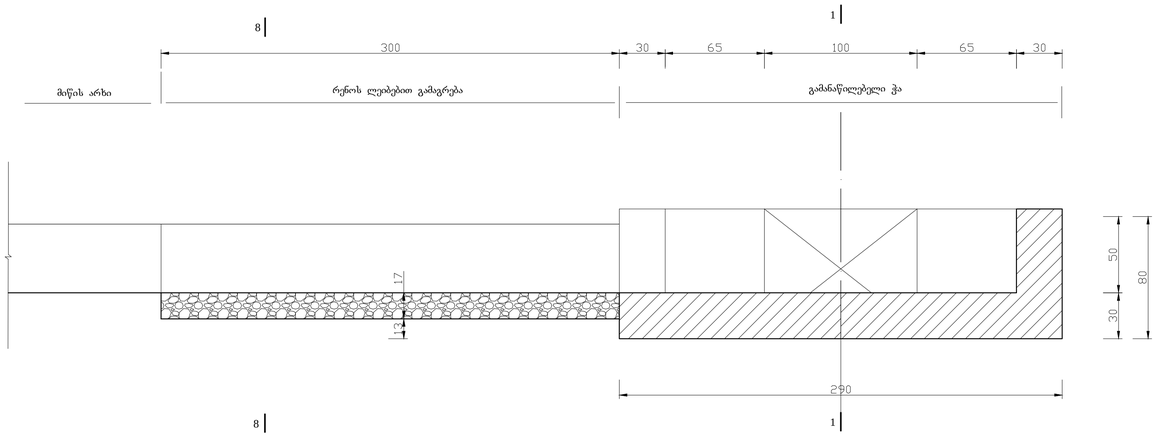

6-6

მასშტაბი 1:20

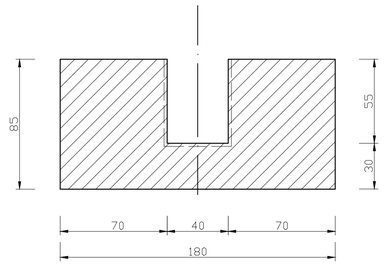

3-3

მასშტაბი 1:20

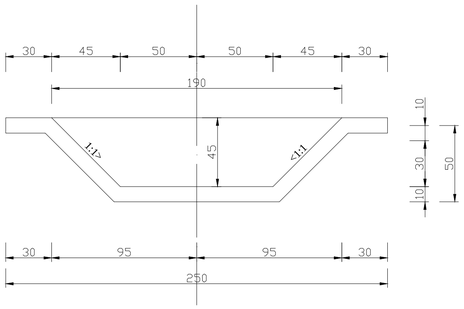

7-7

მასშტაბი 1:20

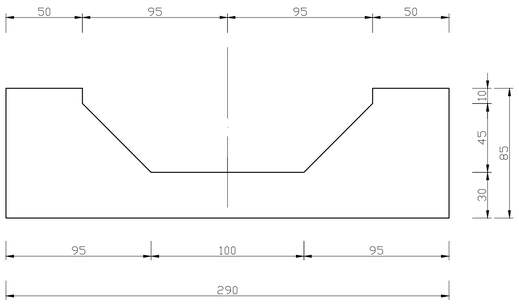

4-4

მასშტაბი 1:20

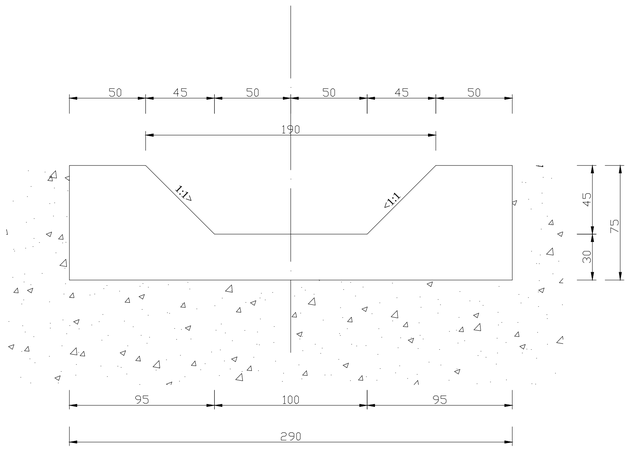

8-8

მასშტაბი 1:20

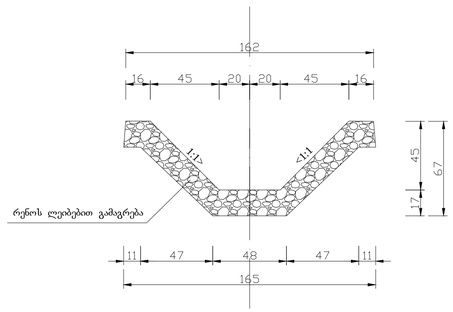

1. დაარმატურების სქემა, სპეციფიკაცია და მასალების ხარჯვის უწყისი მოცემულია ნახაზზე №26-ბ-53;
2. ჭების სიმაღლითი და გეგმური მიბმა ჰორიზონტალება ადგილზე;
3. ჭის სიმაღლე (სიღრმე) დაზუსტდეს ადგილზე, საინჟინრო-გეოლოგიური დასკვნის გათვალისწინებით;
4. ჭის ფილის ქვეშ მოეწყოს 10სმ სისქის ხრეშოვანი ნარევის მოსამზადებელი ფენა;
5. ზომები მოცემულია სანტიმეტრებში.

დაპროექტა				26-ბ-52ა			
შეამოწმა							
მრკალირებ.							
შეთანხმებულ.				ᲓᲔᲒᲔᲓᲚᲘᲡ ᲡᲐᲠᲬᲧᲐᲕᲘᲡ ᲡᲘᲡᲢᲔᲛᲐ			
დირექტორი							
				გამანაწილებელი ჭა. ტიპი 2-4.	სტადია	ფურც.	ფურცლები
					მᲓ.	1	1
				საყალიბო ნახაზი. გეგმა, ჭრილები			

A1

გეგმა

მასშტაბი 1:50

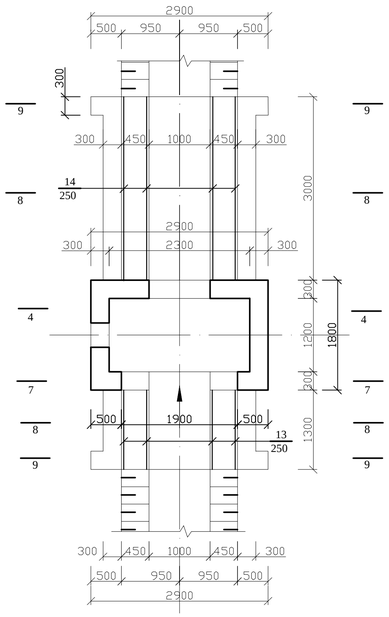

1-1

მასშტაბი 1:20

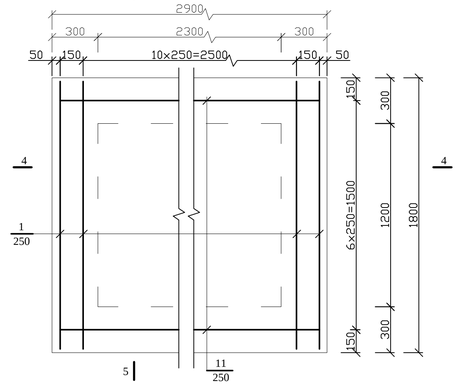

4-4

მასშტაბი 1:20

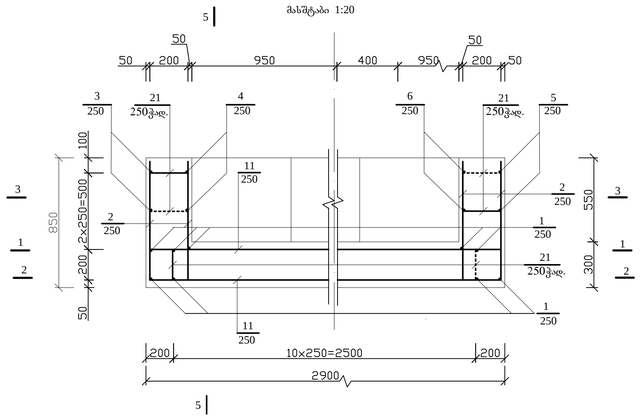

2-2

მასშტაბი 1:20

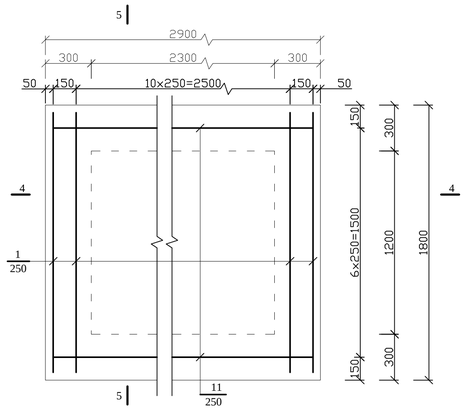

5-5

მასშტაბი 1:20

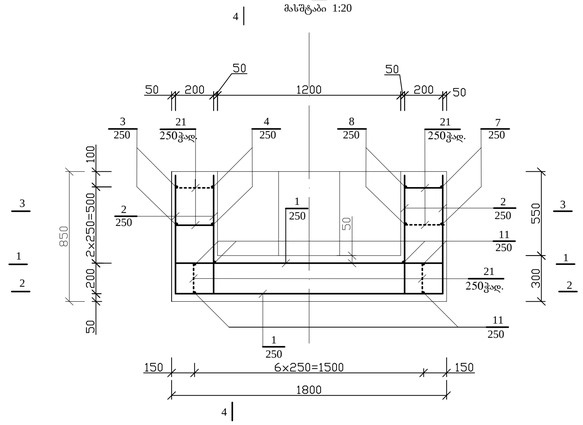

3-3

მასშტაბი 1:20

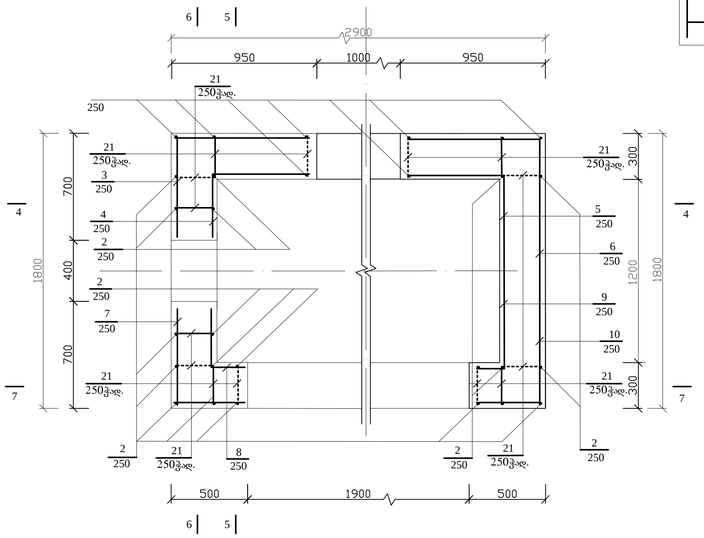

6-6

მასშტაბი 1:20

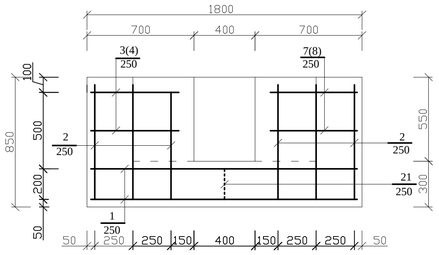

7-7

მასშტაბი 1:20

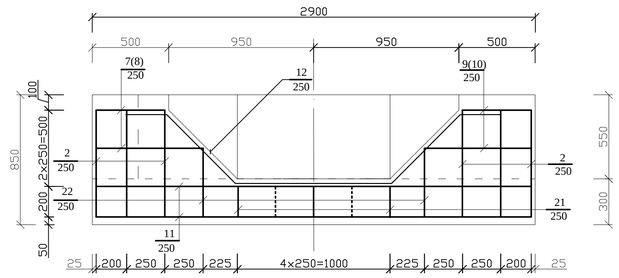

8-8

მასშტაბი 1:20

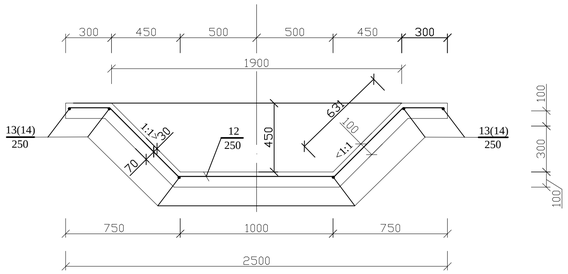

9-9

მასშტაბი 1:20

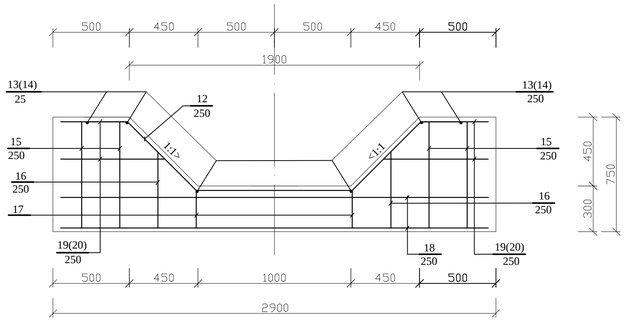

სპეციფიკაცია

ფორმ.	ზონა	პოზ.	აღნიშვნა	დასახელება	რაოდ.	შენიშვნა
1	2	3	4	5	6	7
				ჭა		
				Ï 12 A-III GOST 5781-82		
		1		l=1700	13	19,6 kg.
		2		l=1220	48	52.0 kg.
		3		l=1550	2	2,7 kg.
		4		l=1150	2	2,0 kg.
		5		l=1550	2	2,8 kg.
		6		l=1950	2	3,5 kg.
		7		lსა=1225	2	2,2 kg.
		8		lსა=825	2	1,5 kg.
		9		lსა=1225	2	2,2 kg.
		10		lსა=1625	2	2,9 kg.
		11		l=2800	14	34,8 kg.
		22		lსა=375	8	2,7 kg.
				Ï 6 A-I GOST 5781-82		
		21		l=310	63	4,3 kg.
				საშირო მასალა		
				ბეტონი B15 (M 200)		4,2 mj
				ღორღი მოსაშზადებელი ფენისთვის		0,5 m
				არხებთან შეუღლების უნიები		
				Ï 12 A-III GOST 5781-82		
		12		l=2790	19	47,1 kg.
		13		l=1200	12	12,8 kg.
		14		l=2900	12	30,9 kg.
		15		l=650	16	9,2 kg.
		16		l=500	8	3,6 kg.
		17		l=620	20	11,0 kg.
		18		l=2150	8	15,3 kg.
		19		lსა=575	8	4,1 kg.
		20		lსა=995	8	7,1 kg.
				Ï 6 A-I GOST 5781-82		
		21		l=310	36	2,6 kg.
				საშირო მასალა		
				ბეტონი B15 (M 200)		1,0 mj
				რენოს ლეკბები 3x2x0.17მ		1 ც

ფოლადის ხარჯის უწყისი, კგ

ელემენტის მარკა	არმატურის ნაკეთობანი						სულ	ჩასატანებელი ნაკეთობანი				საერთო ხარჯი
	არმატურის კლასი							ნაგლინის მარკა			სულ	
	A-I			A-III								
	GOST 5781-82			GOST 5781-82								
	Ï 6		ჯამი	Ï 12		ჯამი				ჯამი		
გამანაწილებელი ჭა	4,3		4,3	128,9		128,9	133,2					133,2
შეუღლების უნიები	2,6		2,6	141,1		141,1	143,7					143,7
ჯამი							276,9					276,9
	სახვევ მავთულზე 0.5%											1,4

დეტალების უწყისი

პოზ.	ესკიზი
1	2
2	800 420
3	650 900
4	450 700
5	850 700
6	1050 900
7	650 4506700
8	450 2506500

პოზ.	ესკიზი
1	2
9	850 2506500
10	1050 4506700
12	250 1020 250 Ù=45Å
19	4506700
20	4506700 420
21	250 30 30
22	5006250

1. წინამდებარე ნახაზი იკითხება №27-ბ-51 ნახაზთან ერთად;
2. არმატურა პერიოდიკულია პროფილისაა, კლასი A-III, მარკა 25Г2С და მრგვალი კვეთის, კლასი A-I, მარკა ფ-3;
3. არმატურის დაცვითი ფენის სისქე 5 დან 2.5 სმ;
4. ბეტონის მარკა B15;
5. ბრტყელი ფირების ჩასატანებელი ნაწილები პირობითად ნაჩვენები არ არის;
6. სპეციფიკაციაში წონები და მოცულობები მოცემულია მხოლოდ ერთი ჭისათვის.

დაპროექტა				26-ბ-53			
შეამოწმა							
პრ.კონტრ.							
შეთანხმებულ.				ᲓᲔᲠᲔᲯᲚᲘᲡ ᲡᲐᲠᲬᲧᲐᲕᲘ ᲡᲘᲡᲢᲔᲛᲐ			
დირექტორი							
				გამანაწილებელი ჭა. ტიპი 2-4.	სტადია	ფურც.	ფურცლები
				9-9 არხზე	მდ.	1	1
				დაარმატურება. ჭრილები, სპეციფიკაცია			

A1

გ ე გ მ ა

მასშტაბი 1:50

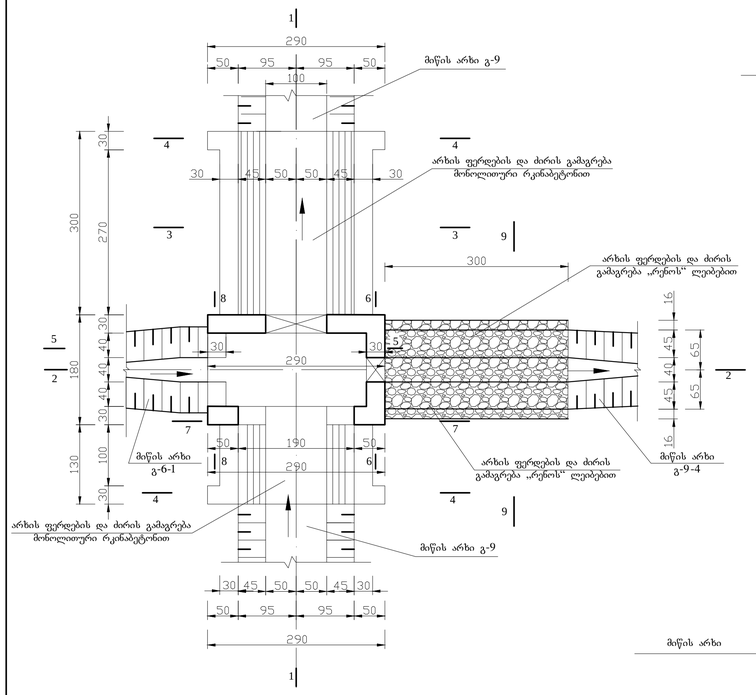

1-1

მასშტაბი 1:20

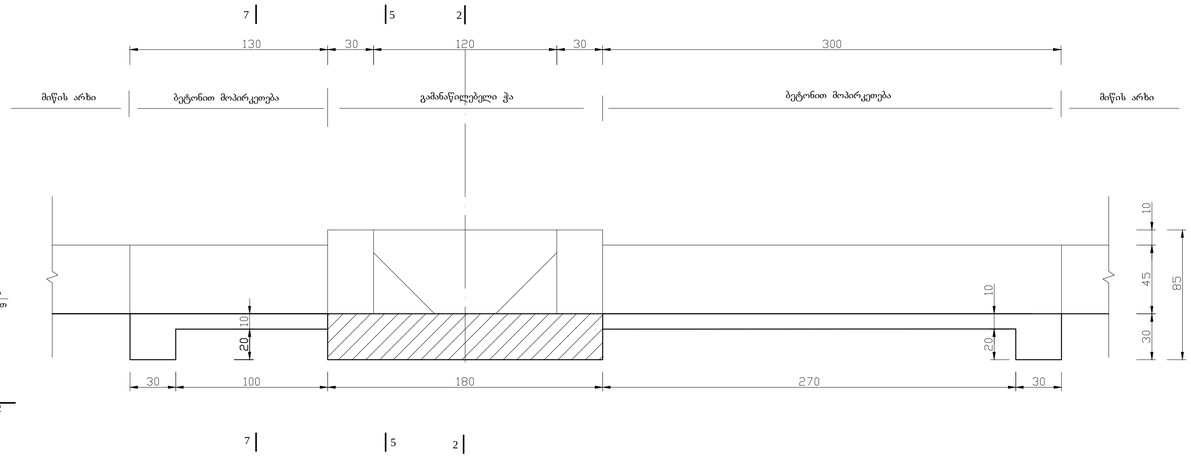

3-3

მასშტაბი 1:20

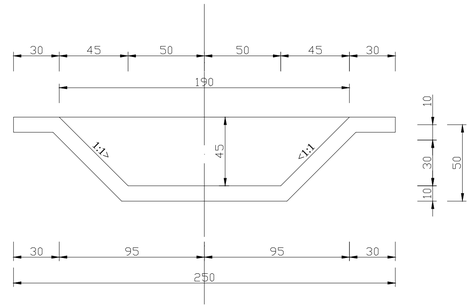

4-4

მასშტაბი 1:20

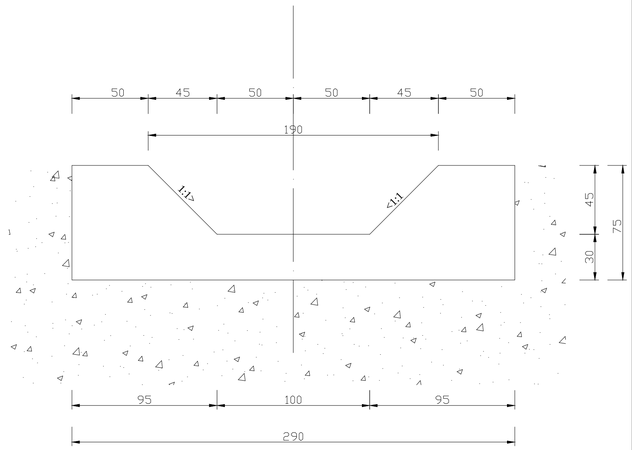

2-2

მასშტაბი 1:20

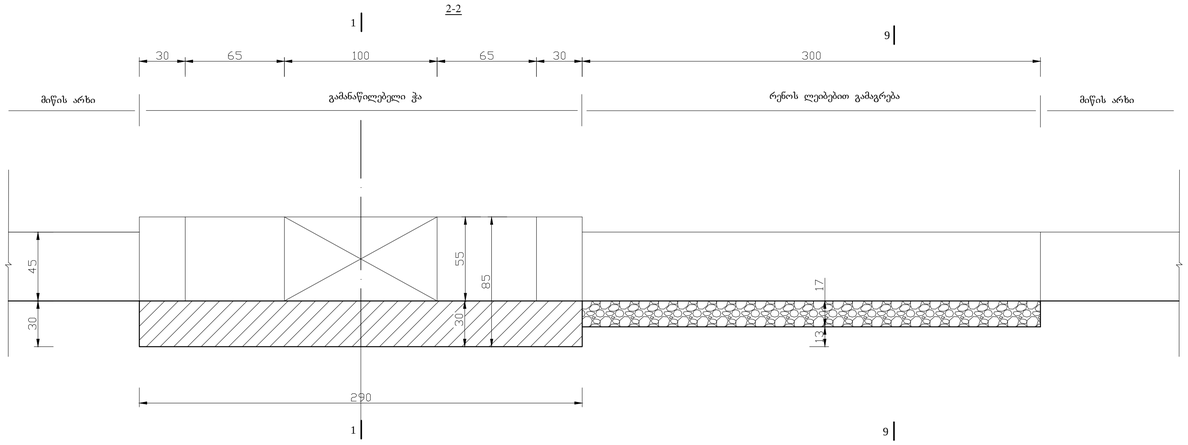

5-5

მასშტაბი 1:20

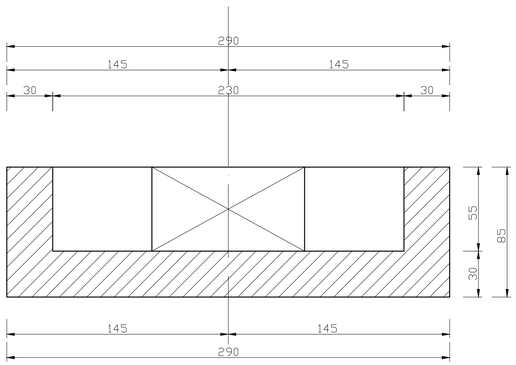

9-9

მასშტაბი 1:20

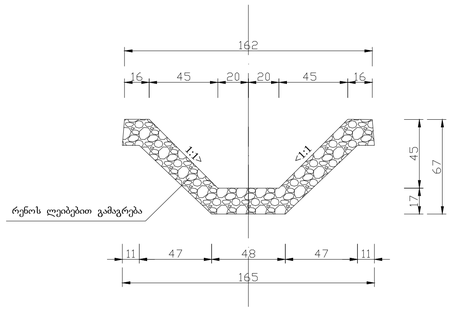

7-7

მასშტაბი 1:20

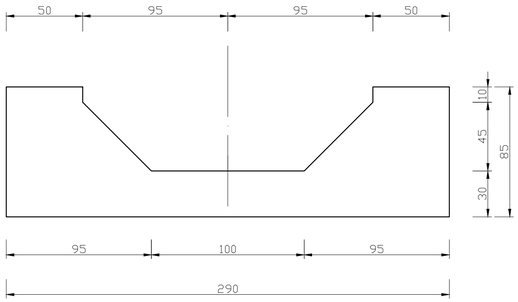

6-6

მასშტაბი 1:20

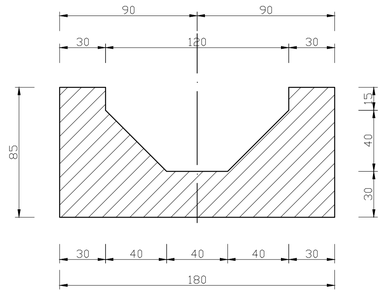

6-6

მასშტაბი 1:20

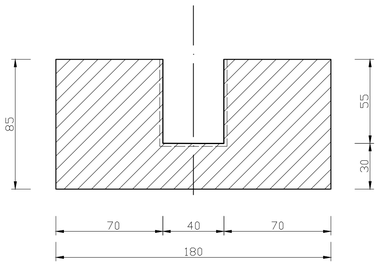

1. დარმატურების სქემა, სპეციფიკაცია და მასალების ხარჯვის უწყისი მოცემულია ნახაზზე №26-ბ-55;
2. ჭების სიმაღლითი და გეგმური მიბმა ხორციელდება ადგილზე;
3. ჭის სიმაღლე (სიღრმე) დაზუსტდეს ადგილზე, საინჟინრო-გეოლოგიური დასკვნის გათვალისწინებით;
4. ჭის ფილის ქვეშ მოეწყოს 10სმ სისქის ხრეშოვანი ნარევის მოსაშზადებელი ფენა;
5. ზომები მოცემულია სანტიმეტრებში.

დაპროექტა				26-ბ-54ა			
შეამოწმა							
პრ.კონრდ.							
შეთანხმებულ.				ᲓᲠᲔᲜᲐᲟᲘᲡ ᲡᲐᲠᲬᲧᲐᲕᲘ ᲡᲘᲡᲢᲔᲛᲐ			
დარეგისტრირ.							
				გამანაწილებელი ჭა. ტიპი 2-5.	სტადია	ფურც.	ფურცლები
				გ-9 არხის პკ16+99-ზე	მᲓ.	1	1
				საყალიბო ნახაზი. გეგმა, ჭრილები			

A1

გეგმა
მასშტაბი 1:50

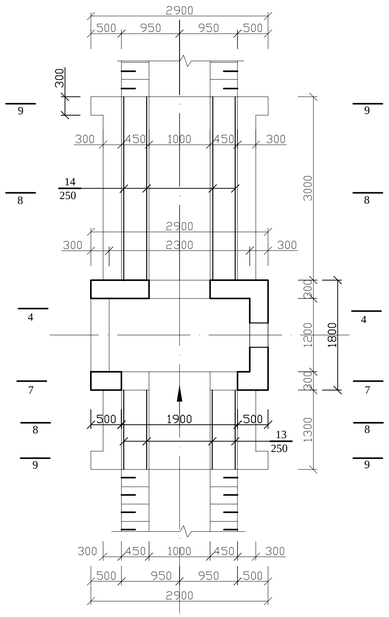

1-1
მასშტაბი 1:20

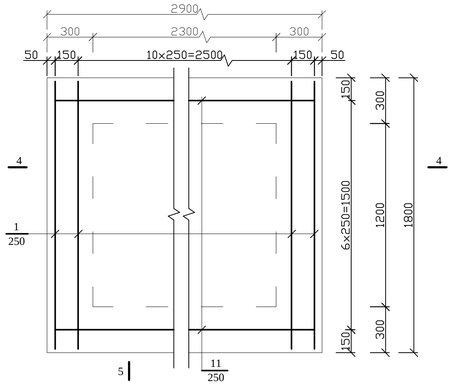

4-4
მასშტაბი 1:20

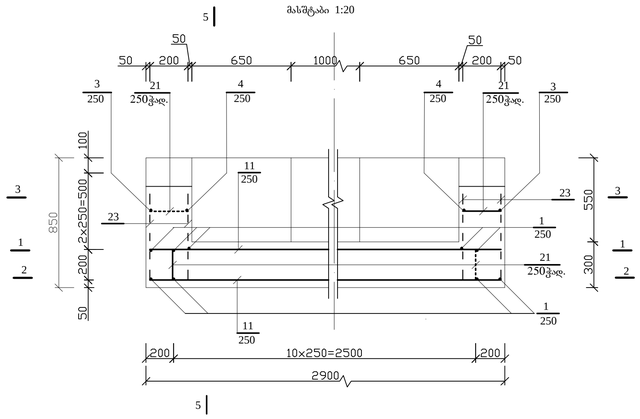

2-2
მასშტაბი 1:20

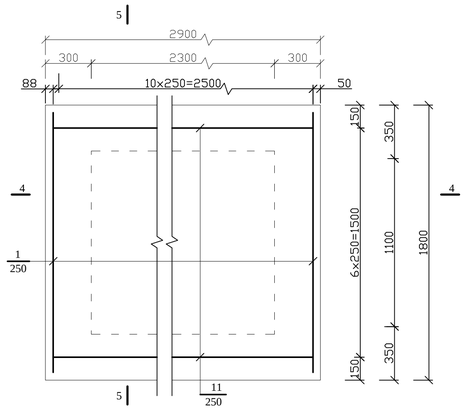

5-5
მასშტაბი 1:20

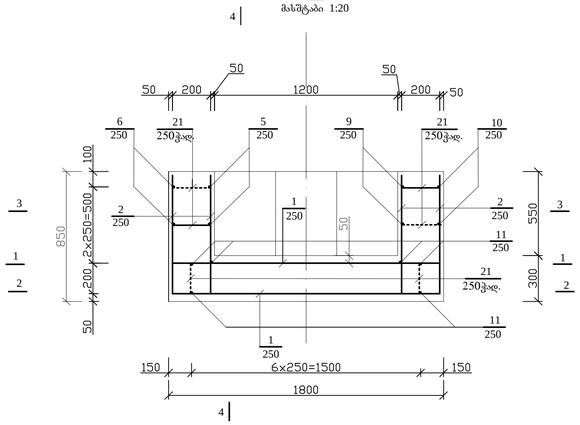

3-3
მასშტაბი 1:20

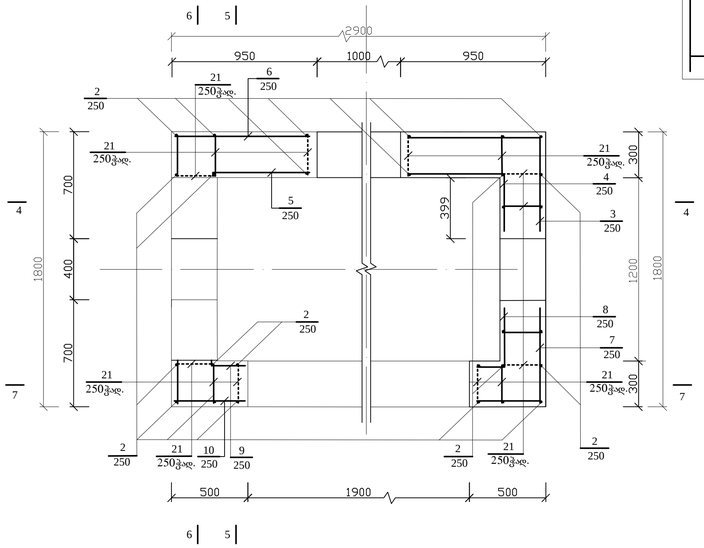

6-6
მასშტაბი 1:20

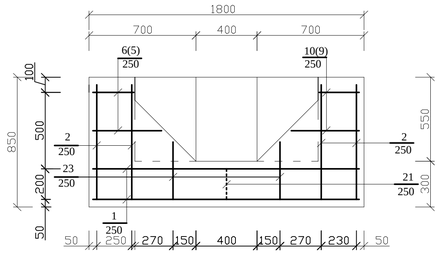

7-7
მასშტაბი 1:20

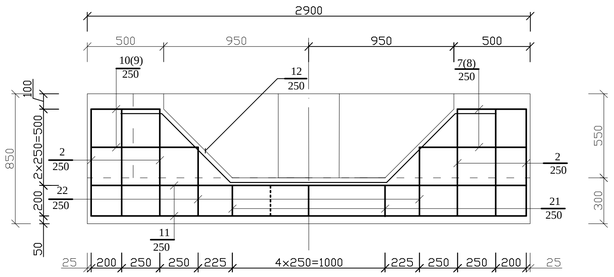

8-8
მასშტაბი 1:20

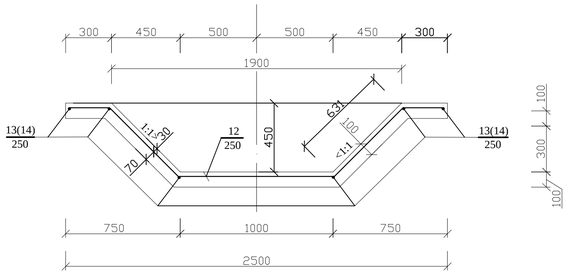

9-9
მასშტაბი 1:20

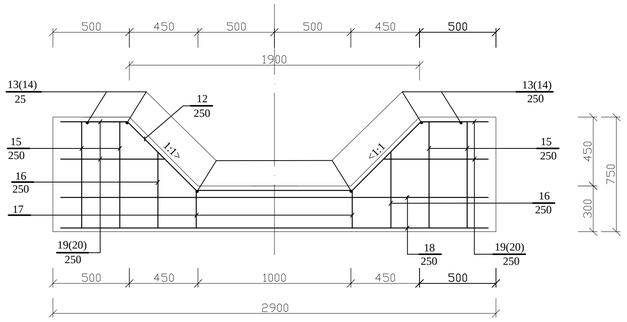

ეტალების უწყისი

პოზ.	ესკიზი
1	2
2	800 420
3	650 900
4	450 700
5	700 256275
6	900 2256475
7	650 4506700
8	450 2506500

პოზ.	ესკიზი
1	2
9	256275 2506500
10	2256475 4506700
12	250 635 635 250 1020 Ù=45Á
19	4506700
20	4506700 420
21	250 30 30
22	
23	380 420

სპეციფიკაცია

ფორმ.	ზონა	პოზ.	აღნიშვნა	დასახელება	რაოდ.	შენიშვნა
1	2	3	4	5	6	7
				ჭა		
				Ï 12 A-III GOST 5781-82		
		1		l=1700	13	19,6 kg.
		2		l=1220	44	47.7 kg.
		3		l=1550	2	2,7 kg.
		4		l=1150	2	2,0 kg.
		5		l=850	2	1,5 kg.
		6		l=1250	2	2,2 kg.
		7		lსა=1225	2	2,2 kg.
		8		lსა=825	2	1,5 kg.
		9		lსა=525	2	0,9 kg.
		10		lსა=925	2	1,6 kg.
		11		l=2800	14	34,8 kg.
		22		l=450	4	1,6 kg.
		23		l=800	4	2,8 kg.
				Ï 6 A-I GOST 5781-82		
		21		l=310	58	4,0 kg.
				საშპრო მასალა		
				ბეტონი B15 (M 200)		3,4 mj
				ღორღი მოსაშზადებელი ფენისთვის		0,52 mj
				არხებთან შეუღლების უბნები		
				Ï 12 A-III GOST 5781-82		
		12		l=2790	19	47,1 kg.
		13		l=1200	12	12,8 kg.
		14		l=2900	12	30,9 kg.
		15		l=650	16	9,2 kg.
		16		l=500	8	3,6 kg.
		17		l=620	20	11,0 kg.
		18		l=2150	8	15,3 kg.
		19		lსა=575	8	4,1 kg.
		20		lსა=995	8	7,1 kg.
				Ï 6 A-I GOST 5781-82		
		21		l=310	36	2,6 kg.
				საშპრო მასალა		
				ბეტონი B15 (M 200)		1,0 mj
				რეზინის ლენტები 3x2x0.17მ		1 მ

ფოლადის ხარჯის უწყისი, კგ

ელემენტის მარკა	არმატურის ნაკეთობანი						ჩასატანებელი ნაკეთობანი					სულ	საერთო ხარჯი
	არმატურის კლასი												
	A-I			A-III						ნაგლინის მარკა			
	GOST 5781-82			GOST 5781-82									
	Ï 6		ჯამი	Ï 12		ჯამი					ჯამი		
გამანაწილებელი ჭა	4,0		4,0	121,1		121,1	125,1						125,1
შეუღლების უბნები	2,6		2,6	141,1		141,1	143,7						143,7
ჯამი							268,8						268,8
	სახვევ მავთულზე 0.5%												1,4

1. წინამდებარე ნახაზი იკითხება №27-ბ-54 ნახაზთან ერთად;
2. არმატურა პერიოდული პროფილისაა, კლასი A-III, მარკა 25Г2С და მრგვალი კვეთის, კლასი A-I, მარკა ფ-3;
3. არმატურის დაცვითი ფენის სისქე 5 დან 2.5 სმ;
4. ბეტონის მარკა B15;
5. ბრტყელი ფარების ჩასატანებელი ნაწილები პირობითად ნაჩვენები არ არის.

დაპროექტა				26-ბ-55			
შეამოწმა							
პრ.კონტრ.							
შეთანხმებულ.				ᲓᲔᲠᲔᲯᲚᲘᲡ ᲡᲐᲠᲬᲧᲐᲕᲘ ᲡᲘᲡᲢᲔᲛᲐ			
დარეკტორი							
				გამანაწილებელი ჭა. ტიპი 2-5.	სტადია	ფურც.	ფურცლები
				გ-9 არხის 3+16+99-ზე	მდ.	1	1
				დაარმატურება. ჭრილები, სპეციფიკაცია			

A1

გ ე გ მ ა

მასშტაბი 1:50

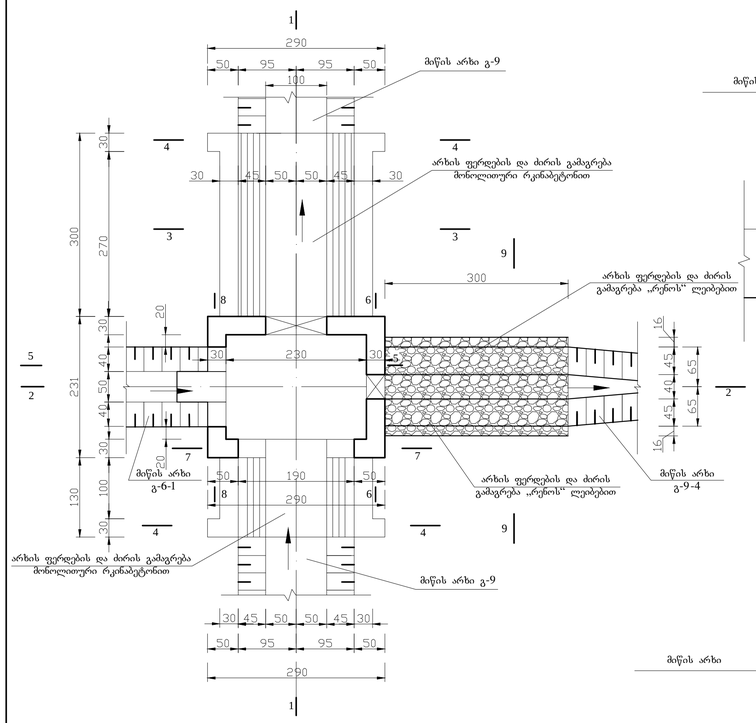

1-1

მასშტაბი 1:20

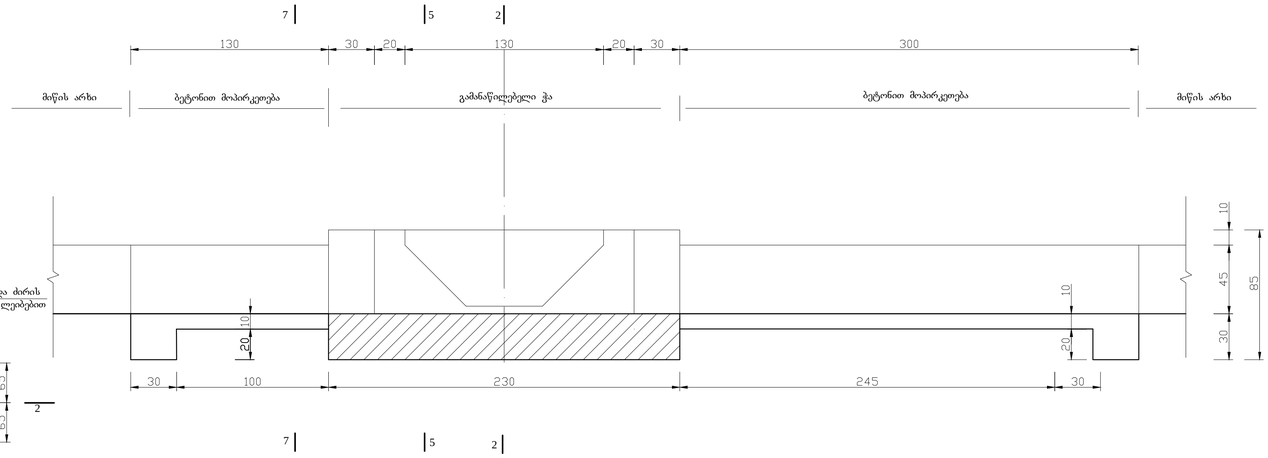

3-3

მასშტაბი 1:20

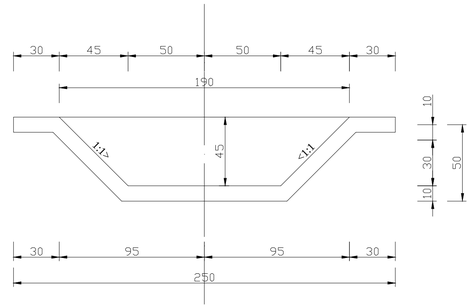

4-4

მასშტაბი 1:20

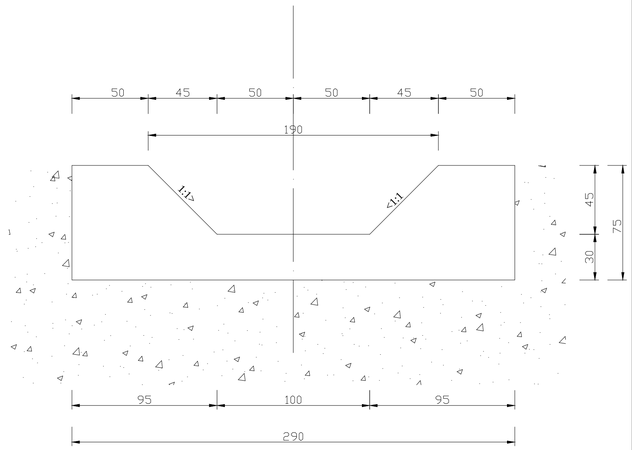

2-2

მასშტაბი 1:20

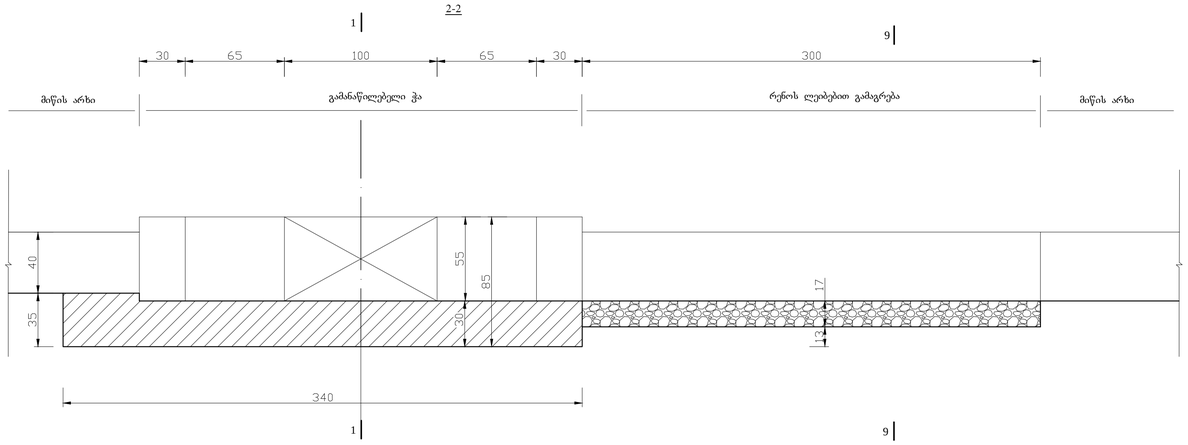

5-5

მასშტაბი 1:20

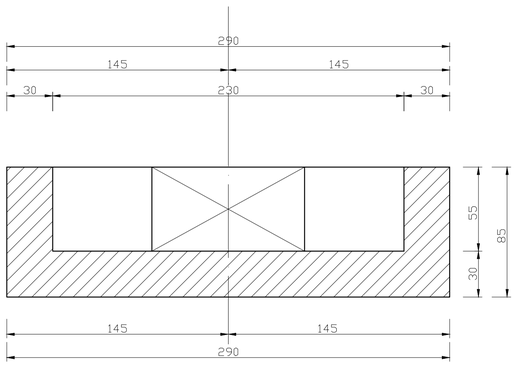

9-9

მასშტაბი 1:20

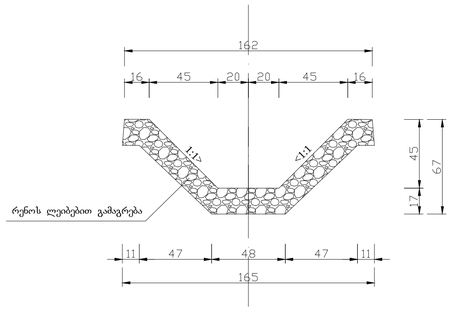

7-7

მასშტაბი 1:20

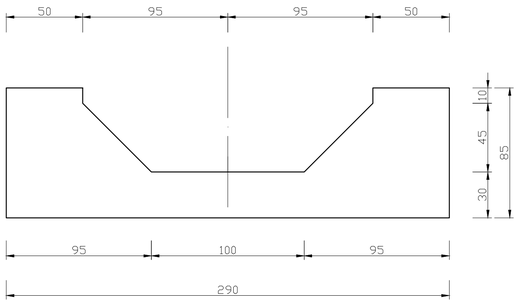

6-6

მასშტაბი 1:20

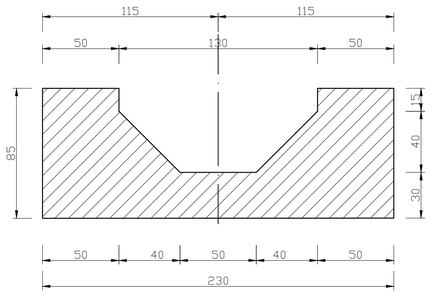

6-6

მასშტაბი 1:20

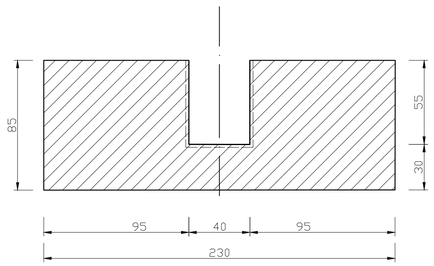

1. დარმატურების სქემა, სპეციფიკაცია და მასალების ხარჯვის უწყისი მოცემულია ნახაზზე №26-ბ-57;
2. ქვების სიმაღლითა და გეგმური მიმმა ხორციელება ადგილზე;
3. ქვის სიმაღლე (სიღრმე) დაზუსტდეს ადგილზე, საინჟინრო-გეოლოგიური დასკვნის გათვალისწინებით;
4. ქვის ფილის ქვეშ მოეწყოს 10სმ სისქის ხრეშოვანი ნარევის მოსამზადებელი ფენა;
5. ზომები მოცემულია სანტიმეტრებში.

დაპროექტა				26-ბ-56ა			
შეამოწმა							
პრ.კონრდ.							
შეთანხმებულ.				ᲓᲠᲔᲜᲐᲟᲘᲡ ᲡᲐᲠᲬᲧᲐᲕᲘ ᲡᲘᲡᲢᲔᲛᲐ			
დირექტორი							
				გამანაწილებელი ჭა. ტიპი 2-6. გ-9 არხის პკ23+95-ზე	სტადია	ფურც.	ფურცლები
					მᲓ.	1	1
				საყალიბო ნახაზი. გეგმა, ჭრილები			

A1

გ ე გ მ ა

მასშტაბი 1:50

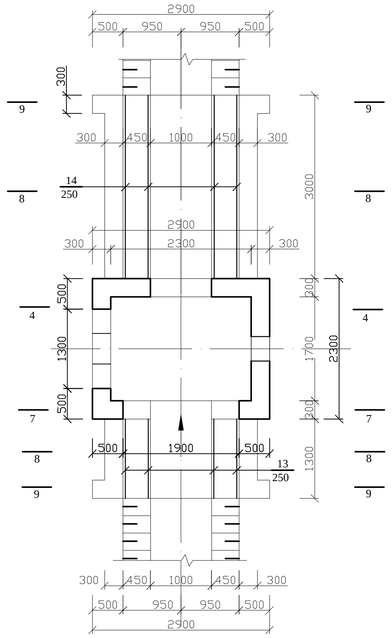

1-1

მასშტაბი 1:20

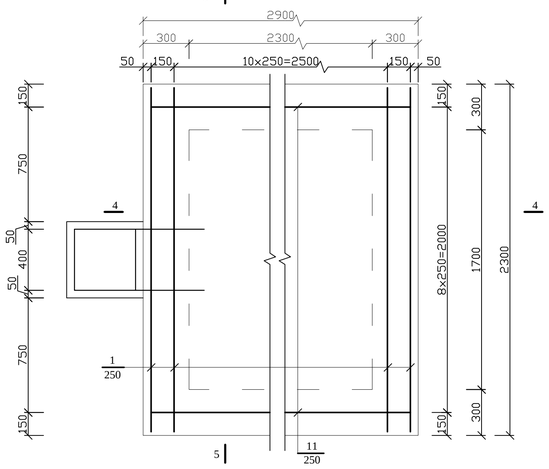

4-4

მასშტაბი 1:20

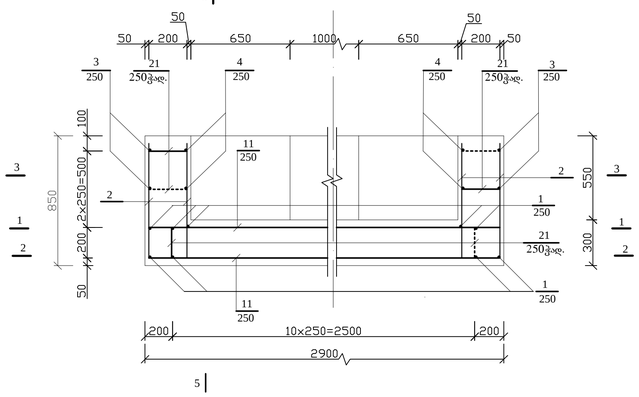

5-5

მასშტაბი 1:20

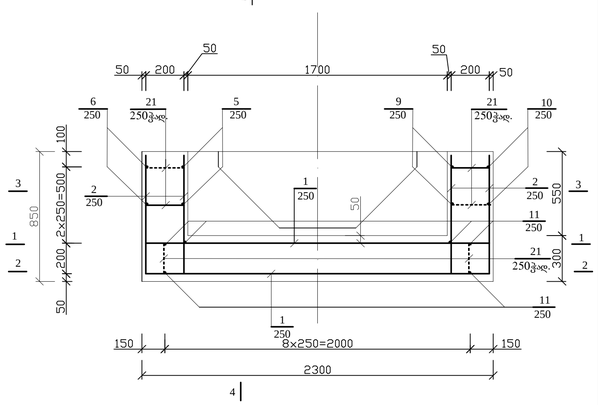

2-2

მასშტაბი 1:20

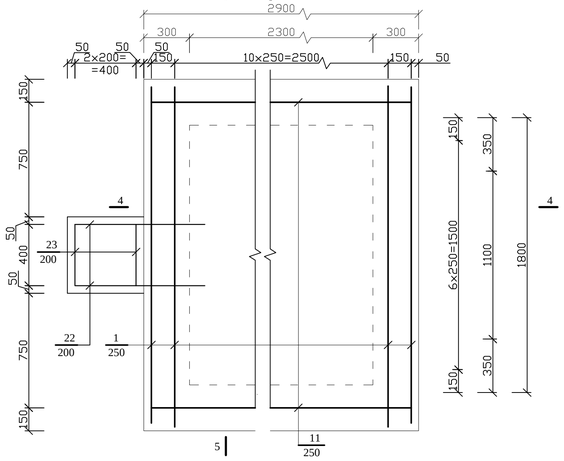

3-3

მასშტაბი 1:20

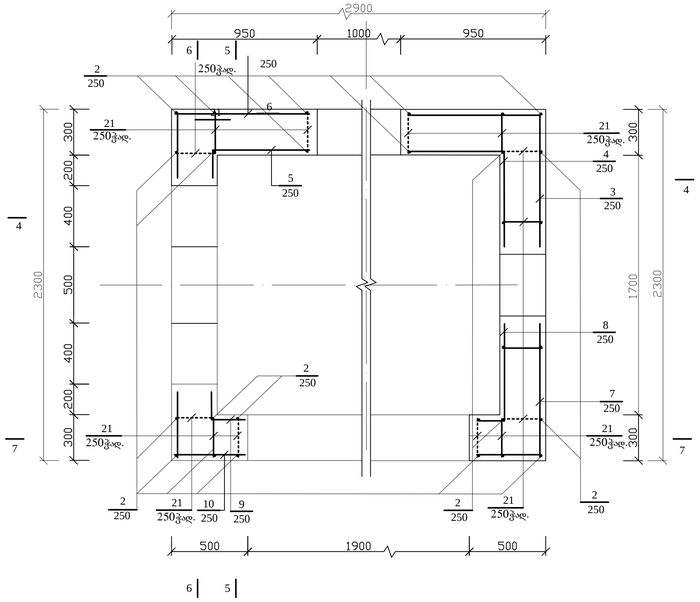

7-7

მასშტაბი 1:20

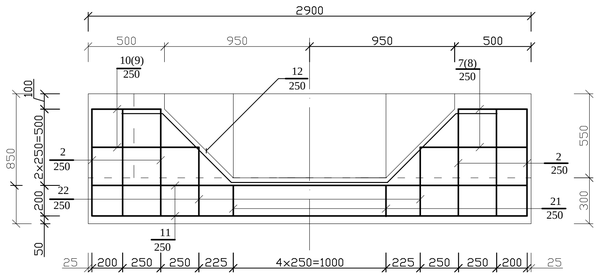

6-6

მასშტაბი 1:20

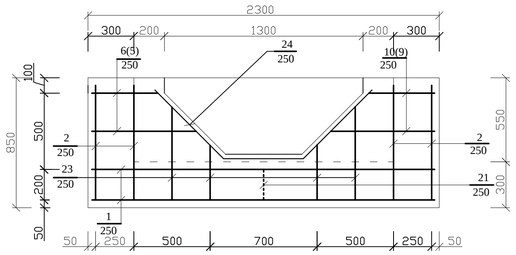

8-8

მასშტაბი 1:20

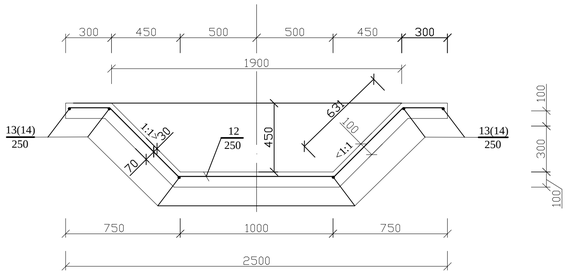

9-9

მასშტაბი 1:20

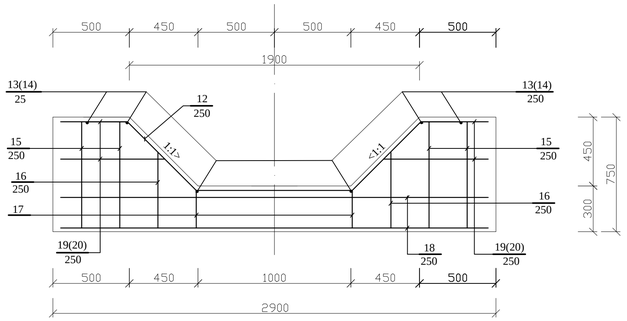

ეტალების უწყისი

პოზ.	ე ს კ ი ზ ი
1	2
2	800 / 420
3	650 / 900
4	450 / 700
5	700 / 1750425
6	900 / 3750625
7	650 / 4500700
8	450 / 2500500
9	1750425 / 2500500

პოზ.	ე ს კ ი ზ ი
1	2
10	3750625 / 4500700
12	250 625 625 250; 1020; Ü=45Á
19	4500700
20	4500700 / 420
21	250; 30 30
23	6100360 / 420
24	370 570; 600; Ü=45Á

სპეციფიკაცია

ფურცლის	ზონა	პოზ.	აღნიშვნა	დასახელება	რაოდ.	შენიშვნა
1	2	3	4	5	6	7
				ჭა		
				Ï 12 A-III GOST 5781-82		
		1		l=2200	13	25,4 kg.
		2		l=1220	52	56,3 kg.
		3		l=1550	2	2,7 kg.
		4		l=1150	2	2,0 kg.
		5		l=1000	2	1,8 kg.
		6		l=1400	2	2,5 kg.
		7		lსა=1225	2	2,2 kg.
		8		lსა=825	2	1,5 kg.
		9		lსა=675	2	1,2 kg.
		10		lსა=1075	2	1,9 kg.
		11		l=2800	18	44,7 kg.
		22		l=850	6	4,5 kg.
		23		l=450	6	2,4 kg.
		24		l=1740	2	3,1 kg.
				Ï 6 A-I GOST 5781-82		
		21		l=310	76	5,2 kg.
				საჭირო მასალა		
				ბეტონი B15 (M 200)		4,4 მ³
				ღორღი მოსამზადებელი ფენისთვის		0,55 მ³
				არხებთან შეუღლების უბნები		
				Ï 12 A-III GOST 5781-82		
		12		l=2790	19	47,1 kg.
		13		l=1200	12	12,8 kg.
		14		l=2900	12	30,9 kg.
		15		l=650	16	9,2 kg.
		16		l=500	8	3,6 kg.
		17		l=620	20	11,0 kg.
		18		l=2150	8	15,3 kg.
		19		lსა=575	8	4,1 kg.
		20		lსა=995	8	7,1 kg.
				Ï 6 A-I GOST 5781-82		
		21		l=310	36	2,6 kg.
				საჭირო მასალა		
				ბეტონი B15 (M 200)		1,0 მ³
				რეზინის ლენტები 3x2x0.17მ		1 მ

ფოლადის ხარჯის უწყისი, კგ

ელემენტის მარკა	არმატურის ნაკეთობანი							ჩასატანებელი ნაკეთობანი				
	არმატურის კლასი						სულ	ნაგლინის მარკა				სულ	საერთო ხარჯი
	A-I			A-III									
	GOST 5781-82			GOST 5781-82									
	Ï 6		ჯამი	Ï 12		ჯამი				ჯამი			
გამანაწილებელი ჭა	5,2		5,2	152,2		152,2	157,4						157,4
შეუღლების უბნები	2,6		2,6	141,1		141,1	143,7						143,7
ჯამი							301,1						301,1
	სახვევ მავთულზე 0.5%												1,5

1. წინამდებარე ნახაზი იკითხება №27-ბ-56 ნახაზთან ერთად;
2. არმატურა პერიოდული პროფილისაა, კლასი A-III, მარკა 25Г2С და მრგვალი კვეთის, კლასი A-I, მარკა ფ-3;
3. არმატურის დამცავი ფენის სისქე 5 დან 2.5 სმ;
4. ბეტონის მარკაა B15;
5. ბრტყელი ფარების ჩასატანებელი ნაწილები პირობითად ნაჩვენები არ არის.

დამუშავ.				26-ბ-57
შეამოწმა				
პრ.ინჟინერ.				
შეთანხმებულ.				ᲓᲔᲠᲔᲯᲚᲐᲡ ᲡᲐᲠᲬᲧᲐᲕᲘ ᲡᲘᲡᲢᲔᲛᲐ
დარეგისტრირ.				
				გამანაწილებელი ჭა. ტიპი 2-6.
				ᲒᲐᲜᲐᲬᲘᲚᲔᲑᲔᲚᲘ ᲭᲐ. ტიპი 2-6.
				ᲓᲐᲠᲛᲐᲢᲣᲠᲘᲡᲐ. ᲭᲠᲘᲚᲔᲑᲘ, ᲡᲞᲔᲪᲘᲤᲘᲙᲐᲪᲘᲐ

სტადია	ფურც.	ფურცლები
მდ.	1	1

ჭრილი 1-1 მ.1:20

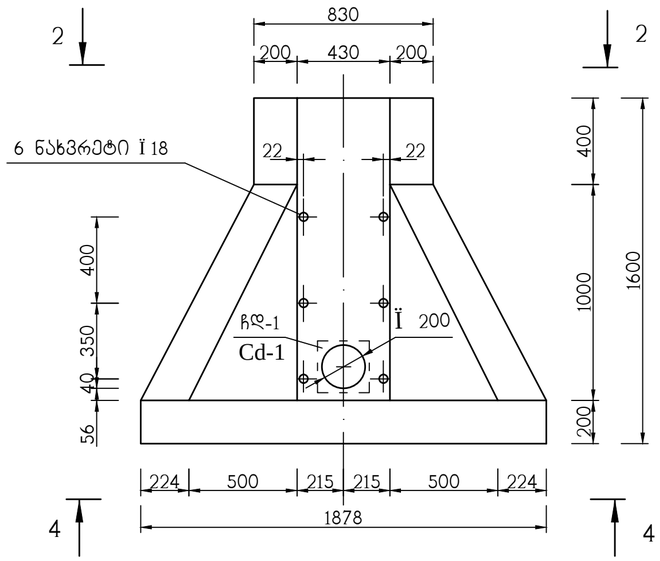

ჭრილი 3-3 მ.1:20

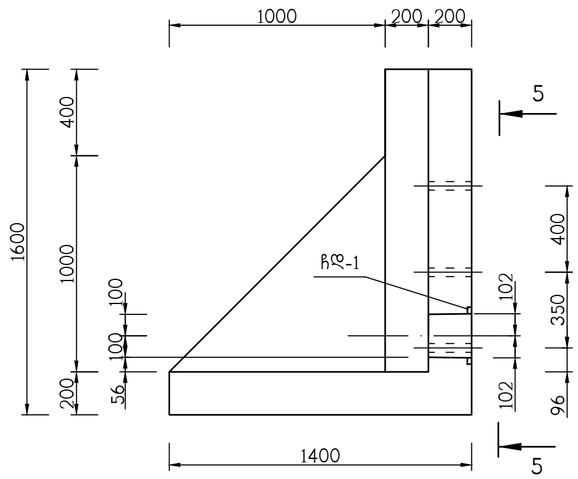

საბეგის მოწყობა მ.1:20

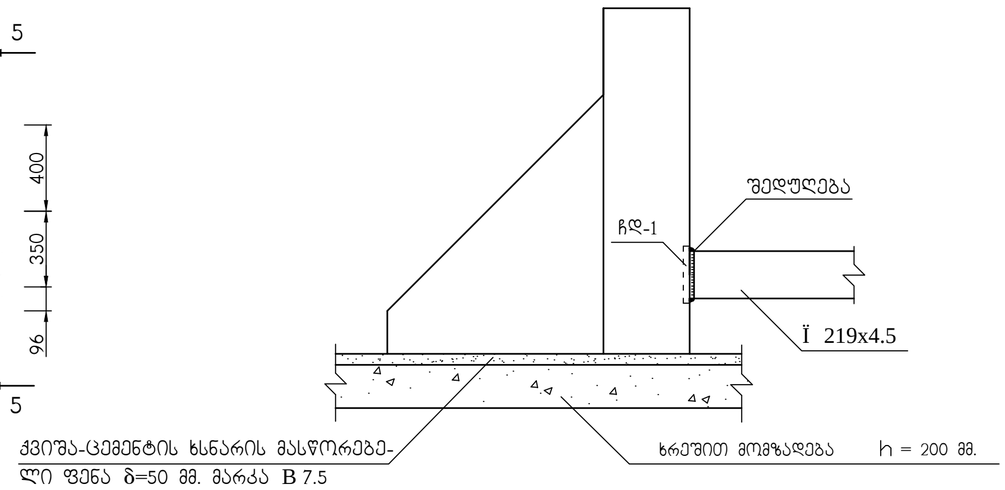

ჭრილი 2-2 მ.1:20

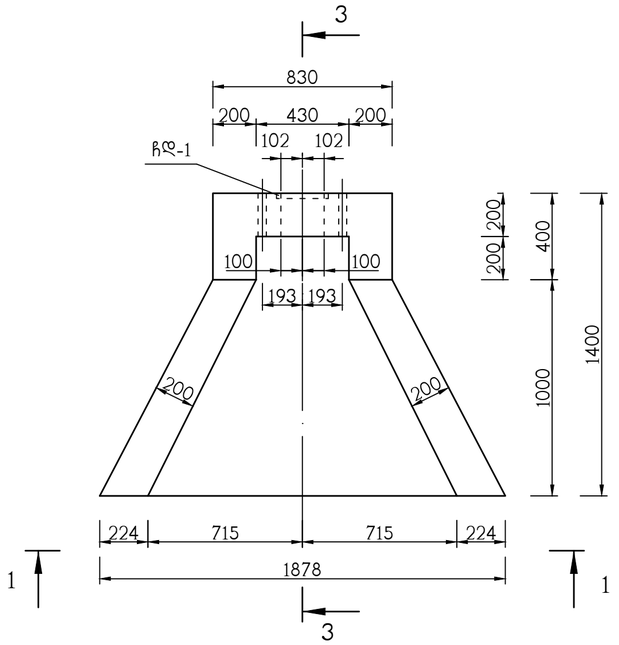

ჭრილი 4-4 მ.1:20

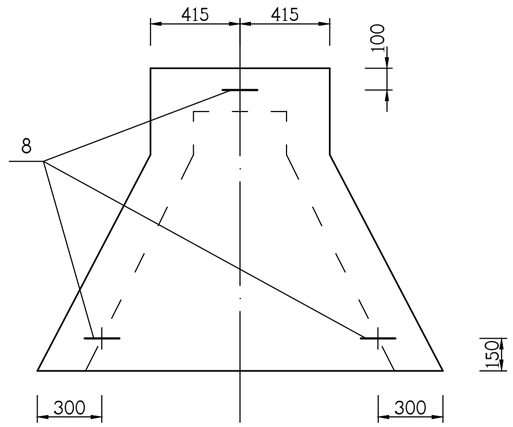

ჭრილი 5-5 მ.1:10

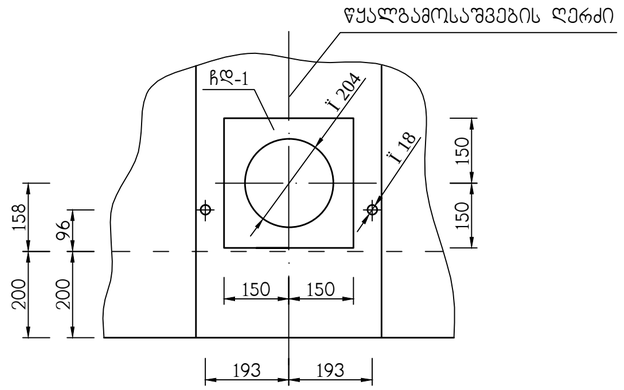

ჩდ-1

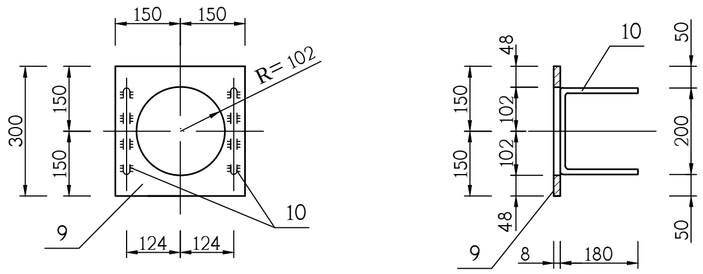

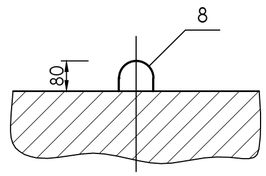

1. სტანდარტული წყალგამომშვები გამოიყენება მაგისტრალურ და I რიგის გამანაწილებელ არხებზე;
2. წყალგამომშვებების განთავსების ადგილები და სიმაღლითი მიბმა განისაზღვროს ადგილზე;
3. წინამდებარე ნახაზზე მოცემული კონსტრუქცია შეიძლება განხორციელდეს როგორც ადგილზე (მონოლითური ბეტონით), ასევე ქარხნულად (ასაწყობი კონსტრუქციის);
4. ქვიშა-ცემენტის მასწორებელი ფენა გამოიყენება მხოლოდ ასაკრეფი კონსტრუქციის გამოყენების შემთხვევაში ;

დამუშავა				26-ბ-58			
შეამოწმა							
პრ.კოორდ.							
დირექტორი				დებედას სარწყავი სისტემა			
				სტანდარტული წყალგამომშვები. საყალიბო ნახაზი	სტადია	ფურც.	ფურცლები
					მ.დ.	1	1
				ჭრილები			

ჭრილი 1-1 მ.1:20

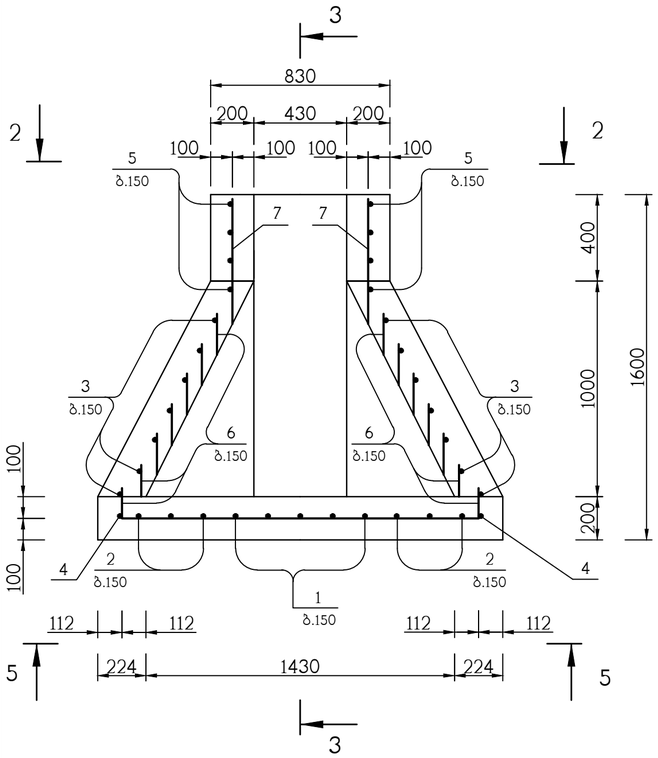

ჭრილი 3-3 მ.1:20

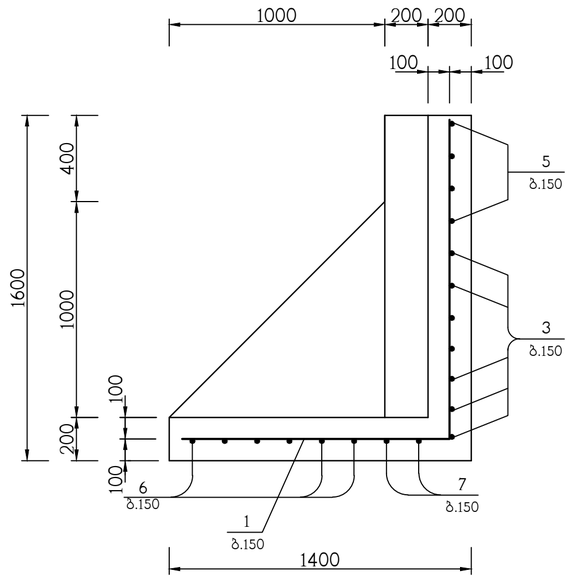

ჭრილი 4-4 მ.1:20

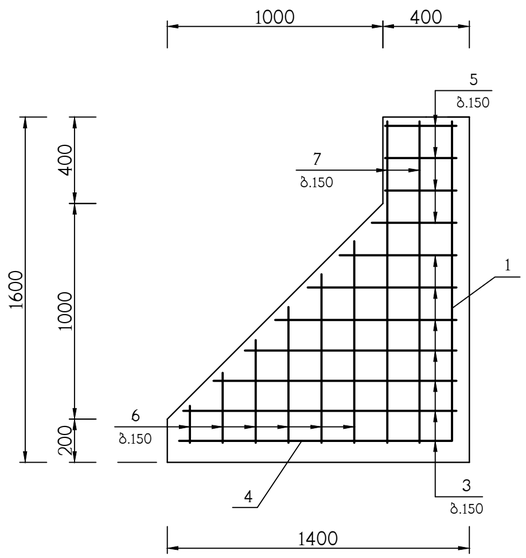

ჭრილი 2-2 მ.1:20

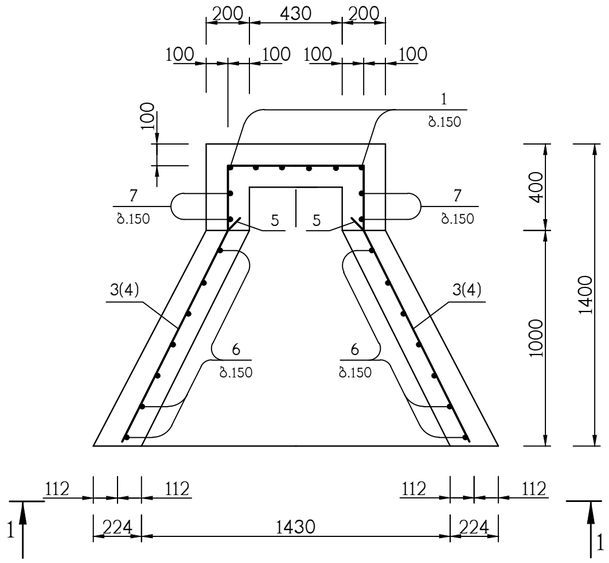

ჭრილი 5-5 მ.1:20

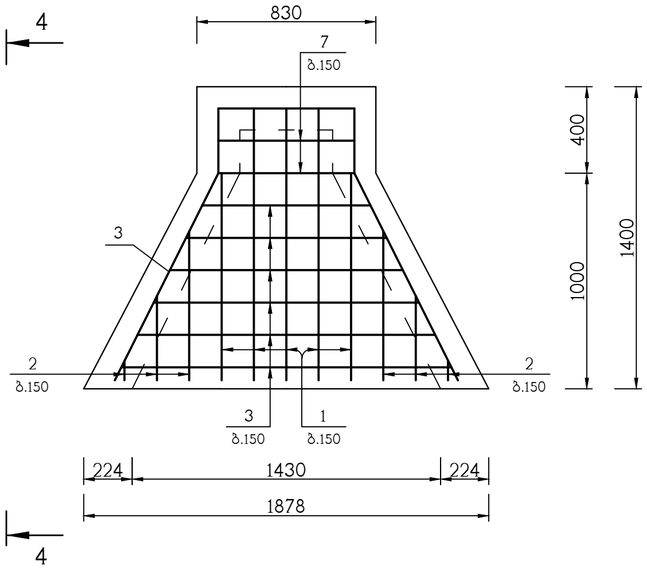

დეტალების უწყისი

პოზ.	ესკიზი
1	1300; 1500
3	630; 300; 300; 1110...180; 1110...180; 26Å4'
4	630; 300; 300; 1110; 1110; 26Å4'
5	630; 300; 300
6	180...900; 180...900; 1650...760
7	1500; 1500; 630
8	R=30; 75; 75; R=20; 260; 150; 150
10	180; 200; 180

სპეციფიკაცია SPECIFICATION

form.	zone	pos.	აღნიშვნა Indication	დასახელება Name	რაოდ. Number	შენიშვნა Note
1	2	3	4	5	6	7
				დეტალები		
				Ø12 A-III GOST 5781-82		
		1*		l=2800	6	15.0 kg.
		2		l=300...700 l საშ.=500	6	2.7 kg.
		3*		l=3450...1590 l საშ.=2520	7	15.7 kg.
		4*		l=3450	1	3.1 kg.
		5*		l=1230	4	4.4 kg.
		6*		l=2010...2560 l საშ.=2285	7	16.0 kg.
		7*		l=3630	2	6.5 kg.
				Ø14 A-I GOST 5781-82		
		8*		l=880	3	3.2 kg.
				ჩდ 1		
				— 300×8 GOST 19903-78		
		9		l=300	1	5.7 kg.
				Ø12 A-III GOST 5781-82		
		10		l=560	2	1.0 kg.
				საბირო მასალა		
				ბეტონი B15;F50		0.91 მ³

ფოლადის ხარჯის უწყისი კგ.

ელემენტის მარკა	არმატურის ნაკეთობანი							ჩასატანებელი ნაკეთობანი					საერთო ხარჯი
	არმატურის კლასი						სულ	ნაგლინი				სულ	
	A-I			A-III				ფ-3					
	GOST 5781-82			GOST. 5781-82				GOST 19903-78					
	∏ 14		ჯამი	∏ 12		ჯამი		-300 x 8			ჯამი		
წყალგამშვები	3.2		3.2	64.4		64.4	67.6	5.7			5.7	5.7	73.4
	სახვევ მავთულზე												0.4

1. წინამდებარე ნახაზი იკითხება 26-ბ-44 ნახაზთან ერთად;
2. წინამდებარე ნახაზზე მოცემული კონსტრუქცია შეიძლება განხორციელდეს როგორც ადგილზე (მონოლითური ბეტონით), ასევე ქარხნულად (ასაწყობი კონსტრუქცის);
3. ბეტონის მარკა ადგილზე დამზადებული მონოლითური კონსტრუქციისათვის მიღებულია B15 (M200), ასაწყობი კონსტრუქციისათვის B22.5(M300);
3. არმატურა მიღებულია ცხლადგლინული პერიოდული პროფილის, კლასი A-III, მარკა 25Г 2ᲰᲒ და მრგვალი კვეთის, კლასი A-I, მარკა ფ-3;
4. სამონტაჟო მარყუჟების თათები ამოიდოს ბადის ქვეშ (ასაწყობი კონსტრუქციის დამზადების შემთხვევაში);
5. წყალმგამყვან ხვრეტთან გადაკვეთის ადგილზე არმატურა მოიჭრას;
6. ზომების დასაშვები გადახრა 10 მმ;
7. ბეტონის ზედაპირზე ბზარების წარმოქმნა და არმატურის გაშიშვლება არ დაიშვება;
8. ბადე საპროექტო მდგომარეობაში დამაგრდეს ფიქსატორებით.

დაამუშავა				26-ბ-59
შეამოწმა				
პრ.კონრდ.				
დირექტორი				ᲓᲔᲑᲔᲓᲐᲡ ᲡᲐᲠᲬᲧᲐᲕᲘ ᲡᲘᲡᲢᲔᲛᲐ

სტანდარტული წყალგამომშვების დაარმატურება	სტადია	ფურც.	ფურცლები
	მ.დ.	1	1
ჭრილები, სპეციფიკაცია			

A2

გ ე გ მ ა
მ 1:50

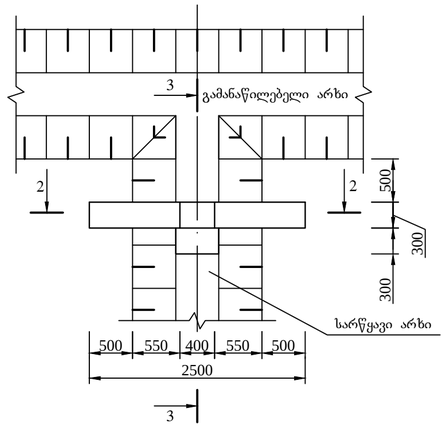

1-1
მ 1:20

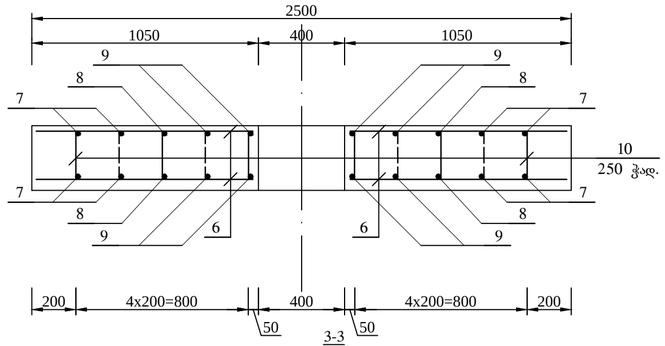

3-3
მ 1:20

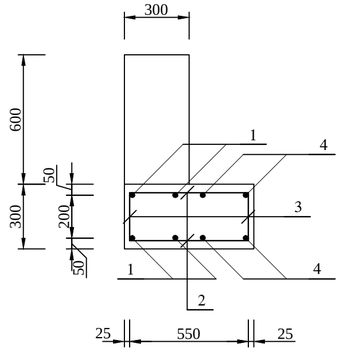

2-2
მ 1:20

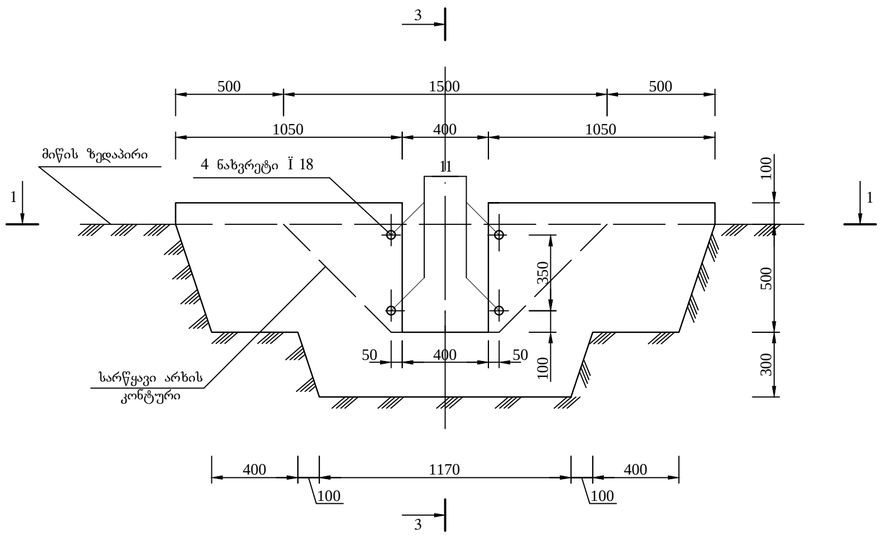

4-4
მ 1:20

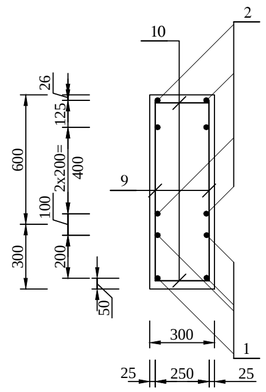

2-2
მ 1:20

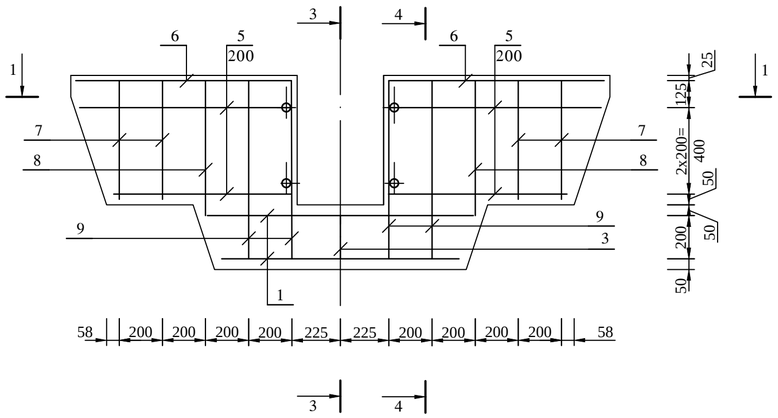

დეტალების უწყისი

პოზ.	ე ს კ ი ზ ი
1	2
2	1100ბ1230
3	200 / 400
5	900ბ1350
11	300

სპეციფიკაცია ერთ გამშვებზე

ფორმატი	ზონა	პოზიცია	აღნიშვნა	დასახელება	რაოდ.	შენიშვნა
1	2	3	4	5	6	7
				Ï 12 A-III GOST 5781-82		
		2		l=550	6	2.0 kg.
		3		l=1000	6	3.7 kg.
		7		l=550	8	2.7 kg.
		8		l=630	4	1.6 kg.
		9		l=830	8	4.1 kg.
				Ï 10 A-III GOST 5781-82		
		1		lსა=1165	4	4.1 kg.
		4		l=450	4	1.6 kg.
		5		lსა=905	12	9.6 kg.
		6		l=1000	4	3.6 kg.
				Ï 6 A-I GOST 5781-82		
		10		l=300	25	1.7 kg.
				Ï 18x1,2 GOST10704-91		
		11		l=300	4	3.7 kg.
				საჭირო მასალა		
				ბეტონი (B-15) M-200		0.5 მ³

ფოლადის ხარჯის უწყისი ერთ მილხიდზე, კგ

ელემენტის მარკა	არმატურის ნაკეთობანი							ჩასატანებელი ნაკეთობანი				
	არმატურის კლასი						სულ	ნაგლინის მარკა			სულ	საერთო ხარჯი
	A-I			A-III				მილი				
	GOST 5781-82			GOST 5781-82				GOST10704-91				
	Ï 6		ჯამი	Ï 12	Ï 10	ჯამი		Ï 18x1.2		ჯამი		
Ø1200 მილხიდი	1,7		1,7	14,1	18,9	33,0	37,7	3,7		3,7	3,7	36,7
	სახვევ მავთულზე 0.5%											0,2

1. წინამდებარე წყალგამშვების მოწყობა გათვალისწინებულია II რიგის გამანაწილებელ და შიდასამეურნეო ქსელში;
2. არმატურა პერიოდული პროფილისაა, კლასი A-III, მარკა 25Г2С და მრგვალი კვეთის, კლასი A-I, მარკა ფ-3;
3. არმატურის დამცავი ფენის სისქეა 2,5 სმ;
4. გამშვების მოწყობის ადგილები დაინიშნოს კომისიურად;
5. ბეტონის კლასია B15;
6. სამონტაჟი ხვრეტებში ბრტყელი ფარის მიმმართველების ჩამაგრება განხორციელდეს ქარხანა-დამამზადებლის მითითებების შესაბამისად;
7. მოცულობები და წონები მოცემულია მხოლოდ ერთი გამშვებისთვის.

დამუშავა				26-ბ-60ა			
შეამოწმა							
პრ.კონტრ.							
შეთანხმებულ.				ᲓᲔᲑᲔᲓᲐᲡ ᲡᲐᲠᲬᲧᲘᲡ ᲡᲘᲡᲢᲔᲛᲐ			
დირექტორი							
				წყალგამშვები. ტიპი 2	სტადია	ფურც.	ფურცლები
					მ.დ.	1	1
				საფალიბე-დაარმატურების ნახაზი. გეგმა, ჭრილები, სპეციფიკაცია			

A2

გ ე გ მ ა
მ 1:50

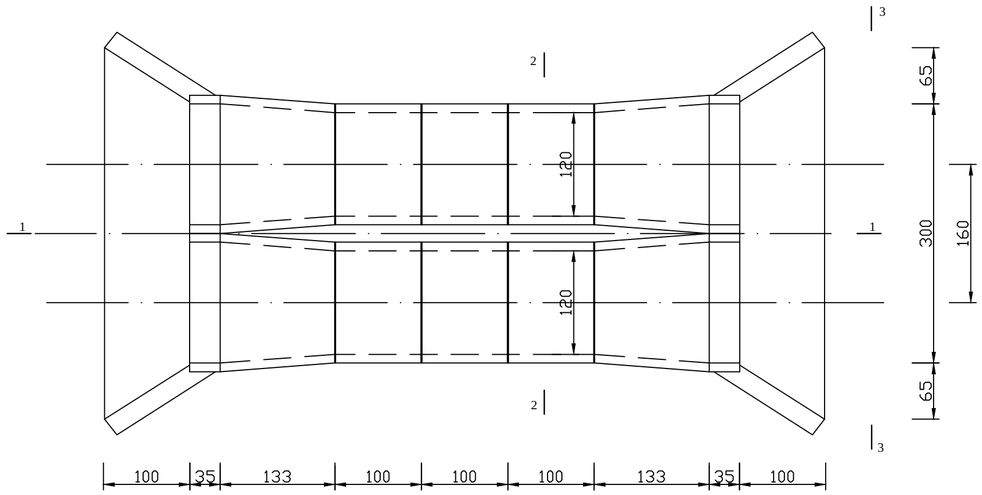

ჭრილი 1-1
მ 1:50

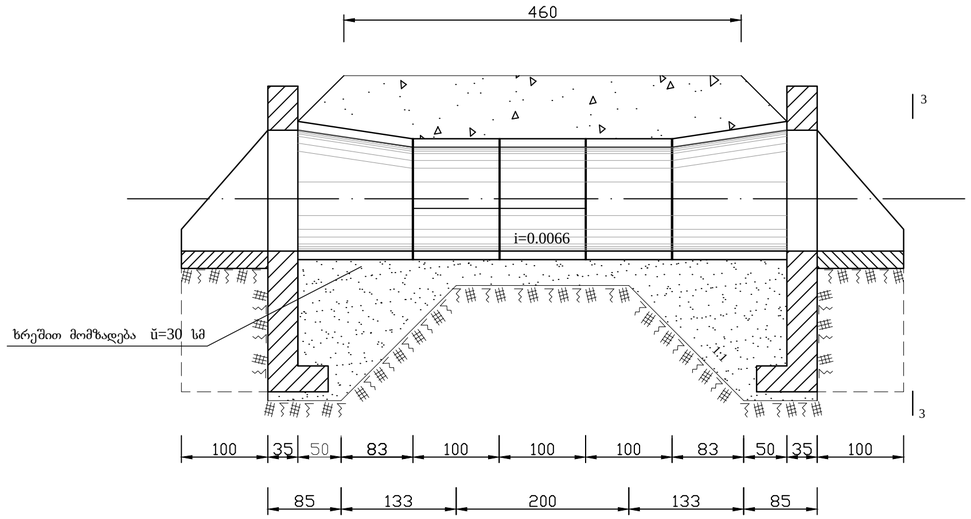

ჭრილი 2-2
მ 1:50

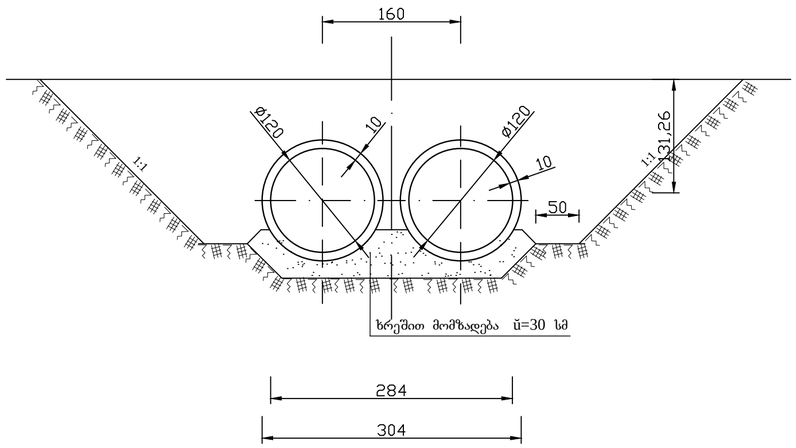

ჭრილი 3-3
მ 1:50

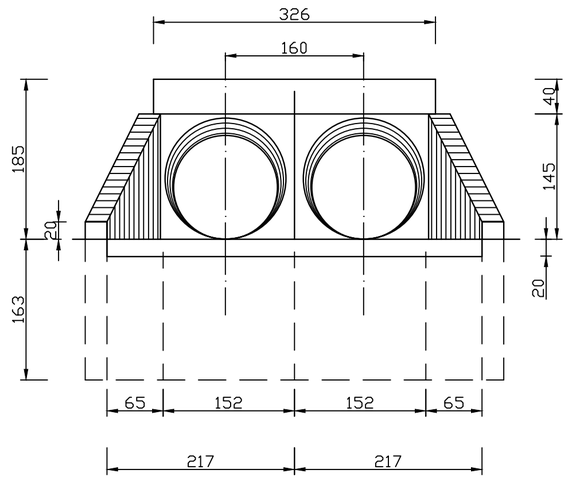

დამუშავა				26-ბ-61			
ხელმძღვან							
კოორდინატორი							
შეთანხმებულია				ᲓᲔᲑᲔᲓᲐᲡ ᲡᲐᲠᲬᲧᲐᲕᲘ ᲡᲘᲡᲢᲔᲛᲐ			
დირექტორი							
				მილხიდები მაგისტრალურ არხებზე	სტადია	ფურც.	ფურცლები
				რკინაბეტონის ასაწყობი ელემენტებისგან	მ.პ.	1	1
				გეგმა, ჭრილები			

A2

1-1
ə 1:50

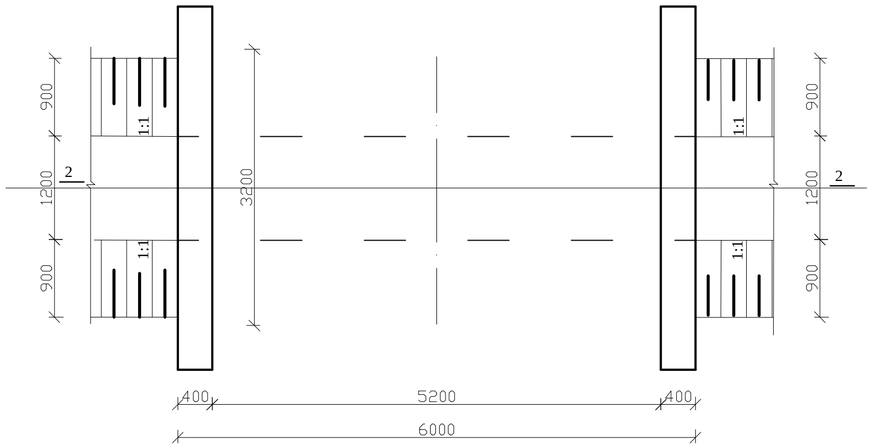

3-3
ə 1:50

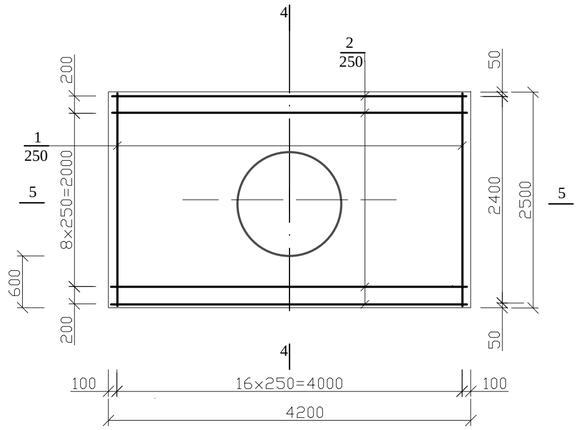

სპეციფიკაცია მილხიდის ერთ მილხიდზე

ფორმატი	ზონა	პოზიცია	აღნიშვნა	დასახელება	რაოდ.	შენიშვნა
1	2	3	4	5	6	7
				მილხიდი Ï 1200		
				Ï 12 A-III GOST 5781-82		
		1		l=2400	64	136.4 kg.
		2		l=4100	44	160.2 kg.
				Ï 6 A-I GOST 5781-82		
		3		l=340	172	13.0 kg.
				<u>საჭირო მასალა</u>		
				ბეტონი (B-15) M-200		10.5 მ³

2-2
ə 1:50

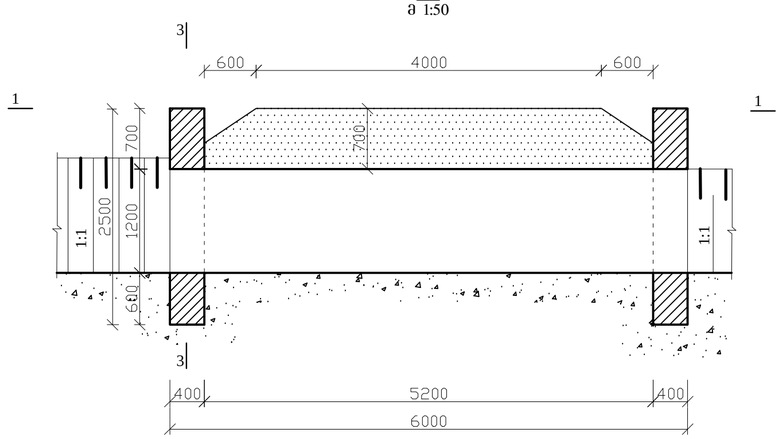

4-4
ə 1:50

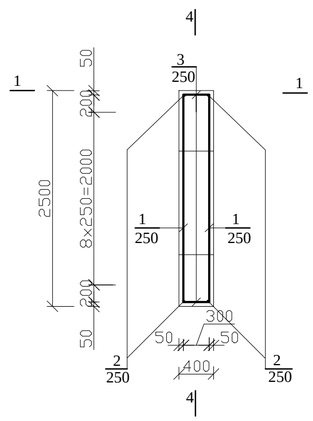

ფოლადის ხარჯის უწყისი ერთ მილხიდზე, კგ

ელემენტის მარკა	არმატურის ნაკეთობანი							ჩასატანებელი ნაკეთობანი				
	არმატურის კლასი						სულ	ნაგლინის მარკა			სულ	საერთო ხარჯი
	A-I			A-III								
	GOST 5781-82			GOST 5781-82								
	Ï 6		ჯამი	Ï 12		ჯამი				ჯამი		
ϕ1200 მილხიდი	13.0		13.0	296.6		296.6	309.6					309.6
	სახვევ მავთულზე 0.5%											1.6

5-5

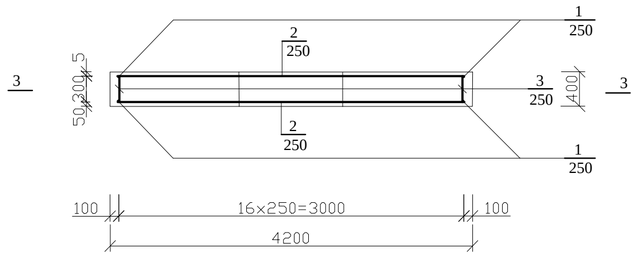

დეტალების უწყისი

პოზ.	ეს კიზი
1	2
3	340

1. მილხიდების განთავსების ადგილმდებარეობა დაზუსტდეს კომისიურად, დამკვეთთან და საექსპლუატაციო პერსონალთან შეთანხმებით;
2. არმატურა პერიოდული პროფილისაა, კლასი A-III, მარკა 25Г2С და მრგვალი კვეთის, კლასი A-I, მარკა ფ-3;
3. არმატურის დამცავი ფენის სისქეა 5 სმ;
4. არმატურის ღეროები მილსადენის დასამონტაჟებლად ამოიჭრას ადგილზე;
5. ბეტონის კლასია B15;
6. მოცულობები და წონები მოცემულია მხოლოდ ერთი მილხიდისათვის.

დამუშავა				26-ბ-62ა
შემოწმა				
პრ.კონტრ.				
შეთანხმებულ.				ᲓᲔᲑᲔᲓᲐᲡ ᲡᲐᲠᲬᲧᲕᲘᲡ ᲡᲘᲡᲢᲔᲛᲐ
დირექტორი				
				ლითონის მილხიდები მავისტრალურ და I რიგის გამანაწილებელ არხებზე — სტადია: ᲛᲓ; ფურც.: 1; ფურცლები: 1
				საყალიბე-დაარმატურების ნახაზი. გეგმა, ჭრილები, სპეციფიკაცია