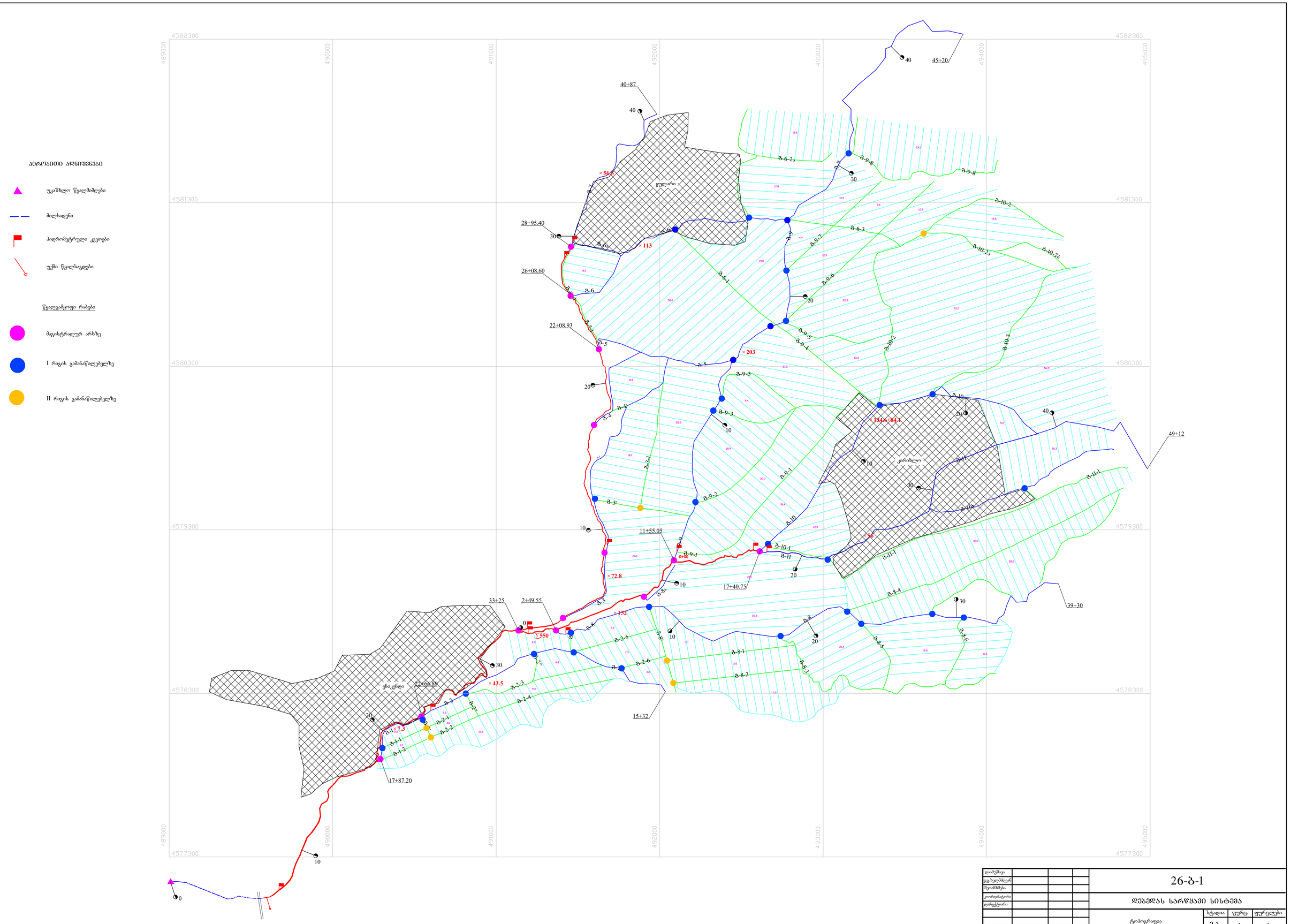

დაპროექტა				26-ბ-1
შეამოწმა				
მოინახლა				
კონტროლიორი				ᲓᲔᲑᲔᲚᲐᲡ ᲡᲐᲠᲬᲧᲐᲕᲘ ᲡᲘᲡᲢᲔᲛᲐ
დირექტორი				
				ტოპოგრაფია
				ᲛᲐᲡ.

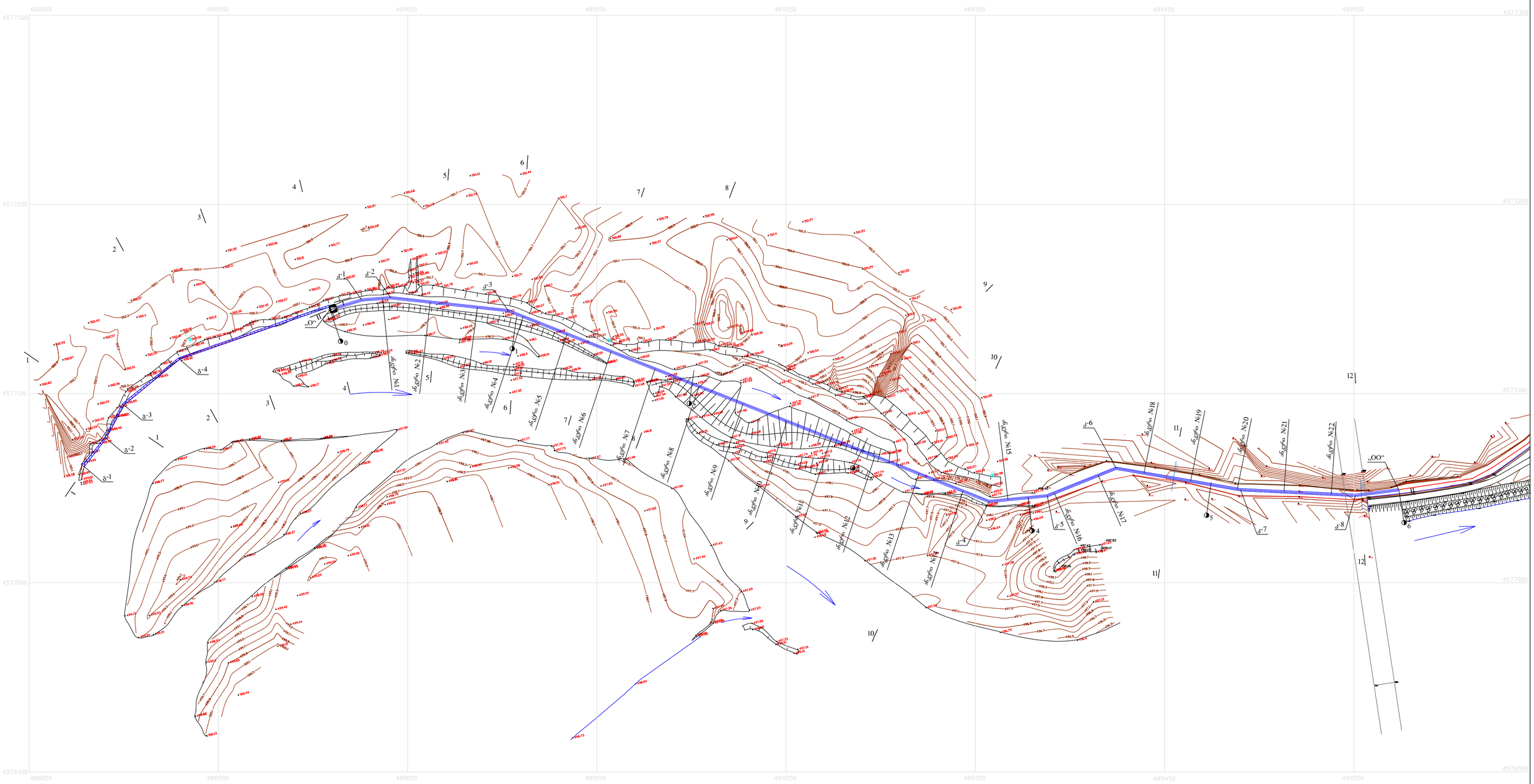

ძირითადი დაგეგმვის წერტილების კოორდინატების ცხრილი			
№	X	Y	Z
ST01	4577056.73	489359.03	501.98
ST02	4577128.50	488935.14	502.58
ST03	4577128.16	489156.32	501.41

კედლისა და მიწაყრის დაგეგმვის წერტილების კოორდინატების ცხრილი		
№	X	Y
ბ-1	4577061.31	488879.09
ბ-2	4577076.28	488890.79
ბ-3	4577093.95	488900.15
ბ-4	4577118.04	488929.54
„O“	4577144.36	489009.09
ძ-1	4577149.47	489025.77
ძ-2	4577150.64	489041.05
ძ-3	4577143.85	489103.17
ძ-4	4577042.96	489357.28
ძ-5	4577046.00	489387.99
ძ-6	4577060.55	489424.33
ძ-7	4577049.18	489460.12
ძ-8	4577046.20	489550.79
„OO“	4577049.18	489573.72

1. გრძივი ჭრილები მოცემულია ნახ. №26-ბ-04;
2. განივი ჭრილები მოცემულია ნახაზზე №26-ბ-05;
3. წყალმიმღების კონსტრუქციები იხ. ნახაზებზე №26-ბ-06,07;
4. სანაპირო ბურჯის კონსტრუქცია იხ. ნახაზზე №26-ბ-08;
5. გრძივი ჭრილი II-II აგებულია და პაკეტადაა დანიშნულია არსებული არხის ღერძის გასწვრივ;
6. საანკერო ლულების ადგილმდებარეობა დაზუსტდეს ადგილზე;
7. კოორდინატები მოცემულია UTM VGS-84 სისტემაში;
8. სიმაღლეები მოცემულია პირობით სისტემაში.

დაპროექტა				26-ბ-02			
ეკუთვნილი							
კოორდინატორი							
შეთანხმებულია				ᲓᲔᲒᲔᲚᲐᲡ ᲡᲐᲠᲬᲧᲐᲕᲘᲡ ᲡᲘᲡᲢᲔᲛᲐ			
დარეგისტრირა							
				სათავე ნაგებობები	სტადია	ფურც.	ფურცლები
					მᲓ.	1	1
				გეგმგეგმა მ-1:1000			

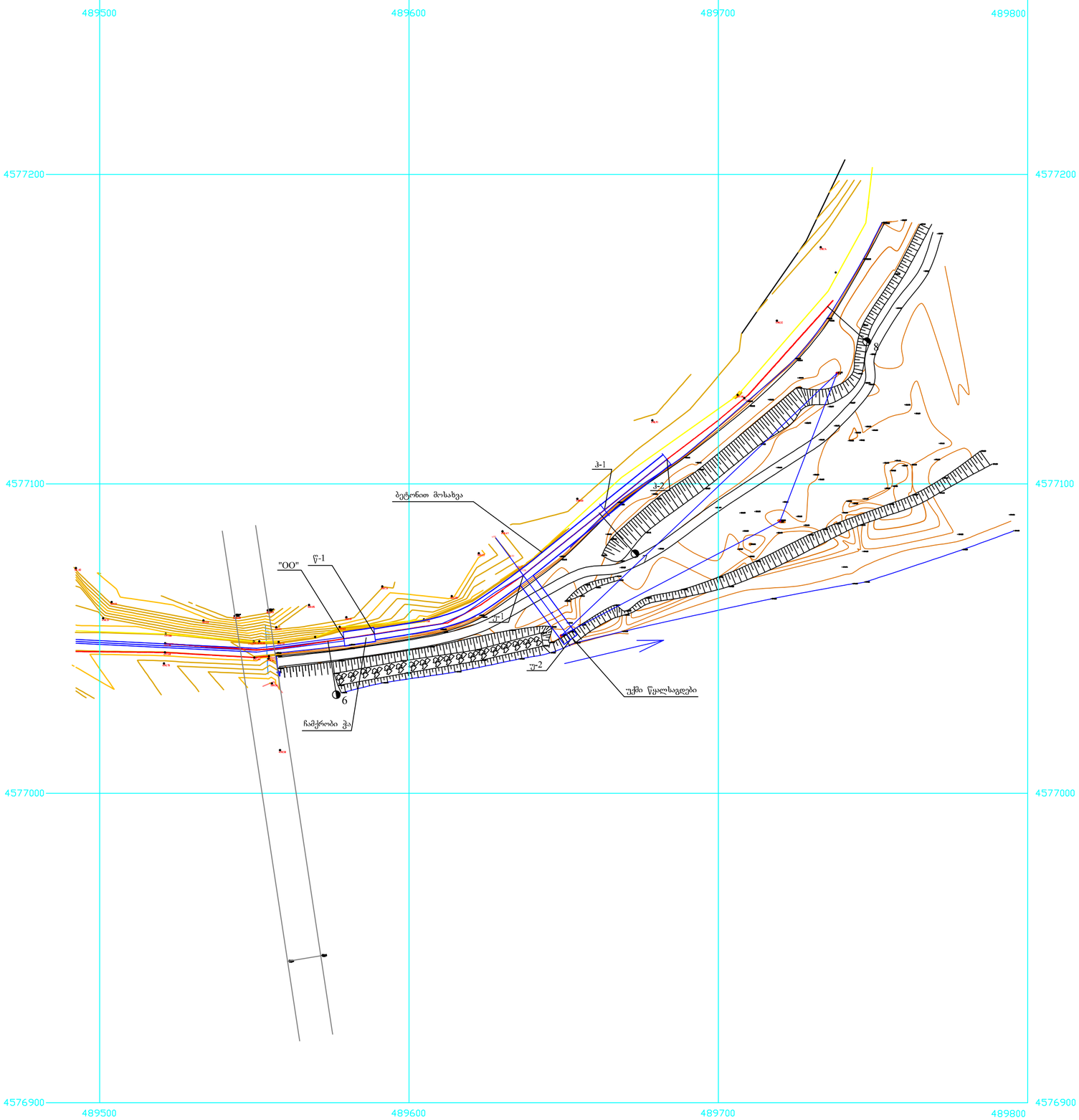

ძირითადი დაკვალვის წერტილების კოორდინატების ცხრილი			
№	X	Y	Z
ST1	4577050.89	489649.22	497.85
ST2	4577135.70	489738.39	499.26
ST3	4577087.83	489719.93	495.90

ხელოვნური ნაგებობების დაკვალვის წერტილების კოორდინატების ცხრილი		
№	X	Y
Ꝑ-1	4577061.31	488879.09
Ꝑ-1	4577076.28	488890.79
Ꝑ-2	4577093.95	488900.15
ჰ-1	4577118.04	488929.54
ჰ-2	4577144.36	489009.09
„oo“	4577049.18	489573.72

დაამუშავა				26-ბ-03			
ვგ.ხელმძღვან							
კოორდინატორი							
შეთანხმებულია				დებედას სარწყავი სისტემა			
დირექტორი							
				ჩამქრობი ჭა, უქმი წყალსაცდები, ჰიდრომეტრული კვეთი	სტადია	ფურც.	ფურცლები
					მ.დ.	1	1

II-II
მასშტაბი: ჰორ. - 1:1000
ვერტ. - 1:100

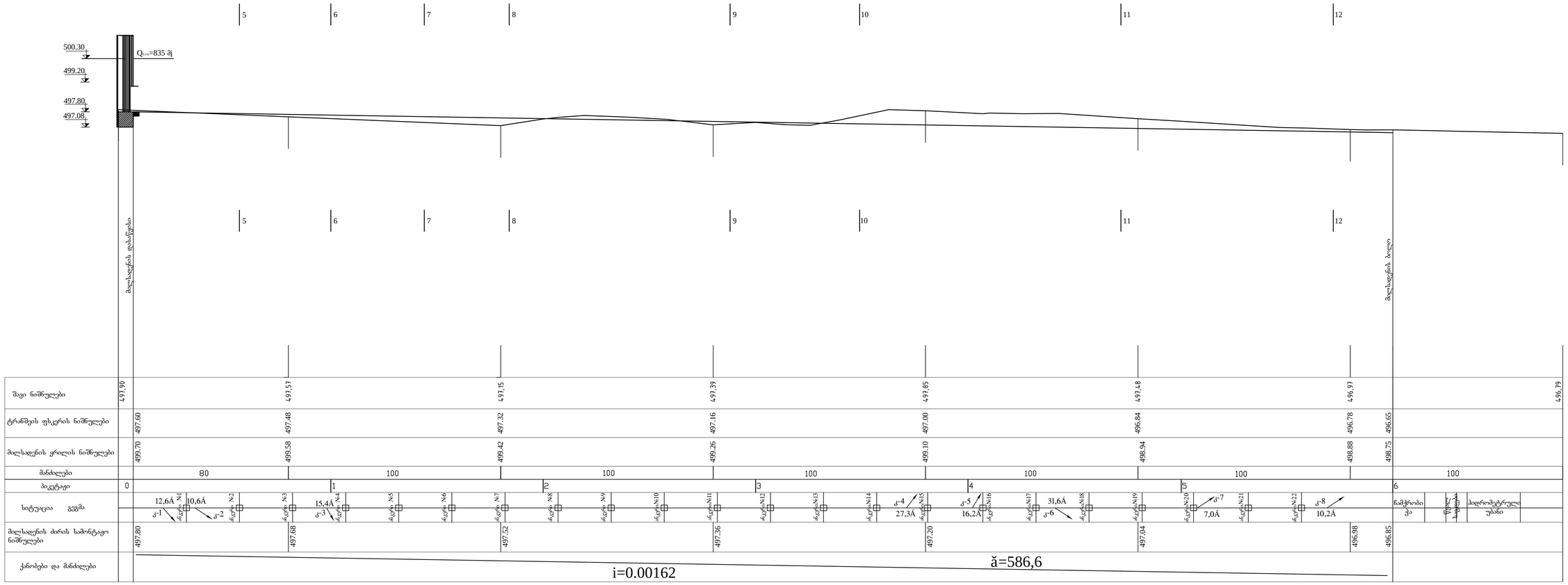

I-I
მ-1:500

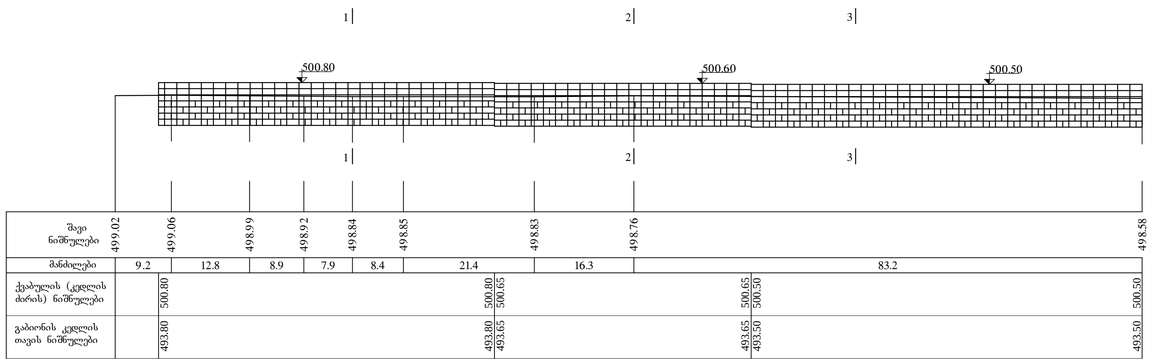

1. წინამდებარე ნახაზი იკითხება №26-ბ-02 ნახაზთან ერთად;
2. განივი ჭრილები მოცემულია ნახაზზე №26-ბ-05;
3. წყალმიმღების კონსტრუქციები იხ. ნახაზებზე №26-ბ-06,07;
4. გრძივი ჭრილი II-II აგებულია და პიკეტაჟი დანიშნულია არსებული არხის ღერძის გასწვრივ;
5. საანკერო ღუზების ადგილმდებარეობა დაზუსტდეს ადგილზე;
6. ზომები მოცემულია მეტრებში.

დაპროექტება				26-ბ-04
ეტ.ხელმძღვან.				
კონტროლიორი				
შეთანხმებულია				ᲓᲔᲑᲘᲓᲐᲡ ᲡᲐᲠᲬᲧᲐᲕᲘ ᲡᲘᲡᲢᲔᲛᲐ
დირექტორი				

სათავე ნაგებობები. ნაპირდამცავი კედელი და უდარნეო მიღსადენი ჩამჭრობ ჭამდე	სტადია	ფურც.	ფურცლები
	მ.დ.	1	1
გრძივი ჭრილები I-I და II-II			

1-1
მ-I:200

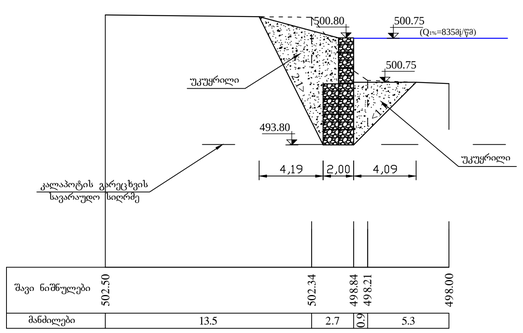

შავი ნიშნულები	502.50	502.34	498.84	498.21	498.00
მანძილები	13.5	2.7	0.3	5.3	

2-2
მ-I:200

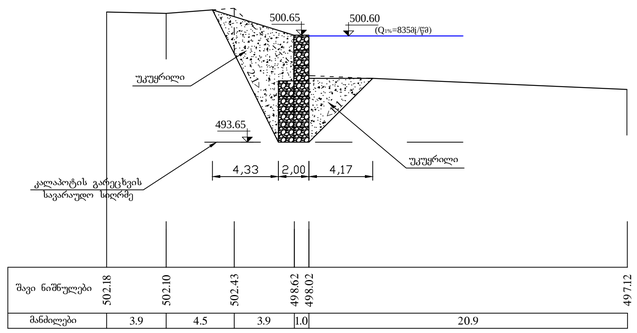

შავი ნიშნულები	502.18	502.10	502.43	498.62	498.02	497.12
მანძილები	3.9	4.5	3.9	1.0	20.9	

3-3
მ-I:200

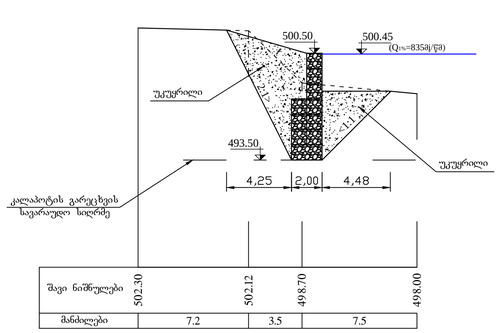

შავი ნიშნულები	502.30	502.12	498.70	498.00
მანძილები	7.2	3.5	7.5	

4-4
მ-I:200

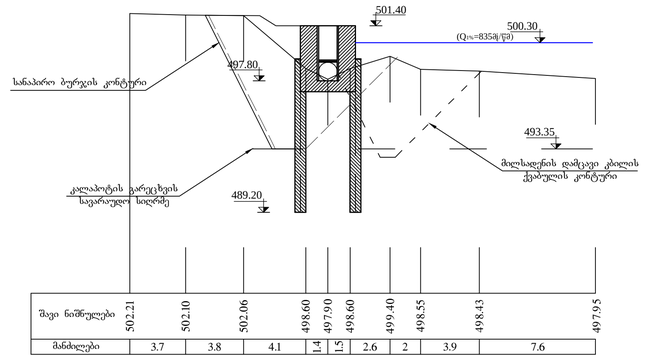

შავი ნიშნულები	502.21	502.10	502.06	498.60	497.90	498.60	499.40	498.55	498.43	497.95
მანძილები	3.7	3.8	4.1	1.4	1.5	2.6	2	3.9	7.6	

5-5
მ-I:200

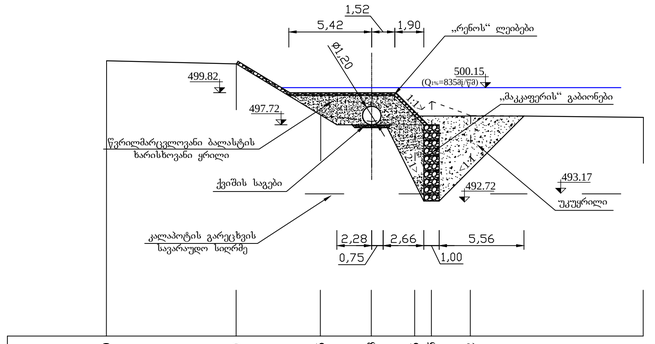

შავი ნიშნულები	501.90	501.70	498.36	497.93	498.36	499.25	498.32	498.2
მანძილები	8.5	5.5	3.3	2.8	1.1	2.5	11.3	

6-6
მ-I:200

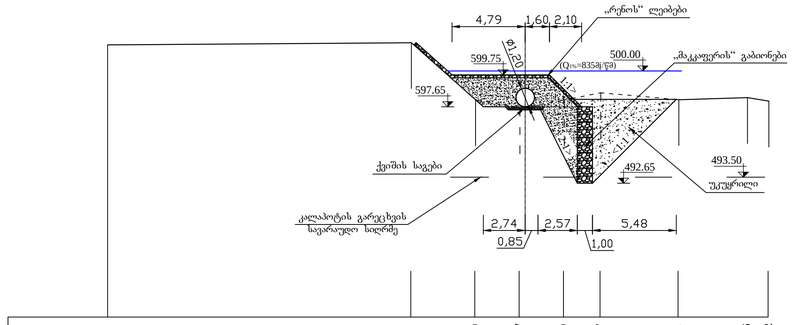

შავი ნიშნულები	501.17	501.85	498.10	497.57	498.10	498.57	498.12	498.25	498.02
მანძილები	19.9	4.2	2.9	2.9	2.4	5.1	4.5	1.4	

7-7
მ-I:200

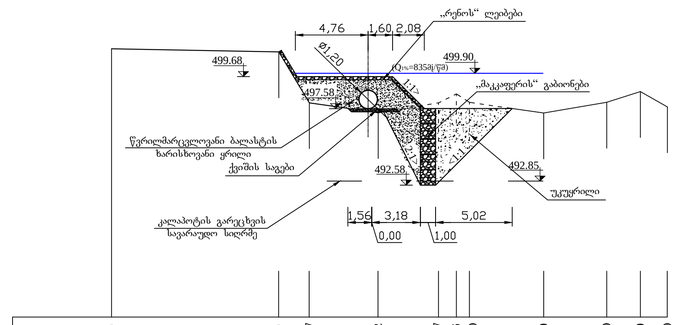

შავი ნიშნულები	501.50	501.30	497.97	497.32	497.97	498.55	498.00	497.30	498.00	498.70	497.70
მანძილები	10.9	2.0	4.5	4.0	1.2	0.8	4.9	4.1	2.2	1.8	

8-8
მ-I:200

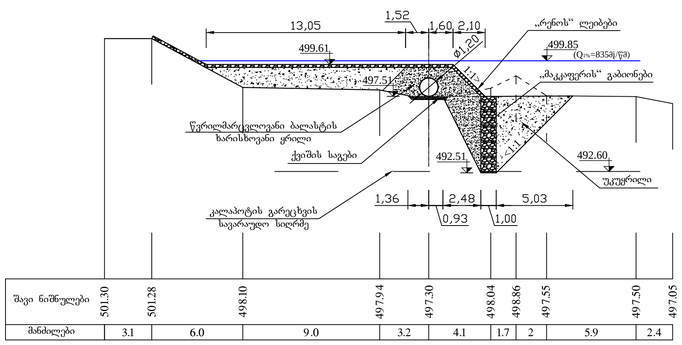

შავი ნიშნულები	501.30	501.28	498.10	497.94	497.30	498.04	498.86	497.55	497.50	497.05
მანძილები	3.1	6.0	9.0	3.2	4.1	1.7	2	5.9	2.4	

9-9
მ-I:200

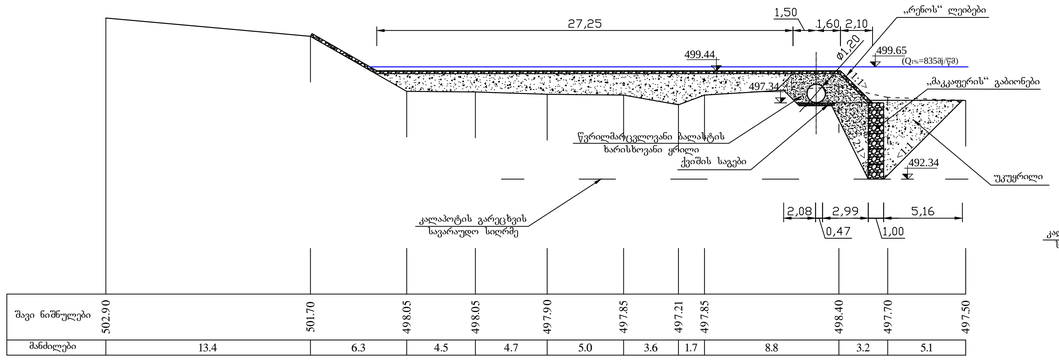

შავი ნიშნულები	502.90	501.70	498.05	498.05	497.90	497.85	497.21	497.85	498.40	497.70	497.50
მანძილები	13.4	6.3	4.5	4.7	5.0	3.6	1.7	8.8	3.2	5.1	

10-10
მ-I:200

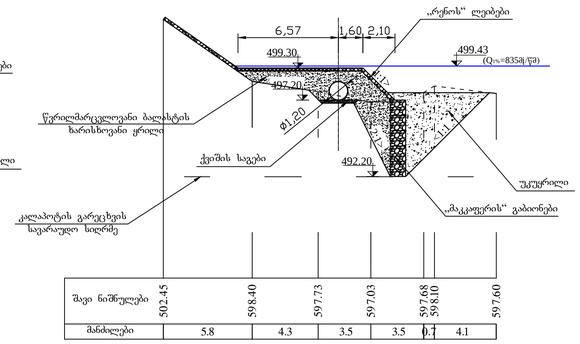

შავი ნიშნულები	502.45	598.40	597.73	597.03	597.68	598.10	597.60
მანძილები	5.8	4.3	3.5	3.5	0.7	4.1	

11-11
მ-I:200

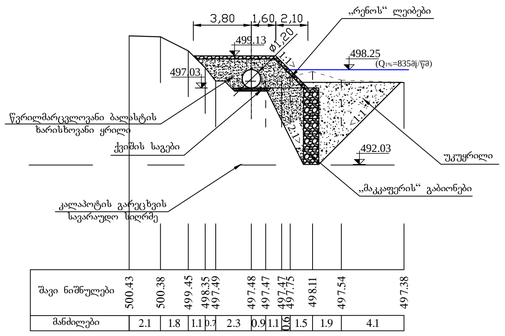

შავი ნიშნულები	500.43	500.38	499.45	498.35	497.49	497.48	497.47	497.47	497.75	498.11	497.54	497.38
მანძილები	2.1	1.8	1.1	0.7	2.3	0.9	1.1	0.0	1.5	1.9	4.1	

12-12
მ-I:200

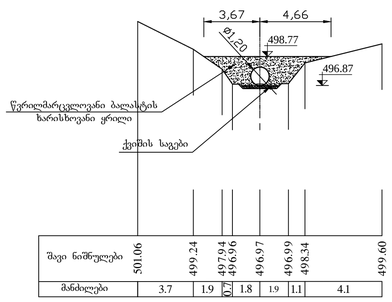

შავი ნიშნულები	501.06	499.24	497.94	496.96	496.97	496.99	498.34	499.60
მანძილები	3.7	1.9	0.7	1.8	1.9	1.1	4.1	

ტიპიური კვეთი
მ-I:50

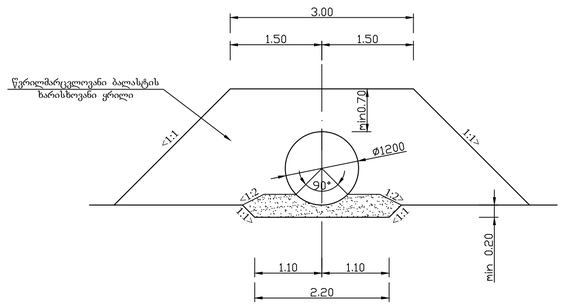

1. წინამდებარე ნახაზი იკითხება №26-ბ-02 ნახაზთან ერთად;
2. გრძივი ჭრილები მოცემულია ნახაზზე №26-ბ-04;
3. წყალმიმდები კონსტრუქციები იხ. ნახაზებზე №26-ბ-06ბ07;
4. სანაპირო ბურჯის კონსტრუქციები იხ. ნახაზებზე №26-ბ-08;
5. ზომები მოცემულია მეტრებში.

დაპროექტა				26-ბ-05ა
შეამოწმა				
პრ.კორექტ.				
შეთანხმებულ.				ᲓᲠᲔᲜᲐᲟᲘᲡ ᲡᲐᲠᲬᲧᲐᲕᲘᲡ ᲡᲘᲡᲢᲔᲛᲐ
დარეგისტრირ.				
				სათავე ნაგებობები. ნაპირდამცავი კედელი და უდაწნო მილსადენი ჩამქრობ ჭამდე — სტადია: მᲓ.; ფურც.: 1; ფურცლები: 1

ᲗᲠᲘᲚᲘ 1-1 მ.1:20

(ᲑᲠᲢᲧᲔᲚᲘ ᲤᲐᲠᲘᲡ ᲙᲘᲚᲝᲛᲔᲢᲘᲡ ᲩᲐᲡᲐᲢᲐᲜᲔᲑᲔᲚᲘ ᲓᲔᲢᲐᲚᲔᲑᲘ ᲞᲘᲠᲝᲑᲘᲗᲐᲓ ᲐᲠ ᲐᲠᲘᲡ ᲜᲐᲩᲕᲔᲜᲔᲑᲘ)

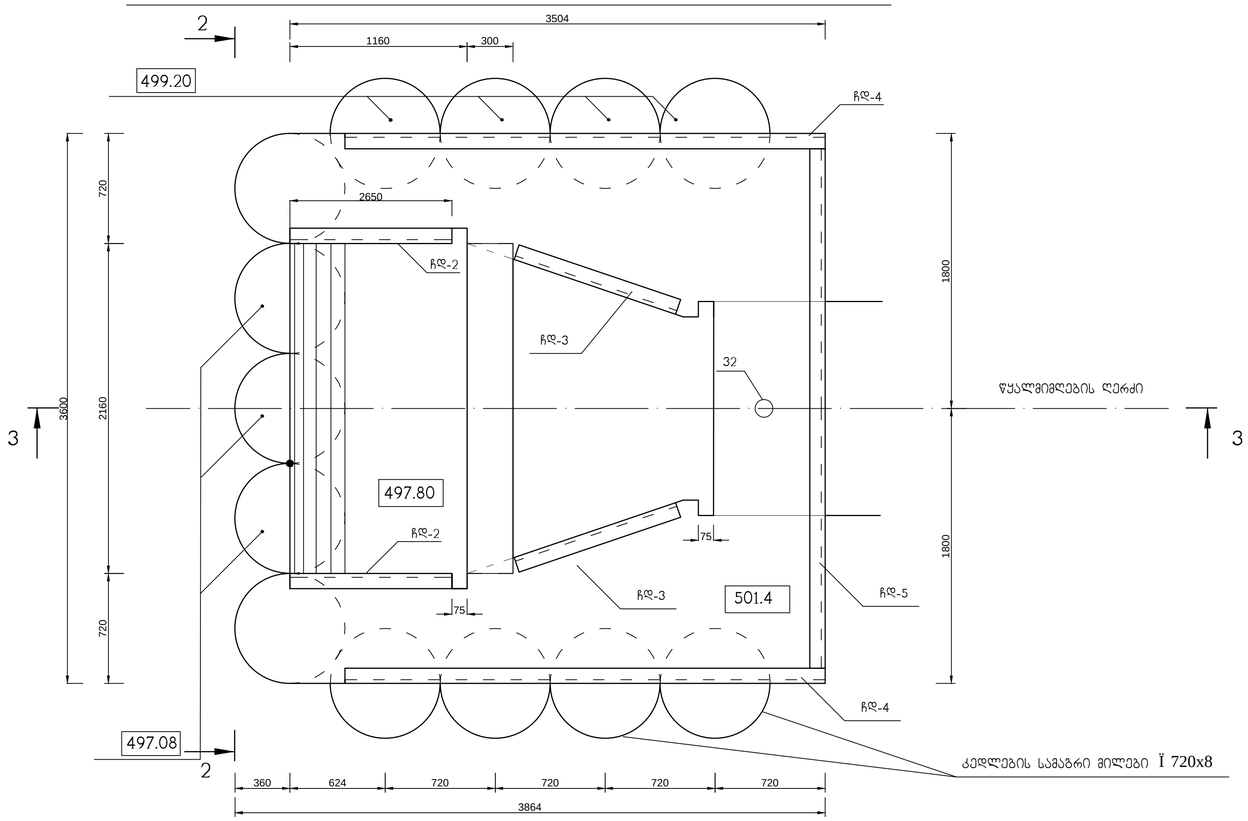

ᲗᲠᲘᲚᲘ 4-4 მ.1:20

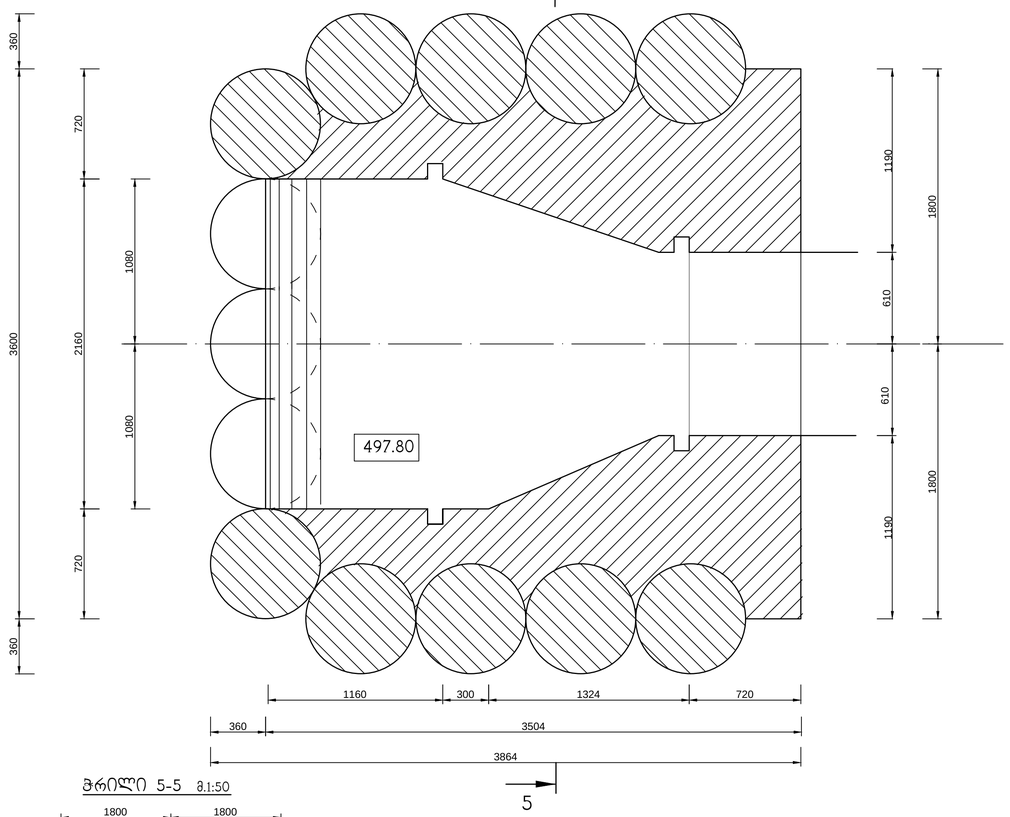

ᲗᲠᲘᲚᲘ 2-2 მ.1:50

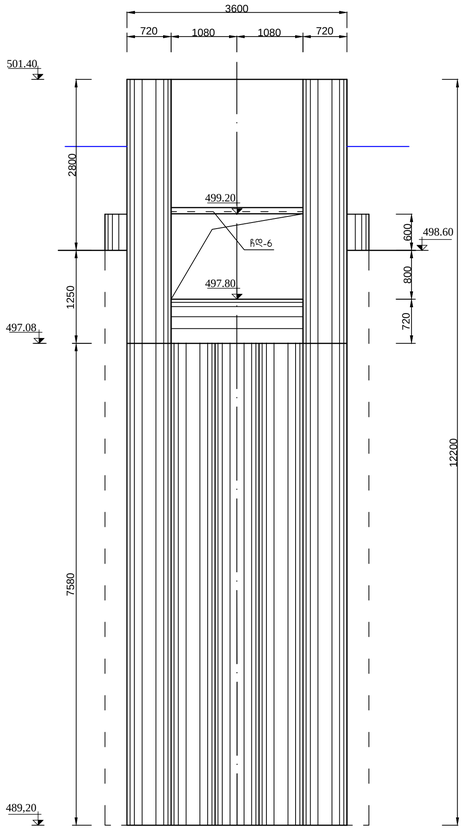

ᲗᲠᲘᲚᲘ 3-3 მ.1:50

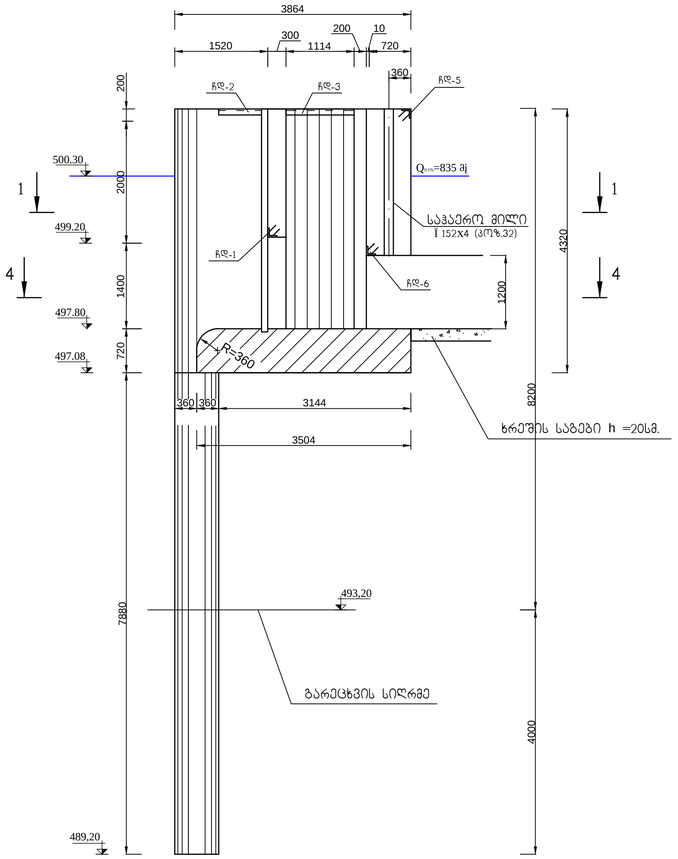

ᲗᲠᲘᲚᲘ 5-5 მ.1:50

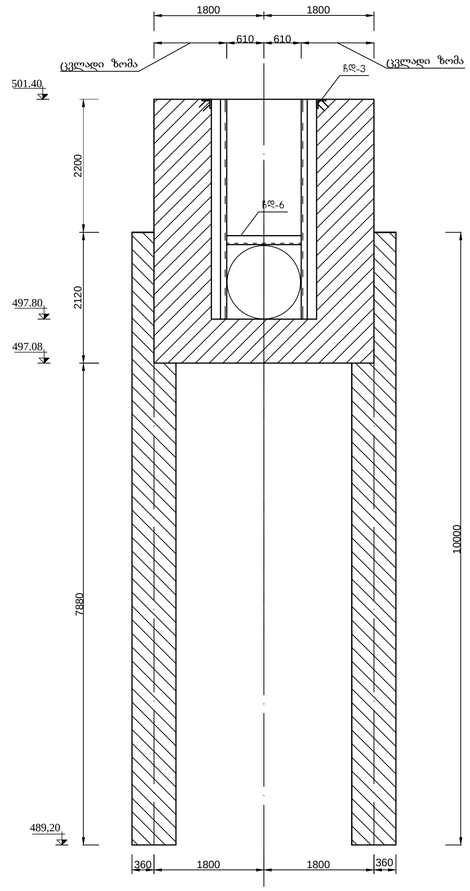

დამუშავა				26-ბ-06ა			
შეამოწმა							
პრ.კორიდ.							
შეათანხმეს				ᲓᲔᲓᲔᲥᲐᲡ ᲡᲐᲠᲬᲧᲐᲕᲘ ᲡᲘᲡᲢᲔᲛᲐ			
დირექტორი							
				წყალმიმღები	სტადია	ფურც.	ფურცლები
					მ.დ.	1	1
				საყალიბო ნახაზი			

1-1

მ.1:25

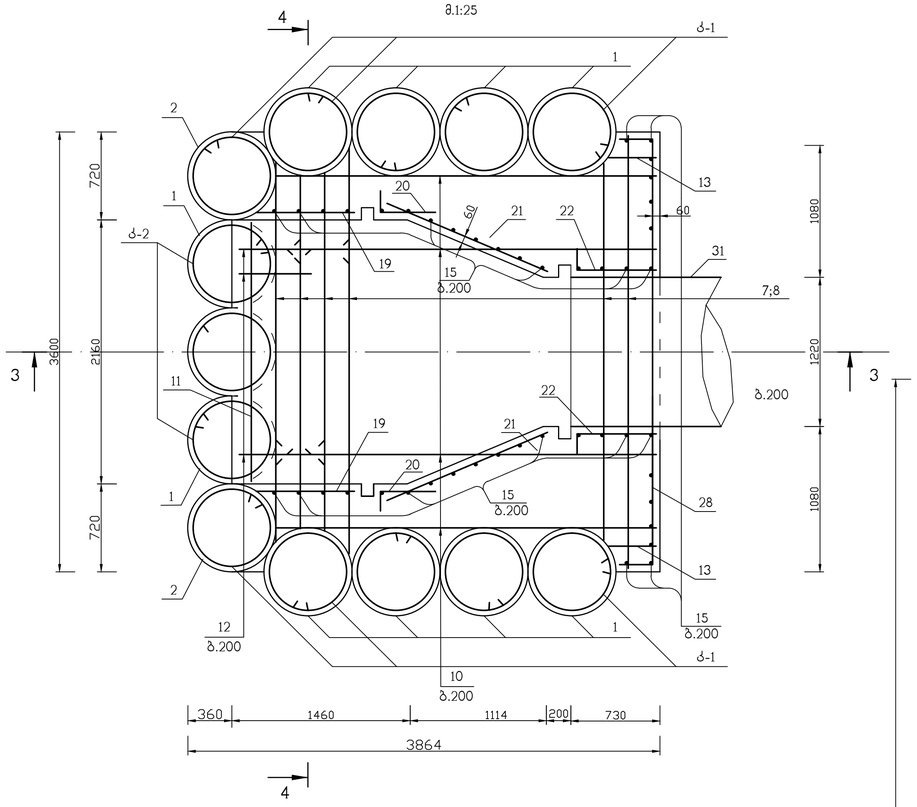

2-2

მ.1:25

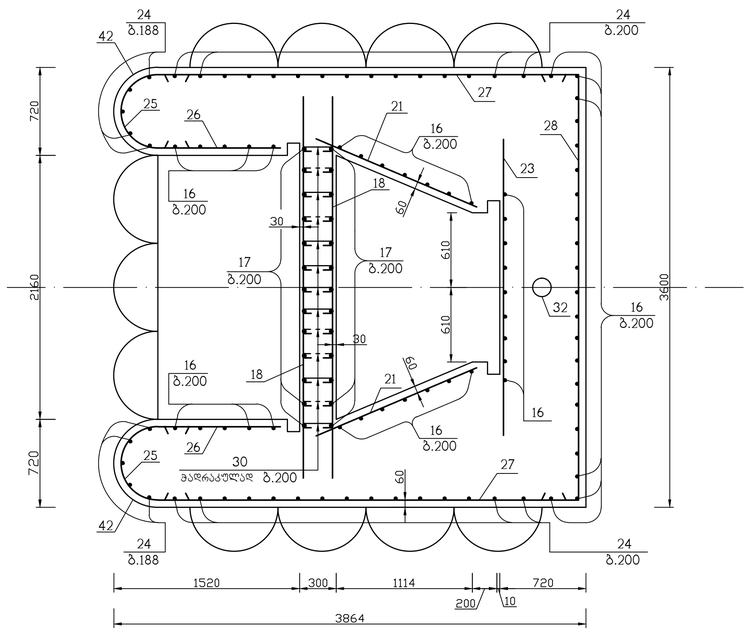

4-4

მ.1:25

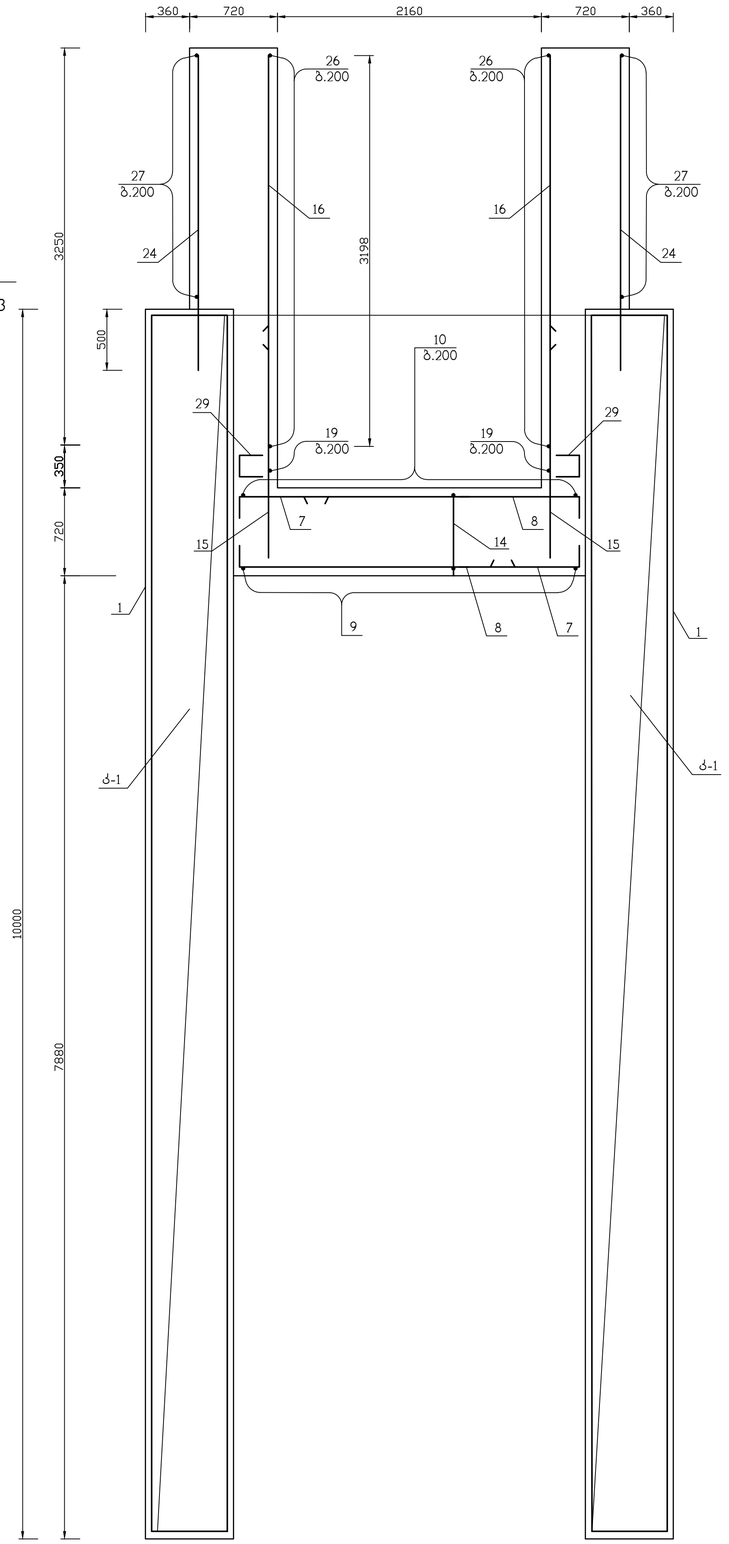

3-3

მ.1:25

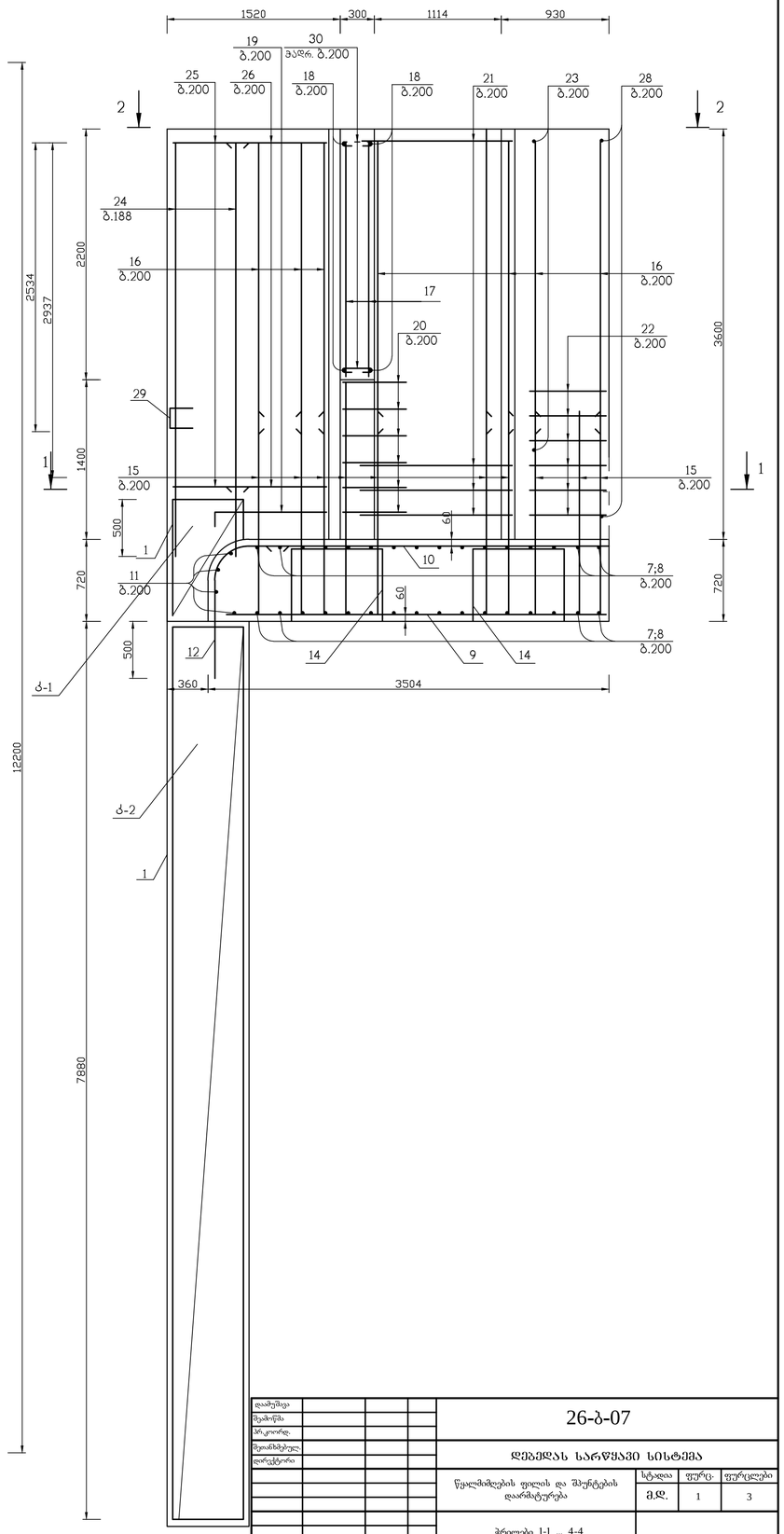

დამუშავა				26-ბ-07		
შეამოწმა						
პრ.კონტრ.						
შეთანხმებულ.				დეპოდას სარწყავი სისტემა		
დირექტორი						
				წყალმიმღების ფილის და შპურტების დარმატურება	სტადია	ფურც.	ფურცლები
					მ.დ.	1	3
				ჭრილები 1-1 ... 4-4			

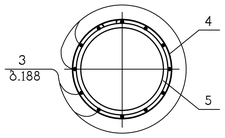

კარკასი კ-1

მ.1:20

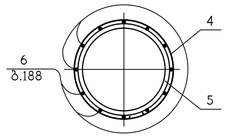

კარკასი კ-2

მ.1:20

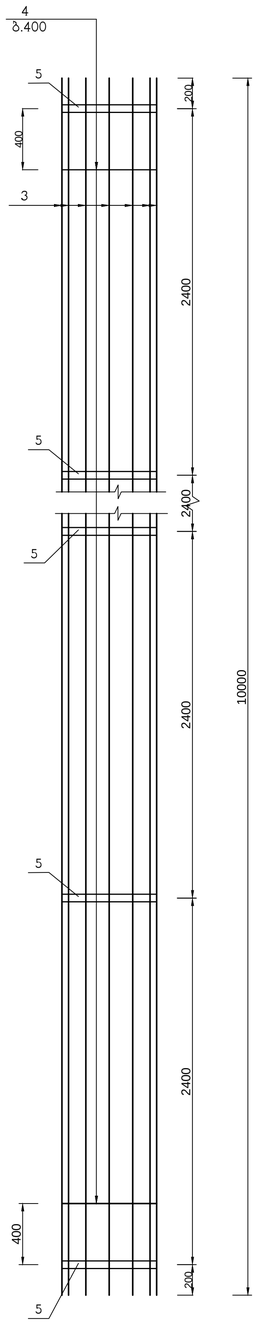

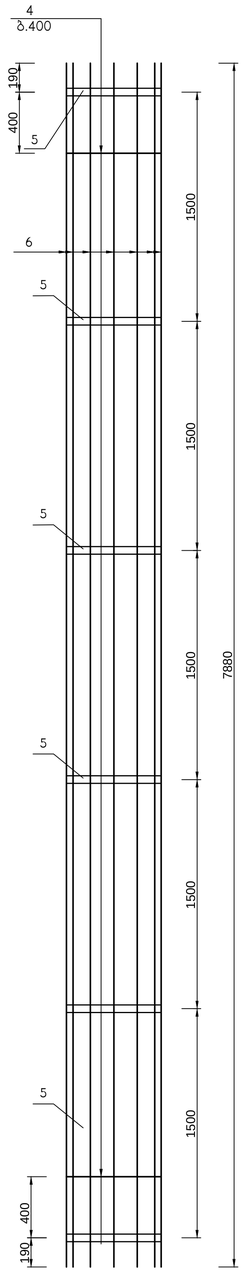

ჩდ-1

მ.1:15

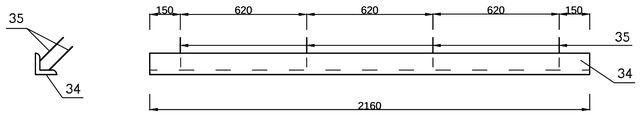

ჩდ-3

მ.1:15

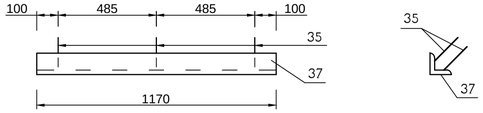

ჩდ-5

მ.1:15

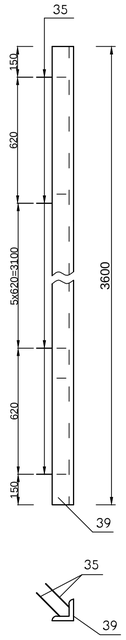

ჩდ-2

მ.1:15

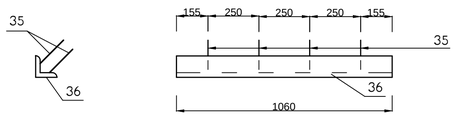

ჩდ-4

მ.1:15

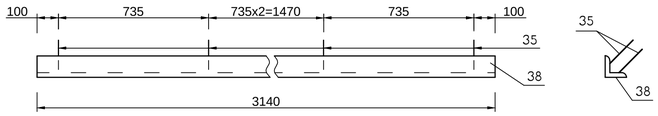

ჩდ-6

მ.1:15

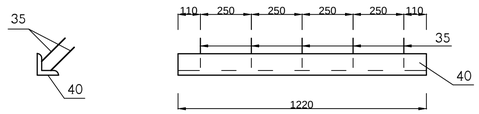

კერფირებული სამაგრი მილი კოჯ. 2

მ.1:20

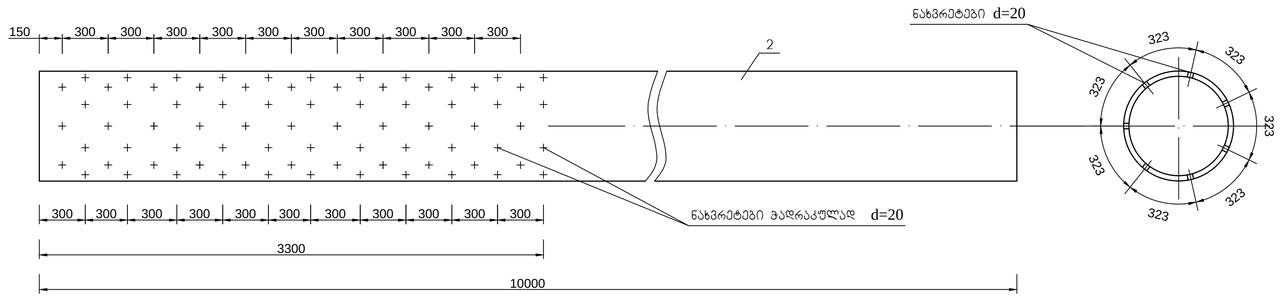

დამუშავ.				26-ბ-07ა			
შეამოწმ.							
პრ.კონრდ.							
შეთანხმებულ.				დეპედას სარწყავი სისტემა			
დირექტორი							
				წყალმიმღების ფილის და შპურტების დაარმატურება	სტადია	ფურც.	ფურცლები
					მ.დ.	2	3
				ფოტოლები			

სპეციფიკაცია

ფორმ.	ზონა	პოზ.	აღნიშვნა	დასახელება	რაოდ.	შენიშვნა
1	2	3	4	5	6	7
				შპუნტიანი კედელი 8 ც.		
				დეტალები		
				Ï 720×8 სახ. სტ. 10704-78		
		1		l=10000	8	11237.6 კგ.
		2		l=7880	5	5534.5 კგ.
				კარკასი კ-1 8 ცალი		
				Ï 16 A-III სახ. სტ. 5781-82		
		3		l=10000	96	1515.9 კგ.
				Ï 6 A-I სახ. სტ. 5781-82		
		4*		l=2285	160	81.2 კგ.
				— 50×6 სახ. სტ. 103-78		
		5*		l=1884	40	177.9 კგ.
				კარკასი კ-2 5 ცალი		
				Ï 16 A-III სახ. სტ. 5781-82		
		6		l=7880	60	746.1 კგ.
				Ï 6 A-I სახ. სტ. 5781-82		
		4*		l=2285	75	38.0 კგ.
				— 50 6 სახ. სტ. 103-78		
		5*		l=1884	30	133.4 კგ.
				სამირო მასალა		
				ბეტონი B15 (M 200)		48.6 მ³.
				წყალმიმღების ძირის ფილა		
				დეტალები		
				Ï 16 A-III სახ. სტ. 5781-82		
		7*		l=1850	36	105.1 კგ.
		8*		l=2750	36	156.2 კგ.
		9		l=3400	15	80.5 კგ.
		10		l=3100	15	73.4 კგ.
		11		l=2140	4	13.5 კგ.
		12*		l=1470	15	34.8 კგ.
		13*		l=500	4	3.2 კგ.
		14*		l=2660	2	8.4 კგ.
		15		l=1900	46	137.9 კგ.
				სამირო მასალა		
				ბეტონი B22.5 (M 300)		10.0 მ³.
				კედლები		
				დეტალები		
				ø16 A-III სახ. სტ. 5781-82		
		16		l=2410	48	182.5 კგ.
		17		l=2100	26	86.2 კგ.
		18		l=3100	22	107.6 კგ.
		19*		l=900	2	2.8 კგ.
		20*		l=600	12	11.4 კგ.
		21		l=1600	36	90.9 კგ.
		22*		l=1050	12	19.9 კგ.

1	2	3	4	5	6	7
		23		l=2400	14	53.0 კგ.
		24		l=2650	44	184.0 კგ.
		25*		l=1480	32	74.7 კგ.
		26		l=1000	34	53.7 კგ.
		27		l=3500	22	141.0 კგ.
		28*		l=4060	14	89.7 კგ.
		29*		l=550	22	19.1 კგ.
				ø6 A-I სახ. სტ. 5781-82		
		30*		l=340	78	5.9 კგ.
				ø1200 ×10 სახ. სტ. 10704-78		
		31		l=2000	1	1381.0 კგ.
				ø 152×4 სახ. სტ. 10704-78		
		32		l=2450	1	35.8 კგ.
				ჩდ-1 1 ცალი		
				∟100×100×7 სახ. სტ.8509-78		
		34		l=2160	1	23.3 კგ.
				ø6 A-I სახ. სტ. 5781-82		
		35*		l=260	8	0.5 კგ.
				ჩდ-2 2 ცალი		
				∟100×100×7 სახ. სტ.8509-78		
		36		l=1060	2	22.9 კგ.
		35*		იხ. ზემოთ	16	0.9 კგ.
				ჩდ-3 2 ცალი		
				∟100×100×7 სახ. სტ.8509-78		
		37		l=1170	2	25.3 კგ.
		35*		იხ. ზემოთ	12	0.7 კგ.
				ჩდ-4 2 ცალი		
				∟100×100×7 სახ. სტ.8509-78		
		38		l=3140	2	67.8 კგ.
		35*		იხ. ზემოთ	20	1.2 კგ.
				ჩდ-5 1 ცალი		
				∟100×100×7 სახ. სტ.8509-78		
		39		l=3600	1	38.9 კგ.
		35*		იხ. ზემოთ	16	0.9 კგ.
				ჩდ-6 1 ცალი		
				∟100×100×7 სახ. სტ.8509-78		
		40		l=1220	1	13.2 კგ.
		35*		იხ. ზემოთ	10	0.6 კგ.
				ø 720×8 / 2 სახ. სტ. 10704-78		
		42		l=4320	2	606.8 კგ.
				სამირო მასალა		
				ბეტონი B22.5 (M 300)		31.4 მ³.

ფოლადის ხარჯის უწყისი კგ.

| ელემენტის მარკა | არმატურის ნაკეთობანი | | | | | | | ჩასატანებელი ნაკეთობანი | | | | | | |

სანაპირო ბურჯი

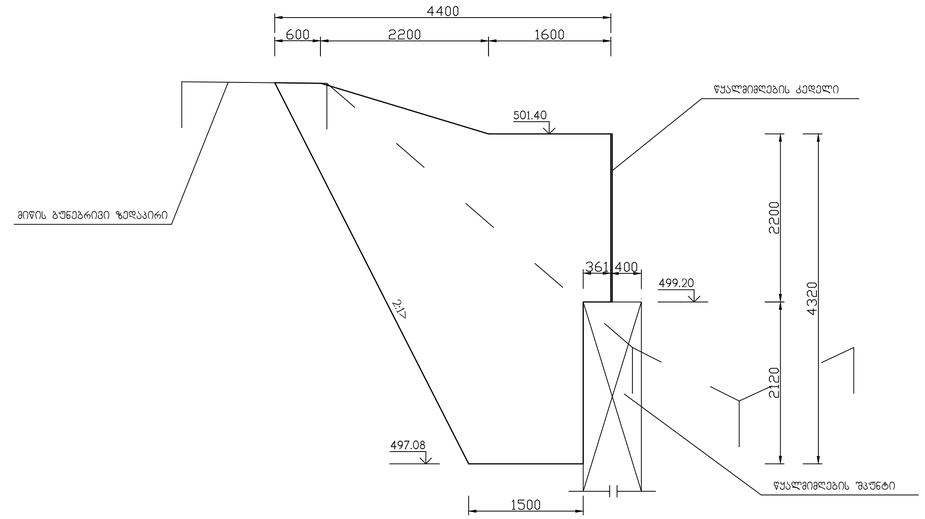

მიწის ზედაპირის ნიშნულები	502.08	502.06	498.60	497.90	498.60
მანძილები, მ.	1.9	41.0	1.4	1.5	

2-2

მ -1:25

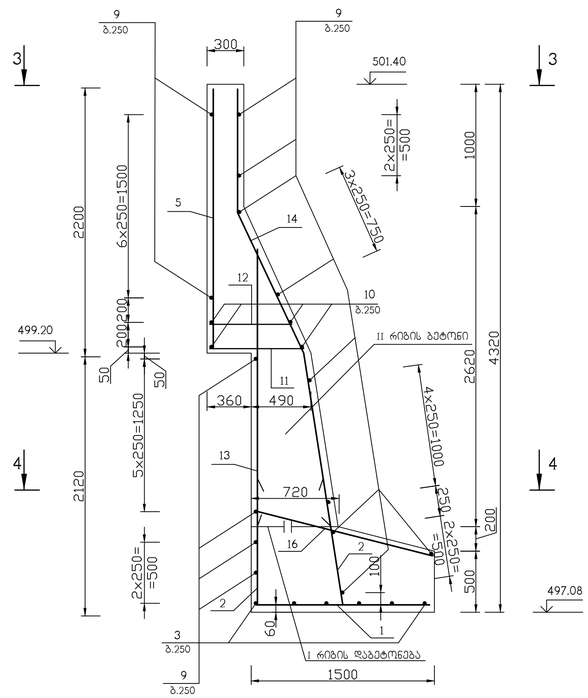

1-1

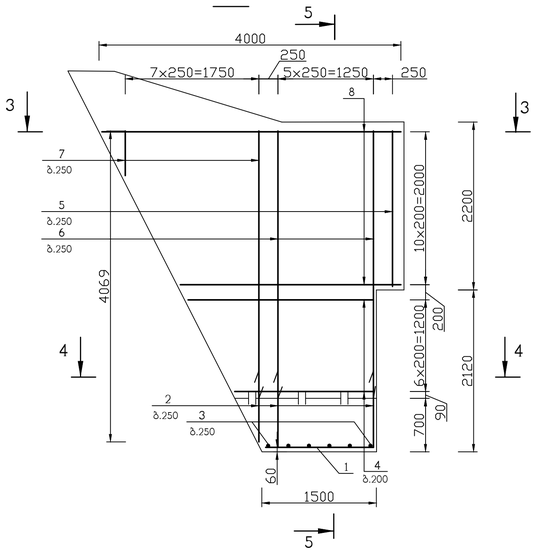

5-5

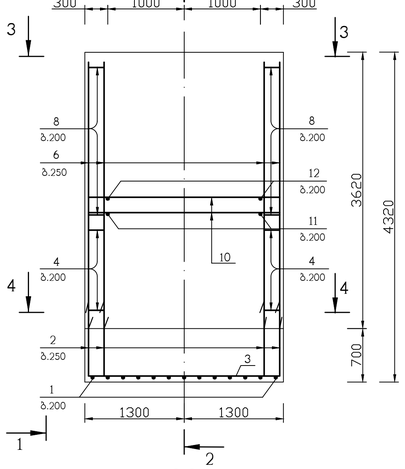

3-3

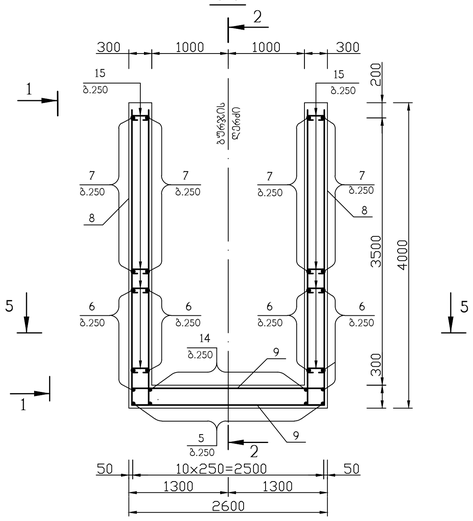

4-4

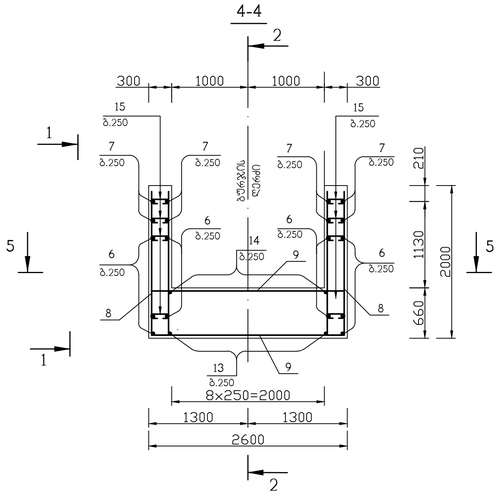

დეტალების უწყისი

პოზ.	ესკიზი
3	2580
4	1820 õ 2430 1820 õ 2430 240
8	2890õ3920 2890õ3920 240
9	2400
14	1010 1270 25 16 1430
15	240
16	1480 104° 320

სპეციფიკაცია

ფურცლ.	ზონა	პოზ.	ალნიშვნა	დასახელება	რაოდ.	შენიშვნა
1	2	3	4	5	6	7
				საძირკველი		
				დეტალები		
				ø16 A-III სახ. სტ. 5781-82		
		1		l=1480	13	30.4 კგ.
		2		l=1000	24	37.9 კგ.
		16		l=1800	13	37.0 კგ.
				ø10 A-II სახ. სტ. 5781-82		
		3*		l=2680	6	9.9 კგ.
		9*		l=2400	5	7.4 კგ.
				საბირო მასალა		
				ბეტონი B15 (M-200)		2.73 მ³
				კედელი და ფრთები		
				დეტალები		
				ø22 A-III სახ. სტ. 5781-82		
		10		l=2500	11	82.0 კგ.
		11		l=770	4	9.2 კგ.
		12		l=670	3	6.0 კგ.
		13		l=2910	9	78.1 კგ.
		14*		l=3710	9	99.5 კგ.
				ø16 A-III სახ. სტ. 5781-82		
		4*		l=3880ð5100 $l_{სგ}$=4490	14	33.9 კგ.
		5		l=2010	11	34.9 კგ.
		8*		l=6020ð8080 $l_{სგ}$=7050	22	245.1 კგ.
				ø10 A-III სახ. სტ. 5781-82		
		6		l=3500	24	51.8 კგ.
		7		l=580ð4070 $l_{სგ}$=2325	32	45.9 კგ.
		9*		l=2400	26	38.5 კგ.
				ø6 A-I სახ. სტ. 5781-82		
		15*		l=2400	430	229.1 კგ.
				საბირო მასალა		
				ბეტონი B15 (M-200)		10.7 მ³

ფოლადის ხარჯის უწყისი კგ.

ელემენტის მარკა	არმატურის ნაკეთობანი								ჩასატანებელი დეტალები					სულ	საერთო ხარჯი
	არმატურის კლასი							სულ							
	A-I			A-III											
	სახ. სტ. 5781-82			სახ. სტ. 5781-82											
	ø6		ჯამი	ø10	ø16	ø22	ჯამი						ჯამი		
საძირკველი				17.3	105.3		122.6	122.6							122.6
კედელი და ფრთები	229.1		229.1	136,2	313,9	274,8	724,9	954.0							954.0
	სახვევ მავთულზე 0.5%														5.2
	შედუღებაზე 0.65%														6.7

1. წინამდებარე ნახაზი იკითხება №26-ბ-2 და 26-ბ-6 ნახაზებთან ერთად;
2. II რიგის დაბეტონების წინ I რიგის ბეტონის ზედაპირიდან მოხსნას ცემენტის აპკი;
3. არმატურა მიღებულია პერიოდული პროფილის, კლასი A-III, მარკა 25Г2ᲗᲐ და მრგვალი კვეთის, კლასი A-I, მარკა ფ-3;
4. ბეტონის მარკა მიღებულია B15;
5. ნაშნულები მოცემულია მეტრებში.

დამპროექტა				26-ბ-8ა
შეამოწმა				
პრ.კონტრ.				
მეთაურმბეჭედ.				ᲓᲔᲪᲔᲓᲚᲘᲡ ᲡᲐᲠᲬᲧᲘᲡ ᲡᲘᲡᲢᲔᲛᲐ
დირექტორი				

	სტადია	ფურც.	ფურცლები
წყალმიმღების სანაპირო ბურჯი	მ.დ.	1	1
საყალიბო-დარმატურების ნახაზი ჭრილები და სპეციფიკაცია			

სამომსახურეო ხიდურა
მ.1:50

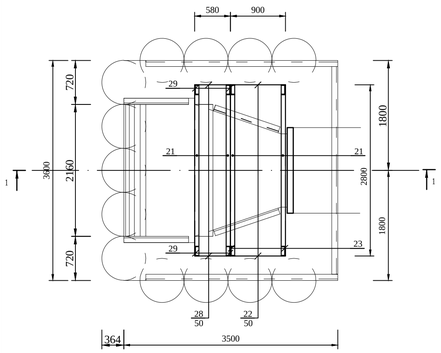

ჭრილი 1-1 მ.1:50

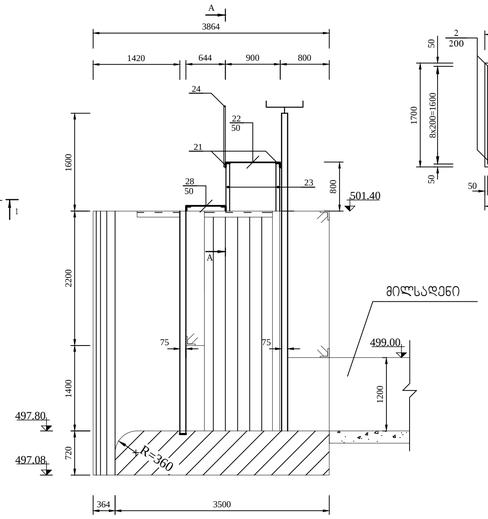

ჭრილი □□ მ.1:50

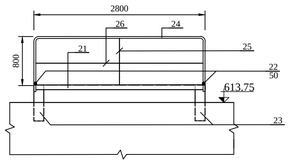

არხის დარმატურებული მოსახვა. ტიპური კვეთი
მ-1:20

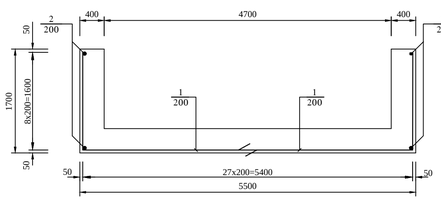

2-2
მ.1:50

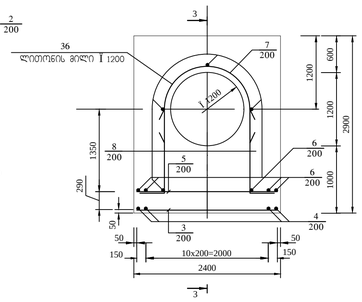

სანაკერო ღუზები

3-3
მ.1:50

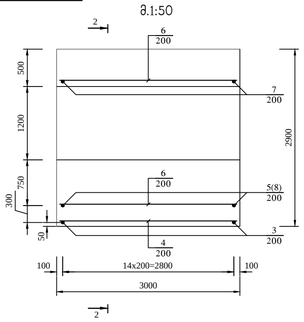

ჩამჭრობი მა
5-5
მ.1:50

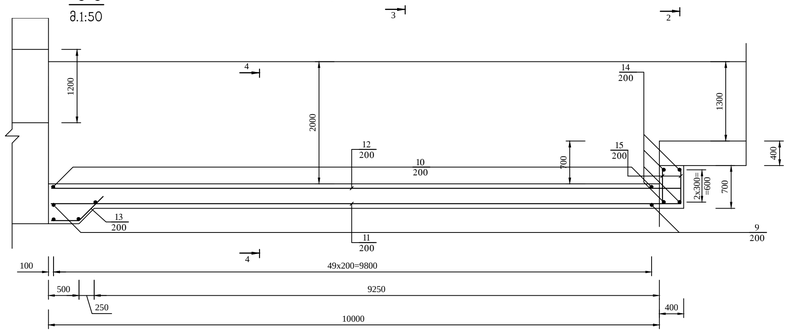

ფუალსაგდები პკ0+83.5-ზე
6-6
მ.1:100

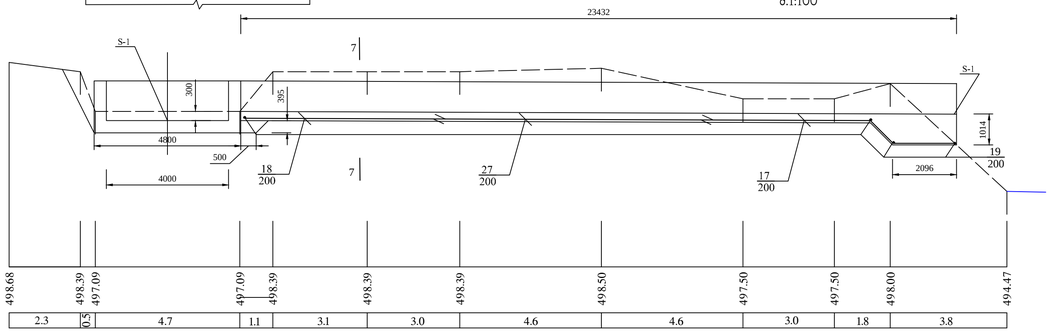

7-7
მ.1:50

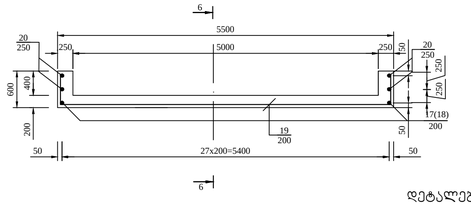

4-4
მ.1:50

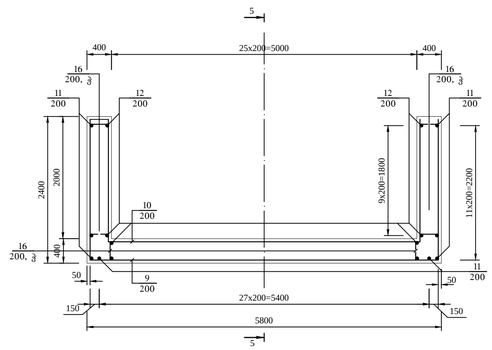

გისოსი
მ1:10

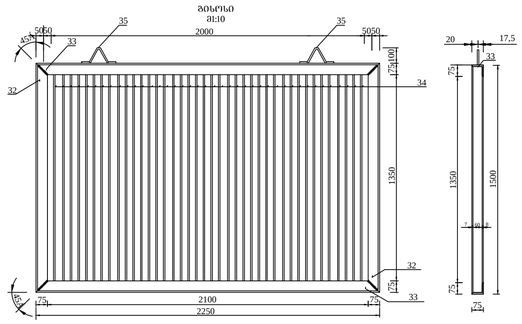

დეტალების უწყისი

პოზ.	ესკიზი
1	2
1	1600 / 2980
7	R600 L=1884 / 560 / 560
8	1350 / 400
9	2300 / 2810
10	2000 / 2710
11	10300 / 360
12	10000 / 360
13	450 / 560 / 45

პოზ.	ესკიზი
1	2
16	360
17	2000 / 1400 / 45 / 2 / 5200
18	8000 / 240
19	1200 / 2900
20	8900 / 2 / 150
24	1200 / 2000 / 1200
31	120 / 200 / 200

ფოლადის ხარჯის უწყისი კგ.

| ელემენტის მარკა | არმატურის ნაკეთობანი | | | | | | | | | | | | | ჩასატანებელი ნაკეთობანი | | | | | | | | | | | | |

სამომსახურეო ბოგირი ბ-1

გეგმა

მ-1:50

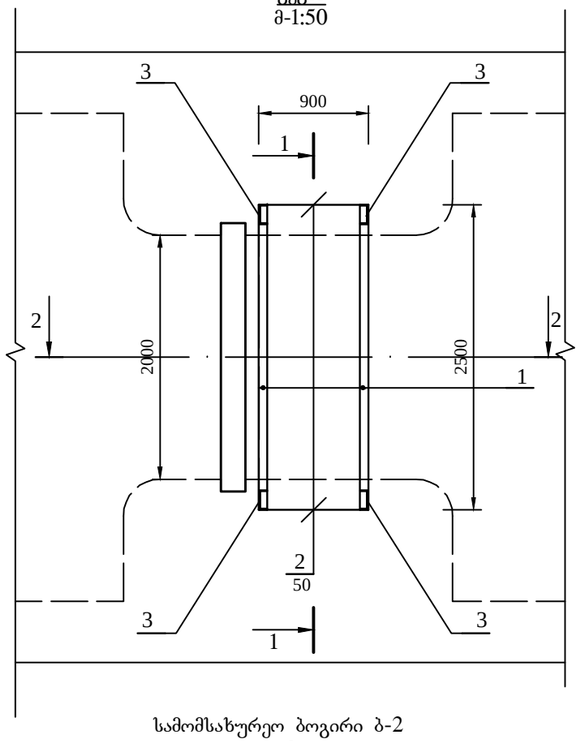

1-1

მ-1:50

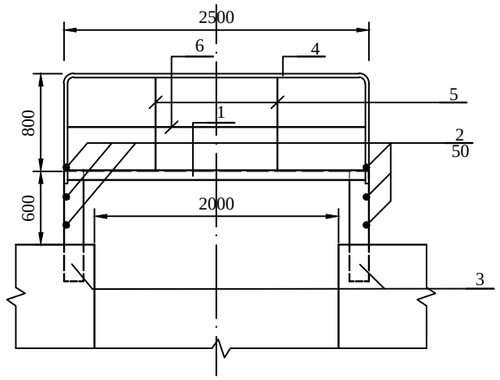

2-2

მ-1:50

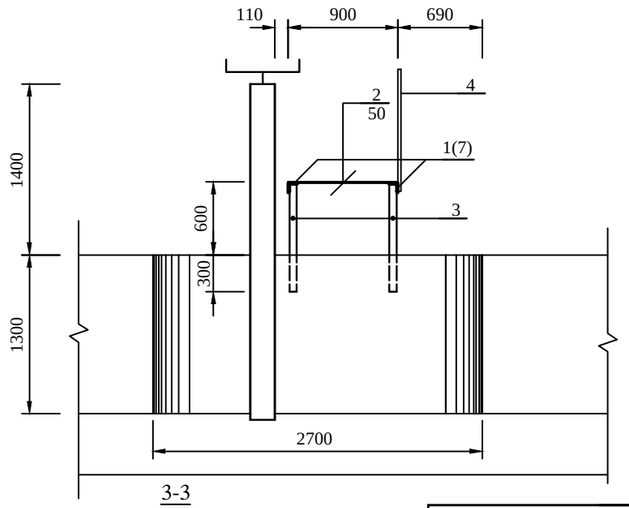

3-3

მ-1:50

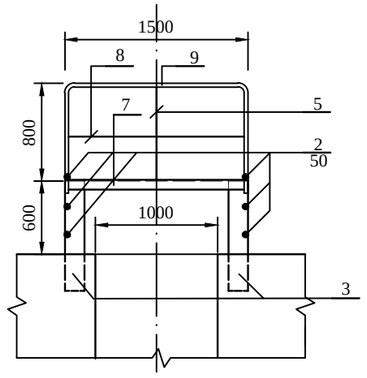

სამომსახურეო ბოგირი ბ-2

გეგმა

მ-1:50

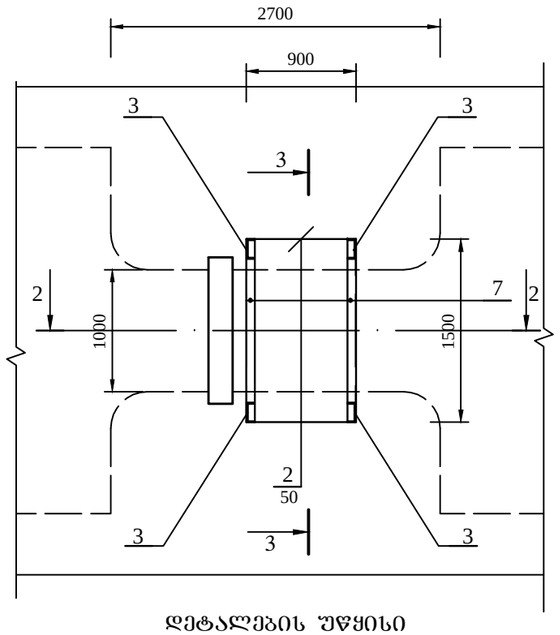

ᲓᲔᲢᲐᲚᲔᲑᲘᲡ ᲣᲬᲧᲘᲡᲘ

ჯერ.	ᲔᲡᲙᲘᲖᲘ
10	1200 ⌐ 2500 ¬ 1200
10	1200 ⌐ 1500 ¬ 1200

ᲡᲞᲔᲪᲘᲤᲘᲙᲐᲪᲘᲐ

ფორ.	ზონა	პოზ.	აღნიშვნა	დასახელება	რაოდ.	შენიშვნა
1	2	3	4	5	6	7
				სამომსახურეო ბოგირი ბ-1		
				Ï 12 A-I GOST 5781-82		
		2		l=900	56	44.8 კგ.
				Ï 10 A-I GOST 5781-82		
		5		l=1050	2	1.3 კგ.
		6		l=2500	1	1.5 კგ.
				∟ 70x5 GOST 8509-93		
		1		l=2500	2	26.9 კგ.
				⊏ 16ᲑᲐ GOST 8240-89		
		3		l=900	4	51.1 კგ.
				Ï 32x1.6 GOST 10704-91		
		4*		l=4900	1	5.9 კგ.
				სამომსახურეო ბოგირი ბ-2		
				Ï 12 A-I GOST 5781-82		
		2		l=900	36	28.8 კგ.
				Ï 10 A-I GOST 5781-82		
		5		l=1050	1	0.7 კგ.
		8		l=1500	1	0.9 კგ.
				∟ 70x5 GOST 8509-93		
		7		l=1500	2	16.1 კგ.
				⊏ 16ᲑᲐ GOST 8240-89		
		3		l=900	4	51.1 კგ.
				Ï 32x1.6 GOST 10704-91		
		9*		l=3900	1	4.7 კგ.

ფოლადის ხარჯის უწყისი, კგ

ელემენტის მარკა	არმატურის ნაკეთობანი				ჩასატანებელი ნაკეთობანი										საერთო ხარჯი
	არმატურის კლასი			სულ	ნაგლინის მარკა									სულ	
	A-I				კუთხოვანა			შველერი			მილი				
	GOST 5781-82				GOST 8509-93			GOST 8240-89			GOST 10704-91				
	Ï 12	Ï 10	ჯამი		ë70x5		ჯამი	[12y		ჯამი	Ï 32x1.6		ჯამი		
სამომსახურეო ბოგირი ბ-1	44,8	2,8	47,6	47,6	26,9		26,9	51,1		51,1	5,9		5,9	83,9	131,5
სამომსახურეო ბოგირი ბ-2	28,8	1,6	30,4	30,4	16,1		16,1	51,1		51,1	4,7		4,7	71,9	102,3
	შედუღების ელექტროდი 0.65%														1,5

1. წინამდებარე ნახაზი იკითხება №26-ბ-28 ᲗᲐ43 ნახაზებთან ერთად;
2. წყალგამანაწილებელი ჭების ბრტყელი ფარის ჩასატანებელი ნაწილები პირობითად ნაჩვენები არ არის;
3. ყველა წყალგამანაწილებელ რაბზე (გარდა რტ-3-ისა) გათვალისწინებულია ერთი ბ-1 და ერთი ბ-2 ტიპის ბოგირის მოწყობა;
4. რტ-3 რაბისთვის ბ-2 ტიპის ბოგირის ნაცვლად უნდა დამზადდეს ბ-1 ტიპის მეორე ბოგირი;
5. სპეციფიკაციაში წონები მოცემულია მხოლოდ ერთი რაბისათვის.

დაამუშავა				26-ბ-9ა			
შეამოწმა							
პრ.კორდ.							
შეთანხმებულ.				ᲓᲔᲑᲔᲓᲐᲡ ᲡᲐᲠᲬᲧᲕᲘᲡ ᲡᲘᲡᲢᲔᲛᲐ			
დირექტორი							
				სამომსახურო ბოგირები წყალგამანაწილებელ რაბებზე	სტადია	ფურც.	ფურცლები
					მ.დ.	2	2
				დეტალური ნახაზი. გეგმა, ჭრილები, სპეციფიკაცია			

A3

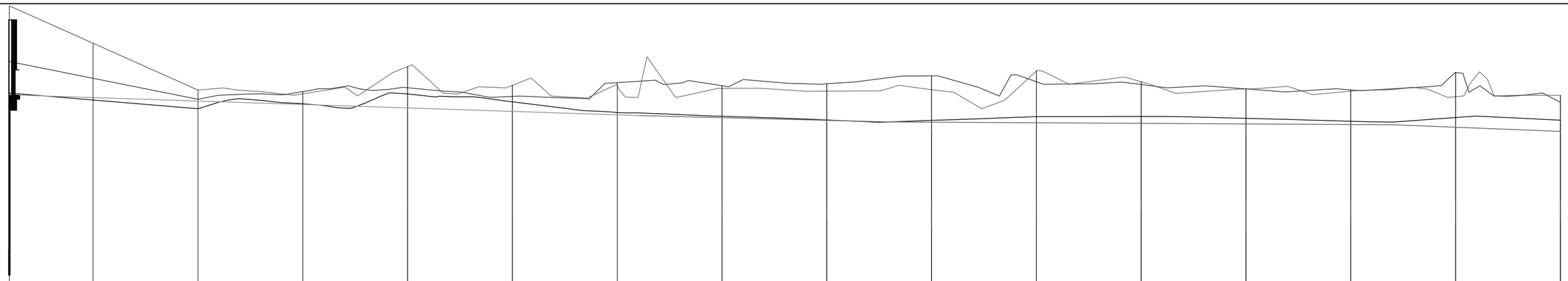

ფსკერის ნიშნულები	497,90	497,57	497,95	497,86	498,16	498,26	498,20	498,42	497,99	498,00	498,35	498,43	498,10	497,99	497,72	497,77
მარცხენა ბერმის ნიშნულები	502,06	500,27	498,04	497,86	497,46	498,26	498,20	498,42	497,99	498,00	498,35	498,43	498,10	497,99	497,72	497,77
მარჯვენა ბერმის ნიშნულები	499,40	498,60	497,60	497,97	498,15	497,73	498,40	498,25	498,34	498,72	498,44	498,30	498,10	498,04	498,88	497,45
მანძილები	80	100	100	100	100	100	100	100	100	100	100	100	100	100	100	
პიკეტაჟი	0	1	2	3	4	5	6	7	8	9	10	11	12	13	14	
სიტუაცია გეგმა											ხიდი				მილხიდი	
საპროექტო ნიშნულები							496,85	496,72	496,60	496,52	496,51	496,48	496,46	496,43	496,40	496,39	496,27	496,25
ქანობები და მანძილები	i=0.0016						ǎ=240	i=0.0013		i=0.0003		ǎ=480.00				ǎ=510.29		

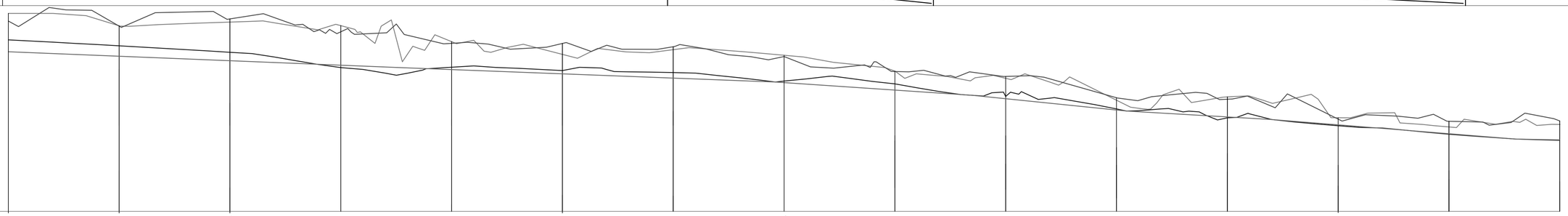

ფსკერის ნიშნულები	496,64	496,31	496,00	495,35	495,37	495,28	495,18	494,74	494,62	494,05	493,44	493,09	492,74	492,35	492,06
მარცხენა ბერმის ნიშნულები	497,79	497,24	497,40	497,24	496,52	495,95	496,16	495,91	495,19	494,87	493,88	494,03	493,10	492,68	492,79
მარჯვენა ბერმის ნიშნულები	497,45	497,22	497,54	496,96	496,44	496,44	496,29	495,85	495,18	494,95	493,99	493,93	493,04	492,94	492,95
მანძილები	100	100	100	100	100	100	100	100	100	100	100	100	100	100	
პიკეტაჟი	15	16	17	18	19	20	21	22	23	24	25	26	27	28	
სიტუაცია გეგმა				ჩამკეტი					ჩამკეტი	ხიდი	მილხიდი		ხიდი		
საპროექტო ნიშნულები	496,50	495,87	495,66	495,46	495,36	495,26	495,07	494,88	494,70 494,67	494,34	494,10	493,95	493,45 493,40	493,14	493,02	492,78	492,38	492,14	492,10
ქანობები და მანძილები	i=0.0020				ǎ=341.87		i=0.0019			ǎ=177.85	i=0.0034	ǎ=139.04	i=0.0050	ǎ=130.96	i=0.0029	ǎ=220.00	i=0.0040	

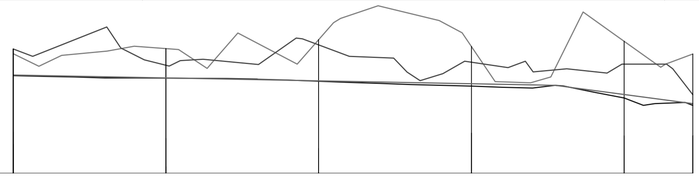

ფსკერის ნიშნულები	492,08	492,00	491,89	491,73	491,34	491,11
მარცხენა ბერმის ნიშნულები	492,79	492,96	493,25	493,03	493,20	492,79
მარჯვენა ბერმის ნიშნულები	492,95	492,42	493,08	492,52	492,45	491,45
მანძილები	100	100	100	100		
პიკეტაჟი	29	30	31	32	33	
სიტუაცია გეგმა			მილხიდი		მილხიდი	ყელარი
საპროექტო ნიშნულები	492,06	492,01	491,91	491,81	491,76 491,46	491,16
ქანობები და მანძილები	i=0.0010					
	ǎ=394.86				ǎ=90.09	

დაპროექტა				26-ბ-10			
ეტ.ხელმძღვ.							
კონტროლიორი							
შეთანხმებულია				დეპედას სარწყავი სისტემა			
დარეგისტრირა							
				დეპედას მაგისტრალური არხი	სტადია	ფურც.	ფურცლები
					მ.პ.	1	1

ПК 6+80.00

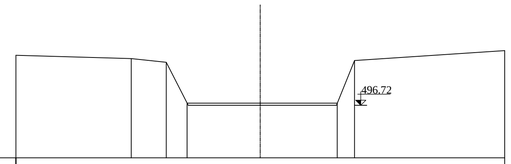

ნიშნულები	498.35	498.24	498.12	496.79	496.79	496.79	498.18	498.49	498.50
მანძილები	3,78	1,14	0,69	2,39	2,52	0,57	4,31	0,60

ПК 7+80.00

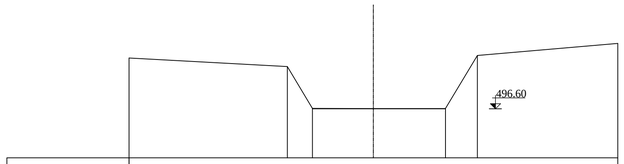

ნიშნულები	498.27 498.25	497.99	496.61	496.61	496.61	498.35	498.74
მანძილები	5,18	0,82	1,99	2,36	1,05	4,59

ПК 8+80.00

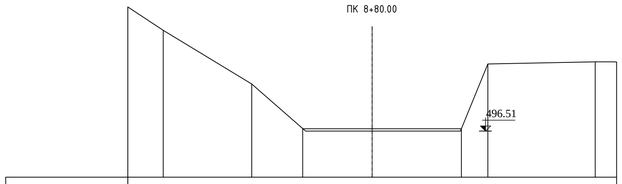

ნიშნულები	500.57	499.81	498.05	496.59	496.59	496.59	498.71	498.78	498.78
მანძილები	1,16	2,90	1,67	2,27	2,92	0,87	4,38	0,70

ПК 9+80.00

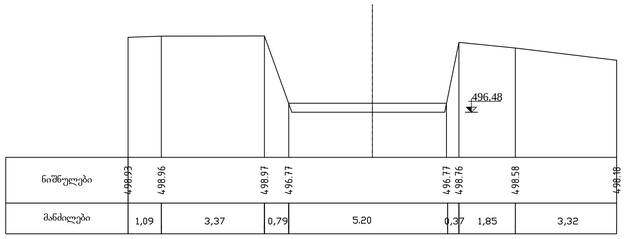

ნიშნულები	498.93	498.96	498.97	496.77	496.77	496.76	498.58	498.18
მანძილები	1,09	3,37	0,79	5.20	0,37	1,85	3,32

ПК 10+80.00

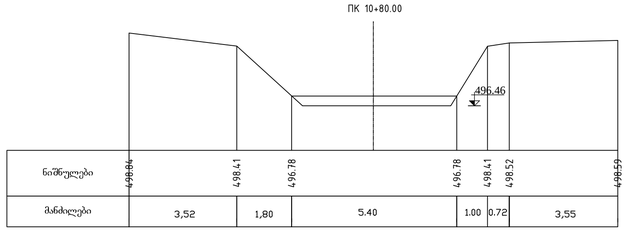

ნიშნულები	498.84	498.41	496.78	496.78	498.41	498.52	498.59
მანძილები	3,52	1,80	5.40	1.00	0.72	3,55

ПК 11+80.00

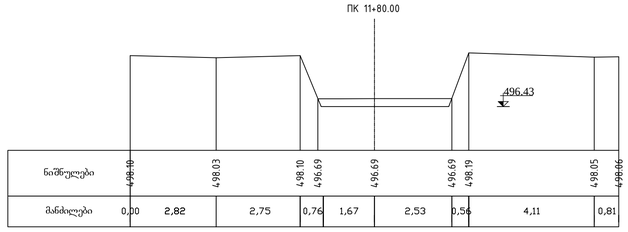

ნიშნულები	498.10	498.03	498.10	496.69	496.69	496.69	498.19	498.05	498.06
მანძილები	0,00	2,82	2,75	0,76	1,67	2,53	0,56	4,11	0,81

ПК 12+80.00

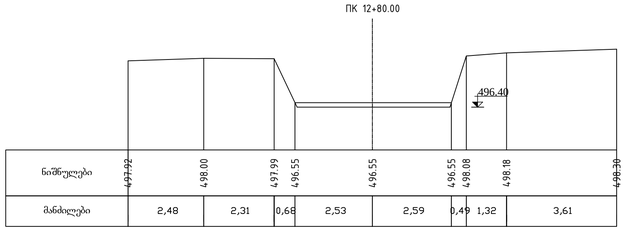

ნიშნულები	497.92	498.00	497.99	496.55	496.55	496.55	498.08	498.18	498.30
მანძილები	2,48	2,31	0,68	2,53	2,59	0,49	1,32	3,61

ПК 13+80.00

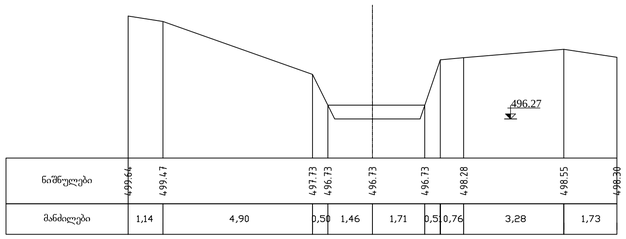

ნიშნულები	499.64	499.47	497.73	496.73	496.73	496.73	498.28	498.55	498.30
მანძილები	1,14	4,90	0,50	1,46	1,71	0,50	0,76	3,28	1,73

ПК 14+80.00

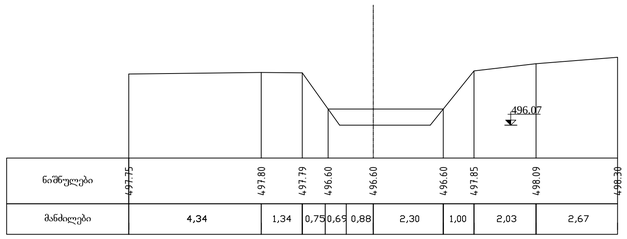

ნიშნულები	497.75	497.80	497.79	496.60	496.60	496.60	497.85	498.09	498.30
მანძილები	4,34	1,34	0,75	0,69	0,88	2,30	1,00	2,03	2,67

ПК 15+80.00

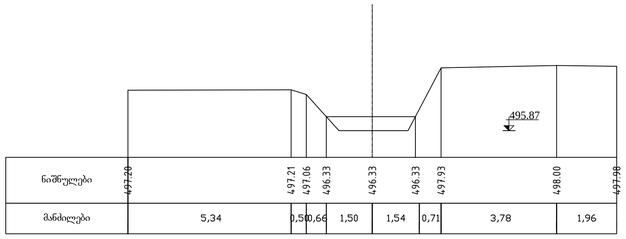

ნიშნულები	497.20	497.21	497.06	496.33	496.33	496.33	497.93	498.00	497.98
მანძილები	5,34	0,50	0,66	1,50	1,54	0,71	3,78	1,96

ПК 16+80.00

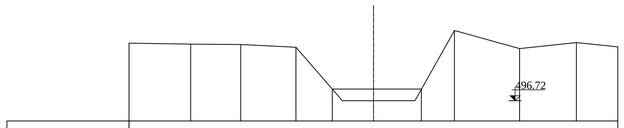

ნიშნულები	497.54	497.51	497.50	497.41	496.04	496.04	496.04	497.96	497.37	497.57	497.43
მანძილები	2,02	1,64	1,81	0,99	1,55	1,70	0,95	2,13	1,86	1,36

ПК 17+80.00

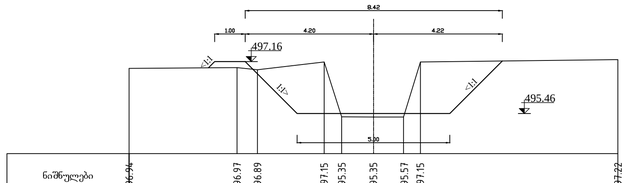

ნიშნულები	496.94	496.97	496.89	497.15	495.35	495.35	495.57	497.15	497.22
მანძილები	3,53	0,67	2,18	0,57	1,04	1,01	0,52	6,47

ПК 18+80.00

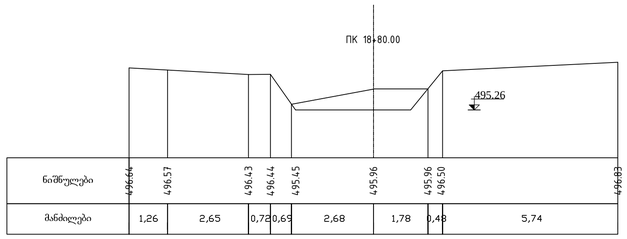

ნიშნულები	496.64	496.57	496.43	496.44	495.45	495.96	495.96	496.50	496.83
მანძილები	1,26	2,65	0,72	0,69	2,68	1,78	0,48	5,74

ПК 19+80.00

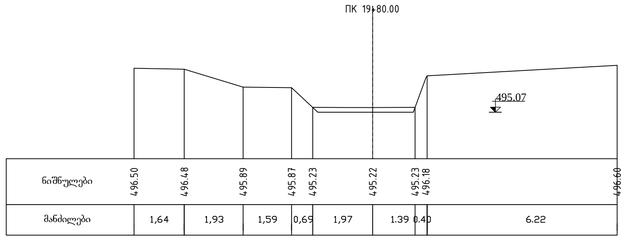

ნიშნულები	496.50	496.48	495.89	495.87	495.23	495.22	495.23	496.18	496.69
მანძილები	1,64	1,93	1,59	0,69	1,97	1.39	0.40	6.22

ПК 20+80.00

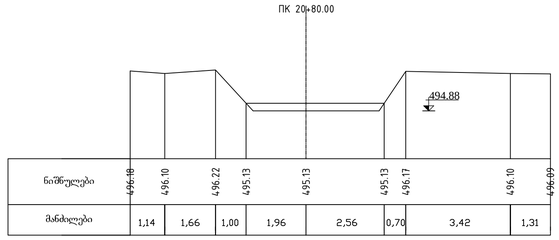

ნიშნულები	496.18	496.10	496.22	495.13	495.13	495.13	496.17	496.10	496.09
მანძილები	1,14	1,66	1,00	1,96	2,56	0,70	3,42	1,31

ПК 21+80.00

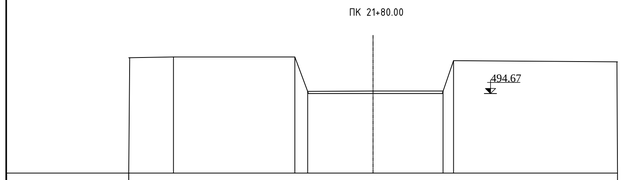

ნიშნულები	495.84	495.86	495.86	494.74	494.74	494.75	495.74	495.70
მანძილები	1,47	3,97	0,42	2,14	2,29	0,34	5,36

ПК 22+70.89

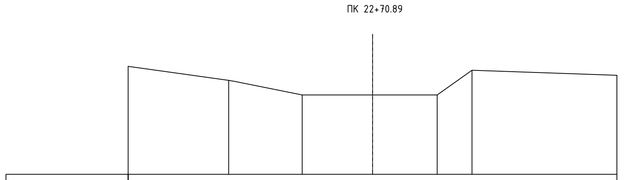

ნიშნულები	495.59	495.13	494.66	494.66	494.65	495.46	495.30
მანძილები	3,29	2,41	2,31	2,12	1,14	4,75

ПК 22+80.00

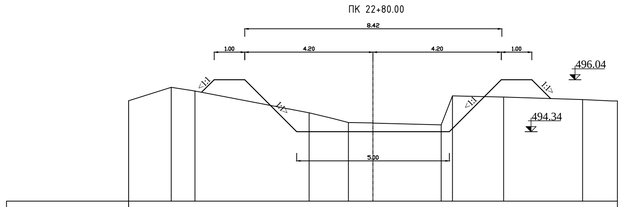

ნიშნულები	495.35	495.79	495.67	494.95	494.64	494.62	494.56	495.51	495.47	495.39	495.35
მანძილები	1,40	0,78	3,74	1,29	0,81	2,23	0,37	1,67	2,59	1,14

დაპროექტება				26-ბ-11		
g.ბელაძეებ						
კონტროლიორი						
ზედამხედველი				ᲓᲔᲒᲔᲚᲘᲡ ᲡᲐᲠᲬᲧᲐᲕᲘ ᲡᲘᲡᲢᲔᲛᲐ		
დირექტორი						
				დგებლის მაგისტრალური არხი	ᲡᲢᲐᲓᲘᲣᲛᲘ	ᲤᲣᲠᲪ.	ᲤᲣᲠᲪᲚᲔᲑᲘ
					მ.პ.	1	2

ПК 23+80.00

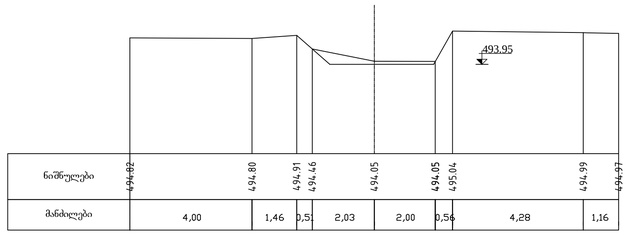

ПК 24+80.00

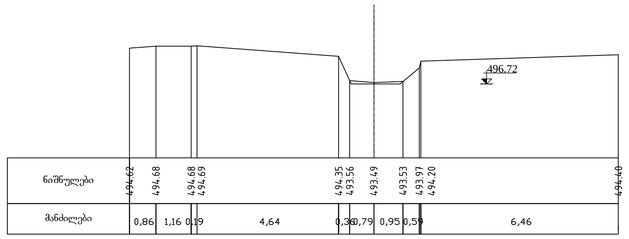

ПК 25+80.00

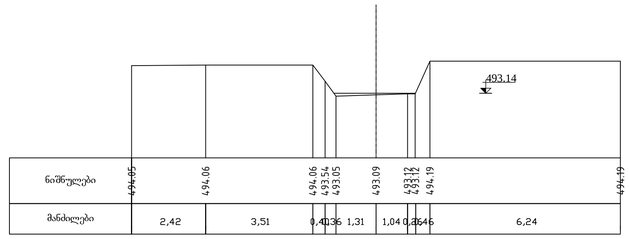

ПК 26+80.00

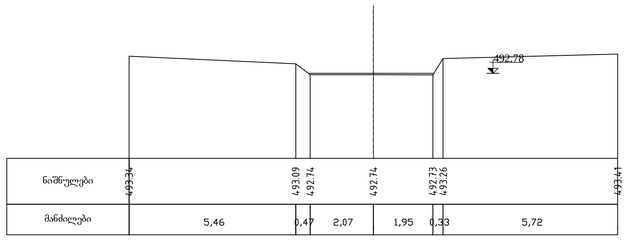

ПК 27+80.00

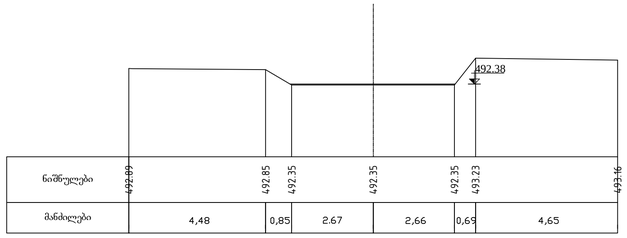

ПК 28+80.00

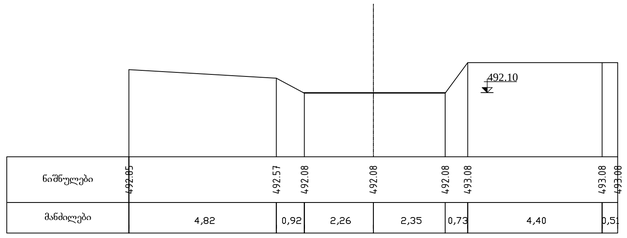

ПК 29+02.25

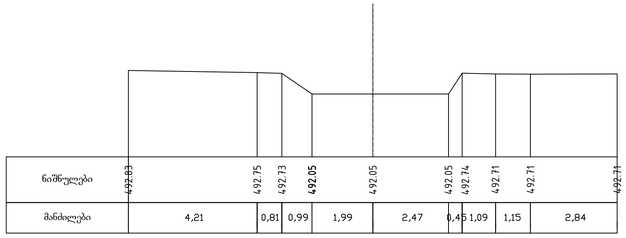

ПК 29+80.00

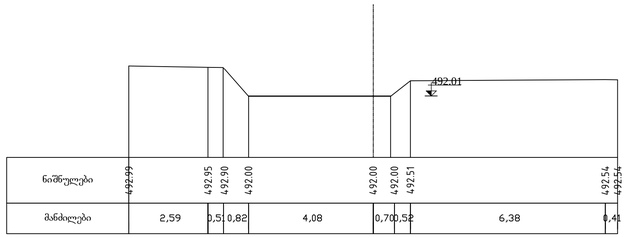

ПК 30+80.00

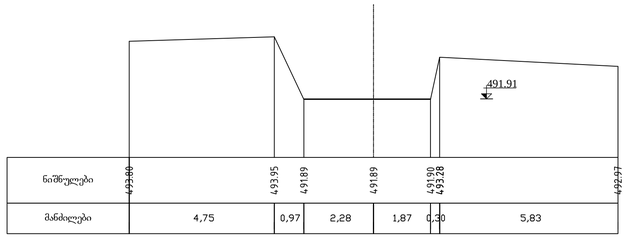
491.91
ნიშნულები
493.80
493.95
491.89
491.89
491.90
493.28
492.97
492.97
492.97