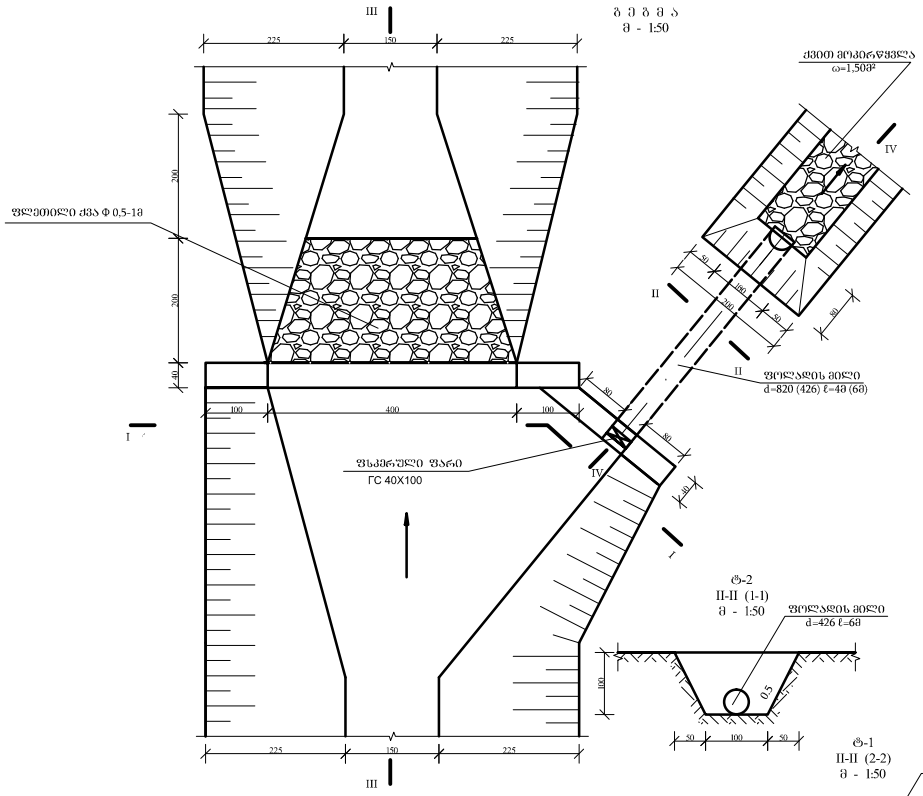

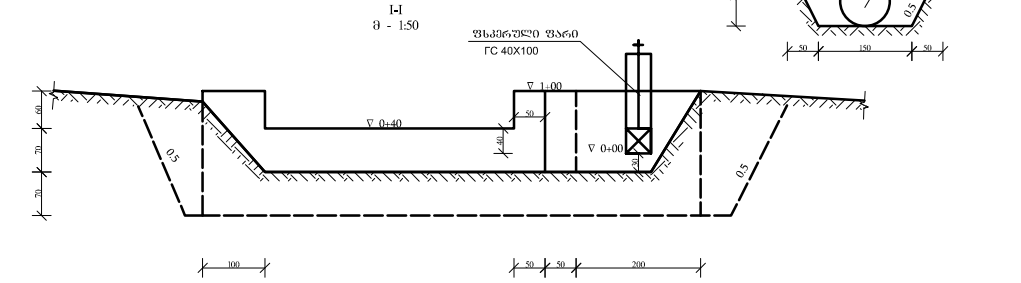

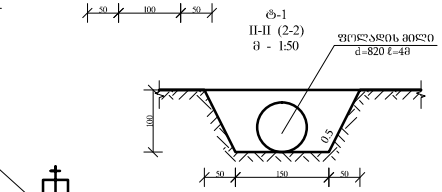

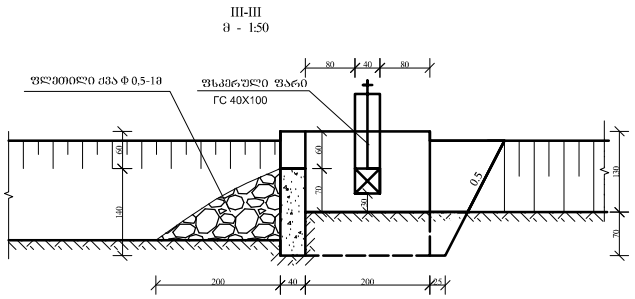

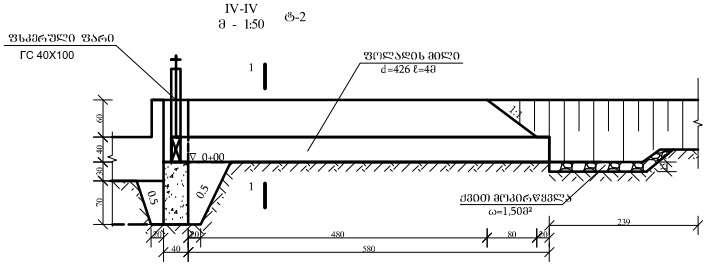

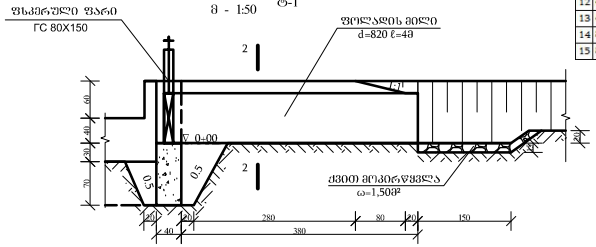

სამუშაოთა მოცულობები

ბ-1

№	სამუშაოს დასახელება	ერთ. განზ.	რაოდენობა
1	2	3	4
1	დამუშავებეს III ჯგუფის გრუნტში ქვაბული ექსკავატორით 0,25 მ3 ჩაზრის მოცულობით	მ3	22
2	იგივე არხში	მ3	25
3	იგივე ხელით ქვაბულში	მ3	3
4	გრუნტის უკუჩაყრა ბულდოზერით	მ3	30
5	იგივე ხელით	მ3	5
6	დარჩენილი გრუნტის ადგილზ მოცილრება ბულდოზერით	მ3	15
7	ნაგებობის კედლების დაბეტონება B-15 მარკის ბეტონით	მ3	5
8	ფსკერული ფარი ГС 80X150 1 ცალი	კგ	223
9	ჩაეწყოს ტრანშეაში ფოლადის მილი D=820მმ, δ =7 მმ ნორმალური იზოლაციით	მ	4
10	ფოლადის მილის ტრანსპორტირება 60 კმ მანძილზედან (6 მ)	ტ	0.842
11	ფარების შელება ზეთოვანი საღებავით	მ2	1.5
12	ფლეთილი ქვის (1 მ3-მდე) ჩაწყობა ამწე კრანით ბეტონის კედლის შემდეგ	მ3	10
13	ფლეთილი ქვის ტრანსპორტირება 30 კმ მანძილზე	ტ	22
14	ბალასტის ჩაყრა ფლეთილ ქვაში 0,65 მ3 ჩაზრის მოცულობის ექსკავატორით	მ3	4
15	ბალასტის ზიდვა 5 კმ მანძილიდან	ტ	6.4

ბ-2

№	სამუშაოს დასახელება	ერთ. განზ.	რაოდენობა
1	2	3	4
1	დამუშავებეს III ჯგუფის გრუნტში ქვაბული ექსკავატორით 0,25 მ3 ჩაზრის მოცულობით	მ3	22
2	იგივე არხში	მ3	25
3	იგივე ხელით ქვაბულში	მ3	3
4	გრუნტის უკუჩაყრა ბულდოზერით	მ3	30
5	იგივე ხელით	მ3	5
6	დარჩენილი გრუნტის ადგილზ მოცილრება ბულდოზერით	მ3	15
7	ნაგებობის კედლების დაბეტონება B-15 მარკის ბეტონით	მ3	5
8	ფსკერული ფარი ГС 40X100, 1 ცალი	კგ	171
9	ჩაეწყოს ტრანშეაში ფოლადის მილი D=426 მმ, δ =5 მმ ნორმალური იზოლაციით	მ	6
10	ფოლადის მილის ტრანსპორტირება 60 კმ მანძილიდან (4 მ)	ტ	0.31
11	ფარების შელება ზეთოვანი საღებავით	მ2	1.3
12	ფლეთილი ქვის (1 მ3-მდე) ჩაწყობა ამწე კრანით ბეტონის კედლის შემდეგ	მ3	10
13	ფლეთილი ქვის ტრანსპორტირება 30 კმ მანძილზე	ტ	22
14	ბალასტის ჩაყრა ფლეთილ ქვაში 0,65 მ3 ჩაზრის მოცულობის ექსკავატორით	მ3	4
15	ბალასტის ზიდვა 5 კმ მანძილიდან	ტ	6.4

შენიშვნა

1. წინამდებარე ნახაზი გამოიყენება ტრაპეციული ტიპის ბ-1 და ბ-2
2. კილომეტრული ნიშნული 0+00 მიეკუთვნება არხების ძირითად წყალგამყვანი არხის ძირის ნიშნულად
3. სარეზერვო ძრწის ზომა იხ. ნახ. №1

გამარჯვების სარწყავი სისტემის სათავე ნაგებობაზე წყალსარეგულირებელი ზარების მოწყობა, მაგისტრალურ არხზე კიბოლოტნიანი ნაგებობების ქსანძების, სარეგულირებელი ზარების და მცირე ღრმის გამანაწილებლებზე სამაგისებების რეაბილიტაცია

2012

				ტიპიური წვრილარმატურა წყალგამყვანი ბ-1 და ბ-2	ს.ფირმა	ფურცლები	ფურცელი
						6	5
					მასშტაბი 1:50		
					საპროექტო ორგანიზაცია		